KONFIT S.R.L.
FITTINGS SOLUTIONS

TECHNICAL CATALOG
2026

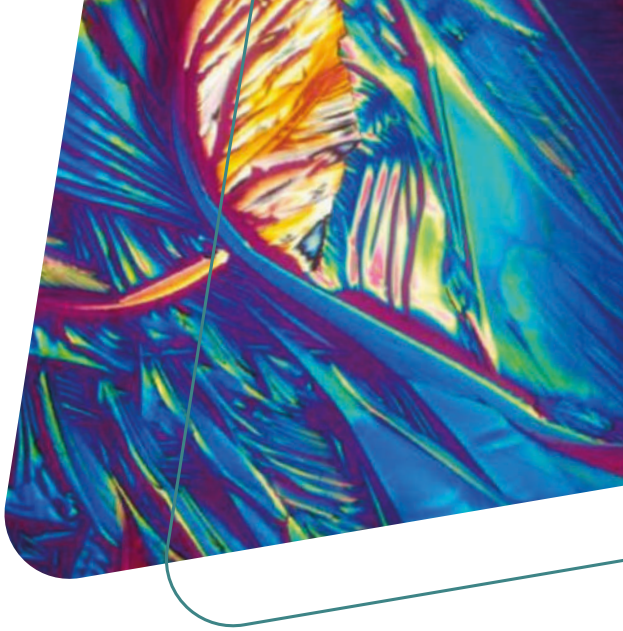

Italia KONFIT S.R.L.
FITTINGS SOLUTIONS

CERTIFICATES

IQNET

Building trust together.

Certificate

SQS has issued an IQNET recognized certificate that the organization:

Konfit Italia S.r.l. a socio unico
Via San Nicola da Tolentino, 50
IT-25065 Lumezzane Italy

has implemented and maintains a
Quality Management System

for the following scope:
Basic metals and fabricated metal products

which fulfils the requirements of the following Standard:

ISO 9001:2015

Issued on: **2026-01-08**
First issued on: **2020-01-08**
Expires on: **2029-01-07**

Registration Number: **CH-H70061**

Alex Stoichitoiu
President of IQNet

F. Müller
CEO SQS

This attestation is directly linked to the IQNET Member's original certificate and shall not be used as a stand-alone document.

IQNET Members*:
AENOR Spain **AFNOR Certification** France **APCER** Portugal **CCC** Cyprus **CISQ** Italy **CQC** China **CQM** China **CQS** Czech Republic **Cro Cert** Croatia **DQS Holding GmbH** Germany **EAGLE Certification Group** USA **FCAV** Brazil **FONDONORMA** Venezuela **ICONTEC** Colombia **ICS** Bosnia and Herzegovina **INTECO** Costa Rica **IRAM** Argentina **JQA** Japan **KFQ** Korea **LSQA** Uruguay **MIRTEC** Greece **MSZT** Hungary **Nemko AS** Norway **NSAI** Ireland **NYCE** México **PCBC** Poland **Quality Austria** Austria **SII** Israel **SIQ** Slovenia **SIRIM QAS International** Malaysia **SQS** Switzerland **SRAC** Romania **TSE** Türkiye **YUQS** Serbia

* The list of IQNET Members is valid at the time of issue of this certificate. Updated information is available under www.iqnet-certification.com

SQS

Certificato

La SQS attesta che l'organizzazione di seguito indicata dispone di un sistema di gestione conforme ai requisiti della base normativa menzionata.

Konfit Italia S.r.l. a socio unico
Via San Nicola da Tolentino, 50
25065 Lumezzane (BS)
Italia

Siti certificati riportati in appendice

Campo di applicazione
Progettazione, produzione e commercializzazione di raccorderia (IAF Scope 17)

Base normativa
ISO 9001:2015 Sistema di gestione per la qualità

No. di reg. H70061
Pagina 1 di 2

Validità 08.01.2026 – 07.01.2029
Emissione 08.01.2026

A.Grisard, Presidente SQS

F. Müller, CEO SQS

Associazione Svizzera per Sistemi di Qualità e di Management (SQS)
Bernstrasse 103, 3052 Zollikofen, Svizzera

Swiss Made

Member of IQNET

4020_2 / Gennaio2024, Version 3.1

SILICON FREE

MOCA

RoHS COMPLIANT

65/2011
2017/2102

REACH COMPLIANT

1907/2006

PED

2014/68/CE

CE

SQS

Appendice

Appendice del certificato principale H70061

Konfit Italia S.r.l. a socio unico
Via San Nicola da Tolentino, 50
25065 Lumezzane (BS)
Italia

Sede centrale	*Campo di applicazione*	*Norma / Revisione*	*No. di reg.*	*Validità*
Konfit Italia S.r.l. a socio unico Via San Nicola da Tolentino, 50 25065 Lumezzane (BS) Italia	Progettazione, produzione e commercializzazione di raccorderia (IAF Scope 17)	ISO 9001:2015	H70061	08.01.2026 07.01.2029

Siti	*Campo di applicazione*	*Norma / Revisione*	*No. di reg.*	*Validità*
Konfit Italia S.r.l. a socio unico Via Cagnaghe 10/Q 25065 Lumezzane (BS) Italia	Progettazione, produzione e commercializzazione di raccorderia (IAF Scope 17)	ISO 9001:2015	H70061	08.01.2026 07.01.2029

No. di reg. H70061
Pagina 2 di 2

Validità 08.01.2026 – 07.01.2029
Emissione 08.01.2026

La validità di questa appendice dipende dalla validità del certificato principale.

A.Grisard, Presidente SQS

F. Müller, CEO SQS

Associazione Svizzera per Sistemi di Qualità e di Management (SQS)
Bernstrasse 103, 3052 Zollikofen, Svizzera

Swiss Made

Member of IQNET

4020_2 / Gennaio2024, Version 3.1

Indice generale
Index

OTTONE E ALTRE LEGHE

Brass and other alloys - Messing und andere Legierung
Laiton et autres alliages - Laton y otras aleaciones

RT pag. 32

Raccordi ad innesto rapido in ottone
Brass push-in fittings
Steckverschraubungen Messing
Raccords instantanés en laiton
Racores automáticos en latón

RT METRICI pag. 42

Raccordi ad innesto rapido in ottone metrici
Brass metric push-in fittings
Steckverschraubungen Messing metrisch
Raccords instantanés métriques en laiton
Racores automáticos métricos en latón

RK pag. 45

Raccordi ad innesto rapido in ottone-plastica
Brass push-in fittings wth polymer jont
Steckverschraubungen Messing/Kunststoff
Raccord automatique en laiton avec joint en polymère
Racordaje automàtico en latón con junta en polímero

RA pag. 54

Raccordi ad innesto rapido in ottone alimentare
Food brass push-in fittings
Steckverschraubungen Messing für Lebensmittelindustrie
Raccords instantanés en laiton alimentaire
Racores automáticos en latón alimentario

DT pag. 59

Dosatori di flusso per cilindro, valvola, bidirezionali in ottone
Bidirectional Brass flow regulators for cylinders & valves
Drosselrückschlagventil beiseitig drosselbar Messing
Régulateurs de débit bidirectionnels pour cylindres et valves en laiton
Reguladores de flujo bidireccionales para cilindro y válvulas en latón

DK pag. 66

Dosatori di flusso per cilindro, valvola, bidirezionali in ottone-plastica
Bidirectional Brass flow regulators for cylinders & valves with polymer jont
Drosselrückschlagventil beiseitig drosselbar Messing/Kunststoff
Régulateurs de bidirectionnels pour cylindres et valves avec joint en polymère
Reguladores de flujo para cilindro y válvulas con junta en polímero

AS pag. 72

Accessori standard in ottone
Brass standard accessories
Standardverschraubungen Messing
Accessoires standard laiton
Accesorios estándar en latón

AC pag. 91

Accessori standard in ottone compatti
Compact brass standard accessories
Standardverschraubungen Messing mini
Accessoires de raccordement standard filetés en laiton
Accesorios estándar roscados en latón compacto

Indice generale
Index

OTTONE E ALTRE LEGHE

Brass and other alloys - Messing und andere Legierung
Laiton et autres alliages - Laton y otras aleaciones

AT

pag. 94

Accessori standard teflonati
Brass standard accessories with teflon
Standardverschraubungen Messing mit Teflon
Accessoires standard pre-téflonés en laiton
Accesorios estándar en latón con teflón

AV

pag. 98

Accessori in ottone giallo
Yellow brass standard accessories
Standardverschraubungen Messing gelb
Accessoires dorés en laiton
Accesorios dorados en latón

RC

pag. 107

Raccordi a calzamento in ottone
Brass quick fittings
Schnellverschraubungen Messing
Raccords à coiffe laiton
Racordaje rápido en latón

RG

pag. 118

Raccordi ad ogiva in ottone
Brass compression fittings
Schneidringverschraubungen Messing
Raccords à bagues en laiton nickelé
Racordaje a compresión en latón niquelado

RG BICONO

pag. 126

Raccordi ad ogiva in ottone bicono
Golden Brass biconic compression fittings
Schneidringverschraubungen Doppelkegel Messing
Raccords à bagues bicône en laiton doré nickelé
Racores a compresión bicono en latón

Indice generale
Index

GIUNTI ED INNESTI

Joints and couplings - Gelenke und Kupplungen
Coupleurs et embouts - Enchufes y adaptadores

GU pag. 132

Giunti universali
Universal couplings
Universal Kupplungen
Coupleurs universeles
Enchufes universales

GK pag. 135

Giunti universali con ghiera personalizzata
Universal joints with customised ferrule
Kardangelenke mit kundenspezifischer Klemmhülse
Coupleurs universeles avec embout personnalisé
Enchufes universales con virola personalizada

GS pag. 138

Giunti universali con sicurezza
Quick-connect safety couplings
Universal Kupplungen mit Sicherung
Coupleurs rapides de sécurité
Enchufes universales de seguridad

GN pag. 140

Giunti ed innesti Italia
Italian Couplings & plugs
Kupplungen Italien
Coupleurs et embouts Italiens
Enchufes y adaptadores italianos

GD pag. 144

Giunti ed innesti Germania
German couplings and plugs
Kupplungen Deutschland
Coupleurs et embouts allemands en laiton
Enchufes y adaptadores alemanes en latón

GA pag. 147

Innesti America
American plugs
Kupplungen America
Adaptadores americanos
Embouts américains

GG pag. 150

Giunti ed innesti giganti Italia
Giant Italian Couplings & plugs
Riesenkupplungen Italien
Coupleurs et embouts géantes Italiens
Enchufes y adaptadores gigantes italianos

GM pag. 154

Giunti ed innesti automatici serie mini
Small range Italian Couplings & plugs
Schnellkupplungen Serie mini
Coupleurs et embouts Italiens (gamme mini)
Enchufes y adaptadores italianos (serie mini)

Indice generale
Index

GIUNTI ED INNESTI

Joints and couplings - Gelenke und Kupplungen
Coupleurs et embouts - Enchufes y adaptadores

GJ pag. 159

Giunti ed innesti Japan
Japan couplings and plugs
Kupplungen Japan
Coupleurs et embouts japonais
Enchufes y adaptadores Japoneses

JS pag. 162

Giunti Japan semiautomatici
Semi-automatic Japan couplings
Semiautomatischen Kupplungen Japan
Coupleurs japonais semi-automatique
Enchufes Japoneses semiautomáticos

JA pag. 164

Giunti Japan automatici
Automatic Japan couplings
Automatischen Kupplungen Japan
Coupleurs japonais automatique
Enchufes Japoneses automáticos

JG pag. 166

Giunti semiautomatici e innesti giganti Japan
Giant Japan couplings and plugs
Semiautomatischen Riesenkupplungen Japan
Coupleurs et embouts japonais géantes
Enchufes y adaptadores gigantes japaneses

JP pag. 169

Innesti standard Japan
Standard Japan plugs
Standard Kupplungen Japan
Embouts japonais standard
Enchufes japonéses estándar

AM pag. 172

Raccordi per spirali
Spiral coils & fittings
Spiralefedern
Raccords et joints pour spirales
Enchufes y accesoirios para espirales

AG pag. 175

Raccordi a baionetta
Bayonet connectors & fittings
Kupplung mit Bajonett
Raccords à fermeture à baïonnette
Racores con conexión a bayoneta

GC pag. 181

Giunti ed innesti CEJN di sicurezza
Safety CEJN couplings and plugs
Kupplungen Sicherheit CEJN
Coupleurs de Sécurité CEJN
Enchufes de Seguridad CEJN

Indice generale
Index

GIUNTI ED INNESTI

Joints and couplings - Gelenke und Kupplungen
Coupleurs et embouts - Enchufes y adaptadores

GR

pag. 186

Giunti rotanti
Rotating couplings
Drehdurchführungen
Accouplements rotatifs
Enchufes giratorios y rotativos

MATERIALE PLASTICO

Tecnopolymer - Kunststoff
Tecnopolymère - Tecnopolímero

RP

pag. 188

Raccordi ad innesto rapido in polimero (nero)
Tecnopolymer push-in fittings (black)
Steckverschraubungen Kunststoff (schwarz)
Raccords instantanés en tecnopolymère (noir)
Racores automáticos en tecnopolímero (negro)

RB

pag. 207

Raccordi ad innesto rapido in polimero (anellino blu)
Tecnopolymer push-in fittings (blu round sleeve colour)
Steckverschraubungen Kunststoff (blau farbe-taste)
Raccords instantanés en tecnopolymère (bleu)
Racores automáticos en tecnopolímero (azul)

FG

pag. 220

Raccordi ad innesto rapido in polimero (grigio)
Tecnopolymer push-in fittings (grey)
Steckverschraubungen Kunststoff (grau)
Raccords instantanés en tecnopolymère (gris)
Racores automáticos en tecnopolímero (gris)

RM

pag. 233

Raccordi ad innesto rapido in polimero serie mini
Tecnopolymer push-in fittings mini range
Steckverschraubungen Kunststoff Serie mini
Raccords en tecnopolymer gamme mini
Racores en tecnopolímero serie mini

DP

pag. 238

Dosatori di flusso per cilindro e valvola in polimero (nero)
Tecnopolymer flow regulators for cylinder and valve (black)
Drosselrückschlagventil Kunststoff (schwarz)
Régulateurs de débit en tecnopolymer (noir)
Reguladores de flujo en tecnopolìmero (negro)

DB

pag. 252

Dosatori di flusso per cilindro e valvola in polimero (anello blu)
Tecnopolymer flow regulators for cylinder and valve (blu round sleeve colour)
Drosselrückschlagventil Kunststoff (blau farbe-taste)
Régulateurs de débit en tecnopolymer(bleu)
Reguladores de flujo en tecnopolìmero (azul)

Indice generale
Index

MATERIALE PLASTICO

Tecnopolymer - Kunststoff
Tecnopolymère - Tecnopolímero

DG pag. 260

Dosatori di flusso per cilindro e valvola in polimero (grigio)
Tecnopolymer flow regulators for cylinder and valve (grey)
Drosselrückschlagventil Kunststoff (grau)
Régulateurs de débit en tecnopolymer (gris)
Reguladores de flujo en tecnopolìmero (gris)

RF pag. 268

Raccordi di arresto – Valvole unidirezionali – Valvole 3 vie
Stop fittings – Unidirectonal valves – 3 ways valves
Stopverschraubung – Rückschlagventil – 3 Wege Ventile
Stop-vérin- clapet anti-retour - Vannes 3 voies
Válvulas de bloqueo – Válvulas unidireccionales – Válvulas 3 Vias

AP pag. 275

Raccordi portagomma in poliammide e resina acetalica
Hose adapter polyamide and acetalic copolymer
Schlauchtülle Polyamid und Acetal
Raccord pour tuyau polyamide et copolymère acétalique
Racor para tubo en poliamida y copolímero acetálico

ACCIAIO INOX

Stainless steel - Edelstahl
Acier inoxydable - Acero inoxidable

RX pag. 282

Raccordi ad innesto rapido INOX AISI 316
Stainless Steel Push-in fittings AISI 316
Steckverschraubungen Edelstahl AISI 316
Raccords instantanés inoxydable AISI 316
Racor automático inoxidable AISI 316

DX pag. 290

Dosatori di flusso INOX AISI 316
Stainless Steel Flow regulator AISI 316
Drosselrückschlagventil Edelstahl AISI 316
Régulateurs de débit INOX AISI 316
Reguladores de flujo en INOX AISI 316

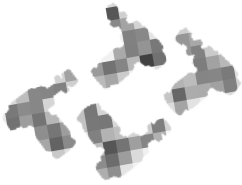

AX pag. 294

Accessori standard INOX AISI 316 media pressione
Stainless Steel Standard Accessories AISI 316 medium pressure
Standardverschraubungen Edelstahl AISI 316 mitteldruck
Accessoires standard INOX AISI 316 moyenne pression
Accesorios estándar INOX AISI 316 presión media

MA pag. 302

Accessori standard INOX AISI 316 bassa pressione
Stainless Steel Standard Accessories AISI 316 low pressure
Standardverschraubungen Edelstahl AISI 316 niederdruck
Accessoires standard INOX AISI 316 basse pression
Accesorios estándar INOX AISI 316 baja presión

Indice generale
Index

ACCIAIO INOX

Stainless steel - Edelstahl
Acier inoxydable - Acero inoxidable

CO pag. 313

Collari di fissaggio INOX AISI 304
Fastening collars INOX AISI 304
Befestigungsmanschetten INOX AISI 304
Colliers de fixation INOX AISI 304
Collares de fijación INOX AISI 304

XS pag. 315

Raccordi a saldare INOX AISI 304/316 EN10253
Stainless Steel Welding fittings AISI 304/316 EN10253
Schweißfittings INOX AISI 304/316 EN10253
Raccords à souder INOX AISI 304/316 EN10253
Accesorios de soldadura INOX AISI 304/316 EN10253

XF pag. 323

Flange microfuse INOX AISI 304/316
Microcast flanges INOX AISI 304/316
Gussflansche INOX AISI 304/316
Bride micromoulé INOX AISI 304/316
Bridas microfundidas INOX AISI 304/316

VX pag. 327

Valvole e rubinetti INOX
Stainless steel Valves AISI 316
Kugelhähne Edelstahl AISI 316
Vannes INOX AISI 316
Válvulas INOX AISI 316

DI pag. 343

Raccordi DIN INOX AISI 304/316
DIN INOX AISI 304/316 fittings
DIN INOX AISI 304/316-Fittings
Raccords DIN INOX AISI 304/316
Accesorios DIN INOX AISI 304/316

CL pag. 350

Raccordi CLAMP INOX AISI 304/316
CLAMP INOX AISI 304/316 fittings
CLAMP INOX AISI 304/316 Fittings
CLAMP INOX AISI 304/316 raccords
Accesorios CLAMP INOX AISI 304/316

BX pag. 353

Raccordi ad ogiva INOX AISI 316 (DIN 2353)
Stainless steel Compression fittings (DIN 2353) AISI 316
Schneidringverschraubungen Edelstahl AISI 316 (DIN 2353)
Raccords à bagues bicône INOX AISI 316 (DIN 2353)
Accesorios con Bicono de compresión AISI 316 (DIN 2353)

CX pag. 360

Raccordi a calzamento INOX AISI 316
Stainless steel Quick fittings AISI 316
Schnellverschraubungen Edelstahl AISI 316
Raccords à coiffe INOX AISI 316
Racores rápidos INOX AISI 316

Indice generale
Index

ACCIAIO INOX

Stainless steel - Edelstahl
Acier inoxydable - Acero inoxidable

GX pag. 365

Giunti ed innesti INOX AISI 316
AISI 316 stainless steel couplings and plugs
Kupplungen Edelstahl AISI 316
Coupleurs et embouts INOX AISI 316
Enchufes y adaptadores AISI 316

PX pag. 434

Manometri e vuotometri a polmone bassa pressione cassa INOX
Diaphgram & vacuum gauges low pressure stainless steel case
Manometer und Vakuummeter niederdruck Edelstahl Gehäuse
Manomètres et vacuomètres basse pression boîtier INOX
Manómetros y vacuómetros con tanque de baja presión INOX

MX pag. 438

Manometri e vuotometri cassa INOX
Diaphgram & vacuum gauges stainless steel case
Manometer und Vakuummeter Edelstahl Gehäuse
Manomètres et vacuomètres boîtier acier inoxydable
Manómetros y vacuómetros caja acero inoxidable

MX pag. 446

Manometri e vuotometri interamente INOX
Diaphgram & vacuum gauges entirely in stainless steel
Manometer und Vakuummeter vollständig Edelstahl
Manomètres et vacuomètres entièrement en INOX
Manómetros y vacuómetros enteramente en INOX

ACCIAIO INOX FILETTO NPT

Stainless steel NPT - Edelstahl NPT
Acier inoxydable NPT - Acero inoxidable NPT

AX NPT BSPP-PT pag. 368

Accessori standard INOX AISI 316 media pressione con filettatura mista (BSPP – BSPT) NPT
Standard accessories SS AISI 316 medium pressure mixed thread (BSPP - BSPT) NPT
INOX AISI 316 medium pressure standard accessories mixed thread (BSPP – BSPT) NPT
Accessoires standard INOX AISI 316 moyenne pression avec filetage mixte (BSPP – BSPT) NPT
Accesorios estándar INOX AISI 316 de presión media con rosca mixta (BSPP – BSPT) NPT

AX NPT pag. 372

Accessori standard INOX AISI 316 media pressione filetto NPT
Standard accessories Stainless steel AISI 316 medium pressure NPT thread
Standardverschraubungen Edelstahl AISI 316 Gewinde NPT
Accessoires standard INOX AISI 316 filetage NPT moyenne pression
Accesorios estándar INOX AISI 316 de presión media rosca NPT

BX NPT pag. 378

Raccordi ad ogiva INOX AISI 316 (DIN 2353) filetto NPT
Stainless steel Compression fittings AISI 316 NPT thread (DIN 2353)
Schneidringverschraubungen Edelstahl AISI 316 (DIN 2353) NPT
Raccords à bagues bicône AISI 316 (DIN 2353) filetage NPT
Racor a compresión AISI 316 (DIN 2353) rosca NPT

Indice generale
Index

ACCIAIO INOX FILETTO NPT

Stainless steel NPT - Edelstahl NPT
Acier inoxydable NPT - Acero inoxidable NPT

VX NPT pag. 382

Valvole e rubinetti INOX AISI 316 filetto NPT
Stainless steel AISI 316 Valves NPT thread
Kugelhähne Edelstahl AISI 316 - NPT
Vannes INOX AISI 316 filetage NPT
Válvulas INOX AISI 316 rosca NPT

TUBI E PISTOLE

Hoses and guns - Schläuche und Pistolen
Tubes et pistolets - Tubos y pistolas

TP pag. 386

Tubi plastici alimentari e industriali
Food and industrial application plastic tubes & hoses
Industrial- und Lebensmittelsindutrie Schläuche
Tuyaux industriels et alimentaires en matière plastique
Tubos industriales y alimentarios en material plástico

SU pag. 403

Spirali in poliuretano
Polyurethane Spirals hoses
Spiraleschläuche Polyurethan
Spirales en polyuréthane
Espirales en Poliuretano

SR pag. 406

Spirali in poliammide
Polyamide Spirals hoses
Spiraleschläuche Polyamid
Spirales en Polyamide
Espirales en Poliamida

SR pag. 413

Accessori
Tools & Spare parts
Zubehör
Des outils et des accessoires
Herramientas y accesorios

PA pag. 415

Pistole aerografi professionali
Blowguns & Professional inflating & spray guns
Reifenfüllmessgeräte
Soufflettes et Gonflages
Pistolas de soplado y de inflar

PX pag. 434

Manometri e vuotometri a polmone bassa pressione cassa INOX
Diaphgram & vacuum gauges low pressure stainless steel case
Manometer und Vakuummeter niederdruck Edelstahl Gehäuse
Manomètres et vacuomètres basse pression boîtier INOX
Manómetros y vacuómetros con tanque de baja presión INOX

Indice generale
Index

MANOMETRI E VUOTOMETRI

Gauges and vacuum gauges - Manometer und vakuummete
Manomètres et vacuomètres - Manómetros y vacuómetros

MP pag. 436

Manometri e vuotometri a polmone bassa pressione
Diaphgram and vacuumeter low pressure
Manometer und Vakuummeter niederdruck
Manomètres et vacuomètres basse pression
Manómetros y vacuómetros baja presión

MX pag. 438

Manometri e vuotometri cassa INOX
Diaphgram & vacuum gauges stainless steel case
Manometer und Vakuummeter Edelstahl Gehäuse
Manomètres et vacuomètres boîtier acier inoxydable
Manómetros y vacuómetros caja acero inoxidable

MX pag. 446

Manometri e vuotometri interamente INOX
Diaphgram & vacuum gauges entirely in stainless steel
Manometer und Vakuummeter vollständig Edelstahl
Manomètres et vacuomètres entièrement en INOX
Manómetros y vacuómetros enteramente en INOX

MN pag. 458

Manometri e vuotometri cassa metallica & in ABS
Diaphgram & vacuum metallic & ABS case
Manometer und Vakuummeter Stahl und ABS Gehäuse
Manomètres et vacuomètres boîte en métal et en ABS
Manómetros y vacuómetros caja metálica y en ABS

MM pag. 470

Accessori manometri
Gauges spare parts and accessories
Manometer Ersatzteilen
Accessoires manomètres
Accesorios manómetros

Indice generale
Index

FRL
Air treatment unit - Druckluftaubereitung
Unité traitement d'air comprimé

FM
pag. 473

Regolatori filtri-lubrificatori-gruppi FRL (corpo e tazza in metallo)
Regulators filters – lubrificators – FRL groups (metal housing and bowl)
Wartungseinheiten Serie Metall
Unité de traitement d'air comprimé FRL - métal
Componentes para el tratamiento del aire comprimido FRL - metal

FR
pag. 481

Gruppi professionali filtro riduttore lubrificatore
Professional FRL units filter regulator lubrificator
Wartungseinheiten Serie Professional
Filtres régulateur lubrificateur FRL
Filtros regulador lubricador FRL

FR
pag. 493

Ricambi gruppi professionali
Spare parts for FRL
Wartungseinheiten Serie Professional
Pièces de rechange FRL
Repuestos y recambios para FRL

RICAMBI / ACCESSORI COMPRESSORI
Compressor's spare parts/accessories - Ersatzteile/Zubehör Kompressoren
Pieces de rechange/accessoires compresseurs - Reouestis/accesorios compresores

PT
pag. 496

Pressostati e telepressostati con pulsante 1 - 4 vie
Pressure switch and tele-pressure switch 1 - 4 ways
Druckschalter 1-4 Wege
Pressostats et télépressostats avec bouton 1 - 4 voies
Presostatos y telepressostatos con botón de 1 - 4 direcciones

FR
pag. 498

Ricambi per compressori
Compressor's spare parts
Ersatzteile Kompressore
Pièces de rechange pour compresseurs
Repuestos y recambios para compresores

DS
pag. 501

Disgiuntori
Circuit breakers
Leistungsschalter
Disjoncteur
Disyuntor

SA
pag. 503

Serbatoio per aria compressa 2 e 4 uscite da 1/2
Receiver tanks for compressed air 2 and 4 outputs 1/2
Tank für Drückluft 2 und 4 Ausgange 1/2
Réservoir d'air comprimé 2 et 4 sorties 1/2
Tanque de aire comprimido 1/2 de 2 y 4 salidas 1/2

Indice generale
Index

RICAMBI / ACCESSORI COMPRESSORI

Compressor's spare parts/accessories - Ersatzteile/Zubehör Kompressoren
Pieces de rechange/accessoires compresseurs - Reouestis/accesorios compresores

RV

pag. 506

Valvole di ritegno, tarate, valvole di scarico rapido, corsoio
Non-return valves, calibrated valves, exhaust valves & hand slide valves
Rückschlagventile, kalibrierte Ventil, Schnellenlüftungsventil, Handschiebventile
Clapets anti-retour, de calibrées, valves d'échappement à purge rapide, et vannes coulissant
Válvulas de retención, antiretorno, válvulas de escape y válvulas deslizantes

ELEMENTI FILTRANTI E VALVOLE DI SCARICO

Filtering elements and drind valves - Filterelementen und Ablassventilen
Éléments defiltre et soupapes de décharge - Elementos de filtro y válvulas de descarga

TD

pag. 516

Valvola di scarico temporizzata
Temporized draining valve
Timed Ablassventil
Valve de décharge minutée
Válvula de drenaje temporizadora

VALVOLE A SFERA IN OTTONE

Brass ball valves - Kugelhähne Messing
Robinets a boisseau sphérique laiton - Válvulas a esfera en latón

RV

pag. 517

Valvole a sfera in ottone
Brass ball valves
Kugelhähne Messing
Robinets a boisseau sphérique laiton
Válvulas a esfera en latón

RACCORDI INDUSTRIALI

Industrial fittings - Industriearmaturen
Raccords industriels - Accesorios industriales

IN

pag. 538

Raccordi Camlock in acciaio INOX
Stainless steel Camlock fittings
Camlock-Verschraubungen aus Edelstahl
Raccords Camlock en acier inoxydable
Accesorios Camlock de acero inoxidable

AL

pag. 542

Raccordi Camlock in alluminio
Aluminium Camlock fittings
Camlock-Verschraubungen aus Aluminium
Raccords Camlock en aluminium
Accesorios Camlock de aluminio

Indice generale
Index

RACCORDI INDUSTRIALI

Industrial fittings - Industriearmaturen
Raccords industriels - Accesorios industriales

OT

pag. 546

Raccordi Camlock in ottone
Brass Camlock fittings
Camlock-Verschraubungen aus Messing
Raccords Camlock en laiton
Accesorios Camlock de latón

PP

pag. 550

Raccordi Camlock in polipropilene
Polypropylene Camlock fittings
Camlock-Verschraubungen aus Polypropylen
Raccords Camlock en polypropylène
Accesorios Camlock de polipropileno

CG

pag. 554

Guarnizioni per Raccordi Camlock
Gaskets for Camlock fittings
Dichtungen für Camlock-Verschraubungen
Joints pour raccords Camlock
Juntas para racores Camlock

RE EXPRESS

pag. 556

Raccordi rapidi express
Express quick fittings
Express Kupplungen
Accouplements rapides express
Conectores automáticos express

RE GHISA

pag. 559

Raccordi rapidi express in ghisa
Cast iron express quick fittings
Express Kupplungen aus Gusseisen
Accouplements rapides express en fonte
Conectores automáticos express en hierro fundido

ST

pag. 562

Raccordi STORZ
STORZ fittings
STORZ-Beschläge
Raccords STORZ
Accesorios STORZ

ACCESSORI

Accessories - Zubehör
Accessoires - Accesorios

RL

pag. 565

Ripartitori in alluminio
Aluminium manifolds
Verteilerblöcke Aluminium
Blocs de distribution en aluminium
Regletas distribuidoras en aluminio

SZ pag. 571

Silenziatori e ugelli silenziati
Silencer and silenced nozzles
Schalldämpfer
Silencieux d'échappement et buses silencieux
Silenciadores y boquillas silenciadas

AI pag. 580

Adesivi industriali e nastro in PTFE
Industrial glues & sealants, PTFE tape
Dichtungsflüssigkeiten/Klebstoffe
Adhésifs et scellants industriels, Ruban PTFE
Adhesivos y selladores industriales, Cinta PTFE

FA pag. 586

Fascette
Clamps
Schlauchschellen
Colliers
Abrazaderas

AR pag. 592

Arrotolatori
Hose reels
Aufrolltrommel
Enrouleurs
Enrolladores

BL pag. 594

Bilanciatori
Balancers
Balancern
Équilibreurs
Equilibradores

IH pag. 598

Ingrassatori
Greasers
Schmierer
Graisseurs
Engrasadores

RZ pag. 606

Raccordi in ghisa malleabile zincata
Malleable cast iron fittings
Verschraubungen Gusseisen verzinkt
Ferrures galvanisés fonte
Herrajes galvanizados de hierro fundido

Indice generale
Index

AIR WALL

Compressed air distribution system - System von druckluftverteilungs
Système de distribution d'air comprimé - Sistema de distribucion de aire comprimido

AW

pag. 615

Air Wall - Impianto di distribuzione aria compressa
Air Wall - Compressed air distribution system
Air Wall - System von Druckluftverteilungs
Air Wall - Système de distribution d'air comprimé
Air Wall - Sistema de distribución de aire comprimido

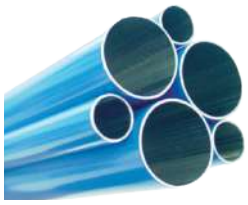

AW

pag. 629

Air Wall *Professional* - Impianto di distribuzione aria compressa
Air Wall *Professional* - Compressed air distribution system
Air Wall *Professional* - System von Druckluftverteilungs
Air Wall *Professional* - Système de distribution d'air comprimé
Air Wall *Professional* - Sistema de distribución de aire comprimido

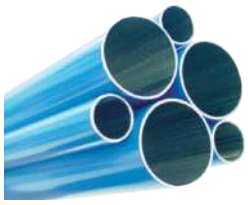

ANCORAGGI PER CILINDRI

Accessories for cylinder - Zubehör für Zylinder
Ancrages pour vérins - Anclajes para cilindros

AN

pag. 650

Ancoraggi per microcilindri ISO6432
Cylinder accessories ISO6432
Zubehör für ISO6432 MikroZylinder
Accessoires pour vérins ISO6432
Accesorios para cilindros ISO6432

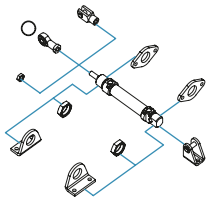

AN

pag. 657

Ancoraggi per cilindri ISO15552
Cylinder accessories ISO15552
Zubehör für ISO15552 Zylinder
Accessoires pour vérins ISO15552
Accesorios para cilindros ISO15552

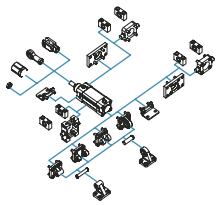

AN

pag. 673

Ancoraggi per cilindri fuori norma
Accessories for cylinder out of standard
Zubehör für Zylinder ausser standard
Ancrages pour vérins hors norme
Accesorios para cilindros fuera de estándar

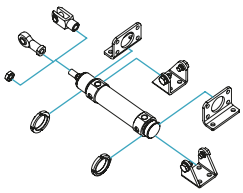

Konfit s.r.l. viene fondata più di 20 anni fa, nel 2005, come iniziativa commerciale pensata per la distribuzione di prodotti nel settore della raccorderia per l'impiantistica pneumatica. La struttura è cresciuta negli anni e nel 2014 sia la ragione sociale che la compagine societaria sono state adeguate all'attuale realtà. Oggi Konfit Italia s.r.l. conta più di 3.000 clienti e continua ad affacciarsi al mercato con la stessa attenzione ai valori di qualità dei prodotti distribuiti, di precisione e velocità nella composizione degli ordini e di una passione tutta italiana.

Konfit s.r.l. was founded more than 20 years ago, in 2005, as a commercial initiative designed for the distribution of products in the field of fittings for pneumatic systems. The structure has grown over the years and in 2014 both the company name and the corporate structure were adapted to the current reality. Today, Konfit Italia s.r.l. has more than 3,000 customers and continues to approach the market with the same attention to the quality of the products it distributes, precision and speed in order fulfillment, and an all-Italian passion.

Konfit s.r.l. wurde vor mehr als 20 Jahren, im Jahr 2005, als Handelsunternehmen für den Vertrieb von Produkten im Bereich der Fittings für pneumatische Anlagen gegründet. Die Struktur ist im Laufe der Jahre gewachsen, und 2014 wurden sowohl die Firmierung als auch die Gesellschafterstruktur an die heutigen Gegebenheiten angepasst. Heute zählt Konfit Italia s.r.l. mehr als 3.000 Kunden und präsentiert sich weiterhin auf dem Markt mit demselben Fokus auf die Qualität der vertriebenen Produkte, auf Präzision und Schnelligkeit bei der Auftragszusammenstellung sowie mit einer ganz italienischen Leidenschaft.

Konfit s.r.l. a été fondée il y a plus de 20 ans, en 2005, comme une initiative commerciale destinée à la distribution de produits dans le secteur des raccords pour installations pneumatiques. La structure s'est développée au fil des ans et, en 2014, tant la raison sociale que la structure sociétaire ont été adaptées à la réalité actuelle. Aujourd'hui, Konfit Italia s.r.l. compte plus de 3 000 clients et continue de se présenter sur le marché avec la même attention portée aux valeurs de qualité des produits distribués, à la précision et à la rapidité dans la préparation des commandes, ainsi qu'avec une passion purement italienne.

Konfit s.r.l. fue fundada hace más de 20 años, en 2005, como una iniciativa comercial concebida para la distribución de productos en el sector de la racorería para instalaciones neumáticas. La estructura ha crecido a lo largo de los años y, en 2014, tanto la razón social como la composición societaria se adecuaron a la realidad actual. Hoy en día, Konfit Italia s.r.l. cuenta con más de 3.000 clientes y sigue presentándose en el mercado con la misma atención a los valores de calidad de los productos distribuidos, la precisión y rapidez en la preparación de los pedidos, y una pasión totalmente italiana.

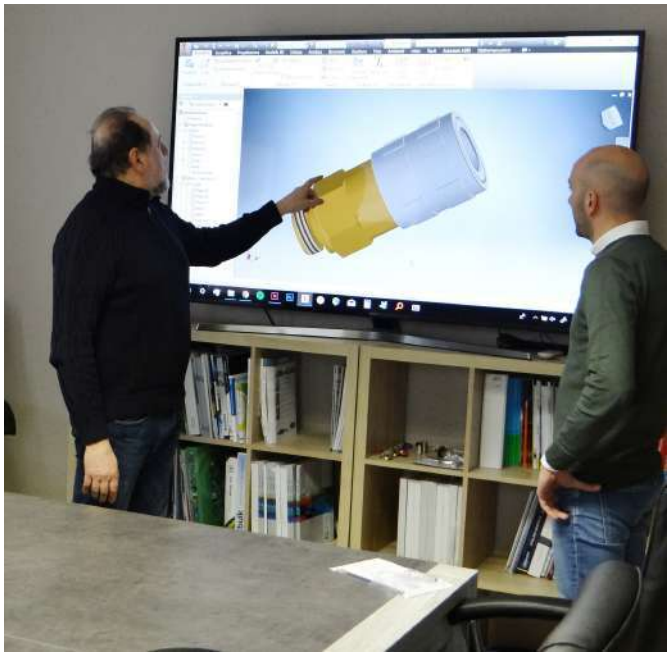

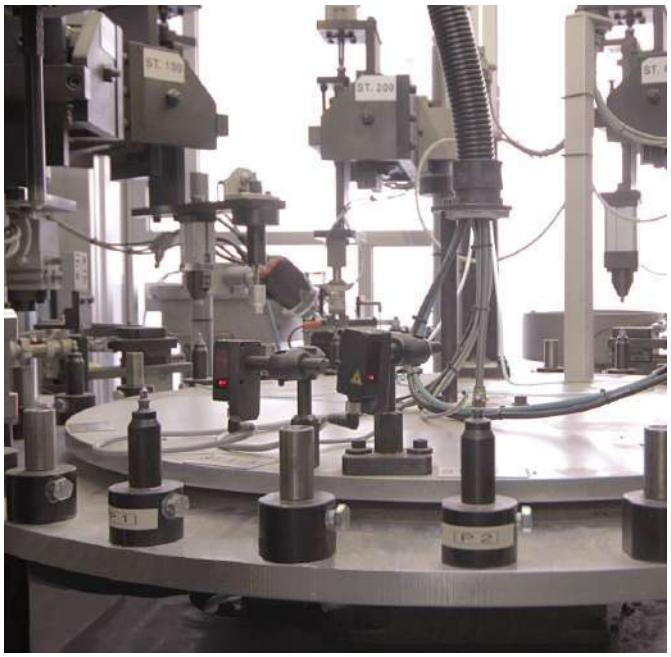

Konfit Italia s.r.l., oltre all'ampia gamma di prodotti presenti a catalogo, è in grado di realizzare raccordi speciali su disegno del cliente; contemporaneamente, tramite l'ufficio tecnico interno all'azienda, può sviluppare progetti personalizzati. La maggior parte degli articoli presenti nel catalogo sono prodotti e assemblati internamente o realizzati da aziende italiane.

Konfit Italia s.r.l., in addition to the wide range of products available in the catalog, is capable of manufacturing special fittings based on customer drawings. Furthermore, through its in-house technical department, the company can develop customized projects. The majority of the items in the catalog are produced and assembled in-house or manufactured by Italian companies.

Neben dem breiten Produktsortiment im Katalog ist Konfit Italia s.r.l. in der Lage, Sonderfittings nach Kundenzeichnung zu fertigen; gleichzeitig kann das Unternehmen über sein internes technisches Büro maßgeschneiderte Projekte entwickeln. Der Großteil der Katalogartikel wird intern produziert und montiert oder von italienischen Unternehmen hergestellt.

Outre la vaste gamme de produits présents au catalogue, Konfit Italia s.r.l. est en mesure de réaliser des raccords spéciaux sur plan du client ; parallèlement, grâce au bureau technique interne de l'entreprise, elle peut développer des projets personnalisés. La plupart des articles du catalogue sont produits et assemblés en interne ou réalisés par des entreprises italiennes.

Además de la amplia gama de productos presentes en el catálogo, Konfit Italia s.r.l. tiene la capacidad de fabricar racores especiales bajo plano del cliente; al mismo tiempo, a través de la oficina técnica interna de la empresa, puede desarrollar proyectos personalizados. La mayor parte de los artículos del catálogo son producidos y ensamblados internamente o fabricados por empresas italianas.

Più di 9.000 articoli sono sempre disponibili nei nostri magazzini, permettendo in questo modo la rapida preparazione degli ordini per un'evasione in 48 ore, sia in Italia che all'estero. La forza di Konfit Italia s.r.l. è costituita proprio dalla sua elastica capacità di soddisfare le richieste del cliente, per piccole e grandi quantità, in breve tempo, con altissima flessibilità. I prelievi dai nostri magazzini sono gestiti con computer palmari e la logistica per la movimentazione delle merci si avvale di sistemi informatici di ultima generazione, che riducono la percentuale di errore e velocizzano il processo di spedizione.

Over 9,000 items are always in stock in our warehouses, allowing for rapid order preparation and dispatch within 48 hours, both in Italy and abroad. Konfit Italia s.r.l.'s strength lies in its versatile ability to meet customer demands for both small and large quantities in a short time, with extreme flexibility. Warehouse picking is managed using handheld terminals, and goods handling logistics relies on state-of-the-art IT systems, which reduce error rates and speed up the shipping process.

Über 9.000 Artikel sind ständig in unseren Lagern vorrätig, was eine schnelle Auftragszusammenstellung und einen Versand innerhalb von 48 Stunden ermöglicht, sowohl in Italien als auch im Ausland. Die Stärke von Konfit Italia s.r.l. liegt genau in der anpassungsfähigen Fähigkeit, Kundenwünsche für kleine und große Mengen in kurzer Zeit und mit höchster Flexibilität zu erfüllen. Die Kommissionierung in unseren Lagern wird mit Handscannern gesteuert, und die Warenlogistik nutzt modernste IT-Systeme, die die Fehlerquote senken und den Versandprozess beschleunigen.

Plus de 9.000 articles sont toujours disponibles dans nos entrepôts, permettant ainsi une préparation rapide des commandes pour une expédition sous 48 heures, aussi bien en Italie qu'à l'étranger. La force de Konfit Italia s.r.l. réside justement dans sa capacité d'adaptation pour satisfaire les demandes des clients, pour de petites comme de grandes quantités, dans des délais courts et avec une très grande flexibilité. Les prélèvements dans nos entrepôts sont gérés à l'aide de terminaux portables et la logistique de manutention des marchandises s'appuie sur des systèmes informatiques de dernière génération, qui réduisent le taux d'erreur et accélèrent le processus d'expédition.

Más de 9.000 artículos están siempre disponibles en nuestros almacenes, permitiendo así la rápida preparación de los pedidos para su expedición en 48 horas, tanto en Italia como en el extranjero. La fuerza de Konfit Italia s.r.l. reside precisamente en su capacidad de adaptación para satisfacer las solicitudes de los clientes, para pequeñas y grandes cantidades, en poco tiempo y con altísima flexibilidad. El picking en nuestros almacenes se gestiona con terminales portátiles y la logística para el movimiento de mercancías utiliza sistemas informáticos de última generación, que reducen el porcentaje de errores y agilizan el proceso de envío.

L'offerta di prodotti è rivolta principalmente ai distributori di pneumatica, articoli tecnici industriali, utensilerie, ferramenta industriali. Konfit Italia s.r.l. a socio unico copre capillarmente il mercato italiano, e serve clienti in 49 paesi in tutto il mondo.

The product range is aimed primarily at distributors of pneumatics, industrial technical supplies, tool shops, and industrial hardware stores. Konfit Italia s.r.l. provides extensive coverage of the Italian market and serves customers in 49 countries worldwide.

Das Produktangebot richtet sich hauptsächlich an Händler für Pneumatik, technischen Industriebedarf, Werkzeuge und Industrie-Eisenwaren. Konfit Italia s.r.l. deckt den italienischen Markt flächendeckend ab und beliefert Kunden in 49 Ländern weltweit.

L'offre de produits s'adresse principalement aux distributeurs de pneumatique, d'articles techniques industriels, d'outillage et de quincaillerie industrielle. Konfit Italia s.r.l. couvre l'ensemble du marché italien et sert des clients dans 49 pays à travers le monde.

La oferta de productos está dirigida principalmente a distribuidores de neumática, suministros técnicos industriales, tiendas de herramientas y ferretería industrial. Konfit Italia s.r.l. cubre de manera capilar el mercado italiano y atiende a clientes en 49 países de todo el mundo.

Per informazioni sulla nostra rete commerciale nazionale ed internazionale contattateci ai seguenti indirizzi e-mail o numeri di telefono:

For further informations on our national and international commercial network please contact us on the following e-mail addresses and telephone numbers:

Weitere Informationen zu unseren nationalen und internationalen Vertriebsnetz kontaktieren Sie uns unter der folgenden E-Mail-Adressen oder Telefonnummern:

Pour renseignements sur notre réseau commerciale nationale et internationale n'hésitez pas à nous contacter aux adresses suivantes ou numéros de téléphone:

Para más información sobre nuestra red comercial nacional e internaciónal, póngase en contacto con nosotros a través de las siguientes direcciones o números de teléfono:

Commercial office:
ITALY: info@konfit.it
ABROAD: commerciale2@konfit.it

WEBSITE: www.konfit.it
TEL: +39 030 89 72 167

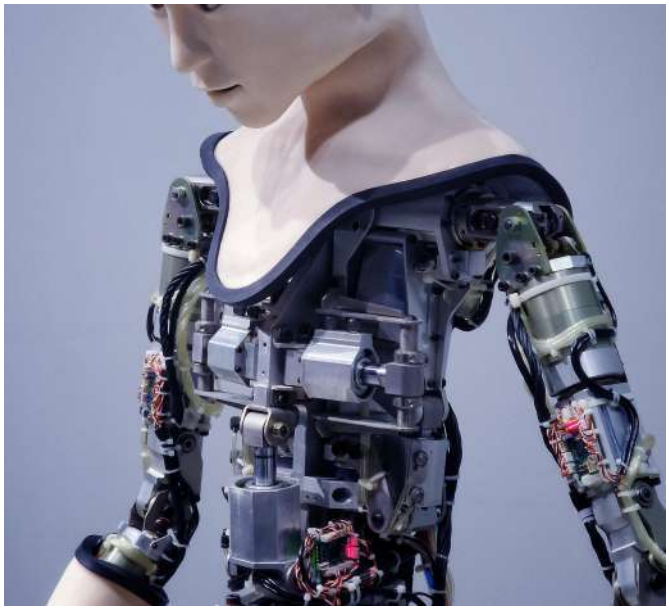

PREMESSA

Nell'era dell'industria 4.0 il ricorso all'automazione nei sistemi di produzione investe aziende di tutte le dimensioni, dall'artigianato al grande complesso. La pneumatica è un valido sostegno alla risoluzione veloce, economica e razionale dei problemi, sia semplici che complessi. Grazie alla grande varietà e caratteristiche dei suoi componenti, quali semplicità, sicurezza, affidabilità, integrabilità con altre tecnologie (meccatronica), la pneumatica è il mezzo applicativo più usato.
Konfit Italia srl segue attentamente gli sviluppi del mercato della meccatronica e con i propri prodotti si propone come struttura di servizio di riferimento nell'accessoristica pneumatica.

GENERAL CONSIDERATION

In the era of industry 4.0, the use of automation in production systems invests companies of all sizes, from craftsmanship to the large complex. Pneumatics is a valid support for the fast, economic and rational resolution of problems, both simple and complex. Thanks to the great variety and characteristics of its components, such as: simplicity, safety, reliability, integration with other technologies (mechatronics), pneumatics is the most used application.
Konfit Italia srl follows closely the developments of the mechatronics market and with its products is proposed as a service structure for reference in pneumatic accessories.

ALLGEMEINES

Im Zeitalter der Industrie 4.0 war der Rückgriff auf die Automatisierung in der Produktionssysteme investiert Unternehmen aller Größen, Vom Handwerk zur großen Anlage. Pneumatik ist eine gültige Unterstützung für schnelle Auflösung, wirtschaftliche und rationale Probleme, sowohl einfache als auch Komplexe. Dank der großen Vielfalt und Eigenschaften der seine Komponenten, wie Einfachheit, Sicherheit, Zuverlässigkeit, Integrierbarkeit mit anderen Technologien (Mechatronik), der Pneumatik ist das am häufigsten verwendete Anwendungsmedium. Konfit Italia srl verfolgt die Marktentwicklungen sorgfältig Mechatronik und mit seinen Produkten wird als vorgeschlagen Referenz Service-Struktur im Zubehör Pneumatisch.

INTRODUCTION

À l'ère de l'industrie 4.0, l'utilisation de l'automatisation dans les systèmes de production investit les entreprises de toutes tailles, de l'artisanat au grand complexe. La pneumatique est un support valable pour la résolution rapide, économique et rationnelle des problèmes, à la fois simples et complexes. Merci à la grande variété et les caractéristiques de ses composants, tels que: la simplicité, la sécurité, la fiabilité, l'intégration avec d'autres technologies (mécatronique), la pneumatique est l'application la plus utilisée.Konfit Italia srl suit attentivement le développement du marché électronique et avec ses propres produits s'établi comme une structure de services référence au sein des accessoires au sein des accessoires au sein des accessoires au sein des accessoires pneumatiques.

PREMISA

En la era de la industria 4.0 recurrir a la automación de los sistemas de producción invierte en empresas de todas las dimensiones, desde la artesanía hasta el grande complejo. La neumática es un valioso apoyo para soluciones rápidas, económicas y racionales a problemas, simples o complejos. Gracias a la gran variedad y características de sus componentes, como: sencillez, seguridad, fiabilidad, integración con otras tecnologías (mecatrónica), la neumática es el medio aplicativo más utilizado. Konfit Italia srl sigue atentamente el desarrollo del mercado mecatrónico y con sus propios productos se establece como una estructura de servicios de referencia dentro de los accesorios neumáticos.

Simbologia pneumatica - Pneumatic symbols - Pneumatische symbole - Symbologie pneumatique - Simbología neumática

- Manometro - Manometer - Manometer - Manomètre - Manómetros
- Valvola di esclusione - Exclusion valve - Ausschaltenventile - Soupape d'exclusion - Válvula cortafuegos
- Linea - Line - Linie - Ligne - Linea
- Filtro - Filter - Filter - Filtre - Filtro
- Refrigeratore - Cooler - Kuehler - Réfrigérateur - Refrigerador
- Separatore di condensa con spurgo automatico - Condensate separator with automatic washout - Kondensatscheider mit automatische Spülen - Séparateur de condensat avec purge automatique - Separador de condensados con purga automática
- Essiccatore - Dryer - Trockner - Séchoir - Desecador
- Lubrificatore - Lubricator - Ölpresse - Graisseur - Lubricador
- Flusso pneumatico - Pneumatic flow - Pneumatikstrom - Flux pneumatique - Reguladores de flujo
- Compressore - Compressor - Kompressor - Compresseur - Compresor
- Sorgente di pressione o di energia - Pressure or energy source - Druck- oder Energiequelle - Source de pression ou d'énergie - Fuente de presión o energía
- Motore elettrico - Electric motor - Elektromotor - Moteur électrique - Electromotor
- Serbatoio pressurizzato - Pressurised tank - Drucktank - Réservoir sous pression - Tanque presurizado

Temperatura

0 K = zero assoluto

0°C = 32°F punto di fusione del ghiaccio a pressione atmosferica

- Scala Kelvin: chiamata anche scala termodinamica, è impiegata in fisica.
- Scala Celsius: scala di temperatura usata dalla maggioranza delle nazioni. La temperatura in gradi Celsius è normalmente detta temperatura in gradi centigradi.
- Scala Fahrenheit: scala di temperatura usata da alcuni paesi freddi, dove lo stato termico dell'atmosfera è generalmente di poco superiore o di poco inferiore a quello del ghiaccio. L'uso della scala Celsius porterebbe l'inconveniente di dover far precedere al numero, misura dalla temperatura, il segno + o -

Conversione di temperatura:

La variazione di temperatura di 1 grado nella scala Celsius equivale a:
Variazione di 1 grado nella scala Kelvin;
Variazione di 1,8 gradi nella scala Fahrenheit.

Temperature

0 K = absolute zero

0°C = 32°F melting point of ice at atmospheric pressure

- Kelvin scale: also called thermodynamic scale, is used in physics.
- Celsius scale: the temperature scale most used throughout the nations, and is called Celsius degrees temperature.
- Fahrenheit scale: used in some cold nations, where the atmosphere thermal status is usually a little upper or lower than the ice one. Using the Celsius scale, you have to put + or - immedialtely before the number, indicating the temperature.

Temperature converting:

Temperature variation of 1°C is equal to:
Variation of 1 degree in Kelvin scale
Variation of 1,8 degrees in Fahrenheit scale

Temperatur

0 K = absoluter Nullpunkt

0°C= 32°F Schmelzpunkt des Eises bei Atmosphärendruck

- Kelvin Temperaturskala: auch als thermodynamische Waage kennen, wird in der Physik verwendet.
- Celsius Temperaturskala: die am meisten Temperaturskalen verwendet , heißt Celsius Grad Temperaturen.
- Fahrenheit Temperaturskala: in manchen kalten Ländern verwendet, wo die Atmosphäre thermischen Status ist in der Regel ein wenig obere oder untere als das Eis ein. Mit der CelsiusSkala, müssen Sie schreiben + oder - immedialtely vor der Nummer, dass der Temperaturen meldet.

Konvertierung des Temperatures:

Temperatur Variation von 1 ° C beträgt:
Variation von 1 Grad im Kelvin Temperaturskala.
Variation von 1,8 Grad im Celsius Temperaturskala.

Température

0K = zéro absolu

0°C= 32°F point de fusion de la glace à la pression atmosphérique

- Échelle Kelvin: aussi appelée échelle thermodynamique, elle est utilisée en physique.
- Échelle Celsius: échelle de température utilisée par la plupart des nations. La température en degrés Celsius est normalement dite température en degrés centigrades.
- Échelle Fahrenheit: échelle de température utilisée surtout par quelques pays froids, où l'état thermique de l'atmosphère est juste au-dessus ou en dessous de celui de la glace. L'utilise de l'échelle Celsius ne serait pas pratique parce que on devrait faire précéder le symbole + ou – au numéro

Conversion de température:

La variation de température de 1 degré dans l'échelle Celsius est équivalente à :
Variation de 1 degré dans l'échelle Kelvin ;
Variation de 1,8 degré dans l'échelle Fahrenheit.

Temperatura

0 K = cero absoluto

0°C = 32°F punto de fusión del hielo a presión atmosférica

- Escala Kelvin: también llamada escala termodinámica, se utiliza en física.
- Escala Celsius: escala de temperatura utilizada por la mayoría de las naciones. La temperatura en grados Celsius es normalmente dicha temperatura en grados centigrados.
- Escala Fahrenheit: escala de temperatura utilizada en algunos paises fríos, donde el estado térmico de la atmósfera es generalmente de poco superior o de poco inferior al estado del hielo. El uso tendría el inconveniente de deber de hacer que el signo + o – preceda el número, misura de la temperadura.

Conversión de la temperatura:

La variación de temperatura de 1 grado en la escala Celsius conresponde a:
Variación de 1 grado en la escala Kelvin;
Variación de 1,8 grados en la escala Fahrenheit.

Le relazioni di conversione valgono:

Conversing relations are as follow:

Las relaciones de conversión son las siguientes:

Konvertierung Beziehungen sind wie folgt:

Les relations de conversion valent:

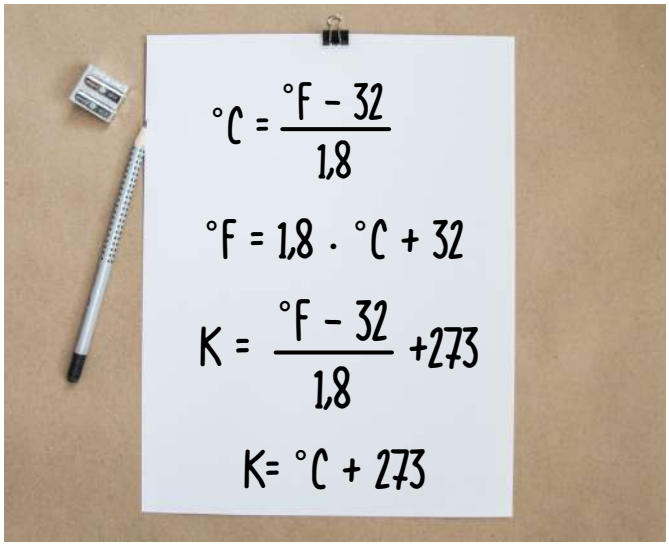

Kelvin	Celsius	Fahrenheit
0 K	- 273,15 °C	- 459,67 °F
273,15 K	0 °C	32 °F

Quantità - Quantity - Quantität Quantité - Cantidad	Unità - Unit - Einheit Unité - Unidad	Simbolo - Sign - Symbol Signe - Simbolo
Volume - Volume - Volumen Volume - Volumen	m^3	V
Frequenza - Frequency - Frequenz Fréquence - Frecuencia	u	Hz
Forza - Force - Stärke Force - Fuerza	Newton	N
Pressione - Pressure - Druck Pression - Presión	Pascal (N/m^2)	Pa
Energia e Lavoro - Energy - Energie Energie et travail - Energia	Joule (N • m)	J
Potenza - Power - Leistung Puissance - Potencia	Watt (J/s)	W

Unità di misura del SI

Units of measurement of the SI

Maßeinheiten des SI

Unités base du SI

Unidad de medida que usa SI

Quantità - Quantity - Quantität - Quantité - Cantidad	Unità - Unit - Einheit - Unité - Unidad	Simbolo - Sign - Symbol - Symbole - Simbolo
Lunghezza - Lenght - Länge - Longueur - Longitud	Metro - Meter - Meter - Mètre - Metro	m
Massa - Mass - Masse - Masse - Masa	Kilogrammo - Kilogram - Kilogramm - Kilogramme - Kilogramos	kg
Tempo - Time - Zeit - Temps - Tiempo	Secondo - Second - Sekunde - Seconde- Segundo	s
Intensità di corrente elettrica - Electricity intensity - Elektrischer Strom Intensität - Intensité du courant électrique - Intensidad de la corriente eléctrica	Ampere - Ampere - Ampere - Ampère - Amperio	A
Temperatura termodinamica - Thermodynamic temperature - Kelvin-Temperatur - Température thermodynamique - Temperatura termodinámica	Kelvin - Kelvin - Kelvin - Kelvin - Kelvin	K
Quantità di sostanza - Amount of substance - Stoffquantität - Quantité de matière - Cantidad de sustancia	Mole - Mol - Mole - Mole - Mol	mol
Intensità luminosa - Light intensity - Lichtstärke - Intensité lumineuse - Intensidad luminosa	Candela - Candela - Candela - Candela - Candela	cd

Tabella di conversione pressione

Pressure conversion table

Druck Umrechnungstabelle

Tableau de conversion pression

Tabla de conversión presión

Pressione Pressure	Pa (N/m²)	Kg/cm²	atm	at	bar	b aria	psi	torr mmHg	InHg
Pa (N/m²)	1	$1{,}02 \cdot 10^{-5}$	9,87·10-6	$1{,}02 \cdot 10^{-5}$	10^{-5}	10	$1{,}45 \cdot 10^{-4}$	$7{,}5 \cdot 10^{-3}$	$2{,}85 \cdot 10^{-4}$
Kg/cm²	$9{,}8 \cdot 10^{-4}$	1	0,968	0,9997	0,98	$9{,}8 \cdot 10^{-5}$	14,22	735,3	28,9
atm	101,325	1,033	1	1,03	1,01	$1{,}01 \cdot 10^{-6}$	14,7	760	29,9
at	98066,5	1,0003	0,968	1	0,981	$9{,}81 \cdot 10^{-5}$	14,22	736	28,97
bar	10^{5}	1,02	0,987	1,02	1	106	14,5	750	29,52
b aria	10^{-1}	$1{,}02 \cdot 10^{-6}$	$9{,}87 \cdot 10^{-7}$	$1{,}02 \cdot 10^{-6}$	10^{-6}	1	$1{,}45 \cdot 10^{-5}$	$7{,}5 \cdot 10^{-4}$	$2{,}95 \cdot 10^{-5}$
psi	6,89	$7{,}03 \cdot 10^{-2}$	0,068	0,0703	0,0689	$6{,}89 \cdot 10^{-4}$	1	51,68	2,04
torr mmHg	133,322	$1{,}36 \cdot 10^{-3}$	$1{,}32 \cdot 10^{-3}$	$1{,}36 \cdot 10^{-3}$	$1{,}33 \cdot 10^{-3}$	$1{,}33 \cdot 10^{-3}$	0,0193	1	0,0394
InHg	3,39	$3{,}46 \cdot 10^{-2}$	0,0335	0,0345	0,0339	$3{,}39 \cdot 10^{4}$	0,491	25,4	1

Pressione

Viene indicata con (p) ed è la grandezza fisica che sta ad indicare la distribuzione di una forza sulla superficie a cui essa è applicata. Nel caso di fluidi (gas, vapore, liquido, ecc.) ne caratterizza lo stato ed è data dalla forza che agisce staticamente sull'unità di area di un elemento fluido. Pertanto la pressione (p) è la forza (F) esercitata da un fluido in direzione perpendicolare sull'unità di superficie (A) di un corpo, e cioè:

$$p = \frac{F}{A}$$

Nel sistema SI la pressione è misurata in newton (N) su m²

$$p = \frac{N}{m^2}$$

A tale unità si assegna il nome di Pascal (Pa)

$$1Pa = \frac{1N}{m^2}$$

In pratica, essendo il Pascal un'unità di misura estremamente piccola, vengono generalmente utilizzati i multipli quali kPa o preferibilmente il bar (1 bar= 10^5 Pa) unità ammessa dal sistema SI.
Per i paesi anglosassoni l'unità di misura utilizzata è il "psi" (libbra/pollice²).
1 psi = 0,07 bar 14,5 psi = 1,00 bar

La pressione, nelle applicazioni correnti delle trasmissioni pneumatiche, viene d'abitudine ancora misurata in bar.
La tabella di seguito rappresenta la comparazione fra le unità di misura:

Pressioni	KPa	bar	psi	kg/cm²
1 kPa	1	0,01	0,145	0,0102
1 bar	100	1	14,5	1,02
1 psi	6,9	0,069	1	0,07
1 kg/cm²	98	0,0981	14,2	1

Pressure

The pressure is denoted by (p) and is the physical size, the distribution shows a force on the surface to which it is applied. In the case of fluids (gas, vapor, liquid, etc.) characterizes the state and is given by force acting statically on the unit of area of a fluid element. Therefore the pressure (p) is the force (F) exerted by a fluid in a perpendicular direction unit area (A) of a body, that is:

$$p = \frac{F}{A}$$

In the SI system, the pressure is measured in newtons (N) per square meter

$$p = \frac{N}{m^2}$$

That unit is assigned the name of Pascal (Pa)

$$1Pa = \frac{1N}{m^2}$$

Pascal is a unit of measure extremely small, so are generally used multiples such as kPa, or preferably the bar (1 bar = 105 Pa), units accepted by the SI-system.
For Anglo-Saxon countries the unit of measure used is the "psi" (pounds/inch2) **1 psi = 0,07 bar 14,5 psi = 1,00 bar**
Pressure, current applications of pneumatic transmission is, of habit, still measured in bar.
The schedule represents the comparison between the units of measurement:

Pressure	KPa	bar	psi	kg/cm²
1 kPa	1	0,01	0,145	0,0102
1 bar	100	1	14,5	1,02
1 psi	6,9	0,069	1	0,07
1 kg/cm²	98	0,0981	14,2	1

Druck

Der Druck wird mit (p) bezeichnet und ist die physikalische Größe, die Verteilung einer Kraft zeigt auf der Oberfläche, auf die es angewendet wird. Im Falle von Flüssigkeiten (Gas, Dampf, Flüssigkeit, etc.)
charakterisiert den Zustand und wird durch statisch wirkende Kraft auf die Einheit der Fläche eines flüssigen Element gegeben. Daher ist der Druck (p) die Kraft (F) durch ein Fluid in einer Richtung senkrecht Flächeneinheit ausgeübt (A) eines Körpers, nämlich:

$$p = \frac{F}{A}$$

In dem SI-System wird der Druck in newton (N) pro Quadratmeter gemessen $p = \frac{N}{m^2}$

Einheit ist, dass Sie den Namen des Pascal (Pa) zugeordnet $1Pa = \frac{1N}{m^2}$

Pascal ist ein Maßeinheit sehr klein, so sind in der Regel ein Vielfaches wie kPa oder vorzugsweise bar (1 bar =105 Pa) verwendet wird, SI-Einheiten durch das System akzeptieren. Für den angelsächsischen Ländern die verwendete Maßeinheit ist die "psi" (Pfund/Zoll2).
1 psi = 0,07 bar **14,5 psi = 1,00 bar**
Druck, aktuelle Anwendungen der pneumatischen Übertragung ist, der Gewohnheit, auch inbargemessen.
Die Tabelle stellt den Vergleichzwischen den Maßeinheiten.

Druck	KPa	bar	psi	kg/cm²
1 kPa	1	0,01	0,145	0,0102
1 bar	100	1	14,5	1,02
1 psi	6,9	0,069	1	0,07
1 kg/cm²	98	0,0981	14,2	1

Presión

Se indica con (p) y es la magnitud física que indica la distribución de una fuerza en la superficie a la cual se aplica. En el caso de fluidos (gases, vapor, líquido, etc.) caracteriza su estado y es la fuerza que actúa estáticamente en la unidad de área de un elemento fluido. Por lo tanto, la presión (p) es la fuerza (F) ejercida por un fluido en una dirección perpendicular en la unidad de superficie (A) de un cuerpo, o sea:

$$p = \frac{F}{A}$$

En el sistema SI, la presión se mide en newtons (N) por m² $p = \frac{N}{m^2}$

Esta unidad recibe el nombre de Pascal (Pa) $1Pa = \frac{1N}{m^2}$

En la práctica, siendo el Pascal una unidad de medida extremadamente pequeña, generalmente se utilizan múltiplos como kPa o preferiblemente el bar (1 bar = 10^5 Pa), unidad permitida por el sistema SI.
Para los países anglosajones, la unidad de medida utilizada es el "psi" (libra/pulgada²).
1 psi = 0,07 bar **14,5 psi = 1,00 bar**
La presión, en aplicaciones actuales de transmisiones neumáticas, todavía se mide habitualmente en barras. La tabla a continuación representa la comparación de las unidades de medidas:

Presión	KPa	bar	psi	kg/cm²
1 kPa	1	0,01	0,145	0,0102
1 bar	100	1	14,5	1,02
1 psi	6,9	0,069	1	0,07
1 kg/cm²	98	0,0981	14,2	1

Pression

Elle est indiquée avec (p) et c'est la grandeur physique qui indique la distribution d'une force sur une surface à laquelle elle est appliquée. Dans le cas des fluides (gaz, vapeur, liquide, etc.) elle en caractérise l'état et elle est donnée par la force qui agit statiquement sur l'unité d'area d'un élément fluide. Donc la pression (p) est la force (F) appliquée par un fluide dans une direction perpendiculaire sur l'unité de surface (A) d'un corps, c'est-à-dire:

$$p = \frac{F}{A}$$

Dans le système SI la pression est mesurée en newton (N) sur m2 $p = \frac{N}{m^2}$

Cette unité reçoit le nom de Pascal (Pa) $1Pa = \frac{1N}{m^2}$

En pratique, étant le Pascal une unité de mesure extrêmement petite, généralement on utilise multiples comme kPa ou préférablement le bar (1 bar = 105 Pa), unité admise par le SI.
Pour les pays anglo-saxons l'unité de mesure utilisée est le psi (livre/pouce2)
1 psi = 0,07 bar **14,5 psi = 1,00 bar**
La pression, dans les applications courants des transmissions pneumatiques, est encore d'habitude mesurée en bar. Le tableau suivant représente le comparaison entre les unités de mesure:

Pression	KPa	bar	psi	kg/cm²
1 kPa	1	0,01	0,145	0,0102
1 bar	100	1	14,5	1,02
1 psi	6,9	0,069	1	0,07
1 kg/cm²	98	0,0981	14,2	1

Portata del Gas: Normal litro (nl)

Nel sistema SI la portata dei gas, e perciò dell'aria, viene espressa in:

m^3/s o m^3/h (portata volumetrica) **kg/s o kg/min (portata massima)**

In pratica in pneumatica si fa riferimento all'aria allo stato libero e perciò viene impiegato il normal litro, indicato simbolicamente nl (è preferibile impiegare la enne minuscola per non confonderla con la N di Newton).
Impiegando come unità di misura di volume il metro cubo, si parlerà di normal metro cubo (nm^3).

Portata: Si definisce portata volumetrica **Q** il volume di fluido che nell'unità di tempo passa attraverso una data sezione.

$$Q = \frac{V}{t} \frac{m^3}{s}$$

La portata può essere calcolata moltiplicando la velocità **u** del fluido per l'area **A** della sezione di passaggio: **Q = u • A**

Essendo la velocità **u** espressa in m/s e l'area **A** in m^2, inserendo le suddette unità di misura si ha: $\frac{m}{s} m^2 = m^3/s$ *perciò* $Q = u \cdot A \; m^3/s$

Nel sistema SI l'unità di misura della portata oltre ad essere espressa in m^3/s, è ammesso esprimerla in l/s (litri al secondo) dove: **1 l/s = 1 dm^3/s.**

Calcolare la portata di un fluido gassoso è complesso dato che la sua velocità **u** è caratterizzata da molti parametri dovuti alla sua comprimibilità.
Il diagramma (Fig. 1) mostra la relazione tra pressione e portata per un orifizio avente sezione equivalente di 1 mm^2.

Gas Flow: Normal liter (nl)

In the SI system, the gas flow, and therefore the air, is expressed as:

m^3/s o m^3/h (volumetric flow rate) **kg/s o kg/min (mass flow rate)**

In practice it refers to fresh air in the free state and therefore it uses the normal liter, indicated symbolically nl (it is preferable to use the tiny-year-old not to be confused with the N of Newton). Using as the unit of volume the cubic meter, it is called the normal cubic meter (nm^3). The above unit is generalized and, because of its convenience, is unlikely to be abolished.
Maybe it will eventually be admitted even by the SI as has happened to the bar.

Flow rate: Si System defines volumetric flow rate **Q**, the volume of fluid that the unit of time passes through a given section.

$$Q = \frac{V}{t} \frac{m^3}{s}$$

The flow rate can be calculated by multiplying the speed **u** of the fluid to the area **A** of the passage section: **Q = u • A**
Since the velocity **u** expressed in m/s and the area **A** in m^2, by inserting the said units of measure we have: $\frac{m}{s} m^2 = m^3/s$ *so* $Q = u \cdot A \; m^3/s$

In the SI unit of flow measurement as well be expressed in m^3/s, is allowed to express in l/s (liters per second) where: **1 l/s = 1 dm^3/s.**

Calculate the flow of a gaseous fluid is complex since its velocity **u** is characterized by many parameters due to its compressibility.
The following diagram (Fig.1) shows the reaction between pressure and flow with an orifice effective area of 1 mm^2.

Gasstrom: Normal liter (nl)

Im SI-System, wird der Gasstrom, und daher wird die Luft, ausgedrückt als:

m^3/s o m^3/h (Volumenstrom) **kg/s o kg/min (massenstrom)**

In der Praxis bezieht sich auf frische Luft im freien Zustand und deshalb nutzt den normalen Liter, symbolisch angedeutet nl (es ist vorzuziehen, den winzigen-Jährige nicht mit dem N von Newton verwechseln verwenden). Mit wie die Einheit des Volumens der Kubikmeter, wird sie als die normale Kubikmeter (nm^3). Das obige Gerät ist generalisiert und wegen ihrer Bequemlichkeit, ist unwahrscheinlich, abgeschafft werden. Vielleicht wird es irgendwann auch von der SI aufgenommen zu werden als in der Bar passiert ist.

Strom: SI-System definiert Volumenfließrate **Q**, das Volumen des Fluids, dass die Zeiteinheit durch einen bestimmten Abschnitt verläuft.

$$Q = \frac{V}{t} \frac{m^3}{s}$$

Die Strömungsgeschwindigkeit kann durch Multiplizieren der Geschwindigkeit des Fluids **u** des Fluids zu dem Bereich **A** in dem Kanalabschnitt berechnet werden: **Q = u • A**
Da die Geschwindigkeit **u** ausgedrückt in m/s und der Bereich **A** m^2, indem die Maßeinheiten wobei gilt:

$\frac{m}{s} m^2 = m^3/s$ *sowie* $Q = u \cdot A \; m^3/s$

In der SI-Einheit der Strömung sowie in m^3/s ausgedrückt werden kann, darf in l/s (Liter pro Sekunde), wo zum Ausdruck bringen: **1 l/s = 1 dm^3/s.**
Berechnen der Strömung eines gasförmigen Fluids ist komplex, da seine Geschwindigkeit **u** von vielen Parametern durch seine Kompressibilität gekennzeichnet ist. Das folgende Diagramm (Fig.1) zeigt die Reaktion zwischen Druck und Durchfluss mit einer Öffnung effektive Fläche von 1 mm^2.

Débit de gaz: Normal litre (nl)

Dans le système SI le débit de gaz est exprimé en :

m^3/s o m^3/h (débit volume) **kg/s o kg/min (débit maximal)**

Dans le cas concret, en pneumatique on regarde l'air à l'état libre et donc on utilise le normal litre, indiqué symboliquement nL (on préfère utiliser l'n minuscule pour ne pas se tromper avec la N de Newton). En utilisant comme unité de mesure le mètre cube, on parle de normal mètre cube (nm^3).

Débit: On définit débit volumétrique Q le volume de fluide qui dans l'unité de temps passe à travers une section donnée.

$$Q = \frac{V}{t} \frac{m^3}{s}$$

Le débit peut être calculé en multipliant la vitesse **u** du fluide pour l'area **A** de la section de passage: **Q=u • A**
En étant la vitesse u exprimée en m/s et l'area **A** en m^2, si on insère les susmentionnées unités de mesure on a:

$\frac{m}{s} m^2 = m^3/s$ *de ce chef* $Q = u \cdot A \; m^3/s$

Dans le système SI l'unité de mesure du débit de gaz, en plus d'être exprimée en m^3/s, peut être considérée aussi en L/s (litres au second) où: **1 l/s = 1 dm^3/s.**

Calculer le débit d'un fluide gazeux est complexe parce que sa vitesse **u** est caractérisée par différents paramètres dus à sa compressibilité. Le diagramme (Fig. 1) montre la relation entre la pression et le débit un orifice ayant une section équivalente de 1 mm^2.

Caudal de gas: Normal litro (nl)

En el sistema SI, la velocidad de flujo del gase y, por lo tanto, del aire, se expresa en:

m^3/s o m^3/h (flujo volumétrico) **kg/s o kg/min (gasto másico)**

En la práctica, en la neumática se refiere al aire en el estado libre y por lo tanto se usa el litro normal, indicado simbólicamente nl (es preferible usar el enne minúsculo para no confundirlo con el N de Newton). Usando como una unidad de medida de volumen el metro cúbico, hablaremos del metro cúbico normal (nm^3).

Caudal: Se llama caudal volumétrico **Q** el volumen de flujo que en la unidad de tiempo pasa a través de una sección dada.

$$Q = \frac{V}{t} \frac{m^3}{s}$$

El caudal se puede calcular multiplicando la velocidad **u** del fluido para el área **A** de la sección de paso: **Q=u • A**
Como la velocidad **u** se espresa en m/s y el área **A** en m^2, al insertar las unidades de medida antes mencionadas hay que:

$\frac{m}{s} m^2 = m^3/s$ *por lo tanto* $Q = u \cdot A \; m^3/s$

En el sistema SI, la unidad de medida de caudal, además de expresarse en m^3/s, se puede exprimir en l/s (litros por segundo) donde: **1 l/s = 1 dm^3/s.**

Calcular el caudal de un fluido gaseoso es complejo, ya que su velocidad **u** se caracteriza por muchos parámetros debido a su compresibilidad.
El diagrama (Fig. 1) muestra la relación entre presión y caudal a través de un orificio que tiene una sección equivalente de 1 mm^2.

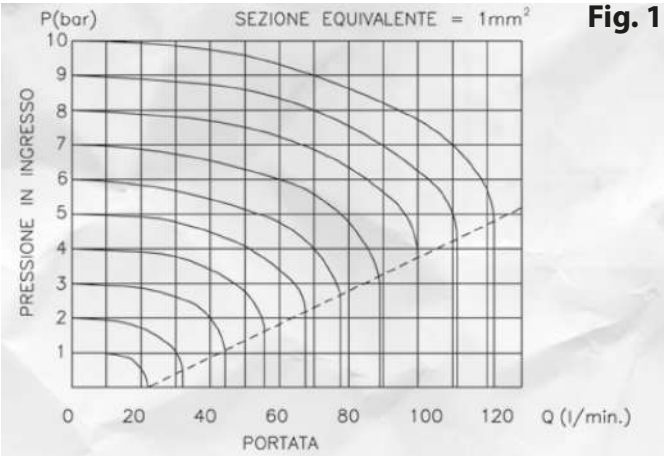

Fig. 1

Elementi di tenuta

Un importante argomento nelle applicazioni con aria compressa è quello delle guarnizioni di tenuta. L'argomento è molto vasto e complesso, quindi l'intendimento di quest'ultimo capitolo è di fornire indicazioni utili, per grandi linee, su funzioni e caratteristiche delle guarnizioni.
Le guarnizioni vengono utilizzate per: • tenute statiche
• tenute dinamiche

Nelle apparecchiature pneumatiche vengono utilizzati entrambi i sistemi di tenuta. Le tenute statiche riguardano la tenuta di elementi tra cui non vi è moto relativo. Vengono interposte tra i due pezzi e, per deformazione elastica in compressione, effettuano la tenuta. Sono generalmente guarnizioni di tipo toroidale comunemente chiamate O-RING disponibili in diverse sezioni, diametri e materiali. Le tenutedinamiche avvengono quando è in atto un processo che coinvolge organi in movimento e la guarnizione è compressa contro la superficie sulla quale deve fare tenuta. Lo scorrimento sulla superficie di tenuta provoca attrito. L'attrito dipende dalla qualità della gomma impiegata, dalla sua durezza, dall'accuratezza delle lavorazioni delle superfici (rugosità, tolleranze, ecc.) e non ultimo dal tipo di lubrificazione usato. Il lubrificante agisce anche da sigillante: oltre a creare un velo sottile tra guarnizione e superficie, garantendo un sistema lubrificato che eviti il contatto diretto tra gli organi in movimento, previene anche precoci usure della guarnizione. Il comportamento delle guarnizioni dipende molto dalla loro forma, ma è soprattutto la tipologia della mescola impiegata che ne contraddistingue la qualità. Per le tenute statiche è usata quasi nella totalità dei casi la guarnizione O-RING. Come già accennato, la "mescola "con la quale si realizza la guarnizione è il distintivo di qualità della stessa. Si rende necessario affidarci a fornitori che possono garantire nel tempo la costanza delle caratteristiche della mescola, in modo tale che forniture lontane tra loro assicurino costanza di prestazioni. Le formulazioni delle miscele con materie prime di qualità devono soddisfare le esigenze d'impiego come compatibilità, resistenza chimica ed impieghi in temperatura. Ovviamente mescole diverse offriranno prestazioni e compatibilità diverse dichiarate dal costruttore con la garanzia di continuità nel tempo. Le mescole più usate nel campo della pneumatica sono in base ad elastomeri NBR e FKM (Butadiene-Acronitrile).

Gomma nitrilica NBR
È un polimero a base di Butadiene ed acronitrile. La percentuale di Acronitrile è variabile tra il 20% ed il 50%. Una maggiore percentuale di Acronitrile favorisce il miglior comportamento ai grassi ed olii minerali ma ne diminuisce l'elasticità, il comportamento alle basse temperature peggiora ed accentua la deformazione residua una volta rilasciata la compressione (compressione set). Nella mescola a base di NBR vengono spesso introdotti materiali che ne favoriscono la resistenza all'usura e danno la possibilità di lavorare in assenza di lubrificazione. La compatibilità con olii minerali, vegetali, animali e olii combustibili (gasolio) è buona. È particolarmente buona con acqua fino a 100°C ed acidi inorganici a bassa concentrazione. Il campo termico di applicazione è da -30°C a +100 °C.

Gomma fluorata FKM (Denominazione commerciale VITON®)
È una mescola a base fluorata con elevata resistenza termica e stabilità chimica. Ha una buona resistenza ad alcuni olii sintetici, all'ossigeno, ozono ed idrocarburi aromatici. Per applicazione in acqua calda e vapore sono necessarie mescole speciali. Il campotermico di applicazione varia da -20°C a +200°C. La sua capacità di tornare rapidamente alle dimensioni originali dopo una compressione (memoria elastica) è inferiore a quella della mescola nitrilica. Le guarnizioni in entrambe le mescole sono realizzabili in varie durezze shore.

Elements of seal

An important issue in applications with compressed air is that of the seals is very broad and complex, so the intent of this chapter is to provide useful guidance, in broad terms, functions and characteristics of the seals.

The gaskets are used for: • Static seals
• Dynamic seals

Pneumatic equipment are used in both sealing systems. The seals statistics cover the sealing elements of which there is relative motion. Are interposed between the two pieces and, for elastic deformation in compression, making the seal. They are generally toroidal gaskets commonly called O RING available in different sections, diameters and materials. Dynamic seals occur when it is a process that involves moving organs and the gasket is compressed against the surface on which to do sealing. The sliding on the sealing surface will cause friction. The friction depends on the amount of rubber used, its hardness, the accuracy of machining of the surfaces (roughness, tolerances, etc.) and not least the type of lubrication used. The lubricant also acts as a sealant in addition to creating a thin film between the seal and ensuring a system lubricated surface that avoids direct contact between the moving parts also preventing premature wear of the gasket. The behavior of the seals is very dependent on their shape, but especially the type of the compound employed which distinguishes the quality. For the static seals is used nearly in all cases the O ring. As already mentioned the "compound" is realized with which the gasket is the distinctive quality of the same. It makes necessary to rely on suppliers who can ensure over time the consistency of the characteristics of the compound in such a way that supplies far apart to ensure consistent performance. The formulations of mixtures with high quality raw materials must meet the requirements for use as compatibility, chemical resistance and temperature applications. Obviously different compounds offer several performance and compatibility declared by the manufacturer with a guarantee of continuity in time. The compounds most commonly used in the field of pneumatics are based on NBR and FKM elastomers (Butadiene - Acronitrile).

Nitrile rubber NBR
Is a polymer based on butadiene and Acronitrile: The percentage of Acronitrile is variable between 20% and 50%. A percentage of maggionre Acronitrile promotes better behavior to mineral oils and fats but it decreases the elasticity, the low temperature behavior gets worse and accentuates the residual deformation after being released compression (compression set). In the mixture based on NBR are often introduced materials that favor the wear resistance and give the possibility to work in the absence of lubrication. Compatibility with mineral oils, vegetable, animal oils, fuels (diesel) is good. is particularly good with water up to 100 ° C and inorganic acids at low concentration. The thermal field of application is from -30 ° C to +100° C.

Fluoro rubber FKM (Trade name VITON®)
Is a fluorine based compound with high heat resistance and chemical stability. It has good resistance to some synthetic oils, oxygen, ozone and aromatic hydrocarbons. For application in hot water and steam are needed special compounds. The thermal field of application ranges from -20 °C to +200 °C. Its ability to quickly return to its original size after compression (elastic memory) is lower than that of the compound Nitrile. The gaskets in both compounds can be made in various shore hardnesses.

Dichtugs elemente

Ein wichtiges Thema in Anwendungen mit Druckluft ist, dass der Dichtungen ist sehr breit und komplex, so die Absicht dieses Kapitels ist es, nützliche Orientierungshilfe bieten, in groben Zügen, Funktionen und Eigenschaften der Dichtungen.
Die Dichtungen werden verwendet für: • Statische Dichtungen
• Dynamische Dichtungen

Pneumatische Anlagen sind in beiden Dichtungssysteme eingesetzt. Die Dichtungen Statistiken umfassen die Dichtungselemente von denen gibt es eine relative Bewegung. Zwischen den beiden Stücken und für elastische Verformung bei Kompression, so dass die Dichtung angeordnet ist. Sie sind im Allgemeinen ringförmigen Dichtungen gemeinhin als O-RING in verschiedenen Abschnitten, Durchmessern und Materialien. Dynamische Dichtungen auftreten, wenn ein Prozess, der bewegliche Organe umfasst und die Dichtung gegen die Oberfläche, auf der komprimiert, um Verschließen auszuführen ist. Die Schiebetüren auf der Dichtfläche bewirkt Reibung. Die Reibung hängt von der Menge des eingesetzten Kautschuks, seine Härte, die Genauigkeit der Bearbeitung der Oberflächen (Rauheit, Toleranzen, etc.) und nicht zuletzt von der Art der Schmierung verwendet.Das Schmiermittel fungiert auch als Dichtstoff zusätzlich zu der Schaffung eines dünnen Films zwischen der Dichtung und Sicherung eines Systems geschmierte Oberfläche, die direkten Kontakt zwischen den beweglichenTeilen vermeidet auch eine vorzeitige Abnutzung der Dichtung. Das Verhalten der Seehunde ist sehr abhängig von ihrer Form, sondern vor allem die Typ der Verbindung eingesetzt, die die Qualität unterscheidet. Für die statische Dichtnungen wird fast in allen Fällen verwendet der ORing. Wie schon erwähnt, "Verbindung" realisiert wird, mit dem die Dichtung die besondere Qualität der gleiche ist. JA ist es notwendig, auf die Anbieter, die im Laufe der Zeit die Kohärenz der Eigenschaften der Verbindung so weit auseinander zuführt einheitlichen Qualität verlassenkönnen. Die Formulierungen von Mischungen mit hochwertigen Rohstoffen müssen die Anforderungen für den Einsatz als Kompatibilität, chemische Beständigkeit und Temperatur-Anwendungen. Offensichtlich bieten mehrere unterschiedliche Verbindungen Performance undKompatibilität der vom Hersteller mit einer Garantie von Kontinuität in der Zeit erklärt. NBR (Butadien - Acronitrile) Verbindungen am häufigsten im Bereich der Pneumatik auf NBR und FKM-Elastomere bezogen.

Nitrilkautschuk NBR
Ein Polymer auf Basis von Butadien und Acronitrile: Der Prozentsatz der Acronitrile ist variabel zwischen 20% und 50%. Ein bestimmter Prozentsatz der maggionre Acronitrile fördert besseres Verhalten gegen mineralische Öle und Fette, aber es verringert die Elastizität, das Kälteverhalten wird noch schlimmer und akzentuiert die bleibende Verformung nach dem Loslassen Kompression (Compression Set). In der Mischung auf Basis NBR werden häufig Materialien, die die Verschleißfestigkeit zu begünstigen und die Möglichkeit geben, in der Abwesenheit von Schmierung arbeiten eingeführt. Die Kompatibilität mit Mineralölen, pflanzlichen, tierischen Ölen, Kraftstoffen (Diesel) ist gut. Besonders gut mit Wasser bis zu 100 ° C und anorganischen Säuren in geringer Konzentration. Der thermische Einsatzbereich liegt zwischen -30 ° C bis +100 ° C.

Fluorkautschuck FKM (Handelsnamen VITON®)
Ein Fluor-basierte Verbindung mit hoher Wärmebeständigkeit und chemische Beständigkeit. Es hat gute Beständigkeit gegenüber einigen synthetische Öle, Sauerstoff, Ozon und aromatische Kohlenwasserstoffe.
Für den Einsatz in Heißwasser und Dampf sind spezielle Verbindungen benötigt. Der thermische Einsatzbereich reicht von -20 ° C bis +200 ° C.
Seine Fähigkeit, schnell auf seine ursprüngliche Größe nach der Kompression (elastisch-Speicher) Nutzen geringer ist als die der Verbindung Nitril. Die Dichtungen in beiden Verbindungen können in verschiedenen Shore-Härten hergestellt werden.

Elements de tenue

Un important sujet dans les applications avec air comprimé est celui des joints d'étanchéité. Le sujet est très étendu et complexe, donc le but de ce dernier chapitre est de donner indications utiles en général sur les fonctions et les caractéristiques des joints.
Les joints sont utilisés pour : • joints statiques
• joints dynamiques

Dans les équipements pneumatiques les deux systèmes de joints sont utilisés. Les joints statiques sont utilisés pour éléments entre lesquels il n'y a pas mouvement relatif. Elles sont interposées entre deux pièces et, pour déformation élastique en compression, elles réalisent le joint.
Généralement elles sont joints de type toroïdal communément appelées O-RING disponibles en différentes sections, diamètres et matériels. Les joints dynamiques se effectuent quand un procès qui concerne des organes en mouvement se développe et la joint est compressée contre la surface sur laquelle elle doit faire étanchéité. Le glissement sur la surface de étanchéité provoque la friction. Le frottement dépend de la qualité de la gomme utilisée, de sa dureté, de la précision de l'usinage des surfaces (rugosité, tolérances, etc.) et aussi du dernier type de lubrification utilisée. Le lubrifiant agit aussi comme sceau, en plus de la création d'un voile subtile entre la surface d'étanchéité en assurant un système lubrifié qui évite le contact direct entre les éléments mobiles qui pourra empêcher une usure prématurée du joint. Le comportement des joints dépend beaucoup de leur forme, mais c'est surtout la qualité du mélange qui distingue la qualité. Le joint O RING est presque toujours utilisé pour les joints statiques. Dans les joints dynamiques, leur utilisation est plutôt limitée car la reprise d'usure est limitée à leur compression. On doit compter sur fournisseurs qui peuvent garantir la constance des caractéristiques du mélange dans le temps, à fin que équipements distantes parmi eux assurent constance de performances. La formulation de mélanges avec matières premières de haute qualité doivent satisfaire les exigences d'application comme pour ce qui concerne la compatibilité, la résistance chimique et les utilisations en température. Naturellement différentes mélanges offrent performances et compatibilités différentes affirmés par le constructeur avec la garantie de continuité dans le temps. Les mélanges les plus utilisés dans le secteur de la pneumatique sont à base d'élastomères NBR e FKM (Butadiene-Acronitrile).

Gomme nitrilique NBR
C'est un polymère à base de Butadiene acronitrile. Le pourcentage de acronitrile est variable entre le 20% et le 50%. Un majeur pourcentage de acronitrile aide un meilleur comportement aux graisses et huiles minérales ma il en diminue l'élasticité, le comportement à baisses températures aggrave et accentue la déformation résiduelle une fois relaissé la compression (compression set). Dans le mélange à base de NBR matériels qui favorisent la résistance à l'use sont introduits et donnent la possibilité de travailler sans lubrification. La compatibilité avec huiles minéraux, végétaux, animaux et huiles combustibles (gas-oil) est bonne. C'est très bonne avec eau jusqu'à 100°C et acides inorganiques à baisse concentration. Le domaine thermique d'application est de -30°C à +100°C.

Gomme fluorée FKM (Dénomination commerciale VITON ®)
C'est un mélange fluoré avec haute résistance thermique et stabilité chimique. Elle a une bonne résistance à quelques huiles synthétiques, à l'oxygène, à l'ozone et aux hydrocarbures aromatiques. Pour l'utilise dans l'eau chaud et vapeur des mélanges spéciaux sont nécessaires. Le domaine thermique d'application est variable entre -20°C et +200°C. Sa capacité de retourner vitement aux dimensions d'origine après une compression (mémoire élastique) est plus baisse que celle du mélange nitrilique. Les joints dans les deux mélanges sont réalisables dans de différentes duretés shore.

Elementos de serrad

Un tema importante en aplicaciones con el aire comprimido es el de los sellos. El tema es muy amplio y complejo, por lo tanto la intención de este último capítulo es facilitar indicaciones útiles, en términos generales, sobre funciones y características de las juntas.
Las juntas se usan para: • sellos estáticos
• sellos dinámicos

En equipos neumáticos se usan ambos sistemas de sellado. Los sellos estáticos se refieren al mantenimiento de elementos entre los que no hay movimiento relativo. Están interpuestos entre las dos piezas y, para la deformación elástica en compresión, llevan a cabo la finca. Generalmente son juntas de tipo toroidal comúnmente llamadas O-RING disponibles en diferentes secciones, diámetros y materiales. Los sellos dinámicos ocurren cuando hay un proceso que afecta órganos en movimiento y el sello está comprimido contra la superficie que tiene que sellar. El deslizamiento en la superficie de sellado causa fricción. La fricción depende de la calidad de la goma empleada, por su dureza, por la precisión del tratamientos superficiales (rugosidad, tolerancias, etc.) y no menos importante por el tipo de lubricación utilizada. El lubricante también actúa como un sellador: además de crear un velo delgado entre la junta y la superficie, asegurando una sistema lubricado que evita el contacto directo entre órganos en movimiento, también previene el desgaste prematuro del sello.
El comportamiento de las juntas depende mucho de su forma, pero es sobre todo el tipo de compuesto utilizado que distingue su calidad. Para sellos estáticos se usa en casi todos los casos, el sello O-RING.
Como ya se mencionó, el "compuesto" con la que se realiza el sello es la insignia de calidad de la misma. Es necesario contar con proveedores que puedan garantizar la constancia de las características del compuesto a lo largo del tiempo, de tal manera que suministros distantes en el tiempo aseguren un rendimiento constante.

Las formulaciones de los compuestos con materias primas de calidad deben satisfacer las necesidades de uso como compatibilidad, aplicaciones de resistencia química y temperatura. Obviamente diferentes compuestos ofrecerán rendimientos diferentes declaradas por el fabricante, con la garantía de continuidad en el tiempo. Los compuestos más utilizado en el campo de la neumática se basan en elastómeros NBR y FKM (butadieno-acronitrilo).

Caucho nitrilo NBR
Es un polímero basado en Butadieno y acronitrilo. El porcentaje de Acronitrile es variable entre 20% y 50%. Un mayor porcentaje de acronitrilo favorece el mejor comportamiento a las grasas y aceites minerales pero disminuye su elasticidad, el comportamiento a bajas temperaturas empeora y acentúa la deformación residual una vez que la compresión ha sido liberada (establecer la compresión). A menudo, en el compuesto basado en NBR se introducen materiales que favorecen su resistencia al desgaste y dan la posibilidad de trabajar en ausencia de lubricación. La compatibilidad con aceites minerales, vegetales y animales y los aceites combustibles (diesel oil) es buena. Es particularmente buena con agua hasta 100 ° C y ácidos inorgánicos a baja concentración.
El campo térmico de aplicación es de -30 ° C a +100 ° C.

Caucho fluorado (Denominación comercial Viton®)
Es un compuesto de base fluorada, con alta resistencia térmica y estabilidad química. Tiene una buena resistencia a algunos aceites sintéticos, al oxígeno, al ozono e hidrocarburos aromático. Para aplicación en agua caliente y vapor se necesitan compuestos especiales. El campo térmico de aplicación oscila entre -20 ° C y +200 ° C. Su capacidad para volver rápidamente al tamaños originales después de la compresión (memoria elástica) es más baja que la del compuesto de nitrilo. Las juntas en ambos compuestos se pueden producir en varias dureza shore.

Proprietà dei materiali - Material properties

Criteri di impiego Criteria of use	Materiali secondo ISO 1629/Materials according to ISO 1629												
	NBR	FPM	MVQ	EPDM	CR	HNBR	MFQ	FFKM ③	ACM	IIR	SBR	AU/EU	NR
Resistenza agli acidi Resistance to acids	BC	A	BC	B	BC	B	BC	A	D	A	B	D	BC
Resistenza al vapore Resistance to steam	BC	BC	BC	A	B	B	BC	A	D	A	BC	D	D
Resistenza agli oli/grassi minerali Resistance to mineral oil/grease	A	A	B	D	AB	A	A	A	A	D	D	A	D
Resistenza agli oli/grassi sintetici (Esteri) ① Resistance to synthetic (esteric) oil/grease	BC	A	B	D	D	BC	B	A	D	D	D	D	D
Resistenza ai cobustibili normali Resistance to premium-grade fuel	BC	A	D	D	A	A	B	A	A	D	D	B	D
Resistenza ai combustibili super Resistance to super-grade fuel	C	A	D	D	D	A	B	A	A	D	D	B	D
Resistenza ai combustibili diesel Resistance to diesel oil	B	A	D	D	D	A	B	A	A	D	D	B	D
Resistenza ai combustibili paraffina Resistance to paraffin	A	A	D	D	C	A	B	A	A	D	D	B	D
Resistenza all'ozono ② Ozone resistance	D	A	A	A	AB	B	A	A	A	A	C	A	D
Resistenza alle intemperie Resistance to weathering	C	A	A	A	A	AB	A	A	A	A	C	A	D
Resistenza al caldo Heat resistance	B	A	A	B	B	B	A	A	B	B	B	C	D
Resistenza al freddo Low temperature resistance	B	C	A	AB	AB	AB	A	C	B	B	B	B	BC
Tenuta ai gas Gas permeability	B	A	D	C	B	B	C	A	B	A	C	B	C
Resistenza all'abrasione Abrasion resistance	B	BC	D	BC	B	A	D	BC	B	C	A	A	A
Resilienza Notch resistance	BC	B	D	B	BC	B	D	B	D	B	C	A	BC
Resistenza alla deformazione Deformation resistance	A	A	AB	B	C	A	A	B	B	C	B	C	BC
Caratteristiche dinamiche Dynamic properties	A	B	D	B	B	A	D	B	C	C	B	A	A
Tensione rafforzata Increased tension	B	B	D	B	B	B	D	B	D	B	B	A	A
Caratteristiche elettriche Electrical properties	C	C	B	B	B	C	B	A	D	A	B	B	A
Resistenza alla fiamma Flame resistance	D	A	B	D	B	D	B	A	D	D	D	C	BC

A - molto buono/very good
B - buono/good
C - soddisfacente (impiego non consigliabile)/satisfactory (use not recommended)
D - scarso/poor

① è consigliabile interpellarci/we suggest you to discuss this with us
② concentrazione limitata/low concentration
③ dipende dal compound/depending on compound

RT

Raccordi ad innesto rapido in ottone
Brass push-in fittings
Steckverschraubungen Messing
Raccords instantanés laiton nickelé
Racordaje automàtico en latón

RT51K

pag. 35

RT51

pag. 35

RT51T

pag. 35

RT52

pag. 36

RT53

pag. 36

RT54

pag. 36

RT55

pag. 36

RT56

pag. 37

RT57

pag. 37

RT58

pag. 37

RT59

pag. 38

RT60

pag. 38

RT63

pag. 38

RT64

pag. 38

RT65

pag. 39

RT70K

pag. 39

RT70

pag. 39

RT71K

pag. 40

RT71

pag. 40

RT69K

pag. 40

RT72K

pag. 41

RT72

pag. 41

RT73

pag. 41

RT83

pag. 42

RT OEM

pag. 42

Dati tecnici dei raccordi rapidi in ottone

Brass push-in fittings technical data
Technischen Daten der Steckverschraubungen Messing
Données techniques des raccords rapides en laiton
Datos técnicos de los acordaje automàtico en latón

Caratteristiche principali

1. Innesto e disinnesto rapido
2. Filettatura BSPP cilindrica UNI-ISO228 - ISO16030 con O-Ring, BSPT conica UNI-ISO 7 teflonata, Metrica ISO/R 262, NPT ANSI-ASME B1-20 su richiesta.
3. Guarnizione in NBR Silicon free
4. Portata piena rispetto al tubo utilizzato
5. Vasta gamma
6. Tutti i particolari esterni sono in ottone per aumentare la robustezza

Main features

1. Quick coupling and uncoupling
2. Threading BSPP cylindrical UNI-ISO228 - ISO16030 with O-Ring, BSPT conical teflon-coated UNI-ISO 7, ISO/R 262 metric, NPT ANSI-ASME B1-20 on request.
3. Silicon free NBR seal
4. Full flow to the tube used
5. Wide range
6. All exterior details are made of brass in order to increase ruggedness

Hauptmerkmale

1. Schnelles Ein- und Auskuppeln
2. BSPP zylindrisches Gewinde UNI-ISO228 - ISO16030 mit O-Ring, teflonbeschichtet UNI-ISO 7 BSPT, metrische ISO/R 262, NPT ANSI-ASME B1-20 auf Anfrage.
3. Silikonfreie NBR-Dichtung
4. Voller Durchfluss im Vergleich zu dem verwendeten Schauch
5. Große Auswahl
6. Alle äußeren Details sind aus Messing zu erhöhen Robustheit.

Principales caractéristiques

1. Accouplement et découplage rapide
2. Filetage BSPP cylindrique UNI-ISO228 - ISO16030 avec joint torique, BSPT conique UNI-ISO 7 avec téflon, ISO/R 262 métrique, NPT ANSI-ASME B1-20 sur demande
3. Garniture NBR sans silicone
4. Plein débit au tube utilize
5. Large gamme
6. Tous les détails externes sont en laiton pour augmenter la robustesse

Características principales

1. Acoplamiento y desacoplamiento rápido
2. Roscado BSPP cilíndrica UNI-ISO228 – ISO16030 con junta tórica, BSPT cónica UNI-ISO 7 con teflón, métrica ISO/R 262, NPT ANSI-ASME B1-20 bajo pedido
3. Guarnicicón en NBR sin silicona
4. Caudal completo hacia el tubo utilizado
5. Amplia gama
6. Todos los particulares externos son en latón para aumentar la robustez

Applicazioni

1. Robotica - Meccatronica
2. Impianti per automazione pneumatica
3. Industria del packaging
4. Industria tessile
5. Automotive
6. Vuoto

Applications

1. Robotics – Mechatronics
2. Systems for pneumatic automation
3. Packaging indusrty
4. Textile industry
5. Automotive
6. Vacuum

Anwendungen

1. Robotik - Mechatronik
2. Systeme für die pneumatische Automatisierung
3. Verpackungsindustrie
4. Textilindustrie
5. Automobil
6. Leer

Applications

1. Robotique – Mécatronique
2. Installations pour l'automatisation pneumatique
3. Industrie de l'emballage
4. Industrie textile
5. Industrie automobile
6. Vide

Aplicaciónes

1. Robótica – Mecatrónica
2. Instalaciones para automación neumática
3. Industria de embalaje
4. Industria textil
5. Industria automoción
6. Vacío

Materiali		Materials		Werkstoffen		Matériels		Materiales	
Corpo:	Ottone nichelato CW614N	**Body:**	Nickel plated brass CW614N	**Körper:**	vernickelt Messing CW614N	**Corps:**	Laiton nickelé CW614N	**Cuerpo:**	Latón niquelado CW614N
Pulsante:	Ottone nichelato CW614N	**Sleeve:**	Nickel plated brass CW614N	**Taste:**	vernickelt Messing CW614N	**Bouton:**	Laiton nickelé CW614N	**Pulsador:**	Latón niquelado CW614N
Distanziale:	Resina acetalica	**Spacer ring:**	Acetal resin	**Distanzring:**	Acetalharz	**Rondelle d'épaisseur:**	Résine acétale	**Arandela distancia-dora:**	Resina acetal
Pinza:	Acciaio INOX AISI 304	**Lock claws:**	AISI 304 Steel	**Bremssattel:**	Edelstahl AISI 304	**Pince:**	Acier AISI 304	**Pinza:**	Acero AISI 304
Anello raccordo:	Resina acetalica	**Coupling ring:**	Acetal resin	**Mitnehmer-ring:**	Acetalharz	**Bague d'entraîn-ement:**	Résine acétale	**Anillo de conexión:**	Resina acetal
O-Ring:	NBR esente da silicone	**O-Ring:**	NBR silicon free	**O-Ringe:**	NBR Silikonfrei	**O-ring:**	NBS sans silicone	**Junta tórica:**	NBR sin silicona
Anello elastico:	Acciaio INOX AISI 302	**Spring ring:**	AISI 302 Steel	**Drahtspren-gring:**	Edelstahl AISI 302	**Bague d'arrêt à ressort:**	Acier AISI 302	**Anillo elás-tico:**	Acero AISI 302
Attacco girevole:	Ottone nichelato CW614N	**Rotating body:**	Nickel plated brass CW614N	**Schwenk-verbindung:**	vernickelt Messing CW614N	**Connexion pivotante:**	Laiton nickelé CW614N	**Conexión giratoria:**	Latón niquelado CW614N

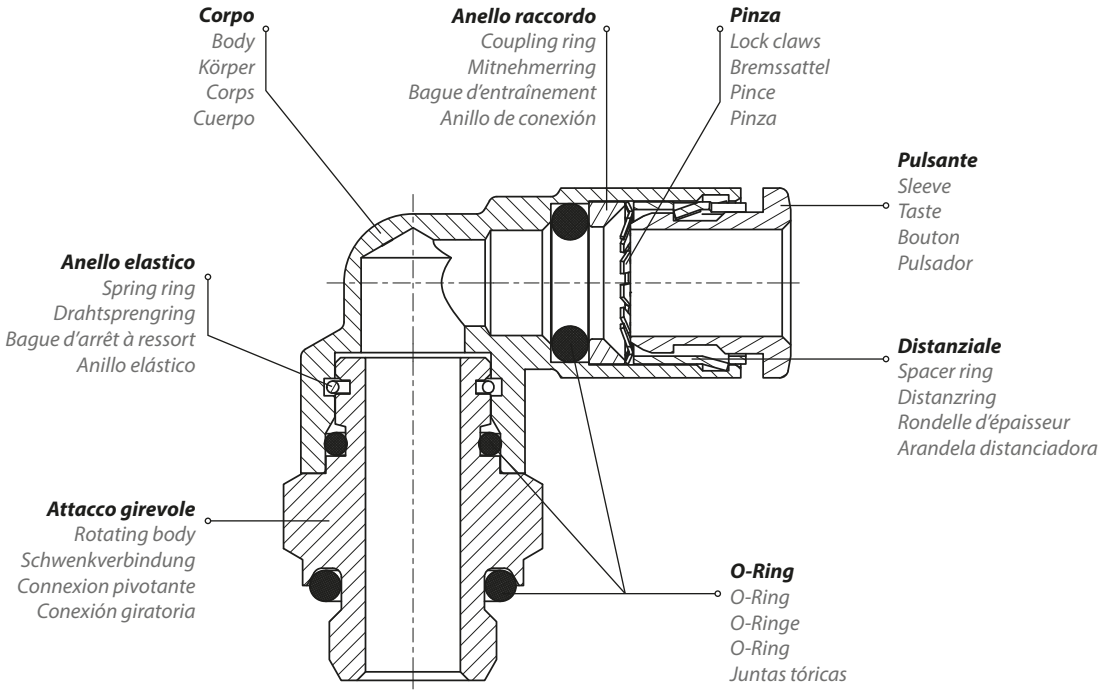

Pressione e temperatura	Pressure and Temperature	Druck und Temperatur	Pression et Température	Presión y Temperatura
Tubo: **Ø4 – Ø10 mm** Pressione (temperatura di utilizzo 20°C): **16 Bar**	Tube: **Ø4 – Ø10 mm** Pressure (working temperature 20°C): **16 Bar**	Schlauch: **Ø4 – Ø10 mm** Druck (Betriebstemperatur von 20°C): **16 Bar**	Tuyau: **Ø4 - Ø10mm** Pression (température d'utilise de 20°C): **16 bar**	Tubo: **Ø4 - Ø10 mm** Presión (temperatura de funcio-namiento 20 ° C): **16 Bar**
Tubo: **Ø12 – Ø14 mm** Pressione (temperatura di utilizzo 20°C): **12 Bar**	Tube: **Ø12 – Ø14 mm** Pressure (working temperature 20°C): **12 Bar**	Schlauch: **Ø12 – Ø14 mm** Druck (Betriebstemperatur von 20°C): **12 Bar**	Tuyau: **Ø12-Ø14 mm** Pression(température d'utilise de 20°C): **12 bar**	Tubo: **Ø12 - Ø14 mm** Presión (temperatura de funcio-namiento 20 ° C): **12 Bar**
Temperatura: **-20°C / +70°C**	Temperature: **-4°F / +158°F**	Temperatur: **-20°C / +70°C**	Température: **-20°C / +70°C**	Temperatura: **-20°C / +70°C**

Tubi consigliati
1)Poliuretano - 2)Poliammide - 3)Polietilene - 4)Nylon

Recommended tubes
1)Polyurethane - 2)Polyamide - 3)Polyethylene - 4)Nylon

Rohrempfehlungen
1)Polyurethan - 2)Polyamid - 3)Polyethylen - 4)Nylon

Tuyaux recommandés
1)Polyuréthane 2) Polyamide 3) Polyéthylène 4) Nylon

Tubos recomendados
1) Poliuretano - 2) Poliamida - 3) Polietileno - 4) Nylon

Note
Fornibili anche con O-ring in FKM.

Note
Available also with FKM O-Ring.

Note
Zur Verfügung auch mit FKM O-Ringe.

Notes
Ils peuvent être fournis aussi avec O-Ring en FKM.

Notas
También disponible con juntas tóricas FKM.

Fluido
Aria compressa (altri fluidi a richiesta)

Fluid
Compressed air (other fluids on request)

Fluid
Druckluft (andere Medien auf Anfrage)

Fluide
Air comprimé (autres fluides sur demande)

Fluido
Aire comprimido (otros fluidos a petición)

Filettatura	Thread types	Gewinde	Filetage	Roscado
BSPP cilindrica UNI-ISO228 - ISO16030 con O-Ring	BSPP parallel UNI-ISO228 - ISO16030 with O-ring	BSPP zylindrisch UNI-ISO228 - ISO16030 mit O-Ringen	BSPP cylindrique UNI-ISO228 - ISO 16030 avec O-ring	BSPP cilíndrico UNI-ISO 228 - ISO 16030 con junta tórica
BSPT conica UNI-ISO 7 teflonata	BSPT taper UNI-ISO 7 with teflon	BSPT konische UNI-ISO 7 mit Teflon	BSPT conique UNI-ISO7 teflonée	Teflón con recubrimiento BSPT UNI-ISO 7
Metrica ISO/R 262	Metric ISO/R 262	Metrische ISO/R 262	Métrique ISO/R 262	ISO/R 262 métrica
NPT ANSI-ASME B1-20 su richiesta	NPT ANSI-ASME B1-20 on request	NPT ANSI-ASME B1-20 auf Anfrage	NPT ANSI-ASME B1-20 sur demande	NPT ANSI-ASME B1-20 a petición

Diametri e filetti
Diametri da 4 mm a 14 mm - Filettature da M5 a 1/2"

Diamètres et filets
Diamètres de 4 mm à 14 mm – Filetages de M5 à 1/2"

Threads and diameters
Diameters from 4mm to 14mm - Threads from M5 to 1/2"

Diámetros y roscas
Diámetros de 4 mm a 14 mm - Roscas de M5 a 1/2"

Durchmesser und Gewinde
Durchmesser von 4mm bis 14mm - Gewinde von M5 bis 1/2"

Coppia di serraggio
Couple de serrage
Torque specifications
Par de apriete
Angaben Drehmoment

Coppia consigliata Nm	0.8 Nm	M5	Misura
Recommended torque Nm	3 Nm	1/8"	Measure
Empfohlenes drehmoment Nm	9 Nm	1/4"	Grösse
Couple de serrage Nm	10 Nm	3/8"	Dimensions
Par aconsejado Nm	12 Nm	1/2"	Medida

Vantaggi filetto conico
Consentire una completa tenuta anche su superfici non perfettamente piane, concave, convesse o inclinate, con diversi smussi o raggi

Avantages du filetage conique
Pour permettre une parfaite étanchéité même sur des surfaces non planes, concaves, convexes ou inclinées et avec différents chanfreins ou rayons

Conical thread advantages
To ensure the right tightening also with surfaces not perfectly flat, without spot-facing, concave convex and with different kinds of chamfers or radius

Ventajas de hilo cónico
Consentir una completa estanqueidad incluso en superficies no perfectamente planas, cóncavas, convexas o inclinadas, con diferentes ángulos o radios.

Konische Gewinde Vorteile
Eine vollständige Abdichtung ist auch auf unebenen Flächen, wie geneigt, konkav oder konvex und mit unterschiedlichen Radien oder Fasen gewährleistet.

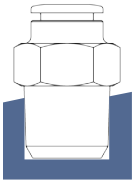

Inclinate
Inclined
Geneigt
Incliné
Inclinada

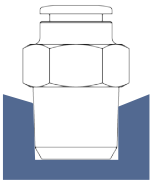

Concave
Concave
Konkav
Concave
Cóncava

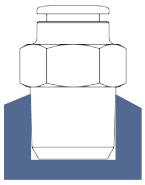

Convesse
Convex
Konvex
Convexe
Convexa

Norma di riferimento
Norme de référence
Reference standard
Normativa de referencia
Entspricht der Norm

RoHS COMPLIANT · REACH COMPLIANT · SILICON FREE

RT 51K

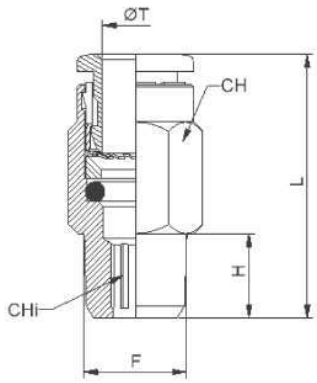

Diritto maschio conico BSPT con teflon

Male straight taper BSPT with teflon

Gerade Einschraubverschraubung konisches Gewinde mit Teflon

Raccord droit male conique BSPT

Racor recto macho cónico BSPT

CODICE/CODE	ØT	F"	H	L	CH	CHi	PEZZI/PIECES
RT51K1804	4	R1/8	8	19,5	10	2,5	10
RT51K1404	4	R1/4	11	21,5	14	2,5	10
RT51K1806	6	R1/8	8	24,8	11	4	10
RT51K1406	6	R1/4	11	23,8	14	4	10
RT51K1808	8	R1/8	8	28	13	5	10
RT51K1408	8	R1/4	11	26	14	6	10
RT51K3808	8	R3/8	11,5	24,5	17	6	10
RT51K1410	10	R1/4	11	28,9	16	7	10
RT51K3810	10	R3/8	11,5	29,4	17	8	10
RT51K1210	10	R1/2	14	29,4	22	8	10
RT51K1412	12	R1/4	11	35,5	19	7	10
RT51K3812	12	R3/8	11,5	32	19	10	10
RT51K1212	12	R1/2	14	31,3	22	10	10
RT51K3814	14	R3/8	11,5	37,5	21	10	10
RT51K1214	14	R1/2	14	35	22	10	10

RT 51

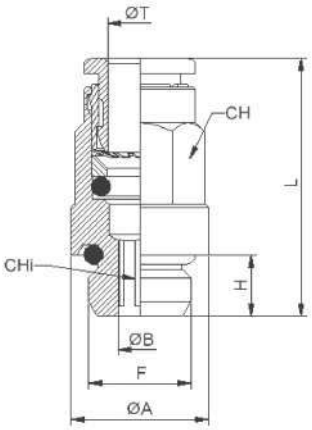

Diritto maschio cilindrico BSPP-metrico

Male straight parallel BSPP-metric

Gerade Einschraubverschraubungen zylindrisches Gewinde-metrisch

Raccord droit mâle, cylindrique BSPP-métrique

Racor recto macho cilíndrico con tórica BSPP - métrico

CODICE/CODE	ØT	F"	ØA	ØB	H	L	CH	CHi	PEZZI/PIECES
RT51M504	4	M5	8	2,6	4	20,5	9	2,5	10
RT511804	4	G1/8	13,5	2,6	5,5	19,5	9	2,5	10
RT511404	4	G1/4	17	2,6	6,5	19,5	9	2,5	10
RT511806	6	G1/8	13,5	4,2	5,5	24,8	11	4	10
RT511406	6	G1/4	17	4,2	6,5	22,8	11	4	10
RT511808	8	G1/8	12,8	5,2	5,5	26,5	13	5	10
RT511408	8	G1/4	17	6,2	6,5	24	13	6	10
RT513808	8	G3/8	20	6,2	7,5	24	13	6	10
RT511208	8	G1/2	24	6,2	9	22,5	13	6	10
RT511810	10	G1/8	13	5,2	5,5	28,9	16	5	10
RT511410	10	G1/4	16	7,3	6,5	28,9	16	7	10
RT513810	10	G3/8	21	8,3	7,5	29,4	16	8	10
RT511210	10	G1/2	24	8,3	9	28,9	16	8	10
RT511412	12	G1/4	16	7,3	6,5	31,9	19	7	10
RT513812	12	G3/8	22	10,3	7,5	31,9	19	10	10
RT511212	12	G1/2	24	10,3	9	31,2	19	10	10
RT513814	14	G3/8	21	10,3	7,5	34,1	21	10	10
RT511214	14	G1/2	24	12,3	9	33,6	21	12	10

RT 51T

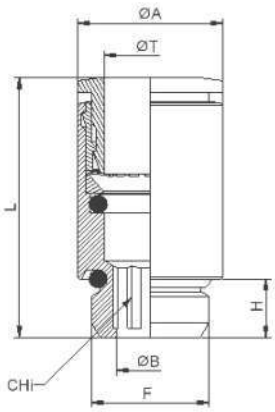

Diritto tondo cilindrico BSPP-metrico

Round straight parallel BSPP-metric

Runde Einschraubverschraubungen zylindrisches Gewinde-metrisch

Raccord droit ronde, cylindrique BSPP - métrique

Racor recto ronda cilíndrico con tórica BSPP - métrico

CODICE/CODE	ØT	F"	ØA	ØB	H	L	CHi	PEZZI/PIECES
RT51TM504	4	M5	9	2,6	4	20,5	2,5	10
RT51TM604	4	M6	9	2,6	5	21,5	2,5	10
RT51TM506	6	M5	11	2,6	4	23,8	2,5	10

RT 52

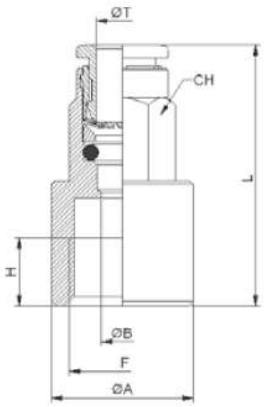

Diritto femmina cilindrico BSPP

Female straight parallel BSPP

Gerade Aufschraubverschraubung zylindrisches Gewinde

Raccord droit femelle, cylindrique BSPP

Racor recto hembra cilíndrico BSPP

CODICE/CODE	ØT	F"	ØA	ØB	H	L	CH	PEZZI/PIECES
RT521804	4	G1/8	12	3	6,5	26,5	9	10
RT521404	4	G1/4	17	3	10	29,5	9	10
RT521806	6	G1/8	12	5	6,5	28,3	11	10
RT521406	6	G1/4	17	5	10	31,3	11	10
RT521808	8	G1/8	12	7	6,5	28,5	13	10
RT521408	8	G1/4	17	7	10	32,5	13	10

RT 53

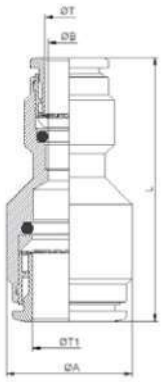

Diritto intermedio

Straight intermediate

Gerade Verbinder

Raccord union double

Racor recto intermedio

CODICE/CODE	ØT1	ØT	ØB	ØA	L	PEZZI/PIECES
RT530004	4	4	3	9	27	10
RT530006	6	6	5	11	30,5	10
RT530008	8	8	7	13	32	10
RT530010	10	10	9	17	36,5	10
RT530012	12	12	10	20	39,6	10
RT530014	14	14	13	24	42,7	10
RT530604	6	4	13	3	34,8	10
RT530806	8	6	15	5	37,8	10
RT531004	10	4	18	7	38	10
RT531008	10	8	18	7	40,9	10

RT 54

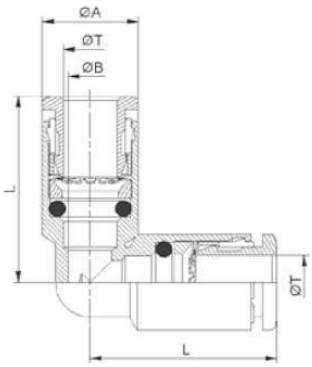

L intermedio

L intermediate

Winkelverbinder

Raccord equerre

Racor a L intermedio

CODICE/CODE	ØT	ØA	ØB	L	PEZZI/PIECES
RT540004	4	9	3	17,3	10
RT540006	6	11	5	20,6	10
RT540008	8	13	7	23	10
RT540010	10	16	8	26,4	10
RT540012	12	19	10	28,9	10
RT540014	14	21	12	31,5	10

RT 55

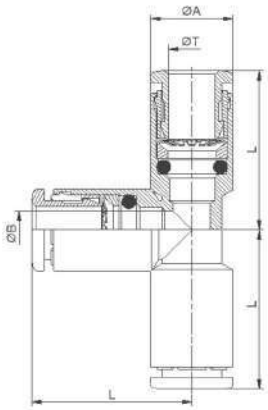

T intermedio

T intermediate

T Verbinder

Raccord T

Racor a T intermedio

CODICE/CODE	ØT	ØA	ØB	L	PEZZI/PIECES
RT550004	4	9	3	17,3	10
RT550006	6	11	5	20,6	10
RT550008	8	13	7	23	10
RT550010	10	16	8	26,4	10
RT550012	12	19	10	28,9	10
RT550014	14	21	12	31,5	10

RT 56

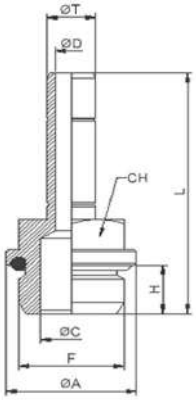

Adattatore cilindrico BSPP-metrico

Male adaptor parallel BSPP-metric

Gewindeanschlussverbinder Auengewinde zylindrisches Gewinde

Adaptateur encliquetable mâle, cylindrique BSPP - métrique

Adaptador macho cilíndrico con tórica BSPP - métrico

CODICE/CODE	ØT	F"	ØA	ØC	ØD	H	L	CH	PEZZI/PIECES
RT56M504	4	M5	8	2	2	4	24,2	8	10
RT561804	4	G1/8	13	6	2	5,5	27,7	13	10
RT56M506	6	M5	8	2,6	2,6	4	27,5	8	10
RT561806	6	G1/8	13	6	4	5,5	31	13	10
RT561406	6	G1/4	16	7,5	4	6,5	33,5	13	10
RT561808	8	G1/8	13	6	6	5,5	32,5	13	10
RT561408	8	G1/4	16	7,5	6	6,5	35	13	10
RT563808	8	G3/8	20	9	6	7,5	37	13	10
RT561810	10	G1/8	14,5	13	6	5,5	36	13	10
RT561410	10	G1/4	16	7,5	8	6,5	38	13	10
RT563810	10	G3/8	20	9	8	7,5	41	13	10
RT561412	12	G1/4	16	8	8	6,5	39	13	10
RT563812	12	G3/8	20	11	10	7,5	42	13	10
RT561212	12	G1/2	24	13	10	9	44	16	10
RT563814	14	G3/8	20	11	12	7,5	44,5	16	10

RT 57

Prolunga

Straight plug-in

Doppelstecker

Rallonge

Prolongación

CODICE/CODE	ØB	ØA	L	PEZZI/PIECES
RT570004	4	2	33,4	10
RT570006	6	4	39	10
RT570008	8	6	42	10
RT570010	10	8	48	10
RT570012	12	10	50	10
RT570014	14	12	55	10

RT 58

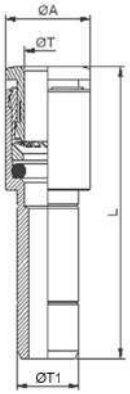

Adattatore riduzione maggiorazione

Reducer-increaser plug-in

Verschluss-Stecker

Réduction encliquetable

Reducción

CODICE/CODE	ØT1	ØT	ØA	L	PEZZI/PIECES
RT580604	6	4	9	32,5	10
RT580804	8	4	9	34	10
RT580806	8	6	11	36,3	10
RT581006	10	6	11	39,3	10
RT581008	10	8	13	39	10
RT581206	12	6	13	40,3	10
RT581208	12	8	13	39,5	10
RT581210	12	10	16	41,4	10
RT581408	14	8	15	44	10
RT581410	14	10	16	43,9	10
RT58I0406	4	6	11	35,5	10
RT58I0608	6	8	13	39	10

RT 59

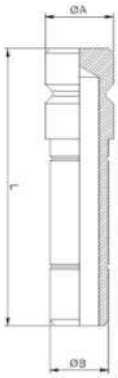

Tappo maschio

Male plug-in

Reducer-increaser plug-in

Bouchon mâle

Tapón macho

CODICE/CODE	ØB	ØA	L	PEZZI/PIECES
RT590004	4	5	26	10
RT590006	6	7	29	10
RT590008	8	9	31,5	10
RT590010	10	11	35	10
RT590012	12	13	37	10
RT590014	14	15	39,5	10

RT 60

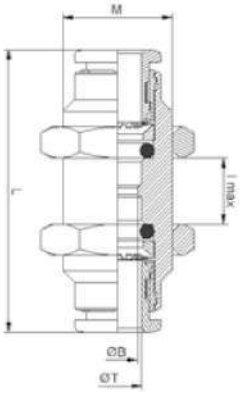

Passalamiera

Union bulkhead

Schottverschraubung

Raccord traversée de cloison

Racor recto intermedio pasatabiques

CODICE/CODE	ØT	M	ØB	L	L max	PEZZI/PIECES
RT600004	4	M11	3	32	8	10
RT600006	6	M14	5	36,1	8	10
RT600008	8	M16	7	38	10	10
RT600010	10	M18	9	42,3	12	10
RT600012	12	M22	11	45,8	17	10
RT600014	14	M24	13	47,5	18	10

RT 63

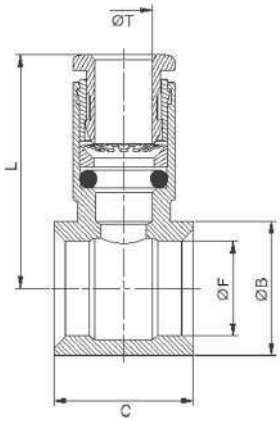

Banjo singolo

Banjo (single)

Ringstück 1-Fach

Raccord banjo

Racor banjo

CODICE/CODE	ØT	ØF	ØB	C	L	PEZZI/PIECES
RT63M504	4	M5	8	9	19,5	10
RT631804	4	G1/8	14	15	21,1	10
RT631806	6	G1/8	14	15	24,3	10
RT631406	6	G1/4	18	17	25,5	10
RT631808	8	G1/8	14	15	24,8	10
RT631408	8	G1/4	18	17	26,5	10
RT633808	8	G3/8	21	20	28	10
RT631410	10	G1/4	18	17	28,4	10
RT633810	10	G3/8	21	20	29,9	10
RT631412	12	G1/4	18	17	27,5	10
RT633812	12	G3/8	21	20	31,5	10
RT631212	12	G1/2	26,5	24	33	10

RT 64

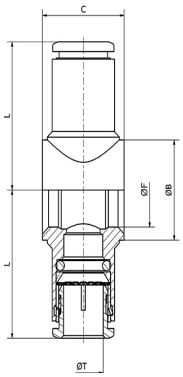

Banjo doppio

Banjo (double)

Ringstück 2-Fach

Raccord banjo double

Racor banjo doble

CODICE/CODE	ØT	ØF	ØB	C	L	PEZZI/PIECES
RT641804	4	G1/8	14	15	21,1	10
RT641806	6	G1/8	14	15	24,3	10
RT641406	6	G1/4	18	17	25,5	10
RT641808	8	G1/8	14	15	24,8	10
RT641408	8	G1/4	18	17	26,5	10
RT641410	10	G1/4	18	17	28	10

RT 65

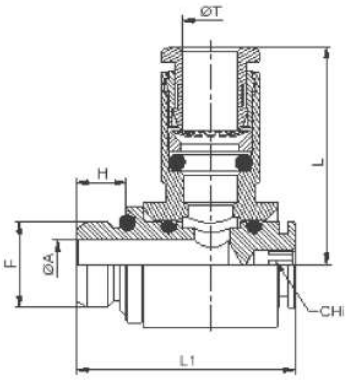

Banjo singolo girevole cilindrico BSPP-metrico

Rotating single banjo parallel BSPP-metric

Winkelverschraubung Drehbar zylindrisches Gewinde

Raccord banjo orientable cylindrique BSPP- métrique

Racor banjo orientable cilíndrico BSPP- métrico

CODICE/CODE	ØT	F"	ØA	H	L	L1	CHi	PEZZI/PIECES
RT65M504	4	M5	2	4	19,5	16,8	2,5	10
RT651804	4	G1/8	5,5	5,5	21,1	24,5	3	10
RT651806	6	G1/8	5. 5	5,5	24,3	24,5	3	10
RT651406	6	G1/4	7,8	6,5	25,5	27,8	4	10
RT651808	8	G1/8	5,5	5,5	24,8	24,5	3	10
RT651408	8	G1/4	7,8	6,5	26,5	27,8	4	10
RT653808	8	G3/8	10	7,5	28	32,5	5	10
RT651410	10	G1/4	7,8	6,5	28,4	27,8	4	10
RT653810	10	G3/8	10	7,5	29,9	32,5	5	10

RT 70K

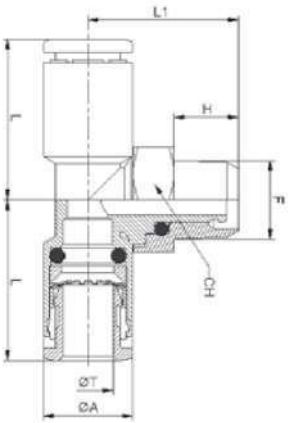

T maschio al centro girevole conico BSPT con teflon

Central T male (rotating body) taper BSPT with teflon

T-Einschraubverschraubung, konisches Gewinde mit Teflon

Té orientable à piquage mâle central, conique BSPT avec teflon

Racor a T orientable macho central cónico BSPT con teflon

CODICE/CODE	ØT	F"	ØA	H	L	L1	CH	PEZZI/PIECES
RT70K1804	4	R1/8	11	8	17,3	18,6	13	10
RT70K1806	6	R1/8	11	8	19,8	18,6	13	10
RT70K1406	6	R1/4	11	11	22,1	23,5	14	10
RT70K1808	8	R1/8	13	8	23	20,5	13	10
RT70K1408	8	R1/4	13	11	23	23,5	14	10
RT70K3808	8	R3/8	13	11,5	24,5	26,5	17	10
RT70K1410	10	R1/4	16	11	26,4	25,5	14	10
RT70K3810	10	R3/8	16	11,5	26,4	26,5	17	10
RT70K1210	10	R1/2	16	14	27,9	31,9	22	10
RT70K3812	12	R3/8	19	11,5	28,9	27	17	10

RT 70

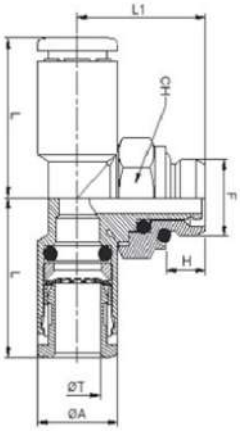

T maschio al centro girevole cilindrico BSPP-metrico

Central T male (rotating body) parallel BSPP-metric

T-Verschaubung Drehbar zylindrisches Gewinde

Té orientable à piquage mâle central, cylindrique BSPP- métrique

Racor a T orientable macho central cilíndrico con tórica BSPP- métrico

CODICE/CODE	ØT	F"	ØA	L	L1	CH	H	PEZZI/PIECES
RT70M504	4	M5	9	17,3	20	8	4	10
RT701804	4	G1/8	11	17,3	18,5	13	5,5	10
RT70M506	6	M5	11	20	20,6	8	4	10
RT701806	6	G1/8	11	20,6	18,5	13	5,5	10
RT701406	6	G1/4	11	22,1	22,5	16	6,5	10
RT701808	8	G1/8	13	23	20,5	13	5,5	10
RT701408	8	G1/4	13	23	22,5	16	6,5	10
RT703808	8	G3/8	13	24,5	25,5	18	7,5	10
RT701410	10	G1/4	16	26,4	24,5	16	6,5	10
RT703810	10	G3/8	16	26,4	25,5	18	7,5	10
RT701210	10	G1/2	16	27,9	29	21	9	10
RT701412	12	G1/4	19	28,9	24,5	19	6,5	10
RT703812	12	G3/8	19	28,9	24,5	18	7,5	10
RT701212	12	G1/2	19	28,9	31	21	9	10

RT 71K

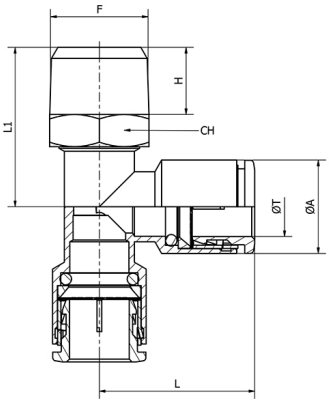

T maschio laterale girevole conico BSPT con teflon

Lateral t male (rotating body) taper BSPT with teflon

L Verschraubung Drehbar konisches Gewinde mit Teflon

Té orientable à piquage latéral, conique BSPT avec teflon

Racor a T orientable macho lateral cónico BSPT con teflon

CODICE/CODE	ØT	F"	ØA	L	L1	CH	H	PEZZI/PIECES
RT71K1804	4	R1/8	11	17,7	18,6	13	8	10
RT71K1806	6	R1/8	11	19,8	18,6	13	8	10
RT71K1406	6	R1/4	11	22,1	23,5	14	11	10
RT71K1808	8	R1/8	13	23	20,5	13	8	10
RT71K1408	8	R1/4	13	23	23,5	14	11	10
RT71K3808	8	R3/8	13	24,5	26,5	17	11,5	10
RT71K1410	10	R1/4	16	26,4	25,5	14	11	10
RT71K3810	10	R3/8	16	26,4	26,5	17	11,5	10
RT71K3812	12	R3/8	19	28,9	27	17	11,5	10
RT71K1212	12	R1/2	19	30	32	21	10,5	10

RT 71

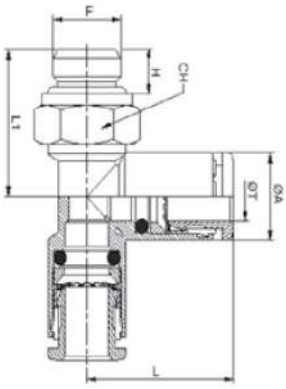

T maschio laterale girevole cilindrico BSPP-metrico

Lateral T male (rotating body) parallel BSPP-metric

T Verschraubung Drehbar zylindrisches-metrisches Gewinde

Té orientable à piquage latéral, cylindrique BSPP- métrique

Racor a T orientable macho lateral cilíndrico con tórica BSPP- métrico

CODICE/CODE	ØT	F"	ØA	L	L1	CH	H	PEZZI/PIECES
RT71M504	4	M5	9	17,3	20	8	4	10
RT711804	4	G1/8	11	17,3	18,5	13	5,5	10
RT711806	6	G1/8	11	20,6	18,5	13	5,5	10
RT711406	6	G1/4	11	22,3	22,5	16	6,5	10
RT711808	8	G1/8	13	23	20,5	13	5,5	10
RT711408	8	G1/4	13	23	22,5	16	6,5	10
RT713808	8	G3/8	13	24,5	25,5	18	7,5	10
RT711410	10	G1/4	16	26,4	24,5	16	6,5	10
RT713810	10	G3/8	16	26,4	25,5	18	7,5	10
RT713812	12	G3/8	19	28,9	24,5	18	7,5	10

RT 69K

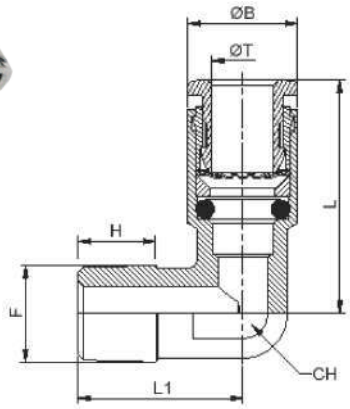

Gomito fisso maschio conico BSPT con teflon

Elbow male (not rotating body) taper BSPT with teflon

Winkelverschraubung Drehbar konisches Gewinde mit Teflon

Equerre fixé mâle, conique BSPT avec teflon

Racor a L fijo macho cónico BSPT con teflon

CODICE/CODE	ØT	F"	ØB	L	L1	CH	H	PEZZI/PIECES
RT69K1804	4	R1/8	9,5	18,6	16,5	10	8	10
RT69K1806	6	R1/8	11	23,8	16,5	10	8	10
RT69K1406	6	R1/4	11	25	22,5	11	12,5	10
RT69K1808	8	R1/8	13	25,5	18,5	11	9	10
RT69K1408	8	R1/4	13	25,5	22	11	12	10
RT69K1410	10	R1/4	16	28,4	24	13	12,5	10

RT 72K

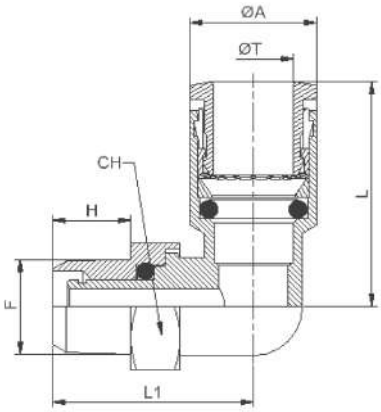

Gomito maschio girevole conico BSPT con teflon

Elbow male (rotating body) taper BSPT with teflon

Winkelverschraubung Drehbar konishes Gewinde mit Teflon

Equerre orientable mâle, conique BSPT avec teflon

Racor a L orientable macho cónico BSPT con teflon

CODICE/CODE	ØT	F"	ØA	H	L	L1	CH	PEZZI/PIECES
RT72K1804	4	R1/8	11	8	17,7	18,6	13	10
RT72K1404	4	R1/4	13	11	19	23,5	14	10
RT72K1806	6	R1/8	11	8	19,8	18,6	13	10
RT72K1406	6	R1/4	11	11	22,1	23,5	14	10
RT72K1808	8	R1/8	13	8	23	20,5	13	10
RT72K1408	8	R1/4	13	11	23	23,5	14	10
RT72K3808	8	R3/8	13	11,5	24,5	26,5	17	10
RT72K1410	10	R1/4	16	11	26,4	25,5	17	10
RT72K3810	10	R3/8	16	11,5	26,4	26,5	17	10
RT72K1210	10	R1/2	16	14	27,9	31,1	22	10
RT72K1412	12	R1/4	19	11	28,9	26,5	20	10
RT72K3812	12	R3/8	19	11,5	28,9	28,1	20	10
RT72K1212	12	R1/2	19	14	28,9	31,1	22	10
RT72K3814	14	R3/8	21	11,5	31,5	30,3	20	10
RT72K1214	14	R1/2	21	14	31,5	31,1	22	10

RT 72

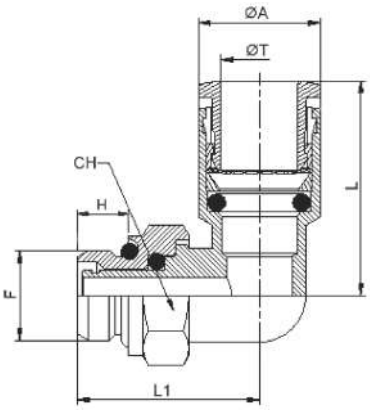

Gomito maschio girevole cilindrico BSPP-metrico

Elbow male (rotating body)parallel BSPP-metric

Winkelverschraubung Drehbar zylindrisches Gewinde

Equerre orientable mâle, cylindrique BSPP- métrique

Racor a L orientable macho cilíndrico con tórica BSPP- métrico

CODICE/CODE	ØT	F"	ØA	L	L1	CH	H	PEZZI/PIECES
RT72M504	4	M5	9	17,3	20	8	4	10
RT721804	4	G1/8	11	17,3	18,5	13	5,5	10
RT721404	4	G1/4	13	19	22,5	16	6,5	10
RT72M506	6	M5	11	20	16	8	4	10
RT721806	6	G1/8	11	20,6	18,5	13	5,5	10
RT721406	6	G1/4	11	22,1	22,5	16	6,5	10
RT721808	8	G1/8	13	23	20,5	13	5,5	10
RT721408	8	G1/4	13	23	22,5	16	6,5	10
RT723808	8	G3/8	13	24,5	25,5	18	7,5	10
RT721410	10	G1/4	16	26,4	24,5	16	6,5	10
RT723810	10	G3/8	16	26,4	25,5	18	7,5	10
RT721210	10	G1/2	16	27,9	29	21	9	10
RT721412	12	G1/4	19	28,9	24,5	16	6,5	10
RT723812	12	G3/8	19	28,9	24,5	18	7,5	10
RT721212	12	G1/2	19	28,9	31	21	9	10
RT723814	14	G3/8	21	31,5	28	18	7,5	10
RT721214	14	G1/2	21	31,5	33	21	9	10

RT 73

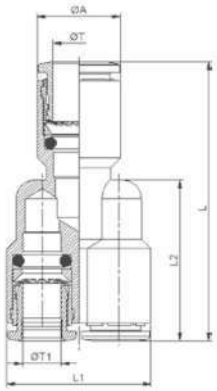

Y innestabile

Y Connector

Y Verteiler

Raccord y simple

Racor a y intermedio

CODICE/CODE	ØT	ØT1	ØA	L	L1	L2	PEZZI/PIECES
RT730006	6	6	11,4	43,1	23,1	25,8	10
RT730008	8	8	13,45	46,5	27,1	29	10
RT730010	10	10	16,4	51,8	33,1	32,4	10
RT731008	10	8	16,4	48,9	27,1	29	10

RT 83

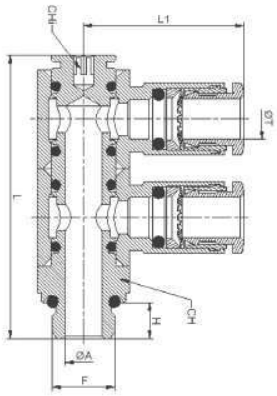

Doppio L girevole cilindrico BSPP

Double elbow (rotating body) parallel BSPP

Winkeleinschraubverschraubung 2-Fach Drehbar zylindrisches Gewinde

Double equerre orientable, cylindrique BSPP

Racor doble a L orientable cilíndrico con tórica BSPP

CODICE/CODE	ØT	F"	ØA	H	L	L1	CH	CHi	PEZZI/PIECES
RT831804	4	G1/8	5,5	5,5	43,3	21,1	14	3	10
RT831806	6	G1/8	5,5	5,5	43,3	24,3	14	3	10
RT831406	6	G1/4	6,5	6,5	50	25,5	18	4	10
RT831808	8	G1/8	5,5	5,5	43,3	24,8	14	3	10
RT831408	8	G1/4	6,5	6,5	50	26,5	18	4	10
RT831410	10	G1/4	6,5	6,5	50	28,4	18	4	10

RT OEM

Su richiesta fornibili raccordi con anellini colorati

On demand we can supply fittings with different colours

Zur Verfugung mit Spannring in verschiedene Farben

Sur demande, nous pouvons fournir des raccords avec des bagues colorées

A petición disponibles racores con anillos coloreados

RT METRICI

Raccordi ad innesto rapido in ottone metrici

Brass metric push-in fittings

Steckverschraubungen Messing metrisch

Raccords instantanés métrique laiton nickelé

Racordaje automàtico métrico en latón

RT51M

pag. 44

RT72M

pag. 44

Dati tecnici dei raccordi rapidi in ottone metrici

Metric push-in fittings technical data

Technischen Daten der Steckverschraubungen Messing metrisch

Données techniques des raccords rapides métrique en laiton

Datos técnicos de los acordaje automàtico métrico en latón

Caratteristiche principali

1. Innesto e disinnesto rapido
2. Metrica ISO/R 262
3. Guarnizione in NBR Silicon free
4. Portata piena rispetto al tubo utilizzato
5. Tutti i particolari esterni sono in ottone per aumentare la robustezza

Main features

1. Quick coupling and uncoupling
2. ISO/R 262 metric
3. Silicon free NBR seal
4. Full flow to the tube used
5. All exterior details are made of brass in order to increase ruggedness

Hauptmerkmale

1. Schnelles Ein- und Auskuppeln
2. Metrische ISO/R 262
3. Silikonfreie NBR-Dichtung
4. Voller Durchfluss im Vergleich zu dem verwendeten Schauch
5. Alle äußeren Details sind aus Messing zu erhöhen Robustheit.

Principales caractéristiques

1. Accouplement et découplage rapide
2. ISO/R 262 métrique
3. Garniture NBR sans silicone
4. Plein débit au tube utilize
5. Tous les détails externes sont en laiton pour augmenter la robustesse

Características principales

1. Acoplamiento y desacoplamiento rápido
2. Métrica ISO/R 262
3. Guarnicicón en NBR sin silicona
4. Caudal completo hacia el tubo utilizado
5. Todos los particulares externos son en latón para aumentar la robustez

Applicazioni

1. Robotica - Meccatronica
2. Impianti per automazione pneumatica
3. Industria del packaging
4. Industria tessile
5. Automotive
6. Vuoto

Applications

1. Robotics – Mechatronics
2. Systems for pneumatic automation
3. Packaging indusrty
4. Textile industry
5. Automotive
6. Vacuum

Anwendungen

1. Robotik - Mechatronik
2. Systeme für die pneumatische Automatisierung
3. Verpackungsindustrie
4. Textilindustrie
5. Automobil
6. Leer

Applications

1. Robotique – Mécatronique
2. Installations pour l'automatisation pneumatique
3. Industrie de l'emballage
4. Industrie textile
5. Industrie automobile
6. Vide

Aplicaciónes

1. Robótica – Mecatrónica
2. Instalaciones para automación neumática
3. Industria de embalaje
4. Industria textil
5. Industria automoción
6. Vacío

Materiali		Materials		Werkstoffen		Matériels		Materiales	
Corpo:	Ottone nichelato CW614N	**Body:**	Nickel plated brass CW614N	**Körper:**	vernickelt Messing CW614N	**Corps:**	Laiton nickelé CW614N	**Cuerpo:**	Latón niquelado CW614N
Pulsante:	Ottone nichelato CW614N	**Sleeve:**	Nickel plated brass CW614N	**Taste:**	vernickelt Messing CW614N	**Bouton:**	Laiton nickelé CW614N	**Pulsador:**	Latón niquelado CW614N
Pinza:	Zama-15 nichelata	**Lock claws:**	Nickel-plated Zama-15	**Bremssattel:**	Vernickelt Zama-15	**Pince:**	Zama-15 nickelé	**Pinza:**	Zama-15 niquelada
O-Ring:	NBR esente da silicone	**O-Ring:**	NBR silicon free	**O-Ringe:**	NBR Silikonfrei	**O-ring:**	NBS sans silicone	**Junta tórica:**	NBR sin silicona
Attacco girevole:	Ottone nichelato CW614N	**Rotating body:**	Nickel plated brass CW614N	**Schwenk-verbindung:**	vernickelt Messing CW614N	**Connexion pivotante:**	Laiton nickelé CW614N	**Conexión giratoria:**	Latón niquelado CW614N

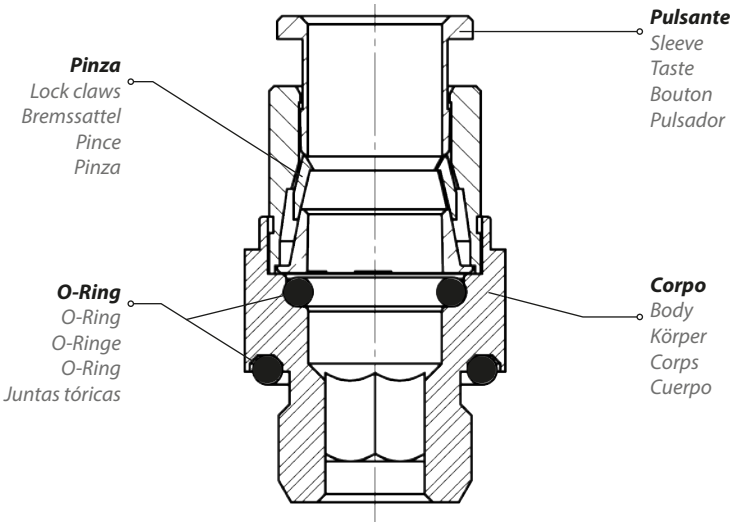

Pressione e temperatura	Pressure and Temperature	Druck und Temperatur	Pression et Température	Presión y Temperatura
Tubo: **Ø4 – Ø8 mm** Pressione (temperatura di utilizzo 20°C): **16 Bar**	Tube: **Ø4 – Ø8 mm** Pressure (working temperature 20°C): **16 Bar**	Schlauch: **Ø4 – Ø8 mm** Druck (Betriebstemperatur von 20°C): **16 Bar**	Tuyau: **Ø4 - Ø8 mm** Pression (température d'utilise de 20°C): **16 bar**	Tubo: **Ø4 - Ø8 mm** Presión (temperatura de funcio-namiento 20 ° C): **16 Bar**
Temperatura: **-10°C / +80°C**	Temperature: **+14°F / +158°F**	Temperatur: **-10°C / +80°C**	Température: **-10°C / +80°C**	Temperatura: **-10°C / +80°C**

Tubi consigliati	Recommended tubes	Rohrempfehlungen	Tuyaux recommandés	Tubos recomendados
RILSAN (PA11/12)	RILSAN (PA11/12)	RILSAN (PA11/12)	RILSAN (PA11/12)	RILSAN (PA11/12)
Poliuretano	Polyurethane	Polyurethan	Polyuréthane	Poliuretano
Polietilene	Polyethylene	Polyaethylen	Polyéthylène	Polietileno
Poliestere	Polyester	Polyester	Polyester	Poliéster
PTFE	PTFE	PTFE	PTFE	PTFE
Nylon (PA6)	Nylon (PA6)	Nylon (PA6)	Nylon (PA6)	Nylon (PA6)

Fluido

Aria compressa (altri fluidi a richiesta)

Fluid

Compressed air (other fluids on request)

Fluid

Druckluft (andere Medien auf Anfrage)

Fluide

Air comprimé (autres fluides sur demande)

Fluido

Aire comprimido (otros fluidos a petición)

Filettatura
Metrica ISO/R 262.

Filetage
Métrique ISO/R 262.

Thread types
Metric ISO/R 262.

Roscado
ISO/R 262 métrica.

Gewinde
Metrische ISO/R 262.

Diametri e filetti
Diametri da 4 mm a 8 mm - Filettature da M6 a M12

Diamètres et filets
Diamètres de 4 mm à 8 mm – Filetages de M6 à M12

Threads and diameters
Diameters from 4mm to 8 mm - Threads from M6 to M12

Diámetros y roscas
Diámetros de 4 mm a 8 mm - Roscas de M6 a M12

Durchmesser und Gewinde
Durchmesser von 4mm bis 8 mm - Gewinde von M6 bis M12

Norma di riferimento
Norme de référence
Reference standard
Normativa de referencia
Entspricht der Norm

RoHS COMPLIANT · REACH COMPLIANT · SILICON FREE

RT 51M

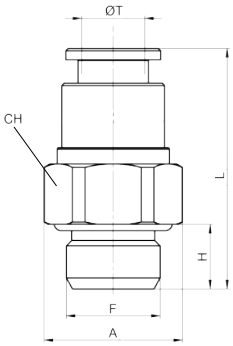

Diritto maschio metrico
Male straight metric
Gerade Einschraubverschraubungen metrisch Gewinde
Raccord droit mâle, métrique
Racor recto macho, métrico

CODICE/CODE	ØT	F"	L	H	A	CH	PEZZI/PIECES
RT51M0607504	4	M6x0,75	23	4.5	10	9	10
RT51M0610004	4	M6x1	23	5	10	9	10
RT51M0610006	6	M6x1	28	5	13	12	10
RT51M0810004	4	M8x1	21.5	5,5	9	9	10
RT51M0812506	6	M8x1,25	27	5,5	13	12	10
RT51M0812508	8	M8x1,25	30	6	14	14	10
RT51M1010006	6	M10x1	24,5	6	15	13	10
RT51M1010008	8	M10x1	29,5	6	17,5	14	10
RT51M1210006	6	M12x1	26	8	17,5	16	10
RT51M1210008	8	M12x1	29	8	17,5	16	10
RT51M1212506	6	M12x1,25	26	8	17,5	16	10
RT51M1212508	8	M12x1,25	29	8	17,5	16	10
RT51M1215006	6	M12x1,5	26,5	8	17,5	16	10
RT51M1215008	8	M12x1,5	29	8	17,5	16	10

RT 72M

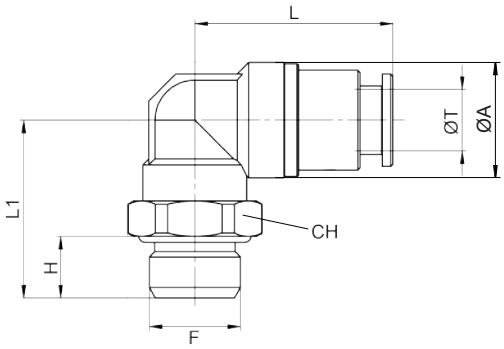

Gomito maschio girevole metrico
Elbow male (rotating body) metric
Winkelverschraubung Drehbar metrisches Gewinde
Equerre orientable mâle, métrique
Racor a L orientable macho, métrico

CODICE/CODE	T	F"	L	L1	H	A	CH	PEZZI/PIECES
RT72M0607504	4	M6x0,75	21	13	4,5	9,5	2,5	10
RT72M0610004	4	M6x1	21	13	4,5	9,5	2,5	10
RT72M0610006	6	M6x1	26	15	5	12,5	2,5	10
RT72M0810004	4	M8x1	22	13,5	6	9	2,5	10
RT72M1010006	6	M10x1	23	20,5	6	13	13	10
RT72M1010008	8	M10x1	25,5	22,5	6	15	14	10
RT72M1210006	6	M12x1	24	24	8	13	16	10
RT72M1210008	8	M12x1	26	24	8	15	16	10
RT72M1212506	6	M12x1,25	23	22,5	8	13	16	10
RT72M1212508	8	M12x1,25	26	24	8	15	16	10
RT72M1215006	6	M12x1,5	23	22	8	13	16	10
RT72M1215008	8	M12x1,5	26	23,5	8	15	16	10

Raccordi ad innesto rapido in ottone-plastica

Brass/plastic push-in fittings
Steckverschraubungen Messing/Kunststoff
Raccords instantanés laiton/polymère
Racordaje automàtico en latón/polìmero

RK

RK51K

pag. 48

RK51

pag. 48

RK51T

pag. 48

RK52

pag. 49

RK53

pag. 49

RK54

pag. 49

RK55

pag. 49

RK58

pag. 50

RK60

pag. 50

RK63

pag. 50

RK65

pag. 51

RK70K

pag. 51

RK70

pag. 51

RK71K

pag. 52

RK71

pag. 52

RK69K

pag. 52

RK72K

pag. 53

RK72

pag. 53

RK73

pag. 53

RK83

pag. 54

Dati tecnici dei raccordi rapidi in ottone-plastica

Brass/plastic push-in fittings technical data
Technischen Daten der Steckverschraubungen Messing/Kunststoff
Données techniques des raccords rapides en laiton/polymère
Datos técnicos de los acordaje automàtico en latón/polìmero

Caratteristiche principali

1. Innesto e disinnesto rapido
2. Filettatura BSPP cilindrica UNI-ISO228 - ISO16030 con O-Ring, BSPT conica UNI-ISO 7 teflonata, Metrica ISO/R 262, NPT ANSI-ASME B1-20 su richiesta.
3. Guarnizione in NBR Silicon free
4. Portata piena rispetto al tubo utilizzato
5. Vasta gamma

Main features

1. Quick coupling and uncoupling
2. Threading BSPP cylindrical UNI-ISO228 - ISO16030 with O-Ring, BSPT conical teflon-coated UNI-ISO 7, ISO/R 262 metric, NPT ANSI-ASME B1-20 on request.
3. Silicon free NBR seal
4. Full flow to the tube used
5. Wide range

Hauptmerkmale

1. Schnelles Ein- und Auskuppeln
2. BSPP zylindrisches Gewinde UNI-ISO228 - ISO16030 mit O-Ring, teflonbeschichtet UNI-ISO 7 BSPT, metrische ISO/R 262, NPT ANSI-ASME B1-20 auf Anfrage.
3. Silikonfreie NBR-Dichtung
4. Voller Durchfluss im Vergleich zu dem verwendeten Schauch
5. Große Auswahl

Principales caractéristiques

1. Accouplement et découplage rapide
2. Filetage BSPP cylindrique UNI-ISO228 - ISO16030 avec joint torique, BSPT conique UNI-ISO 7 avec téflon, ISO/R 262 métrique, NPT ANSI-ASME B1-20 sur demande
3. Garniture NBR sans silicone
4. Plein débit au tube utilize
5. Large gamme

Características principales

1. Acoplamiento y desacoplamiento rápido
2. Roscado BSPP cilíndrica UNI-ISO228 – ISO16030 con junta tórica, BSPT cónica UNI-ISO 7 con teflón, métrica ISO/R 262, NPT ANSI-ASME B1-20 bajo pedido
3. Guarnicicón en NBR sin silicona
4. Caudal completo hacia el tubo utilizado
5. Amplia gama

Applicazioni

1. Robotica - Meccatronica
2. Impianti per automazione pneumatica
3. Industria del packaging
4. Industria tessile
5. Automotive
6. Vuoto

Applications

1. Robotics – Mechatronics
2. Systems for pneumatic automation
3. Packaging indusrty
4. Textile industry
5. Automotive
6. Vacuum

Anwendungen

1. Robotik - Mechatronik
2. Systeme für die pneumatische Automatisierung
3. Verpackungsindustrie
4. Textilindustrie
5. Automobil
6. Leer

Applications

1. Robotique – Mécatronique
2. Installations pour l'automatisation pneumatique
3. Industrie de l'emballage
4. Industrie textile
5. Industrie automobile
6. Vide

Aplicaciónes

1. Robótica – Mecatrónica
2. Instalaciones para automación neumática
3. Industria de embalaje
4. Industria textil
5. Industria automoción
6. Vacío

Materiali		Materials		Werkstoffen		Matériels		Materiales	
Corpo:	Ottone nichelato CW614N	**Body:**	Nickel plated brass CW614N	**Körper:**	vernickelt Messing CW614N	**Corps:**	Laiton nickelé CW614N	**Cuerpo:**	Latón niquelado CW614N
Pulsante:	Resina acetalica	**Sleeve:**	Acetal resin	**Taste:**	Acetalharz	**Bouton:**	Résine acétale	**Pulsador:**	Resina acetal
Distanziale:	Resina acetalica	**Spacer ring:**	Acetal resin	**Distanzring:**	Acetalharz	**Rondelle d'épaisseur:**	Résine acétale	**Arandela distancia-dora:**	Resina acetal
Pinza:	Acciaio INOX AISI 304	**Lock claws:**	AISI 304 Steel	**Bremssattel:**	Edelstahl AISI 304	**Pince:**	Acier AISI 304	**Pinza:**	Acero AISI 304
Anello raccordo:	Resina acetalica	**Coupling ring:**	Acetal resin	**Mitnehmer-ring:**	Acetalharz	**Bague d'entraîn-ement:**	Résine acétale	**Anillo de conexión:**	Resina acetal
O-Ring:	NBR esente da silicone	**O-Ring:**	NBR silicon free	**O-Ringe:**	NBR Silikonfrei	**O-ring:**	NBS sans silicone	**Junta tórica:**	NBR sin silicona
Anello elastico:	Acciaio INOX AISI 302	**Spring ring:**	AISI 302 Steel	**Drahtspren-gring:**	Edelstahl AISI 302	**Bague d'arrêt à ressort:**	Acier AISI 302	**Anillo elás-tico:**	Acero AISI 302
Attacco girevole:	Ottone nichelato CW614N	**Rotating body:**	Nickel plated brass CW614N	**Schwenk-verbindung:**	vernickelt Messing CW614N	**Connexion pivotante:**	Laiton nickelé CW614N	**Conexión giratoria:**	Latón niquelado CW614N

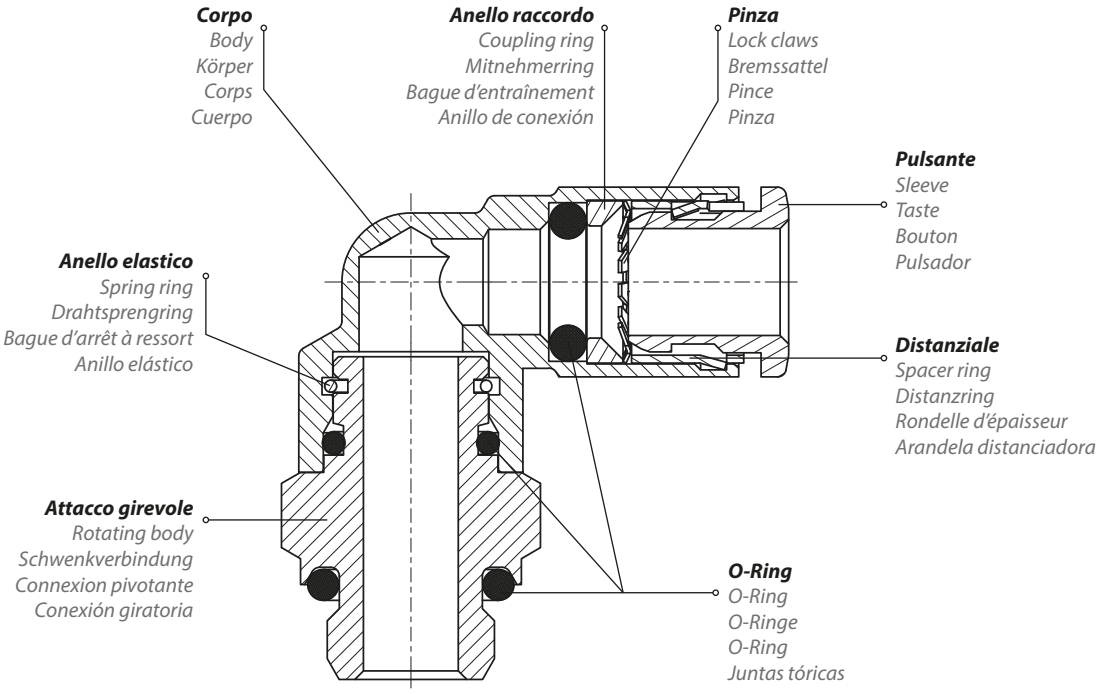

Pressione e temperatura	Pressure and Temperature	Druck und Temperatur	Pression et Température	Presión y Temperatura
Tubo: **Ø4 – Ø10 mm** Pressione (temperatura di utilizzo 20°C): **16 Bar**	Tube: **Ø4 – Ø10 mm** Pressure (working temperature 20°C): **16 Bar**	Schlauch: **Ø4 – Ø10 mm** Druck (Betriebstemperatur von 20°C): **16 Bar**	Tuyau: **Ø4 - Ø10mm** Pression (température d'utilise de 20°C): **16 bar**	Tubo: **Ø4 - Ø10 mm** Presión (temperatura de funcio-namiento 20 ° C): **16 Bar**
Tubo: **Ø12 – Ø14 mm** Pressione (temperatura di utilizzo 20°C): **12 Bar**	Tube: **Ø12 – Ø14 mm** Pressure (working temperature 20°C): **12 Bar**	Schlauch: **Ø12 – Ø14 mm** Druck (Betriebstemperatur von 20°C): **12 Bar**	Tuyau: **Ø12-Ø14 mm** Pression(température d'utilise de 20°C): **12 bar**	Tubo: **Ø12 - Ø14 mm** Presión (temperatura de funcio-namiento 20 ° C): **12 Bar**
Temperatura: **-20°C / +70°C**	Temperature: **-4°F / +158°F**	Temperatur: **-20°C / +70°C**	Température: **-20°C / +70°C**	Temperatura: **-20°C / +70°C**

Tubi consigliati
1)Poliuretano - 2)Poliammide - 3)Polietilene - 4)Nylon

Recommended tubes
1)Polyurethane - 2)Polyamide - 3)Polyethylene - 4)Nylon

Rohrempfehlungen
1)Polyurethan - 2)Polyamid - 3)Polyethylen - 4)Nylon

Tuyaux recommandés
1)Polyuréthane 2) Polyamide 3) Polyéthylène 4) Nylon

Tubos recomendados
1) Poliuretano - 2) Poliamida - 3) Polietileno - 4) Nylon

Fluido
Aria compressa (altri fluidi a richiesta)

Fluid
Compressed air (other fluids on request)

Fluid
Druckluft (andere Medien auf Anfrage)

Fluide
Air comprimé (autres fluides sur demande)

Fluido
Aire comprimido (otros fluidos a petición)

Filettatura	Thread types	Gewinde	Filetage	Roscado
BSPP cilindrica UNI-ISO228 - ISO16030 con O-Ring	BSPP parallel UNI-ISO228 - ISO16030 with O-ring	BSPP zylindrisch UNI-ISO228 - ISO16030 mit O-Ringen	BSPP cylindrique UNI-ISO228 - ISO 16030 avec O-ring	BSPP cilíndrico UNI-ISO 228 - ISO 16030 con junta tórica
BSPT conica UNI-ISO 7 teflonata	BSPT taper UNI-ISO 7 with teflon	BSPT konische UNI-ISO 7 mit Teflon	BSPT conique UNI-ISO7 teflonée	Teflón con recubrimiento BSPT UNI-ISO 7
Metrica ISO/R 262	Metric ISO/R 262	Metrische ISO/R 262	Métrique ISO/R 262	ISO/R 262 métrica
NPT ANSI-ASME B1-20 su richiesta	NPT ANSI-ASME B1-20 on request	NPT ANSI-ASME B1-20 auf Anfrage	NPT ANSI-ASME B1-20 sur demande	NPT ANSI-ASME B1-20 a petición

Diametri e filetti
Diametri da 4 mm a 14 mm - Filettature da M5 a 1/2"

Threads and diameters
Diameters from 4mm to 14mm - Threads from M5 to 1/2"

Durchmesser und Gewinde
Durchmesser von 4mm bis 14mm - Gewinde von M5 bis 1/2"

Diamètres et filets
Diamètres de 4 mm à 14 mm – Filetages de M5 à 1/2"

Diámetros y roscas
Diámetros de 4 mm a 14 mm - Roscas de M5 a 1/2"

Coppia di serraggio
Couple de serrage
Torque specifications
Par de apriete
Angaben Drehmoment

Coppia consigliata Nm	0.8 Nm	M5	Misura
Recommended torque Nm	3 Nm	1/8"	Measure
Empfohlenes drehmoment Nm	9 Nm	1/4"	Grösse
Couple de serrage Nm	10 Nm	3/8"	Dimensions
Par aconsejado Nm	12 Nm	1/2"	Medida

Norma di riferimento
Norme de référence
Reference standard
Normativa de referencia
Entspricht der Norm

RoHS COMPLIANT
REACH COMPLIANT
SILICON FREE

RK 51K

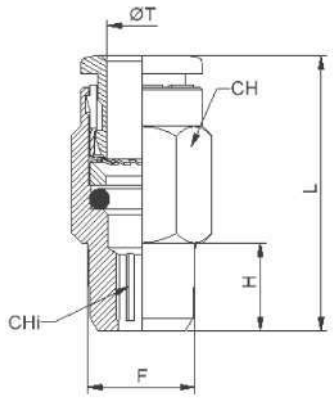

Diritto maschio conico BSPT con teflon

Male straight taper BSPT con teflon

Gerade Einschraubverschraubung konisches Gewinde mit Teflon

Raccord droit mâle, conique BSPP avec teflon

Racor recto macho cónico BSPT

CODICE/CODE	ØT	F"	H	L	CH	CHi	PEZZI/PIECES
RK51K1804	4	R1/8	8	19,5	10	2,5	10
RK51K1404	4	R1/4	11	21,5	14	2,5	10
RK51K1806	6	R1/8	8	24,8	11	4	10
RK51K1406	6	R1/4	11	23,8	14	4	10
RK51K1808	8	R1/8	8	28	13	5	10
RK51K1408	8	R1/4	11	26	14	6	10
RK51K3808	8	R3/8	11,5	24,5	17	6	10
RK51K1410	10	R1/4	11	28,9	16	7	10
RK51K3810	10	R3/8	11,5	29,4	17	8	10
RK51K1210	10	R1/2	14	29,4	22	8	10
RK51K1412	12	R1/4	11	35,5	19	7	10
RK51K3812	12	R3/8	11,5	32	19	10	10
RK51K1212	12	R1/2	14	31,3	22	10	10
RK51K3814	14	R3/8	11,5	37,5	21	10	10
RK51K1214	14	R1/2	14	35	22	10	10

RK 51

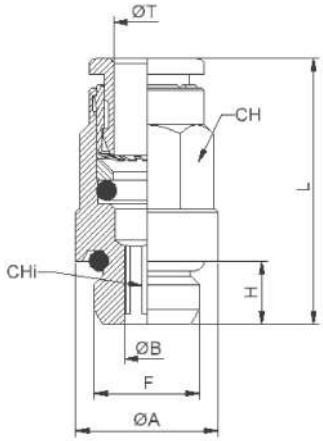

Diritto maschio cilindrico BSPP-metrico

Male straight parallel BSPP-metric

Gerade Einschraubverschraubungen zylindrisches-metrisches Gewinde

Raccord droit mâle, cylindrique BSPP - métrique

Racor recto macho cilíndrico con tórica BSPP - métrico

CODICE/CODE	ØT	F"	ØA	ØB	H	L	CH	CHi	PEZZI/PIECES
RK51M504	4	M5	8	2,6	4	20,5	9	2,5	10
RK511804	4	G1/8	13,5	2,6	5,5	19,5	9	2,5	10
RK511404	4	G1/4	17	2,6	6,5	19,5	9	2,5	10
RK511806	6	G1/8	13,5	4,2	5,5	24,8	11	4	10
RK511406	6	G1/4	17	4,2	6,5	22,8	11	4	10
RK511808	8	G1/8	12,8	5,2	5,5	26,5	13	5	10
RK511408	8	G1/4	17	6,2	6,5	24	13	6	10
RK513808	8	G3/8	20	6,2	7,5	24	13	6	10
RK511208	8	G1/2	24	6,2	9	22,5	13	6	10
RK511810	10	G1/8	13	5,2	5,5	28,9	16	5	10
RK511410	10	G1/4	16	7,3	6,5	28,9	16	7	10
RK513810	10	G3/8	21	8,3	7,5	29,4	16	8	10
RK511210	10	G1/2	24	8,3	9	28,9	16	8	10
RK511412	12	G1/4	16	7,3	6,5	31,9	19	7	10
RK513812	12	G3/8	22	10,3	7,5	31,9	19	10	10
RK511212	12	G1/2	24	10,3	9	31,2	19	10	10
RK513814	14	G3/8	21	10,3	7,5	34,1	21	10	10
RK511214	14	G1/2	24	12,3	9	33,6	21	12	10

RK 51T

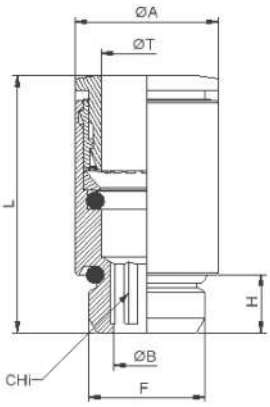

Diritto tondo cilindrico BSPP-metrico

Round male parallel BSPP-metric

Runde Einschraubverschraubungen zylindrisches-metrisches Gewinde

Raccord droit ronde, cylindrique BSPP - métrique

Racor recto ronda cilíndrico con tórica BSPP - métrico

CODICE/CODE	ØT	F"	ØA	ØB	H	L	CHi	PEZZI/PIECES
RK51TM504	4	M5	9	2,6	4	20,5	2,5	10
RK51TM604	4	M6	9	2,6	5	21,5	2,5	10
RK51TM506	6	M5	11	2,6	4	23,8	2,5	10

RK 52

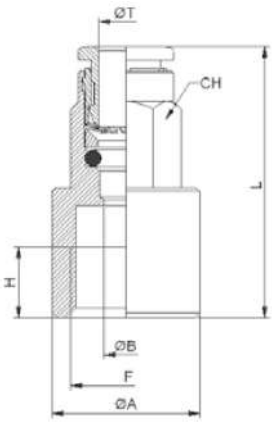

Diritto femmina cilindrico BSPP-metrico

Female straight parallel BSPP-metrico

Gerade Aufschraubverschraubung zylindrisches-metrisches Gewinde

Raccord droit femelle, cylindrique BSPP - métrique

Racor recto hembra cilíndrico BSPP

CODICE/CODE	ØT	F"	ØA	ØB	H	L	CH	PEZZI/PIECES
RK521804	4	G1/8	12	3	6,5	26,5	9	10
RK521404	4	G1/4	17	3	10	29,5	9	10
RK521806	6	G1/8	12	5	6,5	28,3	11	10
RK521406	6	G1/4	17	5	10	31,3	11	10
RK521808	8	G1/8	12	7	6,5	28,5	13	10
RK521408	8	G1/4	17	7	10	32,5	13	10

RK 53

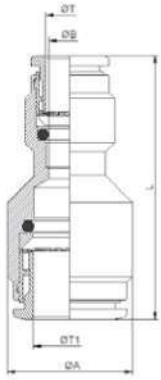

Diritto intermedio

Straight intermediate

Gerade Verbinder

Raccord union double

Racor recto intermedio

CODICE/CODE	ØT1	ØT	ØB	ØA	L	PEZZI/PIECES
RK530004	4	4	3	9	27	10
RK530006	6	6	5	11	30,5	10
RK530008	8	8	7	13	32	10
RK530010	10	10	9	17	36,5	10
RK530012	12	12	10	20	39,6	10
RK530014	14	14	13	24	42,7	10
RK530604	6	4	13	3	34,8	10
RK530806	8	6	15	5	37,8	10
RK531008	10	8	18	7	40,9	10

RK 54

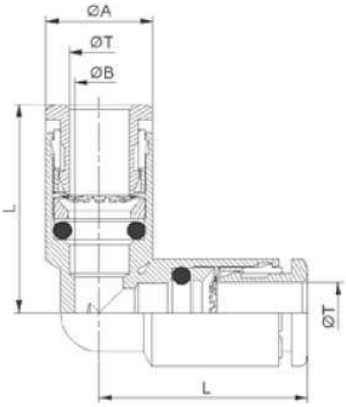

L intermedio

L intermediate

Winkelverbinder

Raccord equerre

Racor a L intermedio

CODICE/CODE	ØT	ØA	ØB	L	PEZZI/PIECES
RK540004	4	9	3	17,3	10
RK540006	6	11	5	20,6	10
RK540008	8	13	7	23	10
RK540010	10	16	8	26,4	10
RK540012	12	19	10	28,9	10
RK540014	14	21	12	31,5	10

RK 55

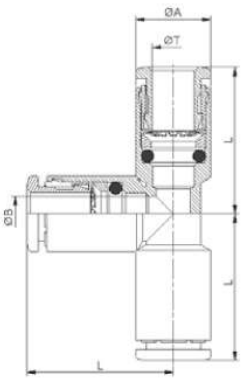

T intermedio

T intermediate

T Verbinder

Raccord T

Racor a T intermedio

CODICE/CODE	ØT	ØA	ØB	L	PEZZI/PIECES
RK550004	4	9	3	17,3	10
RK550006	6	11	5	20,6	10
RK550008	8	13	7	23	10
RK550010	10	16	8	26,4	10
RK550012	12	19	10	28,9	10
RK550014	14	21	12	31,5	10

RK 58

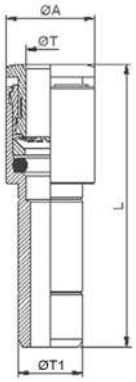

Adattatore riduzione maggiorazione

Reducer-increaser plug-in

Verschluss-Stecker

Réduction encliquetable

Reducción

CODICE/CODE	ØT1	ØT	ØA	L	PEZZI/PIECES
RK580604	6	4	9	32,5	10
RK580804	8	4	9	34	10
RK580806	8	6	11	36,3	10
RK581006	10	6	11	39,3	10
RK581008	10	8	13	39	10
RK581206	12	6	13	40,3	10
RK581208	12	8	13	39,5	10
RK581210	12	10	16	41,4	10
RK581408	14	8	15	44	10
RK581410	14	10	16	43,9	10
RK58I0406	4	6	11	35,5	10
RK58I0608	6	8	13	39	10

RK 60

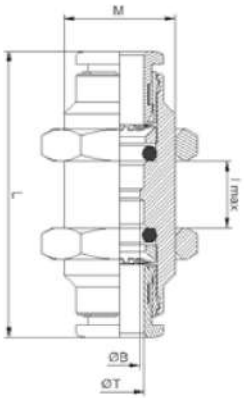

Passalamiera

Union bulkhead

Schottverschraubung

Raccord traversée de cloison

Racor recto intermedio pasatabiques

CODICE/CODE	ØT	M	ØB	L	L max	PEZZI/PIECES
RK600004	4	M11	3	32	8	10
RK600006	6	M14	5	36,1	8	10
RK600008	8	M16	7	38	10	10
RK600010	10	M18	9	42,3	12	10
RK600012	12	M22	11	45,8	17	10
RK600014	14	M24	13	47,5	18	10

RK 63

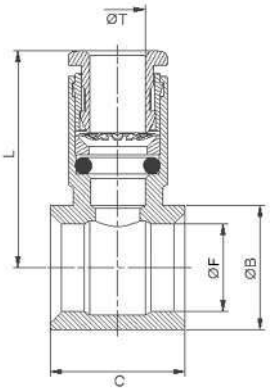

Banjo singolo

Banjo (single)

Ringstück 1-Fach

Raccord banjo

Racor banjo

CODICE/CODE	ØT	ØF	ØB	C	L	PEZZI/PIECES
RK63M504	4	M5	8	9	19,5	10
RK631804	4	G1/8	14	15	21,1	10
RK631806	6	G1/8	14	15	24,3	10
RK631406	6	G1/4	18	17	25,5	10
RK631808	8	G1/8	14	15	24,8	10
RK631408	8	G1/4	18	17	26,5	10
RK633808	8	G3/8	21	20	28	10
RK631410	10	G1/4	18	17	28,4	10
RK633810	10	G3/8	21	20	29,9	10
RK631412	12	G1/4	18	17	27,5	10

RK 65

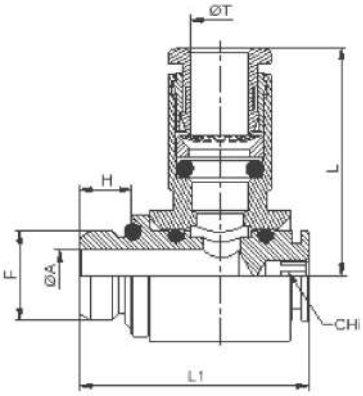

Banjo singolo girevole cilindrico BSPP-metrico

Rotating single banjo parallel BSPP-metric

Winkelverschraubung Drehbar zylindrisches Gewinde

Raccord banjo orientable cylindrique BSPP- métrique

Racor banjo orientable cilíndrico con tórica BSPP- métrico

CODICE/CODE	ØT	F"	ØA	H	L	L1	CHi	PEZZI/PIECES
RK65M504	4	M5	2	4	19,5	16,8	2,5	10
RK651804	4	G1/8	5,5	5,5	21,1	24,5	3	10
RK651806	6	G1/8	5,5	5,5	24,3	24,5	3	10
RK651406	6	G1/4	7,8	6,5	25,5	27,8	4	10
RK651808	8	G1/8	5,5	5,5	24,8	24,5	3	10
RK651408	8	G1/4	7,8	6,5	26,5	27,8	4	10
RK653808	8	G3/8	10	7,5	28	32,5	5	10
RK651410	10	G1/4	7,8	6,5	28,4	27,8	4	10
RK653810	10	G3/8	10	7,5	29,9	32,5	5	10
RK651212	12	G1/2	12	9	34,9	38,8	8	10

RK 70K

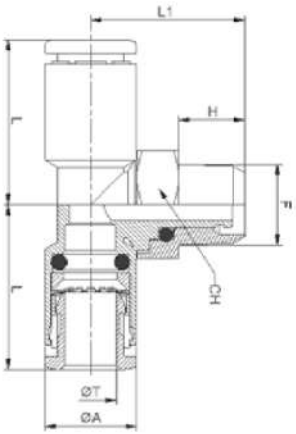

T maschio al centro girevole conico BSPT con teflon

Central T male (rotating body) taper BSPT con teflon

T-Einschraubverschraubung, konisches Gewinde mit Teflon

Té orientable à piquage mâle central, conique BSPT avec teflon

Racor a T orientable macho central cónico BSPT con teflon

CODICE/CODE	ØT	F"	ØA	H	L	L1	CH	PEZZI/PIECES
RK70K1804	4	R1/8	11	8	17,3	18,6	13	10
RK70K1806	6	R1/8	11	8	19,8	18,6	13	10
RK70K1406	6	R1/4	11	11	22,1	23,5	14	10
RK70K1808	8	R1/8	13	8	23	20,5	13	10
RK70K1408	8	R1/4	13	11	23	23,5	14	10
RK70K3808	8	R3/8	13	11,5	24,5	26,5	17	10
RK70K1410	10	R1/4	16	11	26,4	25,5	14	10
RK70K3810	10	R3/8	16	11,5	26,4	26,5	17	10
RK70K1210	10	R1/2	16	14	27,9	31,9	22	10
RK70K3812	12	R3/8	19	11,5	28,9	27	17	10

RK 70

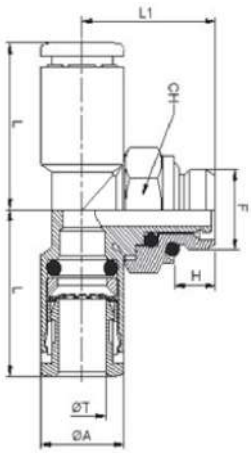

T maschio al centro girevole cilindrico BSPP-metrico

Central T male (rotating body) parallel BSPP-metric

T-Verschaubung Drehbar zylindrisches Gewinde

Té orientable à piquage mâle central, cylindrique BSPP- métrique

Racor a T orientable macho central cilíndrico con tórica BSPP- métrico

CODICE/CODE	ØT	F"	ØA	L	L1	CH	H	PEZZI/PIECES
RK70M504	4	M5	9	17,3	20	8	4	10
RK701804	4	G1/8	11	17,3	18,5	13	5,5	10
RK70M506	6	M5	11	20	20,6	8	4	10
RK701806	6	G1/8	11	20,6	18,5	13	5,5	10
RK701406	6	G1/4	11	22,1	22,5	16	6,5	10
RK701808	8	G1/8	13	23	20,5	13	5,5	10
RK701408	8	G1/4	13	23	22,5	16	6,5	10
RK703808	8	G3/8	13	24,5	25,5	18	7,5	10
RK701410	10	G1/4	16	26,4	24,5	16	6,5	10
RK703810	10	G3/8	16	26,4	25,5	18	7,5	10
RK701210	10	G1/2	16	27,9	29	21	9	10
RK701412	12	G1/4	19	28,9	24,5	19	6,5	10
RK703812	12	G3/8	19	28,9	24,5	18	7,5	10
RK701212	12	G1/2	19	28,9	31	21	9	10

RK 71K

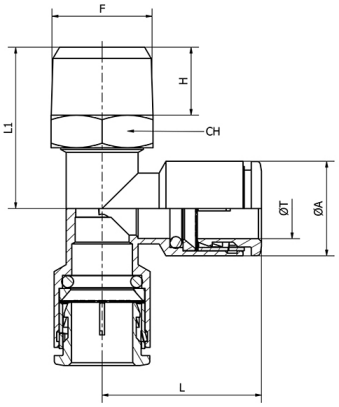

T maschio laterale girevole conico BSPT con teflon

Lateral t male (rotating body) taper BSPT with teflon

L Verschraubung Drehbar konisches Gewinde mit Teflon

Té orientable à piquage latéral, conique BSPT avec teflon

Racor a T orientable macho lateral cónicoBSPT con teflon

CODICE/CODE	ØT	F"	ØA	L	L1	CH	H	PEZZI/PIECES
RK71K1804	4	R1/8	11	17,7	18,6	13	8	10
RK71K1806	6	R1/8	11	19,8	18,6	13	8	10
RK71K1406	6	R1/4	11	22,1	23,5	14	11	10
RK71K1808	8	R1/8	13	23	20,5	13	8	10
RK71K1408	8	R1/4	13	23	23,5	14	11	10
RK71K3808	8	R3/8	13	24,5	26,5	17	11,5	10
RK71K1410	10	R1/4	16	26,4	25,5	14	11	10
RK71K3810	10	R3/8	16	26,4	26,5	17	11,5	10
RK71K3812	12	R3/8	19	28,9	27	17	11,5	10
RK71K1212	12	R1/2	19	30	32	21	10,5	10

RK 71

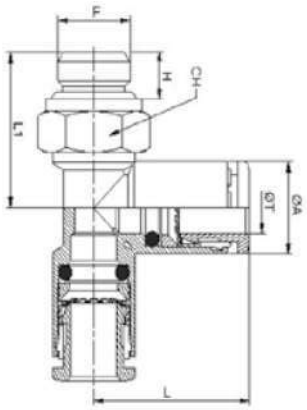

T maschio laterale girevole cilindrico BSPP-metrico

Lateral T male (rotating body) parallel BSPP-metric

T Verschraubung Drehbar zylindrisches-metrisches Gewinde

Té orientable à piquage latéral, cylindrique BSPP- métrique

Racor a T orientable macho lateral cilíndrico con tórica BSPP- métrico

CODICE/CODE	ØT	F"	ØA	L	L1	CH	H	PEZZI/PIECES
RK71M504	4	M5	9	17,3	20	8	4	10
RK711804	4	G1/8	11	17,3	18,5	13	5,5	10
RK711806	6	G1/8	11	20,6	18,5	13	5,5	10
RK711406	6	G1/4	11	22,3	22,5	16	6,5	10
RK711808	8	G1/8	13	23	20,5	13	5,5	10
RK711408	8	G1/4	13	23	22,5	16	6,5	10
RK713808	8	G3/8	13	24,5	25,5	18	7,5	10
RK711410	10	G1/4	16	26,4	24,5	16	6,5	10
RK713810	10	G3/8	16	26,4	25,5	18	7,5	10
RK711412	12	G1/4	19	32	26,5	16	6,5	10
RK713812	12	G3/8	19	28,9	24,5	18	7,5	10

RK 69K

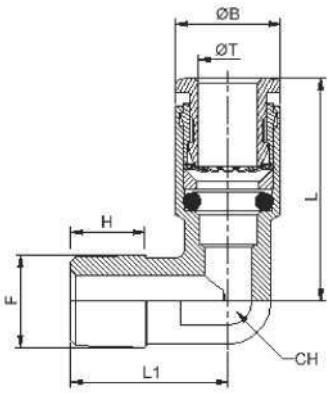

Gomito fisso maschio conico BSPT con teflon

Elbow male (not rotating body) taper BSPT with teflon

Winkelverschraubung Drehbar konisches Gewinde mit Teflon

Equerre fixé mâle, conique BSPT avec teflon

Racor a L fijo macho cónico BSPT con teflon

CODICE/CODE	ØT	F"	ØB	L	L1	CH	H	PEZZI/PIECES
RK69K1804	4	R1/8	9,5	18,6	16,5	10	8	10
RK69K1806	6	R1/8	11	23,8	16,5	10	8	10
RK69K1406	6	R1/4	11	25	22,5	11	12,5	10
RK69K1808	8	R1/8	13	25,5	18,5	11	9	10
RK69K1408	8	R1/4	13	25,5	22	11	12	10
RK69K1410	10	R1/4	16	28,4	24	13	12,5	10

RK 72K

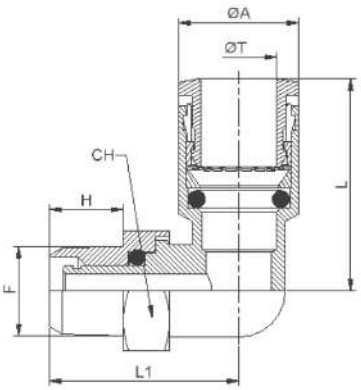

Gomito maschio girevole conico BSPT con teflon

Elbow male (rotating body) taper BSPT with teflon

Winkelverschraubung Drehbar konishes Gewinde mit Teflon

Equerre orientable mâle, conique BSPT avec teflon

Racor a L orientable macho cónico BSPT con teflon

CODICE/CODE	ØT	F"	ØA	H	L	L1	CH	PEZZI/PIECES
RK72K1804	4	R1/8	11	8	17,7	18,6	13	10
RK72K1404	4	R1/4	13	11	19	23,5	14	10
RK72K1806	6	R1/8	11	8	19,8	18,6	13	10
RK72K1406	6	R1/4	11	11	22,1	23,5	14	10
RK72K1808	8	R1/8	13	8	23	20,5	13	10
RK72K1408	8	R1/4	13	11	23	23,5	14	10
RK72K3808	8	R3/8	13	11,5	24,5	26,5	17	10
RK72K1410	10	R1/4	16	11	26,4	25,5	14	10
RK72K3810	10	R3/8	16	11,5	26,4	26,5	17	10
RK72K1210	10	R1/2	16	14	27,9	31,1	22	10
RK72K1412	12	R1/4	19	11	28,9	26,5	14	10
RK72K3812	12	R3/8	19	11,5	28,9	28,1	17	10
RK72K1212	12	R1/2	19	14	28,9	31,1	22	10
RK72K3814	14	R3/8	21	11,5	31,5	30,3	17	10
RK72K1214	14	R1/2	21	14	31,5	31,1	22	10

RK 72

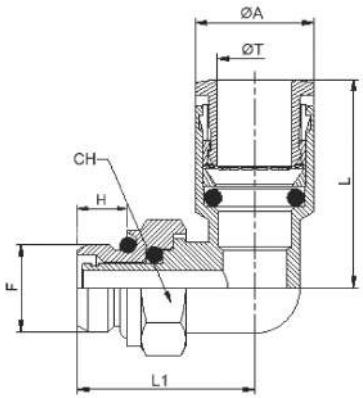

Gomito maschio girevole cilindrico BSPP-metrico

Elbow male (rotating body) parallel BSPP-metric

Winkelverschraubung Drehbar zylindrisches Gewinde

Equerre fixé mâle, cylindrique BSPP-métrique

Racor a L fijo macho cilíndrico BSPP- métrico

CODICE/CODE	ØT	F"	ØA	L	L1	CH	H	PEZZI/PIECES
RK72M504	4	M5	9	17,3	20	8	4	10
RK721804	4	G1/8	11	17,3	18,5	13	5,5	10
RK721404	4	G1/4	13	19	22,5	16	6,5	10
RK72M506	6	M5	11	20	16	8	4	10
RK721806	6	G1/8	11	20,6	18,5	13	5,5	10
RK721406	6	G1/4	11	22,1	22,5	16	6,5	10
RK721808	8	G1/8	13	23	20,5	13	5,5	10
RK721408	8	G1/4	13	23	22,5	16	6,5	10
RK723808	8	G3/8	13	24,5	25,5	18	7,5	10
RK721410	10	G1/4	16	26,4	24,5	16	6,5	10
RK723810	10	G3/8	16	26,4	25,5	18	7,5	10
RK721210	10	G1/2	16	27,9	29	21	9	10
RK721412	12	G1/4	19	28,9	24,5	16	6,5	10
RK723812	12	G3/8	19	28,9	24,5	18	7,5	10
RK723814	14	G3/8	21	31,5	28	18	7,5	10
RK721214	14	G1/2	21	31,5	33	21	9	10

RK 73

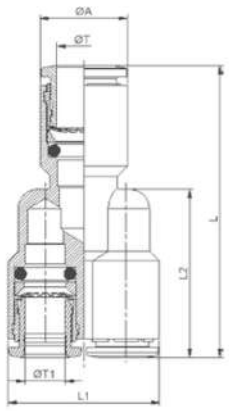

Y innestabile

Y Connector

Y Verteiler

Raccord y simple

Racor a y intermedio

CODICE/CODE	ØT	ØT1	ØA	L	L1	L2	PEZZI/PIECES
RK730006	6	6	11,4	43,1	23,1	25,8	10
RK730008	8	8	13,45	46,5	27,1	29	10
RK730010	10	10	16,4	51,8	33,1	32,4	10
RK731008	10	8	16,4	48,9	27,1	29	10

RK 83

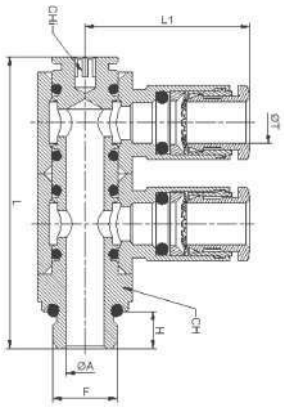

Doppio L girevole cilindrico BSPP

Double elbow (rotating body) parallel BSPP

Winkeleinschraubverschraubung 2-Fach Drehbar zylindrisches Gewinde

Double equerre orientable, cylindrique BSPP

Racor doble a L orientable cilíndrico con tórica BSPP

CODICE/CODE	ØT	F"	ØA	H	L	L1	CH	CHi	PEZZI/PIECES
RK831804	4	G1/8	5,5	5,5	43,3	21,1	14	3	10
RK831806	6	G1/8	5,5	5,5	43,3	24,3	14	3	10
RK831406	6	G1/4	6,5	6,5	50	25,5	18	4	10
RK831808	8	G1/8	5,5	5,5	43,3	24,8	14	3	10
RK831408	8	G1/4	6,5	6,5	50	26,5	18	4	10
RK831410	10	G1/4	6,5	6,5	50	28,4	18	4	10

RA

Raccordi ad innesto rapido in ottone alimentare

Food push-in fittings

Steckverschraubungen Messing für Lebensmittelindustrie

Raccords instantanés laiton alimentaire

Racordaje automàtico en latón alimentario

RA51

pag. 57

RA53

pag. 57

RA54

pag. 57

RA55

pag. 58

RA72

pag. 58

Dati tecnici dei raccordi rapidi in ottone alimentare

Brass push-in fittings technical data

Technischen Daten der Steckverschraubungen Messing für Lebensmittelindustrie

Données techniques des raccords rapides en laiton alimentaire

Datos técnicos de los acordaje automàtico en latón alimentario

Caratteristiche principali

1. Innesto e disinnesto rapido
2. Filettatura BSPP cilindrica UNI-ISO228 - ISO16030 con O-Ring, BSPT conica UNI-ISO 7 teflonata, Metrica ISO/R 262, NPT ANSI-ASME B1-20 su richiesta.
3. Guarnizione in FKM (VITON®) conforme FDA
4. Portata piena rispetto al tubo utilizzato
5. Disponibili altri articoli su richiesta
6. Tutti i particolari esterni sono in ottone per aumentare la robustezza

Main features

1. Quick coupling and uncoupling
2. Threading BSPP cylindrical UNI-ISO228 - ISO16030 with O-Ring, BSPT conical teflon-coated UNI-ISO 7, ISO/R 262 metric, NPT ANSI-ASME B1-20 on request.
3. FDA-compliant FKM (VITON®) gasket
4. Full flow to the tube used
5. Other article available on demand
6. All exterior details are made of brass in order to increase ruggedness

Hauptmerkmale

1. Schnelles Ein- und Auskuppeln
2. BSPP zylindrisches Gewinde UNI-ISO228 - ISO16030 mit O-Ring, teflonbeschichtet UNI-ISO 7 BSPT, metrische ISO/R 262, NPT ANSI-ASME B1-20 auf Anfrage.
3. FDA-konforme FKM (VITON®) Dichtung
4. Voller Durchfluss im Vergleich zu dem verwendeten Schauch
5. Andere Artikeln zur Verfügung auf Anfrage
6. Alle äußeren Details sind aus Messing zu erhöhen Robustheit.

Principales caractéristiques

1. Accouplement et découplage rapide
2. Filetage BSPP cylindrique UNI-ISO228 - ISO16030 avec joint torique, BSPT conique UNI-ISO 7 avec téflon, ISO/R 262 métrique, NPT ANSI-ASME B1-20 sur demande
3. Joint FKM (VITON®) conforme à la FDA
4. Plein débit au tube utilize
5. D'autres articles sont disponibles sur demande
6. Tous les détails externes sont en laiton pour augmenter la robustesse

Características principales

1. Acoplamiento y desacoplamiento rápido
2. Roscado BSPP cilíndrica UNI-ISO228 – ISO16030 con junta tórica, BSPT cónica UNI-ISO 7 con teflón, métrica ISO/R 262, NPT ANSI-ASME B1-20 bajo pedido
3. Junta de FKM (VITON®) conforme a la FDA
4. Caudal completo hacia el tubo utilizado
5. Otros artículos disponibles a petición
6. Todos los particulares externos son en latón para aumentar la robustez

Applicazioni

1. Industria Agroalimentare
2. Food & Beverage
3. Macchine per Caffè e Vending
4. Medicale
5. Vuoto

Applications

1. Diary
2. Food & Beverage
3. Coffee Machine, Vending
4. Medical
5. Vacuum

Anwendungen

1. Milchprodukte
2. Lebensmittel & Getränke
3. Kaffeemaschinen und Automaten
4. Pharmaindustrie
5. Leer

Applications

1. Industries Agroalimentaire
2. Aliments & boissons
3. Machines à café et les distributeurs automatiques
4. Médicales
5. Vide

Aplicaciónes

1. Industria Agroalimentaria
2. Alimentos y Bebidas
3. Maquinas de Café y Vending
4. Medical
5. Vacío

Materiali		Materials		Werkstoffen		Matériels		Materiales	
Corpo:	Ottone CW614N nichelatura alimentare	**Body:**	Food nickel plated brass CW614N	**Körper:**	Vernickelt Messing CW614N	**Corps:**	Laiton CW614N nickelature alimentaire	**Cuerpo:**	Latón niquelado CW614N níquel alimentario
Pulsante:	Ottone CW614N nichelatura alimentare	**Sleeve:**	Food nickel plated brass CW614N	**Taste:**	Vernickelt Messing CW614N	**Bouton:**	Laiton CW614N nickelature alimentaire	**Pulsador:**	Latón niquelado CW614N níquel alimentario
Distanziale:	Ottone CW614N nichelatura alimentare	**Spacer ring:**	Food nickel plated brass CW614N	**Distanzring:**	Vernickelt Messing CW614N	**Rondelle d'épaisseur:**	Laiton CW614N nickelature alimentaire	**Arandela distancia-dora:**	Latón niquelado CW614N níquel alimentario
Pinza:	Acciaio INOX AISI 304	**Lock claws:**	AISI 304 Steel	**Bremssattel:**	Edelstahl AISI 304	**Pince:**	Acier AISI 304	**Pinza:**	Acero AISI 304
Anello raccordo:	Ottone CW614N nichelatura alimentare	**Coupling ring:**	Food nickel plated brass CW614N	**Mitnehmer-ring:**	Vernickelt Messing CW614N	**Bague d'entraîn-ement:**	Laiton CW614N nickelature alimentaire	**Anillo de conexión:**	Latón niquelado CW614N níquel alimentario
O-Ring:	FKM (VITON®) conforme FDA	**O-Ring:**	FKM (VITON®) conforming FDA	**O-Ringe:**	FKM (VITON®) gemäß FDA	**O-ring:**	FKM (VITON ®) conforme FDA	**Junta tórica:**	FKM (VITON®) compatible FDA
Anello elastico:	Acciaio INOX AISI 302	**Spring ring:**	AISI 302 Steel	**Drahtspren-gring:**	Edelstahl AISI 302	**Bague d'arrêt à ressort:**	Acier AISI 302	**Anillo elás-tico:**	Acero AISI 302
Attacco girevole:	Ottone nichelato CW614N	**Rotating body:**	Nickel plated brass CW614N	**Schwenk-verbindung:**	vernickelt Messing CW614N	**Connexion pivotante:**	Laiton nickelé CW614N	**Conexión giratoria:**	Latón niquelado CW614N

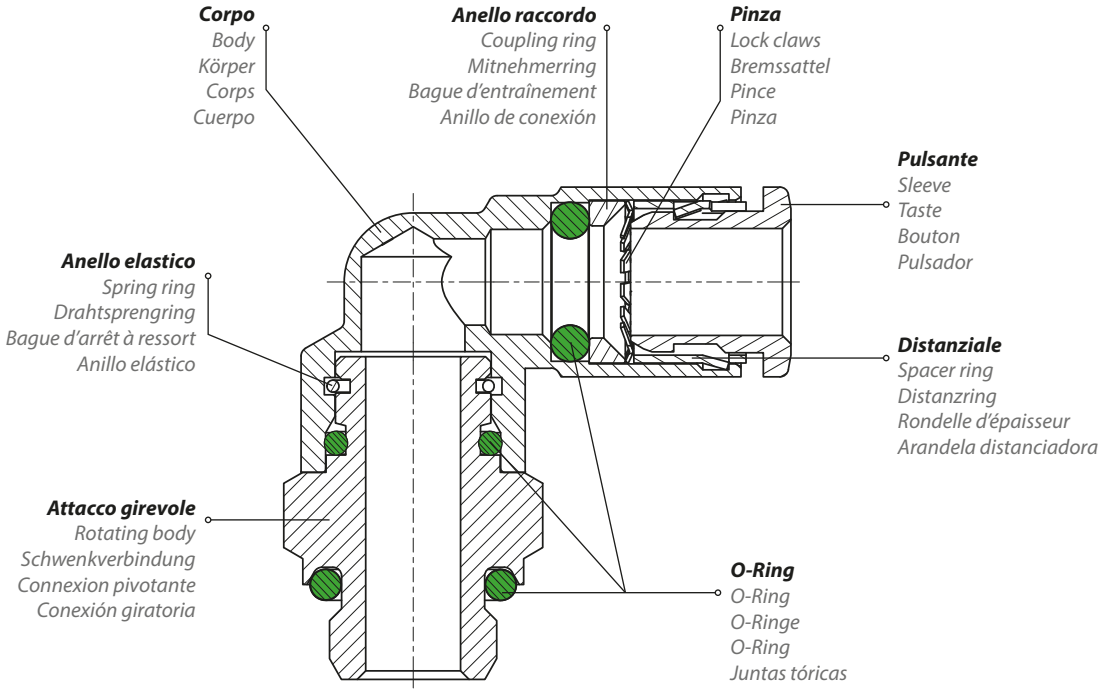

Pressione e temperatura	Pressure and Temperature	Druck und Temperatur	Pression et Température	Presión y Temperatura
Tubo: **Ø4 – Ø10 mm** Pressione (temperatura di utilizzo 20°C): **16 Bar**	Tube: **Ø4 – Ø10 mm** Pressure (working temperature 20°C): **16 Bar**	Schlauch: **Ø4 – Ø10 mm** Druck (Betriebstemperatur von 20°C): **16 Bar**	Tuyau: **Ø4 - Ø10mm** Pression (température d'utilise de 20°C): **16 bar**	Tubo: **Ø4 - Ø10 mm** Presión (temperatura de funcio-namiento 20 ° C): **16 Bar**
Tubo: **Ø12 – Ø14 mm** Pressione (temperatura di utilizzo 20°C): **12 Bar**	Tube: **Ø12 – Ø14 mm** Pressure (working temperature 20°C): **12 Bar**	Schlauch: **Ø12 – Ø14 mm** Druck (Betriebstemperatur von 20°C): **12 Bar**	Tuyau: **Ø12-Ø14 mm** Pression(température d'utilise de 20°C): **12 bar**	Tubo: **Ø12 - Ø14 mm** Presión (temperatura de funcio-namiento 20 ° C): **12 Bar**
Temperatura: **-20°C / +150°C**	Temperature: **-4°F / +302°F**	Temperatur: **-20°C / +150°C**	Température: **-20°C / +150°C**	Temperatura: **-20°C / +150°C**

Fluido
Aria compressa, acqua ed altri fluidi compatibili con i materiali costituenti i raccordi

Fluid
Compressed air, water and other fluids compatibles with fittings materials

Fluid
Druckluft, Wasser und anderen Flüssigkeiten kompatibel mit dem Material, das die Armaturen

Fluide
Air comprimé, eau et autres fluides compatibles avec le matériels qui composent le raccord

Fluido
Aire comprimido, agua y otros fluidos compatibles con los materiales que componen los racores

Tubi consigliati
1) PTFE - 2) Poliuretano alimentare - 3)Polietilene alimentare

Recommended tubes
1) PTFE - 2) Food Polyuretane - 3)Food Polyethylene

Rohrempfehlungen
1) PTFE - 2) Polyurethan-Lebensmittel-3) Polyethylen-Lebensmittel

Tuyaux recommandés
1)PTFE 2)Polyuréthane alimentaire 3) Polyéthylène alimentaire

Tubos recomendados
1) PTFE - 2) Poliuretano alimentario - 3) Polietileno alimentario

Filettatura	Thread types	Gewinde	Filetage	Roscado
BSPP cilindrica UNI-ISO228 - ISO16030 con O-Ring	BSPP parallel UNI-ISO228 - ISO16030 with O-ring	BSPP zylindrisch UNI-ISO228 - ISO16030 mit O-Ringen	BSPP cylindrique UNI-ISO228 - ISO 16030 avec O-ring	BSPP cilíndrico UNI-ISO 228 - ISO 16030 con junta tórica
BSPT conica UNI-ISO 7	BSPT taper UNI-ISO 7	BSPT konische UNI-ISO 7	BSPT conique UNI-ISO7	Recubrimiento BSPT UNI-ISO 7
Metrica ISO/R 262	Metric ISO/R 262	Metrische ISO/R 262	Métrique ISO/R 262	ISO/R 262 métrica
NPT ANSI-ASME B1-20 su richiesta	NPT ANSI-ASME B1-20 on request	NPT ANSI-ASME B1-20 auf Anfrage	NPT ANSI-ASME B1-20 sur demande	NPT ANSI-ASME B1-20 a petición

Diametri e filetti
Diametri da 4 mm a 14 mm - Filettature da M5 a 1/2"

Diamètres et filets
Diamètres de 4 mm à 14 mm – Filetages de M5 à 1/2"

Threads and diameters
Diameters from 4mm to 14mm - Threads from M5 to 1/2"

Diámetros y roscas
Diámetros de 4 mm a 14 mm - Roscas de M5 a 1/2"

Durchmesser und Gewinde
Durchmesser von 4mm bis 14mm - Gewinde von M5 bis 1/2"

Coppia di serraggio
Couple de serrage
Torque specifications
Par de apriete
Angaben Drehmoment

Coppia consigliata Nm	0.8 Nm	M5	Misura
Recommended torque Nm	3 Nm	1/8"	Measure
Empfohlenes drehmoment Nm	9 Nm	1/4"	Grösse
Couple de serrage Nm	10 Nm	3/8"	Dimensions
Par aconsejado Nm	12 Nm	1/2"	Medida

Note
Disponibili altri articoli su richiesta.

Notes
D'autres articles sont disponibles sur demande.

Note
Other article available on demand.

Notas
Otros artículos disponibles a petición.

Note
Andere Artikeln zur Verfügung auf Anfrage.

Norma di riferimento
Norme de référence
Reference standard
Normativa de referencia
Entspricht der Norm

RoHS COMPLIANT · REACH COMPLIANT · MOCA · SILICON FREE

RA 51

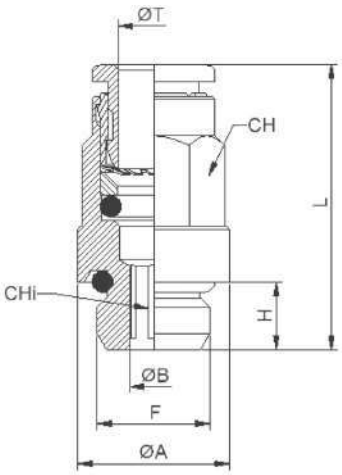

Diritto maschio cilindrico BSPP-metrico

Male straight parallel BSPP-metric

Gerade Einschraubverschraubungen zylindrisches-metrisches Gewinde

Raccord droit mâle, cylindrique BSPP - métrique

Racor recto macho cilíndrico con tórica BSPP - métrico

CODICE/CODE	Ø T	F"	ØA	ØB	H	L	CH	CHi	PEZZI/PIECES
RA511804	4	G1/8	13,5	2,6	5,5	19,5	9	2,5	10
RA511404	4	G1/4	17	2,6	6,5	19,5	9	2,5	10
RA511806	6	G1/8	13,5	4,2	5,5	24,8	11	4	10
RA511406	6	G1/4	17	4,2	6,5	22,8	11	4	10
RA511808	8	G1/8	12,8	5,2	5,5	26,5	13	5	10
RA511408	8	G1/4	17	6,2	6,5	24	13	6	10
RA513808	8	G3/8	20	6,2	7,5	24	13	6	10

RA 53

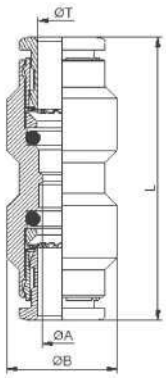

Diritto intermedio

Straight intermediate

Gerade Verbinder

Raccord union double

Racor recto intermedio

CODICE/CODE	Ø T	ØA	ØB	L	PEZZI/PIECES
RA530004	4	3	9	27	10
RA530006	6	5	11	30,5	10
RA530008	8	7	13	32	10

RA 54

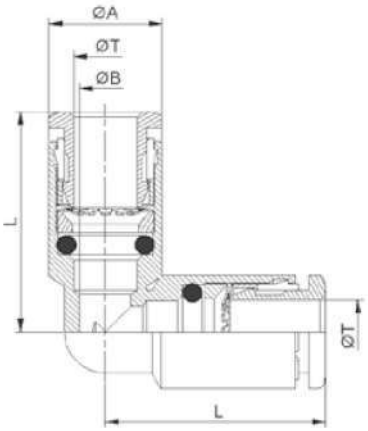

L intermediate

L intermedio

Winkelverbinder

Raccord equerre

Racor a L intermedio

CODICE/CODE	Ø T	ØA	ØB	L	PEZZI/PIECES
RA540004	4	9	3	17,3	10
RA540006	6	11	5	20,6	10
RA540008	8	13	7	23	10

RA 55

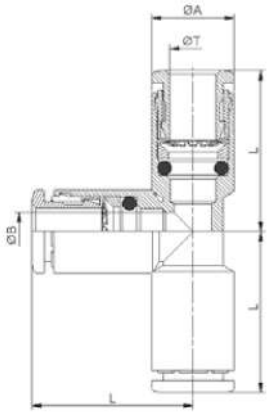

T intermedio

T intermediate

T Verbinder

Raccord T

Racor a T intermedio

CODICE/CODE	Ø T	ØA	ØB	L	PEZZI/PIECES
RA550004	4	9	3	17,3	10
RA550006	6	11	5	20,6	10
RA550008	8	13	7	23	10

RA 72

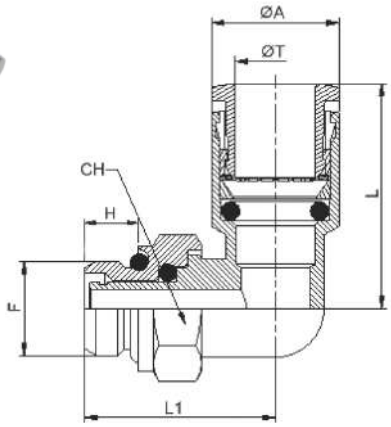

Gomito maschio girevole cilindrico BSPP-metrico

Elbow male (rotating body) parallel BSPP-metric

Winkelverschraubung Drehbar zylindrisches Gewinde

Equerre fixé mâle, cylindrique BSPP-métrique

Racor a L fijo macho cilíndrico BSPP- métrico

CODICE/CODE	ØT	F"	ØA	L	L1	CH	H	PEZZI/PIECES
RA721804	4	G1/8	11	17,3	18,5	13	5,5	10
RA721404	4	G1/4	13	19	22,5	16	6,5	10
RA721806	6	G1/8	11	20,6	18,5	13	5,5	10
RA721406	6	G1/4	11	22,1	22,5	16	6,5	10
RA721808	8	G1/8	13	23	20,5	13	5,5	10
RA721408	8	G1/4	13	23	22,5	16	6,5	10
RA723808	8	G3/8	13	24,5	25,5	18	7,5	10

DT

Dosatori di flusso per cilindro, valvola, bidirezionali in ottone

Brass flow regulators for cylinder, valve, bidirectional

Drosselrückschlagventil beiseitig drosselbar Messing

Régulateurs de débit bidirectionnel laiton

Reguladores de flujo bidireccional en latón

DT78

pag. 63

DT79

pag. 63

DT80

pag. 64

DT78P

pag. 64

DT79P

pag. 64

DT80P

pag. 65

DT81P

pag. 65

DT82P

pag. 65

Dati tecnici di dosatori di flusso per cilindro, valvola, bidirezionali in ottone

Brass flow regulators for cylinder, valve, bidirectional technical data

Technischen Daten der Drosselrückschlagventil beiseitig drosselbar Messing

Données techniques des régulateurs de débit bidirectionnel laiton

Datos técnicos de los reguladores de flujo bidireccional en latón

Caratteristiche principali

1.Regolazione fine e stabile.
2. Robusti, ergonomici e facilmente manovrabili
3. Ripetibilità della funzione
4. Ingombri ottimizzati
5. Guarnizione in NBR Silicon free

Main features

1. Precisely and stable regulation.
2. Strong, easy to handle
3. Function Repeatability
4. Optimized dimensions.
5. Silicon free NBR seal

Hauptmerkmale

1. Feineinstellung und stabil.
2. Robust, einfach zu bedienen
3. Funktion Wiederholbarkeit
4. Optimierten Abmessungen.
5. Silikonfreie NBR-Dichtung

Principales caractéristiques

1.Réglage fin et stable
2. Forts, facile à utiliser
3. Maintien du réglage
4. Dimensions globales optimisées
5. Garniture NBR sans silicone

Características principales

1. Regulación fina y estable.
2. Robustos, ergonómicas y fáciles de utilizar
3. La repetitividad de las funciones
4. Dimensiones optimizadas.
5. Guarnicicón en NBR sin silicona

Applicazioni

1. Impianti per automazione pneumatica
2. Industria del packaging
3. Industria tessile
4. Food & Beverage
5. Automotive
6. Vuoto

Applications

1. Systems for pneumatic automation
2. Packaging indusrty
3. Textile industry
4. Food & Beverage
5. Automotive
6. Vacuum

Anwendungen

1. Systeme für die pneumatische Automatisierung
2. Verpackungsindustrie
3. Textilindustrie
4. Lebensmittel & Getränke
5. Automobil
6. Leer

Applications

1. Installations pour l'automatisation pneumatique
2. Industrie de l'emballage
3. Industrie textile
4. Agro alimentaire
5. Industrie automobile
6. Vide

Aplicaciónes

1. Instalaciones para automación neumática
2. Industria de embalaje
3. Industria textil
4. Alimentos y bebidas
5. Industria automoción
6. Vacío

Materiali		Materials		Werkstoffen		Matériels		Materiales	
Corpo:	Ottone nichelato CW614N	**Body:**	Nickel plated brass CW614N	**Körper:**	vernickelt Messing CW614N	**Corps:**	Laiton nickelé CW614N	**Cuerpo:**	Latón niquelado CW614N
Pulsante:	Ottone nichelato CW614N	**Sleeve:**	Nickel plated brass CW614N	**Taste:**	vernickelt Messing CW614N	**Bouton:**	Laiton nickelé CW614N	**Pulsador:**	Latón niquelado CW614N
Distanziale:	Resina acetalica	**Spacer ring:**	Acetal resin	**Distanzring:**	Acetalharz	**Rondelle d'épaisseur:**	Résine acétale	**Arandela distanciadora:**	Resina acetal
Pinza:	Acciaio INOX AISI 304	**Lock claws:**	AISI 304 Steel	**Bremssattel:**	Edelstahl AISI 304	**Pince:**	Acier AISI 304	**Pinza:**	Acero AISI 304
Anello raccordo:	Resina acetalica	**Coupling ring:**	Acetal resin	**Mitnehmerring:**	Acetalharz	**Bague d'entraînement:**	Résine acétale	**Anillo de conexión:**	Resina acetal
O-Ring:	NBR esente da silicone	**O-Ring:**	NBR silicon free	**O-Ringe:**	NBR Silikonfrei	**O-ring:**	NBS sans silicone	**Junta tórica:**	NBR sin silicona

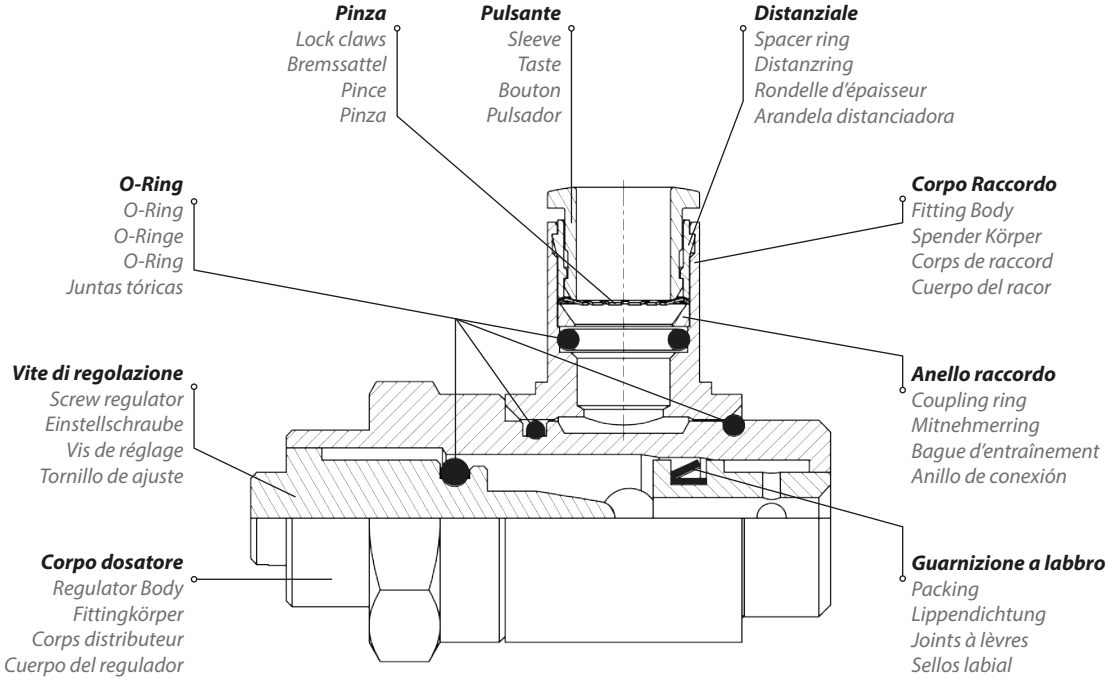

Pressione e temperatura	Pressure and Temperature	Druck und Temperatur	Pression et Température	Presión y Temperatura
Tubo: **Ø4 – Ø10 mm** Pressione (temperatura di utilizzo 20°C): **16 Bar**	Tube: **Ø4 – Ø10 mm** Pressure (working temperature 20°C): **16 Bar**	Schlauch: **Ø4 – Ø10 mm** Druck (Betriebstemperatur von 20°C): **16 Bar**	Tuyau: **Ø4 - Ø10mm** Pression (température d'utilise de 20°C): **16 bar**	Tubo: **Ø4 - Ø10 mm** Presión (temperatura de funcio-namiento 20 ° C): **16 Bar**
Tubo: **Ø12 – Ø14 mm** Pressione (temperatura di utilizzo 20°C): **12 Bar**	Tube: **Ø12 – Ø14 mm** Pressure (working temperature 20°C): **12 Bar**	Schlauch: **Ø12 – Ø14 mm** Druck (Betriebstemperatur von 20°C): **12 Bar**	Tuyau: **Ø12-Ø14 mm** Pression(température d'utilise de 20°C): **12 bar**	Tubo: **Ø12 - Ø14 mm** Presión (temperatura de funcio-namiento 20 ° C): **12 Bar**
Temperatura: **0°C / +70°C**	Temperature: **+32°F / +158°F**	Temperatur: **0°C / +70°C**	Température: **0°C / +70°C**	Temperatura: **0°C / +70°C**

Fluido
Aria compressa (altri fluidi a richiesta)

Fluid
Compressed air (other fluids on request)

Fluid
Druckluft (andere Medien auf Anfrage)

Fluide
Air comprimé (autres fluides sur demande)

Fluido
Aire comprimido (otros fluidos a petición)

Tubi consigliati
1)Poliuretano - 2)Poliammide - 3)Polietilene - 4)Nylon

Recommended tubes
1)Polyurethane - 2)Polyamide - 3)Polyethylene - 4)Nylon

Rohrempfehlungen
1)Polyurethan - 2)Polyamid - 3)Polyethylen - 4)Nylon

Tuyaux recommandés
1)Polyuréthane 2) Polyamide 3) Polyéthylène 4) Nylon

Tubos recomendados
1) Poliuretano - 2) Poliamida - 3) Polietileno - 4) Nylon

Tipo di regolazione
1)Regolazione a cacciavite - 2)Regolazione a pomellino

Regulation type
1)Screwdriver regulation - 2)Handle grip regulation

Art der anpassung
1) Abgleichschraubendreher - 2) Einstellknopf auf

Type de réglages
1)Réglage à tournevis -2)Réglage à bouton

Tipo de ajuste
1) Ajuste destornillador - 2) Ajuste de perilla

Filettatura
BSPP cilindrica UNI-ISO228 - ISO16030 con O-Ring.

Thread types
BSPP parallel UNI-ISO228 - ISO16030 with O-ring.

Gewinde
BSPP zylindrisch UNI-ISO228 - ISO16030 mit O-Ringen.

Filetage
BSPP cylindrique UNI-ISO228 –ISO 16030 avec O-ring.

Roscado
BSPP cilíndrico UNI-ISO 228 - ISO 16030 con junta tórica.

Diametri e filetti
Diametri da 4 mm a 14 mm - Filettature da M5 a 1/2"

Threads and diameters
Diameters from 4mm to 14mm - Threads from M5 to 1/2"

Durchmesser und Gewinde
Durchmesser von 4mm bis 14mm - Gewinde von M5 bis 1/2"

Diamètres et filets
Diamètres de 4 mm à 14 mm – Filetages de M5 à 1/2"

Diámetros y roscas
Diámetros de 4 mm a 14 mm - Roscas de M5 a 1/2"

Modelli
1)Attacco a connessione istantanea

Models
1)Instant fitting connection

Modelle
1) Greife sofortige Verbindung

Modèles
1)Attaque de connexion instantanée

Modelos
1) Ataque de conexión instantánea

V
Unidirezionale per valvola
Uni-directional for valve
Drosselung für ventile (zuluft)
Unidirectionnel à l'admission
Unidireccional para válvula

C
Unidirezionale per cilindro
Uni-directional for cylinder
Drosselung für zylinder (abluft)
Unidirectionnel à l'échappement
Unidireccional para cilindro

B
Bidirezionale
Bi-directional
Bi-direktional (ohne rückschlag)
Bi-directionnel
Bidireccional

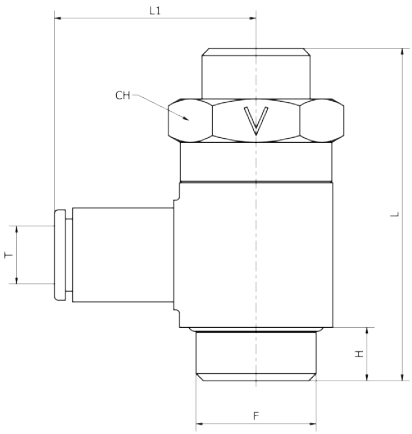

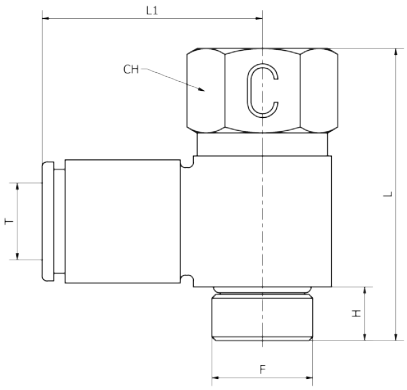

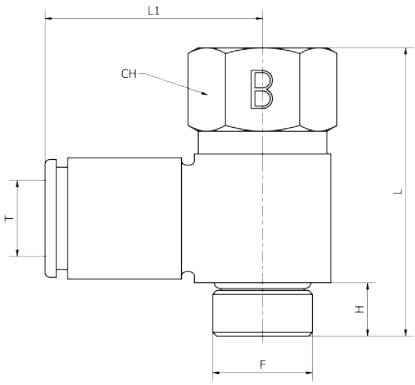

DT81P - DT82P

Materiali		Materials		Werkstoffen		Matériels		Materiales	
Corpo:	Alluminio 11S anodizzato grigio	**Body:**	Aluminium 11S grey anodization	**Körper:**	Grau eloxiertes Aluminiumkörper 11S	**Corps:**	Aluminium gris anodisé 11S	**Cuerpo:**	Aluminio 11S anodizado gris
Vite di regolazione:	Ottone nichelato CW614N	**Screw regulation:**	Nickel plated brass CW614N	**Einstel-lschraube:**	Vernickelt Messing CW614N	**Des vies de ajustement:**	Laiton nickelé CW614N	**Tornillo de ajuste:**	Latón niquelado CW614N

Pressione e temperatura	Pressure and Temperature	Druck und Temperatur	Pression et Température	Presión y Temperatura
Pressione: **0.5 - 10 Bar**	Pressure: **0.5 - 10 Bar**	Druck: **0.5 - 10 Bar**	Pression: **0.5 - 10 Bar**	Presión: **0.5 - 10 Bar**
Temperatura: **-20°C / +80°C**	Temperature: **-4°F / +176°F**	Temperatur: **-20°C / +80°C**	Température: **-20°C / +80°C**	Temperatura: **-20°C / +80°C**

DT79M506 - DT79PM506

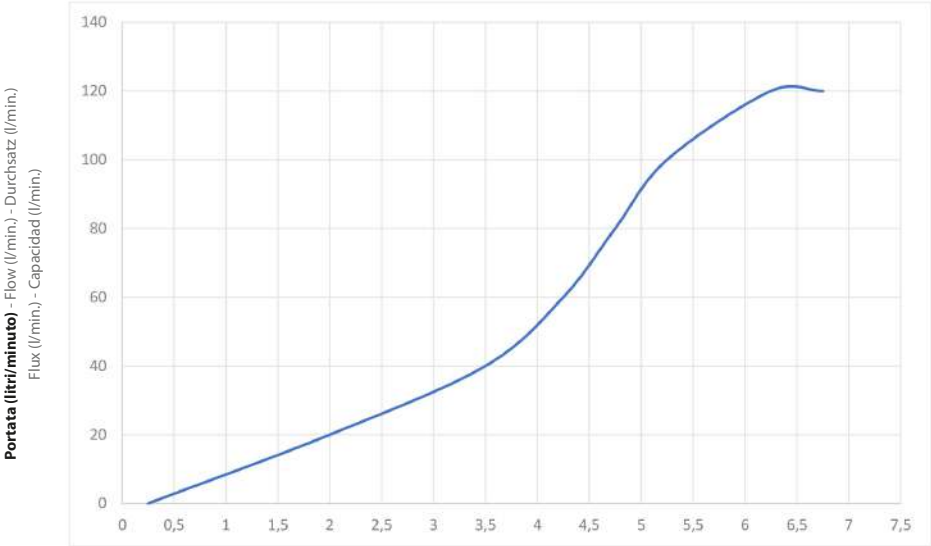

Giri Spillo - Needle turn - Nadel Drehzahl - Tourne - Giros de agujas

DT791806 - DT79P1806

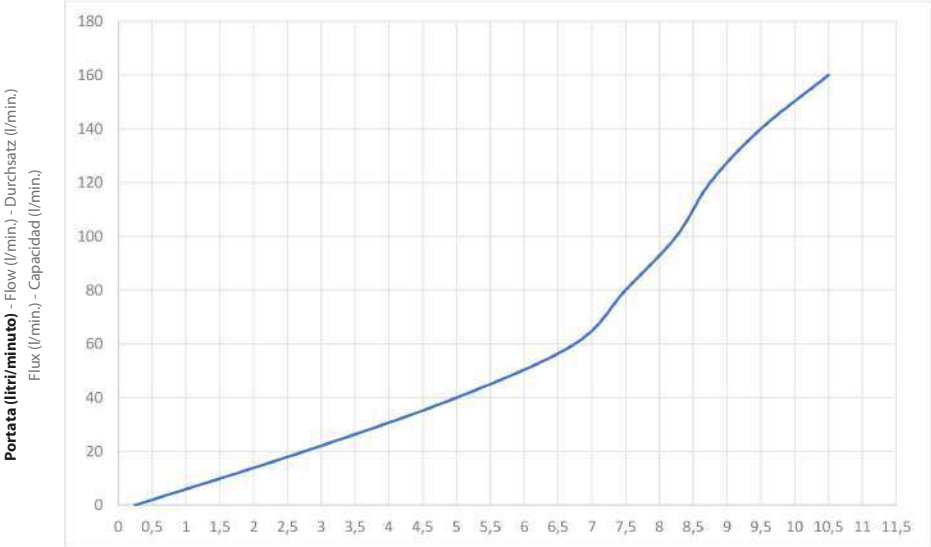

Giri Spillo - Needle turn - Nadel Drehzahl - Tourne - Giros de agujas

DT791408 - DT79P1408

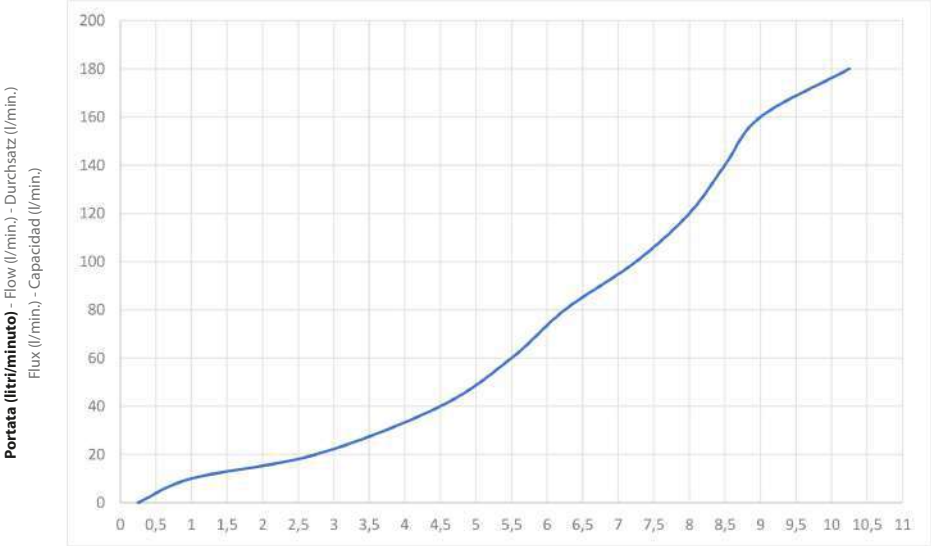

Giri Spillo - Needle turn - Nadel Drehzahl - Tourne - Giros de agujas

Norma di riferimento
Norme de référence
Reference standard
Normativa de referencia
Entspricht der Norm

RoHS COMPLIANT · REACH COMPLIANT · SILICON FREE

DT 78

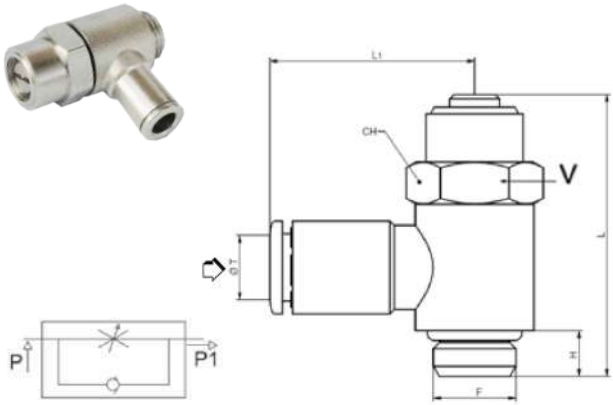

Dosatore unidirezionale per valvola cilindrico BSPP-metrico
Unidirectional regulator for valve parallel BSPP-metric
Drosselrückschlagventil für Ventil zylindrisches-metrisches Gewinde
Régleur a l'admission filetage cylindrique BSPP- métrique
Regulador unidireccional para válvula rosca cilíndrica BSPP- métrico

CODICE/CODE	ØT	F"	H	L	L1	CH	PEZZI/PIECES
DT78M504	4	M5	4	22,5	17	8	10
DT781804	4	G1/8	5,5	34	21,1	14	10
DT78M506	6	M5	4	22,5	19,5	8	10
DT781806	6	G1/8	5,5	34	24,3	14	10
DT781406	6	G1/4	6,5	42	25,5	17	10
DT781808	8	G1/8	5,5	34	24,8	14	10
DT781408	8	G1/4	6,5	42	26,5	17	10
DT783808	8	G3/8	7,5	46,5	28	20	10
DT781410	10	G1/4	6,5	42	28,4	17	10
DT783810	10	G3/8	7,5	46,5	29,9	20	10

DT 79

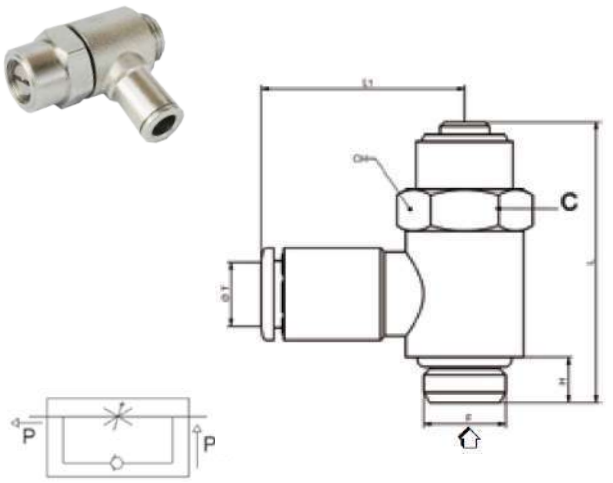

Dosatore per cilindro unidirezionale cilindrico BSPP-metrico
Unidirectional regulator for cylinder parallel BSPP-metric
Drosselrückschlagventil für Zylinder zylindrisches-metrisches Gewinde
Régleur a l'echappement filetage cylindrique BSPP- métrique
Regulador unidireccional orientable para cilindro rosca cilíndrica BSPP-métrico

CODICE/CODE	ØT	F"	H	L	L1	CH	PEZZI/PIECES
DT79M504	4	M5	4	22,5	17	8	10
DT791804	4	G1/8	5,5	34	21,1	14	10
DT79M506	6	M5	4	22,5	19,5	8	10
DT791806	6	G1/8	5,5	34	24,3	14	10
DT791406	6	G1/4	6,5	42	25,5	17	10
DT791808	8	G1/8	5,5	34	24,8	14	10
DT791408	8	G1/4	6,5	42	26,5	17	10
DT793808	8	G3/8	7,5	46,5	28	20	10
DT791410	10	G1/4	6,5	42	28,4	17	10
DT793810	10	G3/8	7,5	46,5	29,9	20	10

DT 80

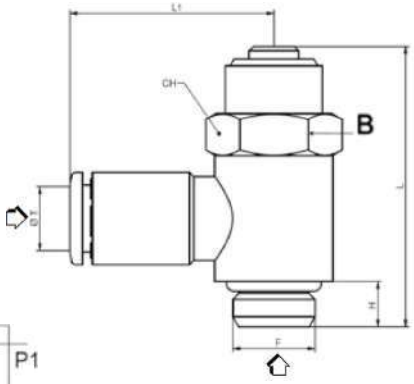

Dosatore bidirezionale cilindrico BSPP-metrico

Bidirectional regulator parallel BSPP-metric

Drosselrückschlagventil beisetig drosselbar zylindrisches-metrisches Gewinde

Régleur bi-directionnel filetage cylindrique BSPP- métrique

Regulador bidireccional orientable rosca cilíndrica BSPP- métrico

CODICE/CODE	ØT	F"	H	L	L1	CH	PEZZI/PIECES
DT801804	4	G1/8	5,5	34	21,1	14	10
DT801806	6	G1/8	5,5	34	24,3	14	10
DT801406	6	G1/4	6,5	42	25,5	17	10
DT801808	8	G1/8	5,5	34	24,8	14	10
DT801408	8	G1/4	6,5	42	26,5	17	10
DT803808	8	G3/8	7,5	46,5	28	20	10
DT801410	10	G1/4	6,5	42	28,4	17	10
DT803810	10	G3/8	7,5	46,5	29,9	20	10

DT 78P

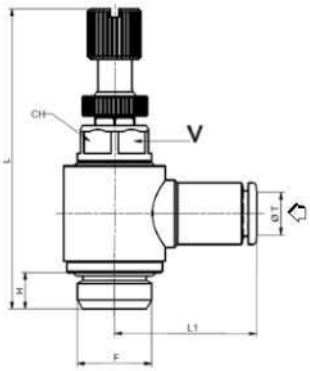

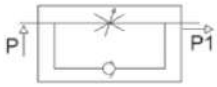

Dosatore unidirezionale per valvola cilindrico BSPP-metrico

Unidirectional regulator for valve parallel BSPP-metric

Drosselrückschlagventil für Ventil zylindrisches-metrisches Gewinde

Régleur a l'admission filetage cylindrique BSPP- métrique

Regulador unidireccional para válvula rosca cilíndrica BSPP- métrico

CODICE/CODE	ØT	F"	H	L min	L max	L1	CH	PEZZI/PIECES
DT78PM504	4	M5	4	32,6	35,3	19,5	8	10
DT78P1804	4	G1/8	5,5	40,5	45,9	21,1	9	10
DT78PM506	6	M5	4	32,6	35,3	22,3	8	10
DT78P1806	6	G1/8	5,5	40,5	45,9	24,3	9	10
DT78P1406	6	G1/4	6,5	48	53,5	25,5	12	10
DT78P1808	8	G1/8	5,5	40,5	45,9	24,8	9	10
DT78P1408	8	G1/4	6,5	48	53,5	26,5	12	10
DT78P1410	10	G1/4	6,5	48	53,5	28,4	12	10

DT 79P

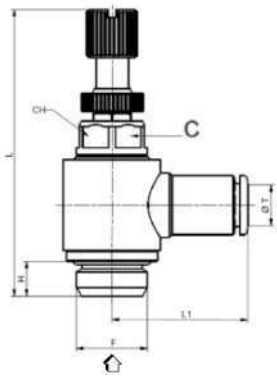

Dosatore per cilindro unidirezionale cilindrico BSPP-metrico

Unidirectional regulator for cylinder parallel BSPP-metric

Drosselrückschlagventil für Zylinder zylindrisches-metrisches Gewinde

Régleur a l'echappement filetage cylindrique BSPP- métrique

Regulador unidireccional orientable para cilindro rosca cilíndrica BSPP- métrico

CODICE/CODE	ØT	F"	H	L min	L max	L1	CH	PEZZI/PIECES
DT79PM504	4	M5	4	32,6	35,3	19,5	8	10
DT79P1804	4	G1/8	5,5	40,5	45,9	21,1	9	10
DT79PM506	6	M5	4	32,6	35,3	22,3	8	10
DT79P1806	6	G1/8	5,5	40,5	45,9	24,3	9	10
DT79P1406	6	G1/4	6,5	48	53,5	25,5	12	10
DT79P1808	8	G1/8	5,5	40,5	45,9	24,8	9	10
DT79P1408	8	G1/4	6,5	48	53,5	26,5	12	10
DT79P1410	10	G1/4	6,5	48	53,5	28,4	12	10

DT 80P

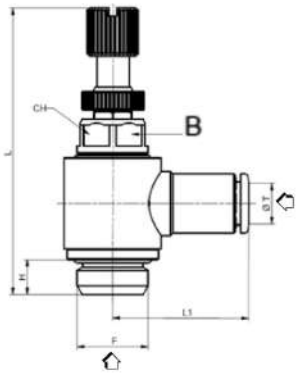

Dosatore bidirezionale cilindrico BSPP-metrico

Bidirectional regulator parallel BSPP-metric

Drosselrückschlagventil beisetig drosselbar zylindrisches-metrisches Gewinde

Régleur bi-directionnel filetage cylindrique BSPP- métrique

Regulador bidireccional orientable rosca cilíndrica BSPP- métrico

CODICE/CODE	ØT	F"	H	L min	L max	L1	CH	PEZZI/PIECES
DT80P1804	4	G1/8	5,5	40,5	45,9	21,1	9	10
DT80PM506	6	M5	4	32,6	35,3	22,3	8	10
DT80P1806	6	G1/8	5,5	40,5	45,9	24,3	9	10
DT80P1406	6	G1/4	6,5	48	53,5	25,5	12	10
DT80P1808	8	G1/8	5,5	40,5	45,9	24,8	9	10
DT80P1408	8	G1/4	6,5	48	53,5	26,5	12	10
DT80P1410	10	G1/4	6,5	48	53,5	28,4	12	10

DT 81P

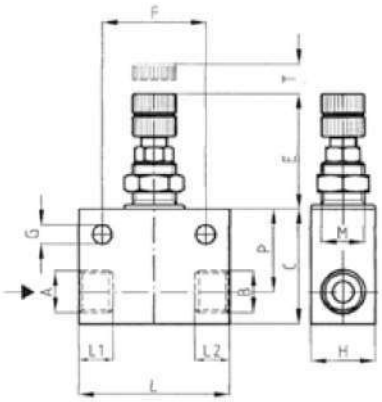

Dosatore di flusso unidirezionale femmina-femmina in linea

Unidirectional flow regulator female-female in line

Drosselrückschlagventil Innengewinde im Einklang

Régleur de débit en ligne, uni-directionnel, femelle-femelle

Reguladores de flujo unidireccionales, hembra-hembra

CODICE/CODE	A - B "	L1-L2	L	C	H	M	F	G	E	P	T	PCS
DT81P1818	G1/8	8	35	27	15	10X1	24	4,5	26	19,5	7	10
DT81P1414	G1/4	9,5	40	30	18	10X1	24	4,5	26	21	7	10
DT81P3838	G3/8	10,5	45	35	22	15X1	30	6	31	25	8,5	10
DT81P1212	G1/2	12	57	40	27	15X1	30	6	31	26	8,5	10

DT 82P

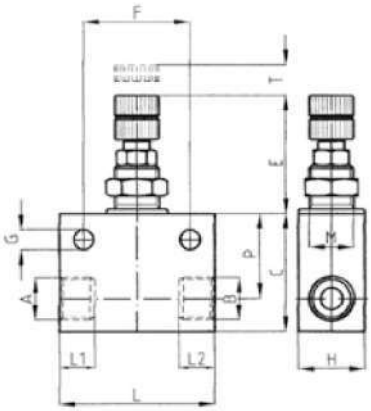

Dosatore di flusso bidirezionale femmina-femmina in linea

Bidirectional flow regulator female-female in line

Drosselrückschlagventil beiseitig drosselbar Innengewinde im Einklang

Régleur de débit en ligne, bi-directionnel, femelle-femelle

Reguladores de flujo bidireccional, hembra-hembra

CODICE/CODE	A - B "	L1-L2	L	C	H	M	F	G	E	P	T	PCS
DT82P1818	G1/8	8	35	27	15	10X1	24	4,5	26	19,5	7	10
DT82P1414	G1/4	9,5	40	30	18	10X1	24	4,5	26	21	7	10
DT82P3838	G3/8	10,5	45	35	22	15X1	30	6	31	25	8,5	10
DT82P1212	G1/2	12	57	40	27	15X1	30	6	31	26	8,5	10

DK

Dosatori di flusso per cilindro, valvola, bidirezionali in ottone-plastica

Brass/plastic flow regulators for cylinder, valve, bidirectional

Drosselrückschlagventil beiseitig drosselbar Messing/Kunststoff

Régulateurs de débit bidirectionnel laiton/polymère

Reguladores de flujo bidireccional en latón/polìmero

DK78	DK79	DK80	DK78P	DK79P	DK80P
pag. 70	pag. 70	pag. 70	pag. 71	pag. 71	pag. 71

Dati tecnici di dosatori di flusso per cilindro, valvola, bidirezionali in ottone-plastica

Brass/plastic flow regulators for cylinder, valve, bidirectional technical data

Technischen Daten der Drosselrückschlagventil beiseitig drosselbar Messing/Kunststoff

Données techniques des régulateurs de débit bidirectionnel laiton/polymère

Datos técnicos de los reguladores de flujo bidireccional en latón/polìmero

Caratteristiche principali

1.Regolazione fine e stabile.
2. Robusti, ergonomici e facilmente manovrabili
3. Ripetibilità della funzione
4. Ingombri ottimizzati
5. Guarnizione in NBR Silicon free

Main features

1. Precisely and stable regulation.
2. Strong, easy to handle
3. Function Repeatability
4. Optimized dimensions.
5. Silicon free NBR seal

Hauptmerkmale

1. Feineinstellung und stabil.
2. Robust, einfach zu bedienen
3. Funktion Wiederholbarkeit
4. Optimierten Abmessungen.
5. Silikonfreie NBR-Dichtung

Principales caractéristiques

1.Réglage fin et stable
2. Forts, facile à utiliser
3. Maintien du réglage
4. Dimensions globales optimisées
5. Garniture NBR sans silicone

Características principales

1. Regulación fina y estable.
2. Robustos, ergonómicas y fáciles de utilizar
3. La repetitividad de las funciones
4. Dimensiones optimizadas.
5. Guarnicicón en NBR sin silicona

Applicazioni

1. Impianti per automazione pneumatica
2. Industria del packaging
3. Industria tessile
4. Food & Beverage
5. Automotive
6. Vuoto

Applications

1. Systems for pneumatic automation
2. Packaging indusrty
3. Textile industry
4. Food & Beverage
5. Automotive
6. Vacuum

Anwendungen

1. Systeme für die pneumatische Automatisierung
2. Verpackungsindustrie
3. Textilindustrie
4. Lebensmittel & Getränke
5. Automobil
6. Leer

Applications

1. Installations pour l'automatisation pneumatique
2. Industrie de l'emballage
3. Industrie textile
4. Agro alimentaire
5. Industrie automobile
6. Vide

Aplicaciónes

1. Instalaciones para automación neumática
2. Industria de embalaje
3. Industria textil
4. Alimentos y bebidas
5. Industria automoción
6. Vacío

Materiali		Materials		Werkstoffen		Matériels		Materiales	
Corpo:	Ottone nichelato CW614N	**Body:**	Nickel plated brass CW614N	**Körper:**	vernickelt Messing CW614N	**Corps:**	Laiton nickelé CW614N	**Cuerpo:**	Latón niquelado CW614N
Pulsante:	Resina acetalica	**Sleeve:**	Acetal resin	**Taste:**	Acetalharz	**Bouton:**	Résine acétale	**Pulsador:**	Resina acetal
Distanziale:	Resina acetalica	**Spacer ring:**	Acetal resin	**Distanzring:**	Acetalharz	**Rondelle d'épaisseur:**	Résine acétale	**Arandela distanciadora:**	Resina acetal
Pinza:	Acciaio INOX AISI 304	**Lock claws:**	AISI 304 Steel	**Bremssattel:**	Edelstahl AISI 304	**Pince:**	Acier AISI 304	**Pinza:**	Acero AISI 304
Anello raccordo:	Resina acetalica	**Coupling ring:**	Acetal resin	**Mitnehmerring:**	Acetalharz	**Bague d'entraînement:**	Résine acétale	**Anillo de conexión:**	Resina acetal
O-Ring:	NBR esente da silicone	**O-Ring:**	NBR silicon free	**O-Ringe:**	NBR Silikonfrei	**O-ring:**	NBS sans silicone	**Junta tórica:**	NBR sin silicona

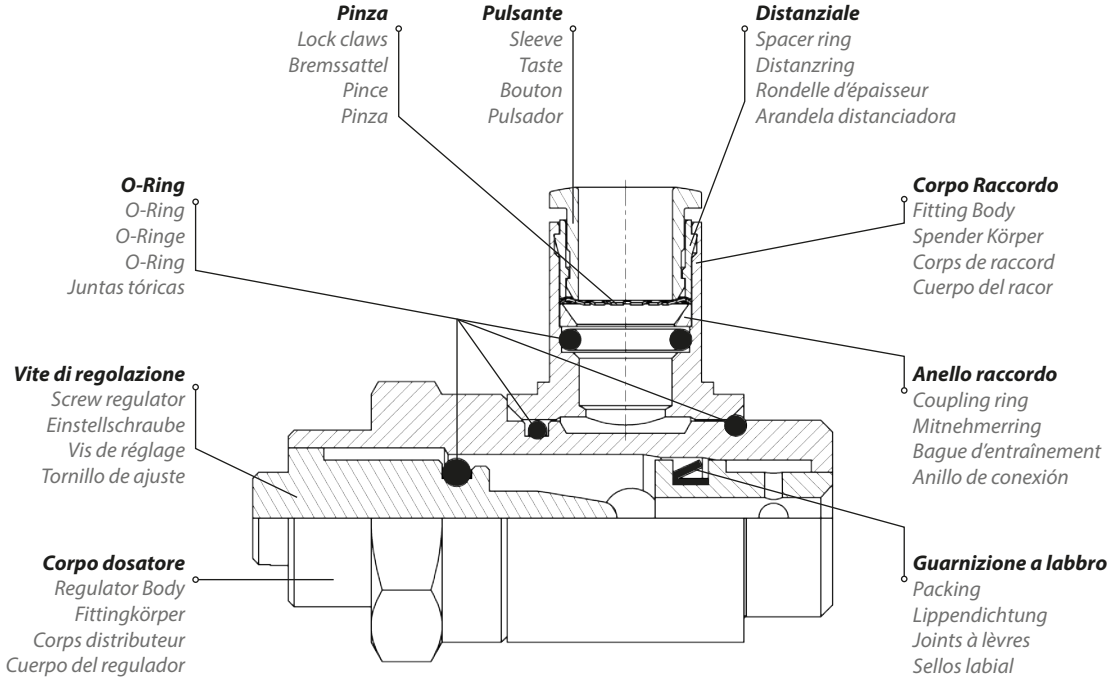

Pressione e temperatura	Pressure and Temperature	Druck und Temperatur	Pression et Température	Presión y Temperatura
Tubo: **Ø4 – Ø10 mm** Pressione (temperatura di utilizzo 20°C): **16 Bar**	Tube: **Ø4 – Ø10 mm** Pressure (working temperature 20°C): **16 Bar**	Schlauch: **Ø4 – Ø10 mm** Druck (Betriebstemperatur von 20°C): **16 Bar**	Tuyau: **Ø4 - Ø10mm** Pression (température d'utilise de 20°C): **16 bar**	Tubo: **Ø4 - Ø10 mm** Presión (temperatura de funcio-namiento 20 ° C): **16 Bar**
Tubo: **Ø12 – Ø14 mm** Pressione (temperatura di utilizzo 20°C): **12 Bar**	Tube: **Ø12 – Ø14 mm** Pressure (working temperature 20°C): **12 Bar**	Schlauch: **Ø12 – Ø14 mm** Druck (Betriebstemperatur von 20°C): **12 Bar**	Tuyau: **Ø12-Ø14 mm** Pression(température d'utilise de 20°C): **12 bar**	Tubo: **Ø12 - Ø14 mm** Presión (temperatura de funcio-namiento 20 ° C): **12 Bar**
Temperatura: **0°C / +70°C**	Temperature: **+32°F / +158°F**	Temperatur: **0°C / +70°C**	Température: **0°C / +70°C**	Temperatura: **0°C / +70°C**

Fluido
Aria compressa (altri fluidi a richiesta)

Fluid
Compressed air (other fluids on request)

Fluid
Druckluft (andere Medien auf Anfrage)

Fluide
Air comprimé (autres fluides sur demande)

Fluido
Aire comprimido (otros fluidos a petición)

Tubi consigliati
1)Poliuretano - 2)Poliammide - 3)Polietilene - 4)Nylon

Recommended tubes
1)Polyurethane - 2)Polyamide - 3)Polyethylene - 4)Nylon

Rohrempfehlungen
1)Polyurethan - 2)Polyamid - 3)Polyethylen - 4)Nylon

Tuyaux recommandés
1)Polyuréthane 2) Polyamide 3) Polyéthylène 4) Nylon

Tubos recomendados
1) Poliuretano - 2) Poliamida - 3) Polietileno - 4) Nylon

Tipo di regolazione
1)Regolazione a cacciavite - 2)Regolazione a pomellino

Regulation type
1)Screwdriver regulation - 2)Handle grip regulation

Art der anpassung
1) Abgleichschraubendreher - 2) Einstellknopf auf

Type de réglages
1)Réglage à tournevis -2)Réglage à bouton

Tipo de ajuste
1) Ajuste destornillador - 2) Ajuste de perilla

Filettatura
BSPP cilindrica UNI-ISO228 - ISO16030 con O-Ring.

Filetage
BSPP cylindrique UNI-ISO228 –ISO 16030 avec O-ring.

Thread types
BSPP parallel UNI-ISO228 - ISO16030 with O-ring.

Roscado
BSPP cilíndrico UNI-ISO 228 - ISO 16030 con junta tórica.

Gewinde
BSPP zylindrisch UNI-ISO228 - ISO16030 mit O-Ringen.

Diametri e filetti
Diametri da 4 mm a 14 mm - Filettature da M5 a 1/2"

Diamètres et filets
Diamètres de 4 mm à 14 mm – Filetages de M5 à 1/2"

Threads and diameters
Diameters from 4mm to 14mm - Threads from M5 to 1/2"

Diámetros y roscas
Diámetros de 4 mm a 14 mm - Roscas de M5 a 1/2"

Durchmesser und Gewinde
Durchmesser von 4mm bis 14mm - Gewinde von M5 bis 1/2 "

Modelli
1)Attacco a connessione istantanea

Modèles
1)Attaque de connexion instantanée

Models
1)Instant fitting connection

Modelos
1) Ataque de conexión instantánea

Modelle
1) Greife sofortige Verbindung

V
Unidirezionale per valvola
Uni-directional for valve
Drosselung für ventile (zuluft)
Unidirectionnel à l'admission
Unidireccional para válvula

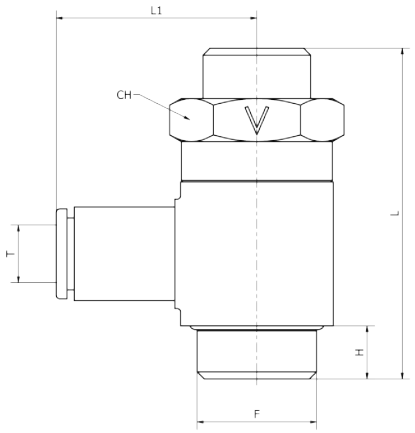

C
Unidirezionale per cilindro
Uni-directional for cylinder
Drosselung für zylinder (abluft)
Unidirectionnel à l'échappement
Unidireccional para cilindro

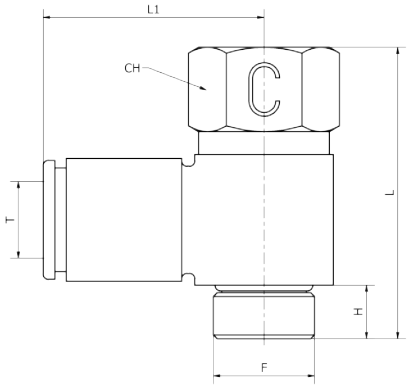

B
Bidirezionale
Bi-directional
Bi-direktional (ohne rückschlag)
Bi-directionnel
Bidireccional

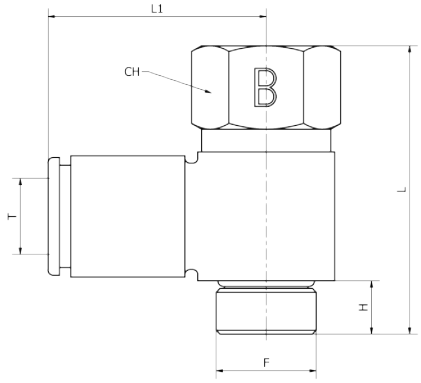

DK79M506 - DK79PM506

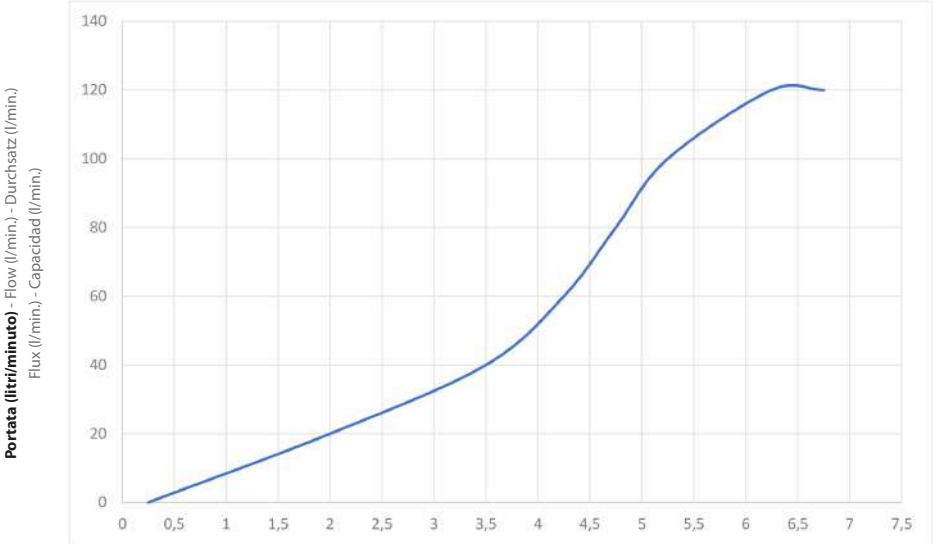

Giri Spillo - Needle turn - Nadel Drehzahl - Tourne - Giros de agujas

DK791806 - DK79P1806

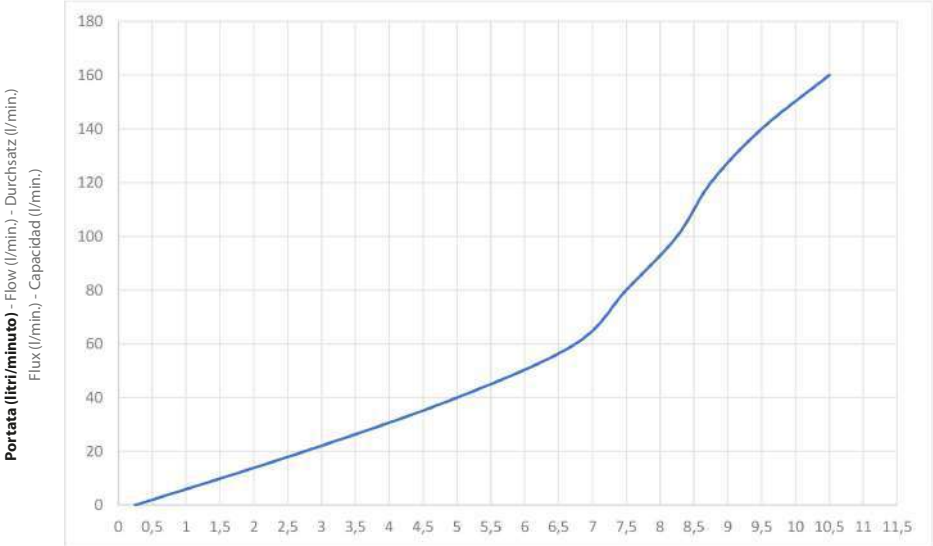

Giri Spillo - Needle turn - Nadel Drehzahl - Tourne - Giros de agujas

DK79408 - DK79P408

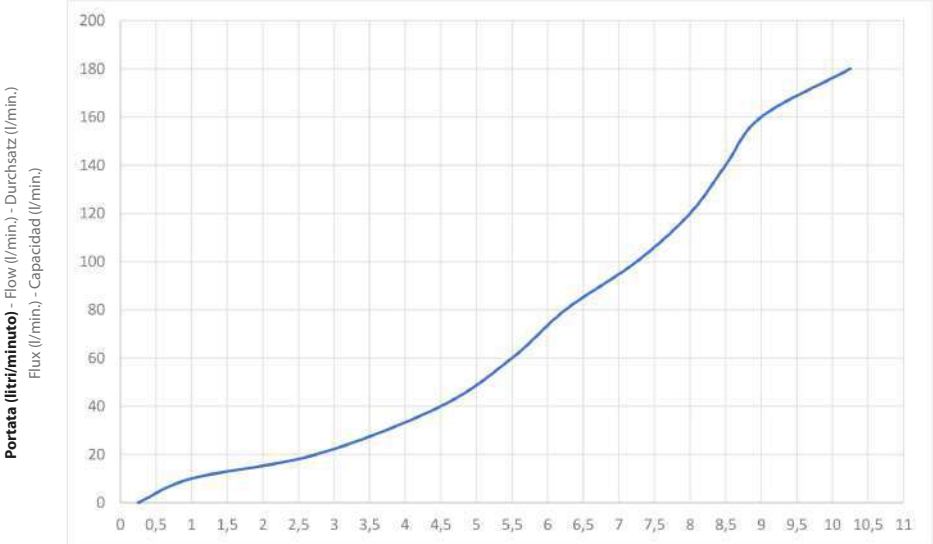

Giri Spillo - Needle turn - Nadel Drehzahl - Tourne - Giros de agujas

Norma di riferimento
Norme de référence
Reference standard
Normativa de referencia
Entspricht der Norm

DK 78

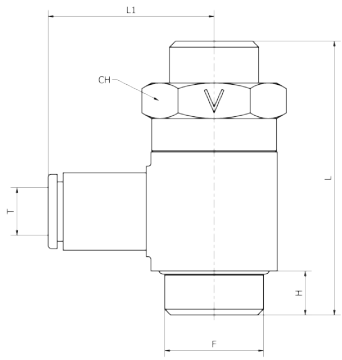

Dosatore unidirezionale per valvola cilindrico BSPP-metrico
Unidirectional regulator for valve parallel BSPP-metric
Drosselrückschlagventil für Ventil zylindrisches-metrisches Gewinde
Régleur a l'admission filetage cylindrique BSPP- métrique
Regulador unidireccional para válvula rosca cilíndrica BSPP- métrico

CODICE/CODE	ØT	F"	H	L	L1	CH	PEZZI/PIECES
DK78M504	4	M5	4	22,5	17	8	10
DK781804	4	G1/8	5,5	34	21,1	14	10
DK78M506	6	M5	4	22,5	19,5	8	10
DK781806	6	G1/8	5,5	34	24,3	14	10
DK781406	6	G1/4	6,5	42	25,5	17	10
DK781808	8	G1/8	5,5	34	24,8	14	10
DK781408	8	G1/4	6,5	42	26,5	17	10
DK783808	8	G3/8	7,5	46,5	28	20	10
DK781410	10	G1/4	6,5	42	28,4	17	10
DK783810	10	G3/8	7,5	46,5	29,9	20	10

DK 79

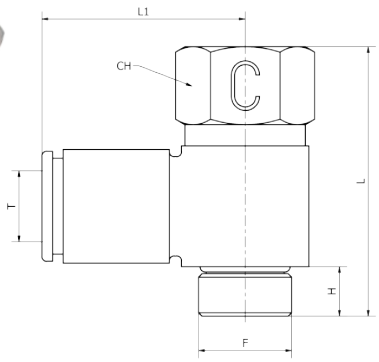

Dosatore per cilindro unidirezionale cilindrico BSPP-metrico
Unidirectional regulator for cylinder parallel BSPP-metric
Drosselrückschlagventil für Zylinder zylindrisches-metrisches Gewinde
Régleur a l'echappement filetage cylindrique BSPP- métrique
Regulador unidireccional orientable para cilindro rosca cilíndrica BSPP- métrico

CODICE/CODE	ØT	F"	H	L	L1	CH	PEZZI/PIECES
DK79M504	4	M5	4	22,5	17	8	10
DK791804	4	G1/8	5,5	34	21,1	14	10
DK79M506	6	M5	4	22,5	19,5	8	10
DK791806	6	G1/8	5,5	34	24,3	14	10
DK791406	6	G1/4	6,5	42	25,5	17	10
DK791808	8	G1/8	5,5	34	24,8	14	10
DK791408	8	G1/4	6,5	42	26,5	17	10
DK793808	8	G3/8	7,5	46,5	28	20	10
DK791410	10	G1/4	6,5	42	28,4	17	10
DK793810	10	G3/8	7,5	46,5	29,9	20	10

DK 80

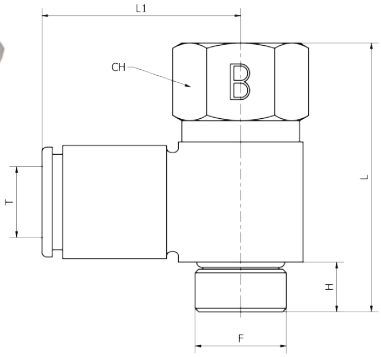

Dosatore bidirezionale cilindrico BSPP-metrico
Bidirectional regulator parallel BSPP-metric
Drosselrückschlagventil beisetig drosselbar zylindrisches-metrisches Gewinde
Régleur bi-directionnel filetage cylindrique BSPP- métrique
Regulador bidireccional orientable rosca cilíndrica BSPP- métrico

CODICE/CODE	ØT	F"	H	L	L1	CH	PEZZI/PIECES
DK801804	4	G1/8	5,5	34	21,1	14	10
DK80M506	6	M5	4	22,5	19,5	8	10
DK801806	6	G1/8	5,5	34	24,3	14	10
DK801406	6	G1/4	6,5	42	25,5	17	10
DK801808	8	G1/8	5,5	34	24,8	14	10
DK801408	8	G1/4	6,5	42	26,5	17	10
DK801410	10	G1/4	6,5	42	28,4	17	10
DK803810	10	G3/8	7,5	46,5	29,9	20	10

DK 78P

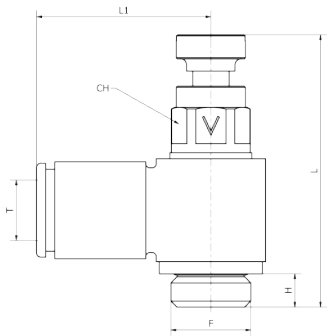

Dosatore unidirezionale per valvola cilindrico BSPP-metrico

Unidirectional regulator for valve parallel BSPP-metric

Drosselrückschlagventil für Ventil zylindrisches-metrisches Gewinde

Régleur a l'admission filetage cylindrique BSPP- métrique

Regulador unidireccional para válvula rosca cilíndrica BSPP- métrico

CODICE/CODE	ØT	F"	H	L min	L max	L1	CH	PEZZI/PIECES
DK78PM504	4	M5	4	32,6	35,3	19,5	8	10
DK78P1804	4	G1/8	5,5	40,5	45,9	21,1	9	10
DK78PM506	6	M5	4	32,6	35,3	22,3	8	10
DK78P1806	6	G1/8	5,5	40,5	45,9	24,3	9	10
DK78P1406	6	G1/4	6,5	48	53,5	25,5	12	10
DK78P1808	8	G1/8	5,5	40,5	45,9	24,8	9	10
DK78P1408	8	G1/4	6,5	48	53,5	26,5	12	10
DK78P1410	10	G1/4	6,5	48	53,5	28,4	12	10

DK 79P

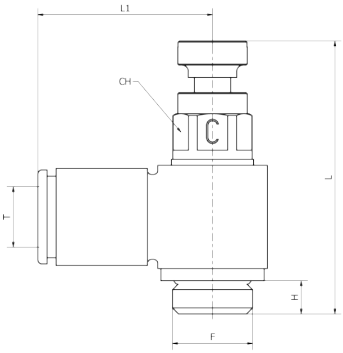

Dosatore per cilindro unidirezionale cilindrico BSPP-metrico

Unidirectional regulator for cylinder parallel BSPP-metric

Drosselrückschlagventil für Zylinder zylindrisches-metrisches Gewinde

Régleur a l'echappement filetage cylindrique BSPP- métrique

Regulador unidireccional orientable para cilindro rosca cilíndrica BSPP- métrico

CODICE/CODE	ØT	F"	H	L min	L max	L1	CH	PEZZI/PIECES
DK79PM504	4	M5	4	32,6	35,3	19,5	8	10
DK79P1804	4	G1/8	5,5	40,5	45,9	21,1	9	10
DK79PM506	6	M5	4	32,6	35,3	22,3	8	10
DK79P1806	6	G1/8	5,5	40,5	45,9	24,3	9	10
DK79P1406	6	G1/4	6,5	48	53,5	25,5	12	10
DK79P1808	8	G1/8	5,5	40,5	45,9	24,8	9	10
DK79P1408	8	G1/4	6,5	48	53,5	26,5	12	10
DK79P1410	10	G1/4	6,5	48	53,5	28,4	12	10

DK 80P

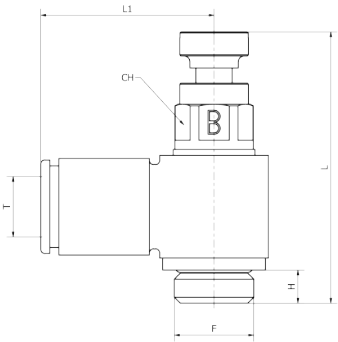

Dosatore bidirezionale cilindrico BSPP-metrico

Bidirectional regulator parallel BSPP-metric

Drosselrückschlagventil beisetig drosselbar zylindrisches-metrisches Gewinde

Régleur bi-directionnel filetage cylindrique BSPP- métrique

Regulador bidireccional orientable rosca cilíndrica BSPP- métrico

CODICE/CODE	ØT	F"	H	L min	L max	L1	CH	PEZZI/PIECES
DK80P1804	4	G1/8	5,5	40,5	45,9	21,1	9	10
DK80PM506	6	M5	4	32,6	35,3	22,3	8	10
DK80P1806	6	G1/8	5,5	40,5	45,9	24,3	9	10
DK80P1406	6	G1/4	6,5	48	53,5	25,5	12	10
DK80P1808	8	G1/8	5,5	40,5	45,9	24,8	9	10
DK80P1408	8	G1/4	6,5	48	53,5	26,5	12	10
DK80P1410	10	G1/4	6,5	48	53,5	28,4	12	10

AS

Accessori standard in ottone
Brass standard accessories
Standardverschraubungen Messing
Accessoires standard laiton
Accesorios estándar en latón

AS51	**AS51OR**	**AS52K**	**AS53**	**AS54K**	**AS54**	**AS54OR**
pag. 74	pag. 74	pag. 75	pag. 75	pag. 75	pag. 76	pag. 76
AS54S	**AS54P**	**AS55K**	**AS55**	**AS55OR**	**AS56**	**AS57**
pag. 76	pag. 77	pag. 77	pag. 77	pag. 78	pag. 78	pag. 78
AS57OR-E	**AS57OR**	**AS57OR-V** NEW	**AS57K**	**AS57B**	**AS58**	**AS79**
pag. 78	pag. 79	pag. 79	pag. 79	pag. 79	pag. 80	pag. 80
AS79K	**AS59**	**AS60K**	**AS60**	**AS61**	**AS62K**	**AS63K**
pag. 80	pag. 80	pag. 81	pag. 81	pag. 81	pag. 81	pag. 82
AS64	**AS65K**	**AS66K**	**AS67K**	**AS68K**	**AS69D**	**AS69**
pag. 82	pag. 82	pag. 82	pag. 83	pag. 83	pag. 83	pag. 84
AS69K	**AS69OR**	**AS69KL**	**AS69T**	**AS70K**	**AS72**	**AS73**
pag. 84	pag. 85	pag. 85	pag. 85	pag. 86	pag. 86	pag. 87
AS75K	**AS76**	**AS77**	**AS80K**	**AS81K**	**AS82K**	**AS83KG**
pag. 87	pag. 87	pag. 88	pag. 88	pag. 88	pag. 88	pag. 89
AS83G	**AS87**	**AS88**	**AS87OR**	**AS88OR**	**AS91**	**AS92N**
pag. 89	pag. 89	pag. 89	pag. 90	pag. 90	pag. 90	pag. 90

Dati tecnici degli accessori standard in ottone

Brass standard accessories technical data

Technischen Daten der Standardverschraubungen Messing

Données techniques des accessoires standard en laiton

Datos técnicos de los accesorios estándar en latón

Caratteristiche principali

1. Gamma completa M5 – 1"
2. Filettatura BSPP cilindrica UNI-ISO228 (con O-Ring), BSPT conica UNI-ISO 7 teflonata, Metrica ISO/R 262
3. Guarnizione in NBR Silicon free
4. Compatibilità numerosi fluidi industriali
5. Vasta gamma
6. Robustezza meccanica

Main features

1. Complete Range M5 - 1"
2. Threading BSPP cylindrical UNI-ISO228 (with O-Ring), BSPT conical teflon-coated UNI-ISO 7, ISO/R 262 metric
3. Silicon free NBR seal
4. All Fluids compatible
5. Wide range
6. Mechanical Resistance

Hauptmerkmale

1. Vollständiges Sortiment M5 - 1"
2. BSPP zylindrisches Gewinde UNI-ISO228 (mit O-Ring), teflonbeschichtet UNI-ISO 7 BSPT, metrische ISO/R 262
3. Silikonfreie NBR-Dichtung
4. Kompatibel mit allen Medien
5. Große Auswahl
6. Mechanische Festigkeit

Principales caractéristiques

1. Gamme complète M5 - 1"
2. Filetage BSPP cylindrique UNI-ISO228 (avec joint torique), BSPT conique UNI-ISO 7 avec téflon, ISO/R 262 métrique
3. Garniture NBR sans silicone
4. Tous fluides compatibles
5. Large gamme
6. Résistance mécanique

Características principales

1. Gama completa M5-1"
2. Roscado BSPP cilíndrica UNI-ISO228 (con junta tórica), BSPT cónica UNI-ISO 7 con teflón, métrica ISO/R 262
3. Guarnicicón en NBR sin silicona
4. Compatibilidad con numerosos fluidos industriales
5. Amplia gama
6. Robustez mecánica

Applicazioni

1. Aria Compressa
2. Impianti per automazione pneumatica
3. Gas inerti, vapore, fluidi
4. Circuiti acqua industriale
5. Vuoto

Applications

1. Compressed Air
2. Systems for pneumatic automation
3. Inert Gases, Fluids, Steam
4. Industrial water circuits
5. Vacuum

Anwendungen

1. Druckluft
2. Systeme für die pneumatische Automatisierung
3. Inertgase, Flüssigkeiten, Dampf
4. Industrielle Wasserkreisläufe
5. Leer

Applications

1. Air comprimé
2. Installations pour l'automatisation pneumatique
3. Gaz neutres, vapeur
4. Circuits d'eau industrielle
5. Vide

Aplicaciónes

1. Aire comprimido
2. Instalaciones para automación neumática
3. Gases inertes, vapor, fluidos
4. Circuitos de agua industrial
5. Vacío

Materiali

Corpo: Ottone nichelato CW614N / CW617N

Materials

Body: Nickel plated brass CW614N / CW617N

Werkstoffen

Körper: vernickelt Messing CW614N/CW617N

Matériels

Corps: Laiton nickelé CW614N / CW617N

Materiales

Cuerpo: Latón niquelado CW614N / CW617N

Pressione e temperatura	Pressure and Temperature	Druck und Temperatur	Pression et Température	Presión y Temperatura
Filetti - Threads - Gewinde - Filets - Roscas			**Pressione massima -** Maximum pressure Maximum druck - Pression maximale - Presión máxima	
1/8			150 bar	
1/4			100 bar	
3/8			75 bar	
1/2			50 bar	
3/4			85 bar	
1"			80 bar	
Temperatura: **0°C / +70°C**	Temperature: **+32°F / +158°F**	Temperatur: **0°C / +70°C**	Température: **0°C / +70°C**	Temperatura: **0°C / +70°C**

Fluido

Acqua, olio, aria compressa

Fluid

Water, oils, compressed air

Fluid

Wasser, oel, druckluft

Fluide

Eau, huile, air comprimé

Fluido

Agua, aceite, aire comprimido

Filettatura	Thread types	Gewinde	Filetage	Roscado
BSPP cilindrica UNI-ISO228 - ISO16030 con O-Ring	BSPP parallel UNI-ISO228 - ISO16030 with O-ring	BSPP zylindrisch UNI-ISO228 - ISO16030 mit O-Ringen	BSPP cylindrique UNI-ISO228 - ISO 16030 avec O-ring	BSPP cilíndrico UNI-ISO 228 - ISO 16030 con junta tórica
BSPT conica UNI-ISO 7 teflonata	BSPT taper UNI-ISO 7 with teflon	BSPT konische UNI-ISO 7 mit Teflon	BSPT conique UNI-ISO7 teflonée	Teflón con recubrimiento BSPT UNI-ISO 7
Metrica ISO/R 262	Metric ISO/R 262	Metrische ISO/R 262	Métrique ISO/R 262	ISO/R 262 métrica

Filetti

Filettature da M5 a 1"

Threads

Threads from M5 to 1"

Gewinde

Gewinde von M5 bis 1"

Filets

Filetages de M5 à 1"

Roscas

Roscas de M5 a 1"

Coppia di serraggio
Couple de serrage
Torque specifications
Par de apriete
Angaben Drehmoment

Coppia consigliata Nm	0.8 Nm	M5	**Misura**
Recommended torque Nm	3 Nm	1/8″	Measure
Empfohlenes drehmoment Nm	9 Nm	1/4″	Grösse
Couple de serrage Nm	10 Nm	3/8″	Dimensions
Par aconsejado Nm	12 Nm	1/2″	Medida

Norma di riferimento
Norme de référence
Reference standard
Normativa de referencia
Entspricht der Norm

RoHS COMPLIANT · REACH COMPLIANT · SILICON FREE

AS 51

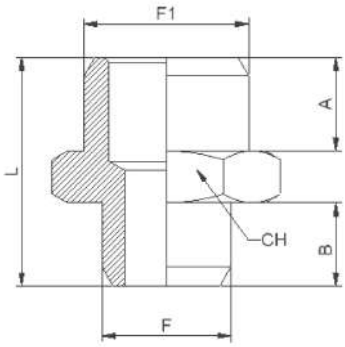

Nipplo cilindrico BSPP metrico
Nipple parallel BSPP-metric
Nippel zylindrisches-metrisches Gewinde
Mamelon cylindrique BSPP- métrique
Machón cilíndrico BSPP- métrico

CODICE/CODE	F″	F1″	A	B	L	CH	PEZZI/PIECES
AS51M5M5	M5	M5	4	4	11	8	10
AS51M518	M5	G1/8	6	5	15,5	14	10
AS511818	G1/8	G1/8	6	6	16,5	14	10
AS511814	G1/8	G1/4	8	6	18,5	17	10
AS511838	G1/8	G3/8	9	6	20	19	10
AS511812	G1/8	G1/2	12	6,5	25	22	10
AS511414	G1/4	G1/4	8	8	20,5	17	10
AS511438	G1/4	G3/8	9	8	22	19	10
AS511412	G1/4	G1/2	10	8	23	24	10
AS513838	G3/8	G3/8	9	9	23	19	10
AS513812	G3/8	G1/2	10	9	24	24	10
AS513834	G3/8	G3/4	11	9	25,5	30	10
AS511212	G1/2	G1/2	10	10	25,5	24	10
AS511234	G1/2	G3/4	11	10	26,5	30	10
AS511201	G1/2	G1	10	13	29	36	10
AS513434	G3/4	G3/4	11	11	27,5	30	10
AS513401	G3/4	G1	13	11	30	36	10
AS510101	G1	G1	13	13	32	36	10

AS 51OR

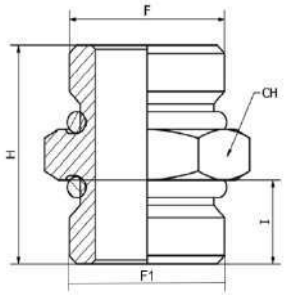

Nipplo cilindrico BSPP con O-ring
Nipple parallel BSPP with O-ring
Nippel zylindrisches Gewinde mit O-ring
Mamelon cylindrique BSPP, o-ring
Machón cilíndrico BSPP con o-ring

CODICE/CODE	F″	F1″	I	I1	H	CH	PEZZI/PIECES
AS51OR18	G1/8	G1/8	-	6,5	17,5	14	10
AS51OR14	G1/4	G1/4	-	8	21	17	10
AS51OR38	G3/8	G3/8	-	9	23	20	10
AS51OR12	G1/2	G1/2	-	10	26	24	10
AS51OR1814	G1/8	G1/4	6,5	8	19,5	17	10
AS51OR1838	G1/8	G3/8	6,5	9	21	20	10
AS51OR1438	G1/4	G3/8	8	9	22	20	10
AS51OR1412	G1/4	G1/2	8	10	24	24	10
AS51OR3812	G3/8	G1/2	9	10	25	24	10

AS 52K

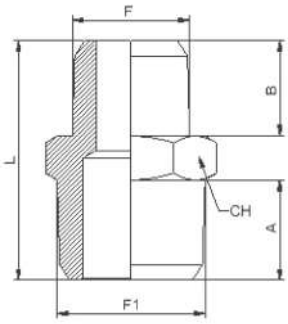

Nipplo conico BSPT

Nipple taper BSPT

Nippel konisches Gewinde

Mamelon conique BSPT

Machón cónico BSPT

CODICE/CODE	F"	F1"	A	B	L	CH	PEZZI/PIECES
AS52K1818	R1/8	R1/8	8	8	20,5	12	10
AS52K1814	R1/8	R1/4	11	7,5	23	14	10
AS52K1838	R1/8	R3/8	11	7,5	23,5	17	10
AS52K1414	R1/4	R1/4	11	11	27	14	10
AS52K1438	R1/4	R3/8	11	10,5	26,5	17	10
AS52K1412	R1/4	R1/2	12,5	10,5	28,5	22	10
AS52K3838	R3/8	R3/8	11	11	27	17	10
AS52K3812	R3/8	R1/2	14	11,5	31	22	10
AS52K1212	R1/2	R1/2	13,5	13,5	33	22	10
AS52K1234	R1/2	R3/4	14	12,5	32,5	27	10
AS52K3434	R3/4	R3/4	14	14	34,5	27	10
AS52K3401	R3/4	R1	15,5	13	35,5	34	10
AS52K0101	R1	R1	15,5	15,5	37	34	10

AS 53

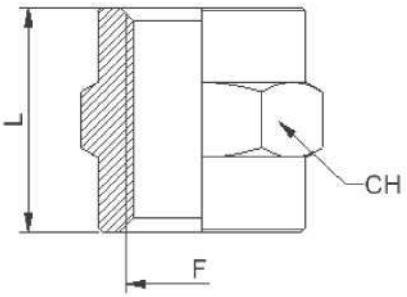

Manicotto cilindrico BSPP - metrico

Sleeve parallel BSPP - metric

Muffe zylindrisches-konisches Gewinde

Manchon cylindrique BSPP- métrique

Manguito cilíndrico BSPP- métrico

CODICE/CODE	F"	L	CH	PEZZI/PIECES
AS53M5M5	M5	11	8	10
AS531818	G1/8	15	14	10
AS531414	G1/4	22	17	10
AS533838	G3/8	23	22	10
AS531212	G1/2	28,5	26	10
AS533434	G3/4	32	32	10
AS530101	G1	31	38	10

AS 54K

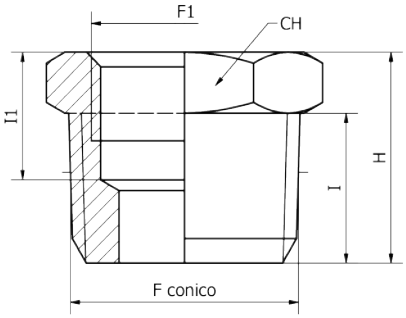

Riduzione femmina cilindrico - maschio conico BSPT

Reducer female cylindrical - male taper BSPT

Reduzierung konisches Gewinde

Réduction, femelle cylindrique – mâle conique BSPT

Reducción hembra cilíndrica – macho cónico BSPT

CODICE/CODE	F"	F1"	I	I1	H	CH	PEZZI/PIECES
AS54K1418	R1/4	G1/8	11	9,5	15,5	14	10
AS54K3818	R3/8	G1/8	11	9	16	17	10
AS54K3814	R3/8	G1/4	11	11,5	16	17	10
AS54K1218	R1/2	G1/8	12,5	10	18	22	10
AS54K1214	R1/2	G1/4	12,5	11,5	18	22	10
AS54K1238	R1/2	G3/8	12,5	11,5	18	22	10
AS54K3438	R3/4	G3/8	14	12	20	27	10
AS54K3412	R3/4	G1/2	14	14	20	27	10
AS54K0138	R1	G3/8	15,5	13	21,5	34	10
AS54K0112	R1	G1/2	15,5	14	21,5	34	10
AS54K0134	R1	G3/4	15,5	14	21,5	34	10

AS 54

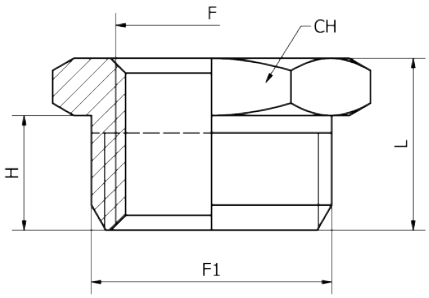

Riduzione maschio-femmina cilindrica BSPP-metrico

Reducer male-female parallel BSPP-metric

Reduzierung zylindrisches Gewinde

Réduction, mâle-femelle cylindrique BSPP- métrique

Reducción macho-hembra cilíndrica BSPP- métrico

CODICE/CODE	F1"	F"	H	L	CH	PEZZI/PIECES
AS5418M5	G1/8	M5	6,5	10,5	14	10
AS541418	G1/4	G1/8	8	12,5	17	10
AS543818	G3/8	G1/8	9	14	19	10
AS543814	G3/8	G1/4	9	14	19	10
AS541218	G1/2	G1/8	10	15	24	10
AS541214	G1/2	G1/4	10	15	24	10
AS541238	G1/2	G3/8	10	15	24	10
AS543414	G3/4	G1/4	11	16,5	30	10
AS543438	G3/4	G3/8	11	16,5	30	10
AS543412	G3/4	G1/2	13,5	19,5	30	10
AS540138	G1	G3/8	13,5	19,5	36	10
AS540112	G1	G1/2	13	19	36	10
AS540134	G1	G3/4	13	19	36	10

AS 54OR

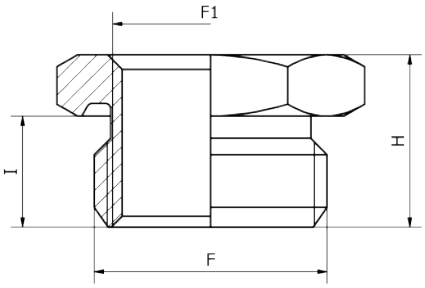

Riduzione maschio-femmina cilindrica BSPP-metrico con O-ring

Reducer male-female parallel BSPP metric with O-ring

Reduzierung zylindrisches Gewinde mit O-ring

Réduction, mâle-femelle cylindrique BSPP- métrique avec o-ring

Reducción macho-hembra cilíndrica BSPP- métrico con o-ring

CODICE/CODE	F"	F1"	I	H	CH	PEZZI/PIECES
AS54OR18M5	G1/8	M5	6,5	11	14	10
AS54OR1418	G1/4	G1/8	8	13	19	10
AS54OR3818	G3/8	G1/8	9	14	20	10
AS54OR3814	G3/8	G1/4	9	14	20	10
AS54OR1218	G1/2	G1/8	10	15,5	24	10
AS54OR1214	G1/2	G1/4	10	15,5	24	10
AS54OR1238	G1/2	G3/8	10	15,5	26	10

AS 54S

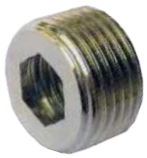

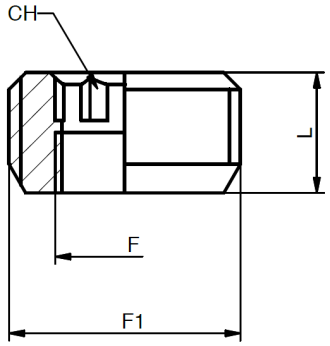

Riduzione a scomparsa a brugola cilindrica BSPP-metrico

Hexagonal hidden reducer parallel BSPP-metric

Reduzierung zylindrisches Gewinde

Réduction, cylindrique, hexagonal BSPP- métrique

Reducción cilíndrica, hexagonal BSPP- métrico

CODICE/CODE	F"	F1"	L	CH	PEZZI/PIECES
AS54S18M5	M5	G1/8	8	3	10
AS54S1418	G1/8	G1/4	9	6	10
AS54S3818	G1/8	G3/8	9	6	10
AS54S3814	G1/4	G3/8	9	8	10
AS54S1214	G1/4	G1/2	10,5	10	10
AS54S1238	G3/8	G1/2	10,5	10	10
AS54S3412	G1/2	G3/4	13	12	10
AS54S0134	G3/4	G1	15	17	10

AS 54P

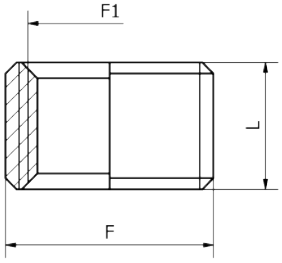

Riduzione a scomparsa passante cilindrica BSPP

Hidden reducer parallel BSPP

Reduzierung zylindrisches Gewinde

Réduction, cylindrique BSPP

Reducción cilíndrica BSPP

CODICE/CODE	F"	F1"	L	PEZZI/PIECES
AS54P1418	G1/4	G1/8	8	10
AS54P3814	G3/8	G1/4	9	10
AS54P1238	G1/2	G3/8	9,5	10
AS54P3412	G3/4	G1/2	10	10
AS54P0134	G1	G3/4	12	10

AS 55K

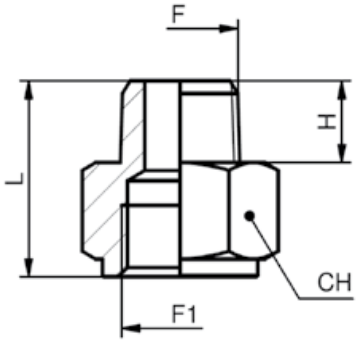

Maggiorazione femmina cilindrico - maschio conico BSPT

Extension female cylindrical - male taper BSPT

Verlängerung konisches Gewinde

Augmentation femelle cylindrique – mâle conique BSPT

Alargue hembra cilíndrica – macho cónico BSPT

CODICE/CODE	F"	F1"	H	L	CH	PEZZI/PIECES
AS55K1818	R1/8	G1/8	8	18	14	10
AS55K1814	R1/8	G1/4	7,5	21	17	10
AS55K1838	R1/8	G3/8	7,5	21,5	22	10
AS55K1414	R1/4	G1/4	11	24,5	17	10
AS55K1438	R1/4	G3/8	10,5	24,5	22	10
AS55K1412	R1/4	G1/2	10,5	27,5	27	10
AS55K3838	R3/8	G3/8	10,5	24,5	22	10
AS55K3812	R3/8	G1/2	11,5	29,5	24	10
AS55K3834	R3/8	G3/4	11	28	32	10
AS55K1212	R1/2	G1/2	12,5	28,5	27	10
AS55K1234	R1/2	G3/4	14	35	32	10
AS55K1201	R1/2	G1	13	31	38	10
AS55K3434	R3/4	G3/4	13	30	32	10
AS55K3401	R3/4	G1	13	31	38	10
AS55K0101	R1	G1	15,5	33,5	38	10

AS 55

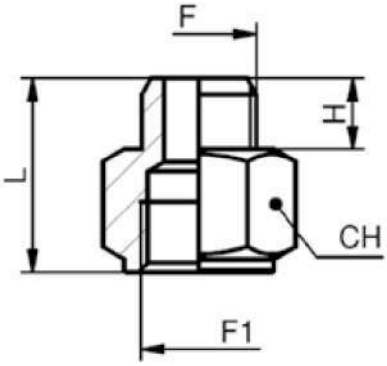

Maggiorazione maschio-femmina cilindrica BSPP-metrico

Extension male-female parallel BSPP-metric

Verlängerung zylindrisches Gewinde

Augmentation mâle-femelle cylindrique BSPP- métrique

Alargue macho-hembra cilíndrica BSPP- métrico

CODICE/CODE	F"	F1"	H	L	CH	PEZZI/PIECES
AS55M518	M5	G1/8	5	16	14	10
AS551818	G1/8	G1/8	6	16,5	14	10
AS551814	G1/8	G1/4	6	20	17	10
AS551838	G1/8	G3/8	6,5	20,5	22	10
AS551812	G1/8	G1/2	6,5	23,7	25	10
AS551414	G1/4	G1/4	8	22	17	10
AS551438	G1/4	G3/8	8	22	22	10
AS551412	G1/4	G1/2	8	26	24	10
AS553838	G3/8	G3/8	9	23	22	10
AS553812	G3/8	G1/2	9	26	24	10
AS553834	G3/8	G3/4	9	26	32	10
AS551212	G1/2	G1/2	10	26	27	10
AS551234	G1/2	G3/4	10,5	27,5	32	10
AS551201	G1/2	G1	11	29	38	10
AS553434	G3/4	G3/4	11	27	32	10
AS553401	G3/4	G1	11	29	38	10
AS550101	G1	G1	13	31	38	10

AS 55OR

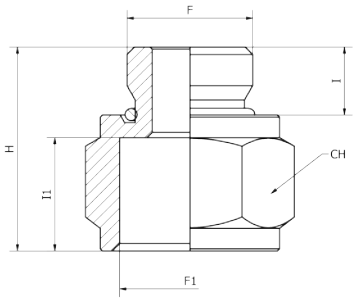

Maggiorazione maschio-femmina cilindrica BSPP con O-ring

Extension male-female parallel BSPP with O-ring

Verlängerung zylindrisches Gewinde mit O-ring

Augmentation mâle-femelle cylindrique BSPP avec o-ring

Alargue macho-hembra cilíndrica BSPP con o-ring

CODICE/CODE	F"	F1"	I	I1	H	CH	PEZZI/PIECES
AS55OR1818	G1/8	G1/8	6,5	8,5	17	14	10
AS55OR1814	G1/8	G1/4	6,5	11	20	17	10
AS55OR1838	G1/8	G3/8	6,5	11,5	21	22	10
AS55OR1414	G1/4	G1/4	8	11	21,5	17	10
AS55OR1438	G1/4	G3/8	8	11,5	22,5	22	10
AS55OR1412	G1/4	G1/2	9	14	26	24	10
AS55OR3838	G3/8	G3/8	9	11,5	23,5	22	10
AS55OR3812	G3/8	G1/2	9	14	27	24	10

AS 56

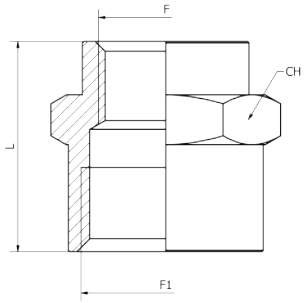

Manicotto ridotto cilindrico BSPP-metrico

Reducing sleeve parallel BSPP-metric

Muffe Reduziert

Manchon inégal cylindrique, BSPP-métrique

Manguito de reducción cilíndrico, BSPP-métrico

CODICE/CODE	F"	F1"	L	CH	PEZZI/PIECES
AS56M518	M5	G1/8	13,5	14	10
AS561814	G1/8	G1/4	18,5	17	10
AS561838	G1/8	G3/8	20	22	10
AS561812	G1/8	G1/2	24	24	10
AS561438	G1/4	G3/8	23	22	10
AS561412	G1/4	G1/2	26	24	10
AS563812	G3/8	G1/2	26	24	10
AS563834	G3/8	G3/4	25	32	10
AS563412	G1/2	G3/4	25	32	10
AS560112	G1/2	G1	25	38	10
AS560134	G3/4	G1	25	38	10

AS 57

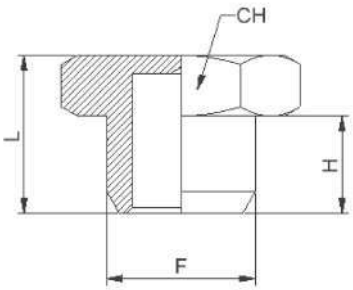

Tappo esagonale (senza O-ring) cilindrico BSPP-metrico

Hexagonal male plug (without O-ring) parallel BSPP-metric

Stopfen zylindrisches-metrisches Gewinde ohne O-ring

Bouchon à 6 pans mâle, cylindrique, BSPP-métrique

Tapón macho cilíndrico, BSPP-métrico

CODICE/CODE	F"	H	L	CH	PEZZI/PIECES
AS5700M5	M5	4	7	8	10
AS570018	G1/8	6,5	10,5	14	10
AS570014	G1/4	8	12,5	17	10
AS570038	G3/8	9	13,5	19	10
AS570012	G1/2	10	15	24	10
AS570034	G3/4	11	16,5	30	10
AS570001	G1	12,5	18,5	38	10

AS 57OR-E

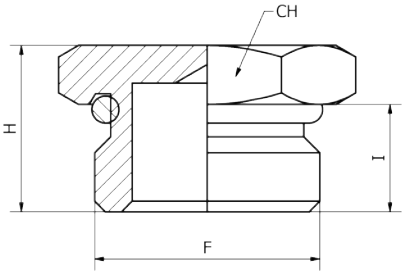

Tappo esagonale cilindrico BSPP con O-ring

Hexagonal male plug parallel BSPP with O-ring

Stopfen zylindrisches Gewinde mit O-ring

Bouchon à 6 pans mâle, cylindrique, BSPP-métrique, avec o-ring

Tapón macho cilíndrico, BSPP-métrico, con o-ring

CODICE/CODE	F"	I	H	CH	PEZZI/PIECES
AS57OR18E	G1/8	6,5	10,5	14	10
AS57OR14E	G1/4	8	12,5	17	10
AS57OR38E	G3/8	9	13,5	20	10
AS57OR12E	G1/2	10	15,5	24	10

AS 57OR

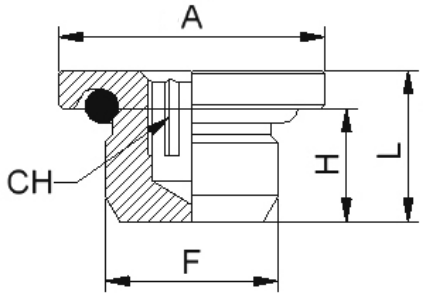

Tappo con O-ring, esagono interno, cilindrico BSPP-metrico

Male plug with O-ring, hexagonal inside, parallel BSPP-metric

Stopfen zylindrisches-metrisches Gewinde mit O-Ring

Bouchon à 6 pans creux, cylindrique, BSPP-métrique

Tapón macho cilíndrico hexágono interior, BSPP-métrico

CODICE/CODE	F"	H	L	A	CH	PEZZI/PIECES
AS57ORM5	M5	4	6,5	8	2,5	10
AS57OR18	G1/8	5,5	8,5	14	5	10
AS57OR14	G1/4	8	11,5	17	6	10
AS57OR38	G3/8	9	12,5	20	8	10
AS57OR12	G1/2	10	14	25	10	10

AS 57OR-V

NEW

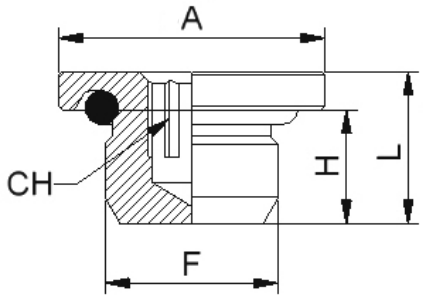

Tappo con O-ring in VITON®, esagono interno, cilindrico BSPP-metrico

Plug with VITON® O-ring, internally hexagonal, BSPP-metric cylindrical

Stopfen mit O-Ring aus VITON®, innen sechskantig, zylindrisch BSPP-metrisch

Bouchon avec joint torique en VITON®, hexagonal interne, cylindrique BSPP-métrique

Tapón con O-ring de VITON®, hexagonal interno, cilíndrico BSPP-métrico

CODICE/CODE	F"	H	L	A	CH	PEZZI/PIECES
AS57OR18V	G1/8	5,5	8,5	14	5	10
AS57OR14V	G1/4	8	11,5	17	6	10
AS57OR38V	G3/8	9	12,5	20	8	10
AS57OR12V	G1/2	10	14	25	10	10

AS 57K

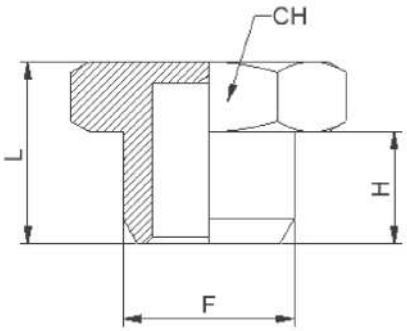

Tappo esagonale conico BSPT

Hexagonal male plug taper BSPT

Stopfen konisches Gewinde

Bouchon à 6 pans mâle, cónique BSPT

Tapón macho cónico BSPT

CODICE/CODE	F"	H	L	CH	PEZZI/PIECES
AS57K0018	R1/8	7,5	11,5	10	10
AS57K0014	R1/4	11	15,5	14	10
AS57K0038	R3/8	11	16	17	10
AS57K0012	R1/2	12	17,5	22	10
AS57K0034	R3/4	15	21	27	10
AS57K0001	R1	15,5	22	34	10

AS 57B

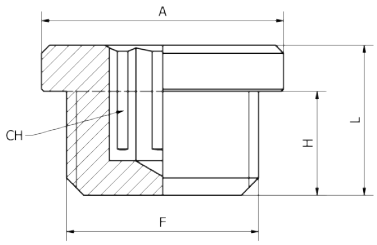

Tappo senza O-ring, esagono interno, cilindrico BSPP-metrico

Male plug without O-ring, hexagonal inside, parallel BSPP-metric

Stopfen zylindrisches-metrisches Gewinde ohne O-Ring

Bouchon à 6 pans creux, cylindrique BSPP-métrique

Tapón macho cilíndrico hexágono interior BSPP-métrico

CODICE/CODE	F	L	H	A	CH	PEZZI/PIECES
AS57B00M5	M5	6,5	4	8	2,5	10
AS57B0018	1/8	9,5	6	15	5	10
AS57B0014	1/4	11,5	8	18	6	10
AS57B0038	3/8	13	9	21	8	10
AS57B0012	1/2	14,5	10	25	10	10
AS57B0034	3/4	15,5	11	31	14	10
AS57B0001	1"	19	13	38	17	5

AS 58

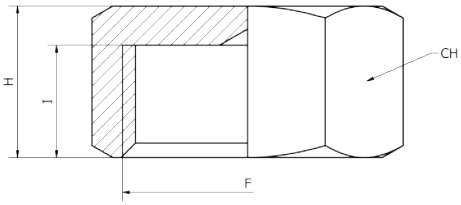

Tappo femmina cilindrico BSPP-metrico

Female plug parallel BSPP-metric

Stopfen zylindrisches-metrisches Gewinde

Bouchon femelle cylindrique BSPP-métrique

Tapón hembra cilíndrico BSPP-métrico

CODICE/CODE	F"	I	H	CH	PEZZI/PIECES
AS5800M5	M5	5,5	7	8	10
AS580018	G1/8	9	11	14	10
AS580014	G1/4	11	13	17	10
AS580038	G3/8	11	13,5	21	10
AS580012	G1/2	11	13,5	24	10
AS580034	G3/4	12,5	15	30	10
AS580001	G1	12,5	15	38	10

AS 79

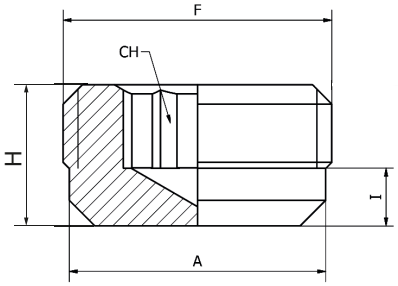

Tappo a scomparsa cilindrico BSPP

Hidden plug-parallel BSPP

Stopfen zylindrisches Gewinde

Bouchon, cylindrique BSPP

Tapón macho cilíndrico BSPP

CODICE/CODE	F"	A	I	H	CH	PEZZI/PIECES
AS790018	G1/8	7,5	2	8	5	10
AS790014	G1/4	10	3	10	6	10
AS790038	G3/8	10	3,5	12	8	10
AS790012	G1/2	11	4	14	10	10

AS 79K

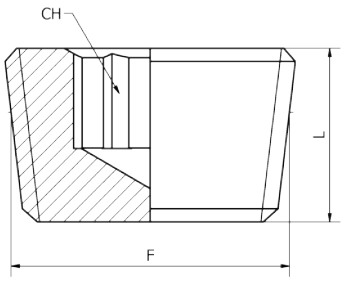

Tappo a scomparsa conico BSPT

Hidden plug-taper BSPT

Stopfen konisches Gewinde

Bouchon, conique BSPT

Tapón macho cónico BSPT

CODICE/CODE	F"	L	CH	PEZZI/PIECES
AS79K0018	R1/8	7,5	5	10
AS79K0014	R1/4	10	6	10
AS79K0038	R3/8	10,5	8	10
AS79K0012	R1/2	13	10	10
AS79K0034	R3/4	15,5	14	10
AS79K0001	R1	17,5	17	10

AS 59

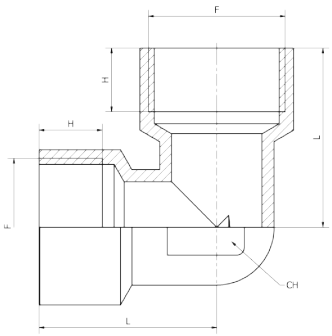

Gomito femmina cilindrico BSPP

Elbow female parallel BSPP

Winkelstück zylindrisches Gewinde

Equerre femelle cylindrique

Racor a L hembra cilíndrico

CODICE/CODE	F"	H	L	CH	PEZZI/PIECES
AS5900M5	M5	4	11	9	10
AS590018	G1/8	7	19	10	10
AS590014	G1/4	8	25,5	13	10
AS590038	G3/8	10	29	17	10
AS590012	G1/2	11	35	20	10
AS590034	G3/4	16,5	36,5	25	10
AS590001	G1	19	45	30	10

AS 60K

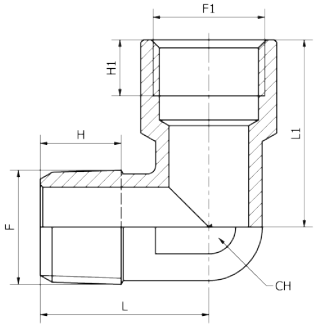

Gomito maschio conico BSPT femmina cilindrico BSPP-metrico

Elbow male taper BSPT female parallel BSPP-metric

Winkelstück zylindrisches-konisches (metrisches) Gewinde

Equerre mâle conique - femelle cylindrique BSPP-métrique

Racor a L macho cónico - hembra cilíndrico BSPP-métrico

CODICE/CODE	F"	F1"	H	H1	L	L1	CH	PEZZI/PIECES
AS6000M5	M5	M5	4	5	11,5	11	9	10
AS60K0018	R1/8	G1/8	10	7	18,5	19	10	10
AS60K0014	R1/4	G1/4	12	8	23,5	25,5	13	10
AS60K0038	R3/8	G3/8	13,5	10	26,5	29	17	10
AS60K0012	R1/2	G1/2	15,5	11	31,5	35	20	10
AS60K0034	R3/4	G3/4	16	16,5	33	36,5	25	10
AS60K0001	R1	G1	17	19	39	45	30	10

AS 60

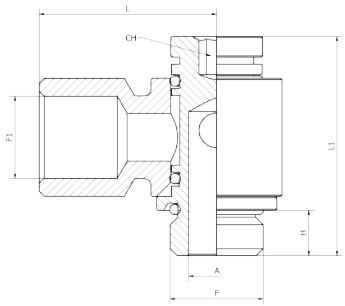

Banjo singolo femmina girevole cilindrico BSPP

Single banjo female rotating body parallel BSPP

L Verschraubung drehbar zylindrisches Gewinde

Raccord banjo femelle orientable cylindrique BSPP

Racor banjo hembra orientable cilíndrico con tórica BSPP

CODICE/CODE	F"	F1"	H	ØA	L	L1	CHi	PEZZI/PIECES
AS601414	G1/4	G1/4	6,5	7,8	25	31,5	4	10

AS 61

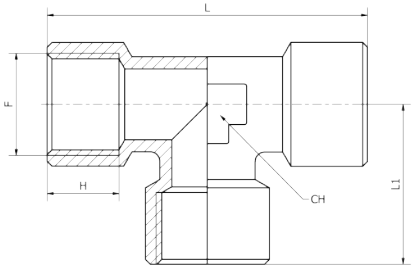

T femmina cilindrico BSPP

T female parallel BSPP

T Stück zylindrisches Gewinde

Té égal femelle cylindrique BSPP

Racor a T hembra cilíndrico BSPP

CODICE/CODE	F"	H	L	L1	CH	PEZZI/PIECES
AS6100M5	M5	5	22	11	9	10
AS610018	G1/8	7	38	19	10	10
AS610014	G1/4	8	51	25,5	13	10
AS610038	G3/8	10	58	29	17	10
AS610012	G1/2	11	70	35	20	10
AS610034	G3/4	16,5	73	36,5	25	10
AS610001	G1	19	90	45	30	10

AS 62K

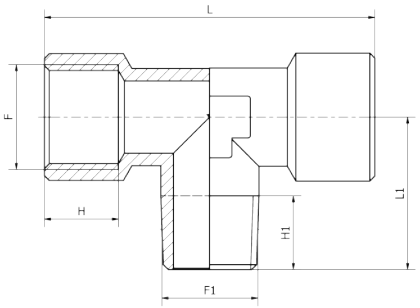

T centrale conico BSPT-metrico

T central male taper BSPT-metric

T Stück konisches-metrisches Gewinde

Té égal femelle, centre mâle conique, métrique

Racor a T macho central cónico, métrico

CODICE/CODE	F"	F1"	H	H1	L	L1	CH	PEZZI/PIECES
AS6200M5	M5	M5	5	4	22	11,5	9	10
AS62K0018	G1/8	R1/8	7	10	38	18,5	10	10
AS62K0014	G1/4	R1/4	8	12	51	25,5	13	10
AS62K0038	G3/8	R3/8	10	13,5	58	26,5	17	10
AS62K0012	G1/2	R1/2	11	15,5	70	31,5	20	10
AS62K0034	G3/4	R3/4	16,5	16	73	33	25	10
AS62K0001	G1	R1	19	17,5	90	39	30	10

AS 63K

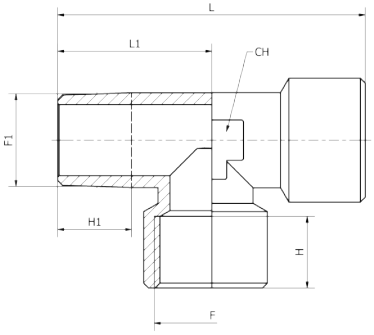

T laterale conico BSPT-metrico

Lateral T male taper BSPT-metric

T Stück konisches-metrisches Gewinde

Té égal femelle, en bout mâle, conique, métrique

Racor a T macho lateral cónico, métrico

CODICE/CODE	F"	F1"	H	H1	L	L1	CH	PEZZI/PIECES
AS6300M5	M5	M5	5	4	22,5	12	9	10
AS63K0018	G1/8	R1/8	7	10	37,5	19	10	10
AS63K0014	G1/4	R1/4	8	12	49	25,5	13	10
AS63K0038	G3/8	R3/8	10	13,5	55,5	29	17	10
AS63K0012	G1/2	R1/2	11	15,5	66,5	35	20	10
AS63K0034	G3/4	R3/4	16,5	16	69,5	33	25	10
AS63K0001	G1	R1	19	17,5	84	39	30	10

AS 64

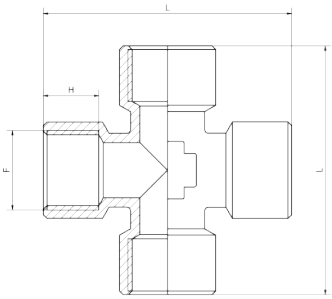

Croce femmina cilindrico BSPP

Female cross parallel BSPP

Kreuzstück konisches-metrisches Gewinde

Croix égale femelle cylindrique BSPP

Racor a cruz hembra cilíndrico BSPP

CODICE/CODE	F"	H	L	CH	PEZZI/PIECES
AS640018	G1/8	8	42	10	10
AS640014	G1/4	11	51	13	10
AS640038	G3/8	11,5	56	17	10
AS640012	G1/2	14	67	21	10

AS 65K

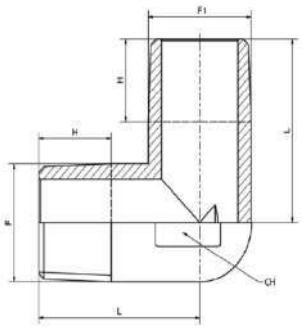

Gomito maschio conico BSPT-metrico

Elbow male taper BSPT-metric

Winkelstück konisches-metrisches Gewinde

Equerre mâle, conique BSPT- métrique

Racor a L macho cónico BSPT- métrico

CODICE/CODE	F"	F1"	H	H1	L	L1	CH	PEZZI/PIECES
AS6500M5	M5	M5	4	4	11,5	11,5	9	10
AS65K0018	R1/8	R1/8	8	8	18,5	18,5	10	10
AS65K1418	R1/4	R1/8	11	8	21,5	18,5	10	10
AS65K0014	R1/4	R1/4	12	12	23,5	23,5	13	10
AS65K0038	R3/8	R3/8	13,5	13,5	26,5	26,5	17	10
AS65K0012	R1/2	R1/2	15,5	15,5	31,5	31,5	20	10
AS65K0034	R3/4	R3/4	16	16	33	33	25	10
AS65K0001	R1	R1	17	17	39	39	30	10

AS 66K

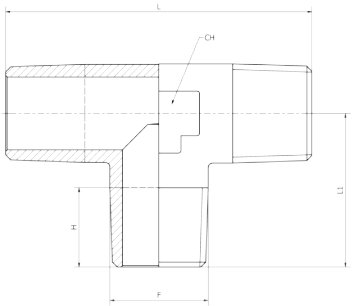

T maschio conico BSPT-metrico

T male taper BSPT-metric

T Stück konisches-metrisches Gewinde

Té à piquage latéral, mâle, conique BSPT- métrique

Racor a T orientable macho lateral cónico BSPT- métrico

CODICE/CODE	F"	H	L	L1	CH	PEZZI/PIECES
AS6600M5	M5	5	27,5	13,5	8	10
AS66K0018	R1/8	10	37	18,5	10	10
AS66K0014	R1/4	12	47	23,5	13	10
AS66K0038	R3/8	13,5	53	26,5	17	10
AS66K0012	R1/2	15,5	63	31,5	20	10
AS66K0034	R3/4	16	66,4	33	25	10
AS66K0001	R1	17,5	78	39	30	10

AS 67K

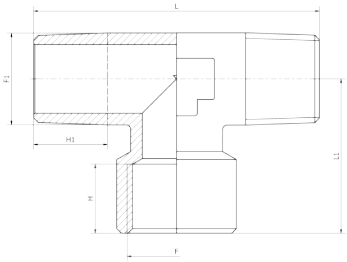

T femmina doppio laterale conico BSPT-metrico

Double lateral female T taper BSPT-metric

T Stück Innengewinde konisches-metrisches Gewinde

Té égal femelle double, conique BSPT- métrique

Racor a T hembra doble, cónico BSPT- métrico

CODICE/CODE	F"	F1"	H	H1	L	L1	CH	PEZZI/PIECES
AS6700M5	M5	M5	5,5	5	27,5	13	8	10
AS67K0018	G1/8	R1/8	7	10	37	19	10	10
AS67K0014	G1/4	R1/4	8	12	47	25,5	13	10
AS67K0038	G3/8	R3/8	10	13,5	53	31,5	17	10
AS67K0012	G1/2	R1/2	11	15,5	63	35	20	10
AS67K0034	G3/4	R3/4	16,5	16	66,4	36,5	25	10
AS67K0001	G1	R1	19	17,5	78	45	30	10

AS 68K

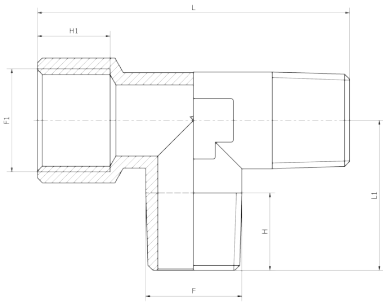

T femmina laterale-centrale conico BSPT-metrico

Lateral-central female T taper BSPT-metric

T Stück konisches-metrisches Gewinde

Té égal femelle latéral-centre, conique BSPT- métrique

Racor a T hembra lateral-central, cónico BSPT- métrico

CODICE/CODE	F"	F1"	H	H1	L	L1	CH	PEZZI/PIECES
AS6800M5	M5	M5	5	5,5	26	12	8	10
AS68K0018	R1/8	G1/8	10	7	37,5	18,5	10	10
AS68K0014	R1/4	G1/4	12	8	49	23,5	13	10
AS68K0038	R3/8	G3/8	13,5	10	55,5	26,5	17	10
AS68K0012	R1/2	G1/2	15,5	11	66,5	31,5	20	10
AS68K0034	R3/4	G3/4	16	16,5	69,5	33	25	10
AS68K0001	R1	G1	17,5	19	84	39	30	10

AS 69D

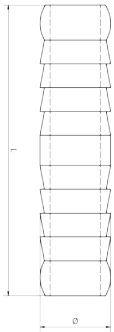

Portagomma a resca doppio

Double hose adapter

Schlauchtülle

Embout à douille annelée pour tube, double

Adaptador espiga, doble

CODICE/CODE	L	Ø	PEZZI/PIECES
AS69D0006	36	6	10
AS69D0007	44	7	10
AS69D0008	44,5	8	10
AS69D0009	44	9	10
AS69D0010	44,5	10	10
AS69D0011	44	11	10
AS69D0014	44	14	10

AS 69

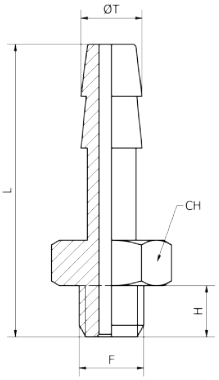

Portagomma maschio cilindrico BSPP-metrico

Hose male adapter parallel BSPP-metric

Schlauchtülle zylindrisches-metrisches Gewinde

Douille annelée, cylindrique BSPP-métrique

Espiga macho, cilíndrica BSPP-métrico

CODICE/CODE	ØT	F"	H	L	CH	PEZZI/PIECES
AS69M504	4,5	M5	4	22,5	8	10
AS691806	6	G1/8	6	29,5	12	10
AS691406	6	G1/4	7	32	14	10
AS691807	7	G1/8	6	30,5	12	10
AS691407	7	G1/4	8	33	14	10
AS691808	8	G1/8	6	30,5	12	10
AS691408	8	G1/4	8	33	14	10
AS693808	8	G3/8	9	33	19	10
AS691809	9	G1/8	6	30,5	12	10
AS691409	9	G1/4	8	32	14	10
AS693809	9	G3/8	9	34	19	10
AS691810	10	G1/8	6	30,5	12	10
AS691410	10	G1/4	8	33	14	10
AS693810	10	G3/8	9	34	19	10
AS691412	12	G1/4	8	33	14	10
AS693812	12	G3/8	9	34	19	10
AS691212	12	G1/2	10	35,5	22	10
AS693814	14	G3/8	9	34	19	10
AS691214	14	G1/2	10	35,5	22	10
AS693817	17	G3/8	9	37	19	10
AS691217	17	G1/2	10	35,5	22	10
AS693418	18	G3/4	11	41,5	30	10
AS691220	20	G1/2	10	35,5	22	10
AS693420	20	G3/4	11	41,5	30	10

AS 69K

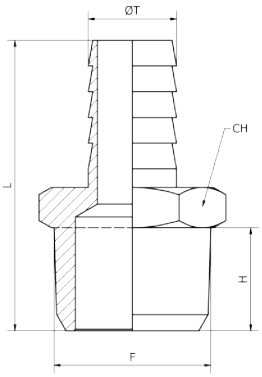

Portagomma maschio conico BSPT

Hose male adapter taper BSPT

Schlauchtülle konisches Gewinde

Douille annelée droit, conique BSPT

Espiga recta macho cónica BSPT

CODICE/CODE	ØT	F"	H	L	CH	PEZZI/PIECES
AS69K1806	6	R1/8	8	31,5	12	10
AS69K1406	6	R1/4	11	35	14	10
AS69K1807	7	R1/8	8	31,5	12	10
AS69K1407	7	R1/4	11	35	14	10
AS69K1808	8	R1/8	8	31,5	12	10
AS69K1408	8	R1/4	11	35	14	10
AS69K1809	9	R1/8	8	31,5	12	10
AS69K1409	9	R1/4	11	35	14	10
AS69K3809	9	R3/8	11,5	35,5	17	10
AS69K1209	9	R1/2	14	38,5	22	10
AS69K1810	10	R1/8	8	32,5	12	10
AS69K1410	10	R1/4	11	36	14	10
AS69K3810	10	R3/8	11,5	36,5	17	10
AS69K1210	10	R1/2	14	39,5	22	10
AS69K1412	12	R1/4	11	36	14	10
AS69K3812	12	R3/8	11,5	36,5	17	10
AS69K1212	12	R1/2	14	39,5	22	10
AS69K3814	14	R3/8	11,5	38,5	17	10
AS69K1214	14	R1/2	14	41,5	22	10
AS69K3816	16	R3/8	11,5	38,5	17	10
AS69K1216	16	R1/2	14	41,5	22	10
AS69K3416	16	R3/4	16,5	45	27	10
AS69K3817	17	R3/8	11,5	40,5	18	10
AS69K1217	17	R1/2	14	43,5	22	10
AS69K3818	18	R3/8	11,5	40,5	19	10
AS69K1218	18	R1/2	14	43,5	22	10
AS69K3418	18	R3/4	16,5	47	27	10
AS69K3820	20	R3/8	11,5	41	22	10
AS69K1220	20	R1/2	14	43,5	22	10
AS69K3420	20	R3/4	16	46,5	27	10
AS69K3425	25	R3/4	16,5	53	27	10
AS69K0125	25	R 1	19	56	34	10

AS 69OR

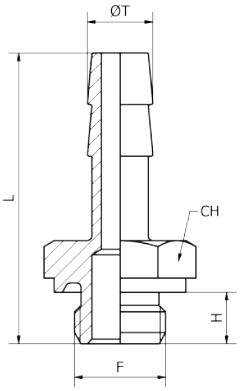

Portagomma maschio con O-ring cilindrico BSPP-metrico

Hose male adapter with O-ring parallel BSPP-metric

Schlauchtülle zylindrisches Gewinde mit O-Ring

Douille annelée, cylindrique BSPP-métrique avec o-ring

Espiga macho, cilíndrica BSPP-métrico con o-ring

CODICE/CODE	ØT	F"	H	L	CH	PEZZI/PIECES
AS69ORM545	4,5	M5	4,5	23	8	10
AS69OR1806	6	G1/8	6,5	30	14	10
AS69OR1406	6	G1/4	8	32	17	10
AS69OR3806	6	G3/8	9	33	20	10
AS69OR1807	7	G1/8	6,5	30	14	10
AS69OR1407	7	G1/4	8	32	17	10
AS69OR1808	8	G1/8	6,5	30	14	10
AS69OR1408	8	G1/4	8	32	17	10
AS69OR3808	8	G3/8	9	33	20	10
AS69OR1809	9	G1/8	6,5	30	14	10
AS69OR1409	9	G1/4	8	32	17	10
AS69OR3809	9	G3/8	9	33	20	10
AS69OR1810	10	G1/8	6,5	30	14	10
AS69OR1410	10	G1/4	8	32	17	10
AS69OR1412	12	G1/4	8	33	17	10
AS69OR3812	12	G3/8	9	34	20	10
AS69OR1212	12	G1/2	10	35,5	24	10
AS69OR3817	17	G3/8	9	38	20	10
AS69OR1217	17	G1/2	10	39,5	24	10

AS 69KL

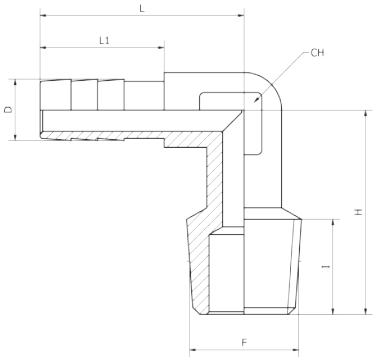

Gomito 90° portagomma maschio conico BSPT

Elbow 90° hose male adaptor taper

BSPT Winkelschlauchtülle 90° konisches Gewinde

Equerre mâle, conique BSPT

Racor a L macho cónico BSPT

CODICE/CODE	ØD	F"	I	H	L	L1	CH	PEZZI/PIECES
AS69KL1806A	6	R1/8	8	18,5	22,5	14	8	10
AS69KL1806B	6	R1/8	10	23	22,5	14	8	10
AS69KL1406	6	R1/4	11	23	23	14	9	10
AS69KL1807A	7	R1/8	8	18,5	22,5	14	8	10
AS69KL1807B	7	R1/8	10	23	22,5	14	8	10
AS69KL1407	7	R1/4	11	23	23	14	9	10

AS 69T

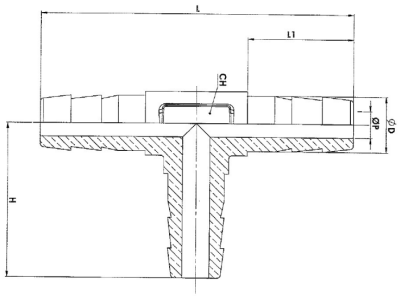

Portagomma intermedio a "T"

"T" intermediate hose male adapter

T Verbinder

Douille annelée en T

Espiga a T intermedia

CODICE/CODE	D	P	H	L	L1	CH	PEZZI/PIECES
AS69T0006	6	3,5	23	46	15,5	10	10
AS69T0008	8	4	23	46	15,5	10	10
AS69T0010	10	6,5	27,5	55	15,5	14	10

AS 70K

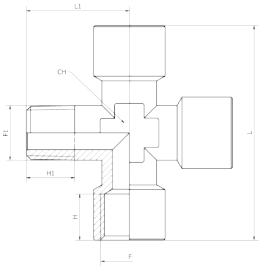

Croce 3 femmine 1 maschio conico BSPT

Cross 3 female 1 male taper BSPT

Kreuzstück konisches Gewinde

Croix égale mâle/femelle, conique BSPT

Racor a cruz macho-hembra, cónica BSPT

CODICE/CODE	F"	F1"	H	H1	L	L1	CH	PEZZI/PIECES
AS70K0018	G1/8	R1/8	8	8	42	18,5	10	10
AS70K0014	G1/4	R1/4	11	11	51	23,5	13	10
AS70K0038	G3/8	R3/8	11,5	11,5	56	26	17	10
AS70K0012	G1/2	R1/2	14	14	67	31	21	10

AS 72

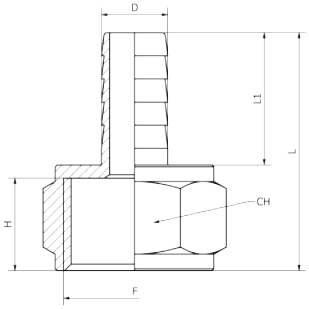

Portagomma femmina cilindrico BSPP

Hose female adapter parallel BSPP

Schlauchtülle Innengewinde zylindrisches Gewinde

Douille annelée femelle cylindrique BSPP

Espiga hembra cilíndrico BSPP

CODICE/CODE	Ø D	F"	H	L	L1	CH	PEZZI/PIECES
AS721806	6	G1/8	8	28,5	19	12	10
AS721406	6	G1/4	11	31,5	19	15	10
AS721807	7	G1/8	8	28,5	19	12	10
AS721407	7	G1/4	11	31,5	19	15	10
AS721808	8	G1/8	8	28,5	19	12	10
AS721408	8	G1/4	11	31,5	19	15	10
AS723808	8	G3/8	10	34,5	19,5	19	10
AS721208	8	G1/2	10	32,5	19	24	10
AS721809	9	G1/8	8	28,5	19	12	10
AS721409	9	G1/4	11	31,5	19	15	10
AS723809	9	G3/8	11,5	32	19	19	10
AS721810	10	G1/8	8	29,5	20	12	10
AS721410	10	G1/4	11	32,5	20	15	10
AS723810	10	G3/8	11,5	33	20	19	10
AS721210	10	G1/2	14	36	20	24	10
AS721412	12	G1/4	11	32,5	20	15	10
AS723812	12	G3/8	11,5	33	20	19	10
AS721212	12	G1/2	14	36	20	24	10
AS723814	14	G3/8	11,5	35	22	19	10
AS721214	14	G1/2	14	38	22	24	10
AS723816	16	G3/8	11,5	35	22	19	10
AS721216	16	G1/2	14	38	22	24	10
AS723817	17	G3/8	11,5	37	24	19	10
AS721217	17	G1/2	14	40	24	24	10
AS721218	18	G1/2	14	40	24	24	10
AS721220	20	G1/2	14	40,5	23	24	10
AS723420	20	G3/4	15	41,5	24	29	10
AS723425	25	G3/4	15	47,5	30	29	10

AS 73

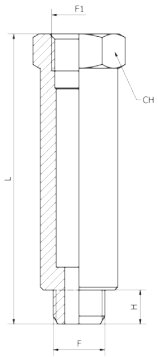

Prolunga cilindrico BSPP

Extension parallel BSPP

Verlängerung zylindrisches Gewinde

Rallonge égale, cylindrique BSPP

Prolongación cilíndrica BSPP

CODICE/CODE	F"	F1"	H	L	CH	PEZZI/PIECES
AS731822	G1/8	G1/8	6	22	14	10
AS731832	G1/8	G1/8	6	32	14	10
AS731842	G1/8	G1/8	6	42	14	10
AS731851	G1/8	G1/8	6	51	14	10
AS731428	G1/4	G1/4	8	28	17	10
AS731435	G1/4	G1/4	8	35	17	10
AS731451	G1/4	G1/4	8	51	17	10
AS733841	G3/8	G3/8	9	41	22	10
AS731236	G1/2	G1/2	10	36	24	10
AS733450	G3/4	G3/4	12	50	30	10
AS730150	G1	G1	12	50	38	10

AS 75K

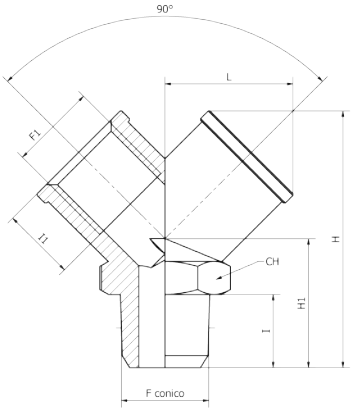

Y maschio conico BSPT

Y male taper BSPT

Y Verteiler Außengewinde konisches Gewinde

Y simple mâle, conique BSPT

Racor a Y macho cónico con tórica BSPT

CODICE/CODE	F"	F1"	I	I1	H1	L	H	CH	PEZZI/PIECES
AS75K0018	R1/8	G1/8	8	8	16	14,5	32	13	10
AS75K0014	R1/4	G1/4	11	11	20	18	38	17	10
AS75K0038	R3/8	G3/8	11,5	11,5	22	20,5	42,5	20	10
AS75K0012	R1/2	G1/2	14	14	27	26,5	53	25	10

AS 76

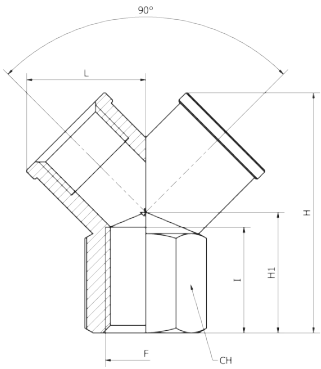

Y femmina cilindrico BSPP

Y female parallel BSPP

Y Verteiler Innengewinde

Y simple femelle, cylindrique BSPP

Racor a y hembra cónica con tórica BSPP

CODICE/CODE	F"	I	H1	L	H	CH	PEZZI/PIECES
AS760018	G1/8	8	12	14,5	26,5	13	10
AS760014	G1/4	11	14	18	32	17	10
AS760038	G3/8	11,5	16	20,5	37	20	10
AS760012	G1/2	14	19	26,5	45	25	10

AS 77

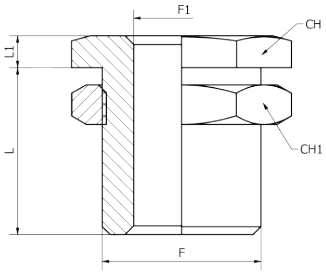

Diritto femmina passalamiera cilindrico BSPP-metrico

Straight female bulkhead parallel BSPP -metric

Schottverschraubung

Traversée de cloison cylindrique BSPP-métrique

Racor pasatabiques cilíndrico BSPP-métrico

CODICE/CODE	F"	F1"	A max	L	L1	CH	CH1	PEZZI/PIECES
AS7700M5	M10x1	M5	7	10,5	3,5	14	14	10
AS770018	M16x1.5	G1/8	10	14	4	19	22	10
AS770014	M20x1.5	G1/4	16	20	4	24	27	10
AS770038	M26x1.5	G3/8	15	21	5	30	32	10
AS770012	M28x1.5	G1/2	21	27	6	32	36	10

AS 80K

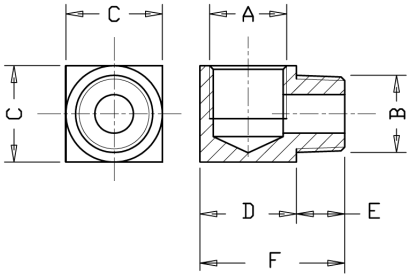

L maschio conico BSPT femmina cilindrico BSPP-metrico

Elbow male taper BSPT female parallel BSPP-metric

Winkelverschraubung konisches Gewindeisch/zylindrisch-metrisch

Raccord L mâle / femelle

Racor a L macho-hembra

CODICE/CODE	A"	B"	C	D	E	F	PEZZI/PIECES
AS80M5M5	M5	M5	9	9	4,6	13,6	10
AS80K1818	G1/8	R1/8	14	14	8	22	10
AS80K1814	G1/8	R1/4	18	18	8	26	10
AS80K1418	G1/4	R1/8	18	18	10	28	10
AS80K1414	G1/4	R1/4	18	18	10	28	10
AS80K1438	G1/4	R3/8	20	21	10	31	10
AS80K3814	G3/8	R1/4	20	21	11	32	10
AS80K3838	G3/8	R3/8	20	21	11	32	10

AS 81K

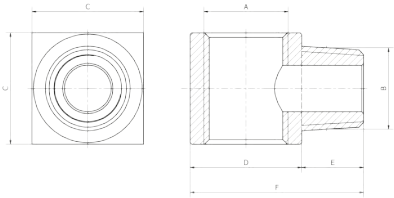

T maschio conico BSPT femmina cilindrico BSPP-metrico

T male taper BSPT female parallel BSPP-metric

T-Stück konisches Gewindeisch/zylindrisch-metrisch

Raccord té mâle / femelle

Racor a T macho-hembra

CODICE/CODE	A"	B"	C	D	E	F	PEZZI/PIECES
AS81M5M5	M5	M5	9	9	4,6	13,6	10
AS81K1818	G1/8	R1/8	14	14	9	22	10
AS81K1414	G1/4	R1/4	18	18	10	28	10
AS81K3838	G3/8	R3/8	20	21	11	32	10

AS 82K

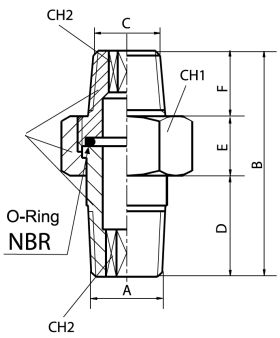

Raccordo a 3 pezzi conico BSPT

Three pieces union taper BSPT

Doppelnippel lösbar konisches Gewinde

Raccord 3 pièces conique BSPT

Racor 3 piezas cónico BSPT

CODICE/CODE	A"	B	C"	D	E	F	CH1	CH2	PEZZI/PIECES
AS82K1818	R1/8	33	R1/8	15	8,5	9,5	15	5	10
AS82K1814	R1/8	34	R1/4	15	8,5	10,5	15	5	10
AS82K1414	R1/4	38	R1/4	17	10	11	19	6	10
AS82K1438	R1/4	40	R3/8	17	10	13	19	6	10
AS82K3838	R3/8	52	R3/8	23	16	13	26	10	10
AS82K3812	R3/8	53	R1/2	23	16	14	26	10	10
AS82K1212	R1/2	54	R1/2	24	16	14	30	12	10

AS 83KG

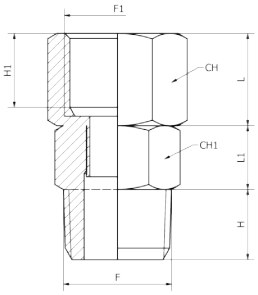

Nipplo conico girevole

Nipple taper (rotating body)

Doppelnippel drehbar konisches Gewinde

Mamelon double conique orientable

Machón cónico orientable

CODICE/CODE	F	F1	L	H	H1	CH	CH1	PEZZI/PIECES
AS83KG1818	R1/8	G1/8	28	8	8	12	13	10
AS83KG1414	R1/4	G1/4	34	11	11	14	16	10
AS83KG3838	R3/8	G3/8	35,5	11,5	11,5	17	19	10

AS 83G

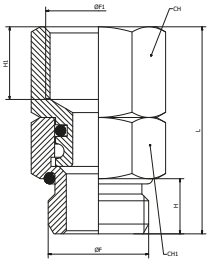

Nipplo cilindrico girevole con O-Ring

Nipple parallel (rotating body) with O-Ring

Doppelnippel drehbar zylindrisches Gewinde mit O-Ring

Mamelon double conique orientable avec O-ring

Machón cónico orientable con O-ring

CODICE/CODE	F	F1	L	H	H1	CH	CH1	PEZZI/PIECES
AS83G1818	G1/8	G1/8	27	6,5	8	13	13	10
AS83G1414	G1/4	G1/4	32	8	11	16	16	10
AS83G3838	G3/8	G3/8	33,5	9	11,5	19	19	10

AS 87

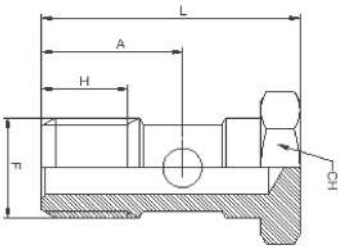

Asta 1 posizione cilindrico BSPP-metrico

Steam 1 position parallel BSPP-metric

Drosselschraube einfach

Vis une position cylindrique BSPP-métrique

Tornillo una posición cilíndrico BSPP-métrico

CODICE/CODE	F"	A	H	L	CH	PEZZI/PIECES
AS8700M5	M5	9,5	6,5	18	8	10
AS870018	G1/8	15	9	27	14	10
AS870014	G1/4	16,5	11	29,5	17	10
AS870038	G3/8	17	12	31	19	10
AS870012	G1/2	24	16	32	27	10

Nota: Articolo da assemblare con RC 65 - RC 66 - RC 72
Note: Item to be assembled with RC 65 - RC 66 - RC 72
Hinweis: Zu montierender Artikel mit RC 65 - RC 66 - RC 72
Note: Article à assembler avec RC 65 - RC 66 - RC 72
Nota: Artículo que se ensamblará con RC 65 - RC 66 - RC 72

AS 88

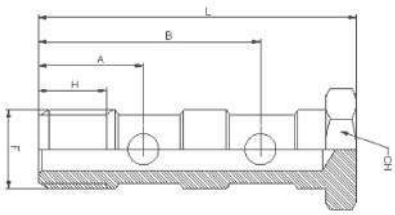

Asta doppia cilindrico BSPP

Steam 2 positions parallel BSPP

Drosselschraube zweifach

Vis double cylindrique BSPP

Tornillo doble cilíndrico BSPP

CODICE/CODE	F"	H	A	B	L	CH	PEZZI/PIECES
AS880018	G1/8	9	15	31	44,5	14	10
AS880014	G1/4	11	17	36	51,5	17	10
AS880038	G3/8	12	20,5	42	58,6	22	10
AS880012	G1/2	14	24	50	68	27	10

Nota: Articolo da assemblare con RC 65 - RC 66 - RC 72
Note: Item to be assembled with RC 65 - RC 66 - RC 72
Hinweis: Zu montierender Artikel mit RC 65 - RC 66 - RC 72
Note: Article à assembler avec RC 65 - RC 66 - RC 72
Nota: Artículo que se ensamblará con RC 65 - RC 66 - RC 72

AS 87OR

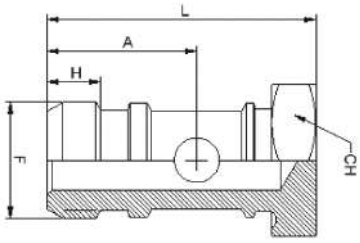

Asta singola cilindrica BSPP con O-ring

Steam single parallel BSPP with O-ring

Drosselschraibe einfach mit O-Ring

Vis unique cylindrique BSPP avec O-ring

Tornillo solo cilíndrico BSPP con O-ring

CODICE/CODE	F"	H	A	L	CH	PEZZI/PIECES
AS87OR18	G1/8	4,5	13,75	25	14	10
AS87OR14	G1/4	6	16,7	30	17	10
AS87OR38	G3/8	6	18	34	22	10

Nota: Articolo da assemblare con RT 63 - RT 64 - RK 63 - RK 64
Note: Item to be assembled with RT 63 - RT 64 - RK 63 - RK 64
Hinweis: Zu montierender Artikel mit RT 63 - RT 64 - RK 63 - RK 64
Note: Article à assembler avec RT 63 - RT 64 - RK 63 - RK 64
Nota: Artículo que se ensamblará con RT 63 - RT 64 - RK 63 - RK 64

AS 88OR

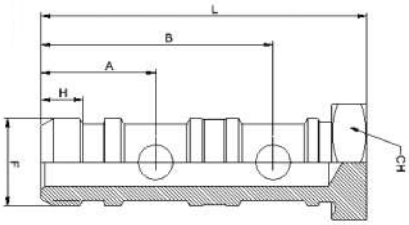

Asta doppia cilindrica BSPP con O-ring

Steam double parallel BSPP with O-ring

Drosselschraibe zweifach mit O-Ring

Vis double cylindrique BSPP avec O-ring

Tornillo doble cilíndrico BSPP con O-ring

CODICE/CODE	F"	H	A	B	L	CH	PEZZI/PIECES
AS88OR18	G1/8	4,5	13	29	40	14	10
AS88OR14	G1/4	6	16,5	33,5	47	17	10
AS88OR38	G3/8	8,5	17	37,6	52,5	22	10
AS88OR12	G1/2	10,8	21	45	63	27	10

Nota: Articolo da assemblare con RT 63 - RT 64 - RK 63 - RK 64
Note: Item to be assembled with RT 63 - RT 64 - RK 63 - RK 64
Hinweis: Zu montierender Artikel mit RT 63 - RT 64 - RK 63 - RK 64
Note: Article à assembler avec RT 63 - RT 64 - RK 63 - RK 64
Nota: Artículo que se ensamblará con RT 63 - RT 64 - RK 63 - RK 64

AS 91

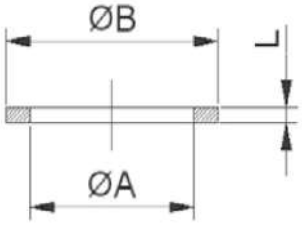

N = NYLON

Rondelle in nylon/alluminio

Washers in nylon/aluminum

Dichtungen Nylon/Aluminium

Joint en nylon/aluminium

Arandela en nylon/aluminio

CODICE/CODE	ØA	ØB	L	PEZZI/PIECES
AS91N00M5	M5	8,5	1,5	100
AS91N0018	G1/8	14	1,5	100
AS91N0014	G1/4	18	1,5	100
AS91N0038	G3/8	21	1,5	100
AS91N0012	G1/2	26	1,5	100
AS91N0034	G3/4	26,7	2,5	100
AS910018	G1/8	14	1,5	100
AS910014	G1/4	17,3	1,5	100
AS910038	G3/8	21	1,5	100
AS910012	G1/2	26	1,5	100
AS910034	G3/4	34	1,5	100
AS910001	G1	41	1,5	100

AS 92N

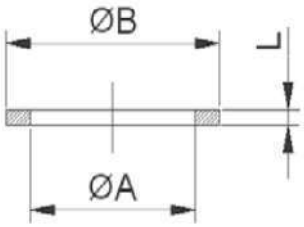

Rondella in nylon dentellata

Nylon washers serrated

Dichtungen Nylon gezähnt

Joint imperdable en nylon

Arandela dentada en nylon

CODICE/CODE	ØA	ØB	L	PEZZI/PIECES
AS92N00M5	M5	8	1	100
AS92N0018	G1/8	14	1,5	100
AS92N0014	G1/4	18	1,5	100
AS92N0038	G3/8	21	1,5	100
AS92N0012	G1/2	26	1,5	100

Accessori standard in ottone compatti

Compact brass standard accessories

Standardverschraubungen Messing mini

Accessoires standard laiton compact

Accesorios estándar en latón compacto

AC

AS39-C

pag. 92

AS40K-C

pag. 93

AS41-C

pag. 93

AS42K-C

pag. 93

AS43K-C

pag. 93

AS45K-C

pag. 94

Dati tecnici degli accessori standard in ottone compatti

Compact brass standard accessories technical data

Technischen Daten der Standardverschraubungen Messing mini

Données techniques des accessoires standard laiton compact

Datos técnicos de los accesorios estándar en latón compacto

Caratteristiche principali

1. Gamma completa 1/8 - 1"
2. Filettatura BSPP cilindrica UNI-ISO228, BSPT conica UNI-ISO 7 teflonata
3. Guarnizione in NBR Silicon free
4. Compatibilità numerosi fluidi industriali
5. Vasta gamma
6. Robustezza meccanica

Principales caractéristiques

1. Gamme complète 1/8 - 1"
2. Filetage BSPP cylindrique UNI-ISO228, BSPT conique UNI-ISO 7 avec téflon
3. Garniture NBR sans silicone
4. Tous fluides compatibles
5. Large gamme
6. Résistance mécanique

Main features

1. Complete Range 1/8 - 1"
2. Threading BSPP cylindrical UNI-ISO228, BSPT conical teflon-coated UNI-ISO 7
3. Silicon free NBR seal
4. All Fluids compatible
5. Wide range
6. Mechanical Resistance

Características principales

1. Gama completa 1/8 - 1"
2. Roscado BSPP cilíndrica UNI-ISO228, BSPT cónica UNI-ISO 7 con teflón
3. Guarnicicón en NBR sin silicona
4. Compatibilidad con numerosos fluidos industriales
5. Amplia gama
6. Robustez mecánica

Hauptmerkmale

1. Vollständiges Sortiment 1/8 - 1"
2. BSPP zylindrisches Gewinde UNI-ISO228, teflonbeschichtet UNI-ISO 7 BSPT
3. Silikonfreie NBR-Dichtung
4. Kompatibel mit allen Medien
5. Große Auswahl
6. Mechanische Festigkeit

Applicazioni

1. Aria Compressa
2. Impianti per automazione pneumatica
3. Gas inerti, vapore, fluidi
4. Circuiti acqua industriale
5. Vuoto

Applications

1. Air comprimé
2. Installations pour l'automatisation pneumatique
3. Gaz neutres, vapeur
4. Circuits d'eau industrielle
5. Vide

Applications

1. Compressed Air
2. Systems for pneumatic automation
3. Inert Gases, Fluids, Steam
4. Industrial water circuits
5. Vacuum

Aplicaciónes

1. Aire comprimido
2. Instalaciones para automación neumática
3. Gases inertes, vapor, fluidos
4. Circuitos de agua industrial
5. Vacío

Anwendungen

1. Druckluft
2. Systeme für die pneumatische Automatisierung
3. Inertgase, Flüssigkeiten, Dampf
4. Industrielle Wasserkreisläufe
5. Leer

Materiali

Corpo: Ottone nichelato CW614N / CW617N

Matériels

Corps: Laiton nickelé CW614N / CW617N

Materials

Body: Nickel plated brass CW614N / CW617N

Materiales

Cuerpo: Latón niquelado CW614N / CW617N

Werkstoffen

Körper: vernickelt Messing CW614N/CW617N

Pressione e temperatura	Pressure and Temperature	Druck und Temperatur	Pression et Température	Presión y Temperatura

Filetti - Threads - Gewinde - Filets - Roscas	**Pressione massima** - Maximum pressure Maximum druck - Pression maximale - Presión máxima
1/8	150 bar
1/4	100 bar
3/8	75 bar
1/2	50 bar
3/4	85 bar
1"	80 bar

Temperatura: **0°C / +70°C**	Temperature: **+32°F / +158°F**	Temperatur: **0°C / +70°C**	Température: **0°C / +70°C**	Temperatura: **0°C / +70°C**

Fluido
Acqua, olio, aria compressa

Fluid
Water, oils, compressed air

Fluid
Wasser, oel, druckluft

Fluide
Eau, huile, air comprimé

Fluido
Agua, aceite, aire comprimido

Filettatura	Thread types	Gewinde	Filetage	Roscado
BSPP cilindrica UNI-ISO228 - ISO16030 con O-Ring	BSPP parallel UNI-ISO228 - ISO16030 with O-ring	BSPP zylindrisch UNI-ISO228 - ISO16030 mit O-Ringen	BSPP cylindrique UNI-ISO228 - ISO 16030 avec O-ring	BSPP cilíndrico UNI-ISO 228 - ISO 16030 con junta tórica
BSPT conica UNI-ISO 7 teflonata	BSPT taper UNI-ISO 7 with teflon	BSPT konische UNI-ISO 7 mit Teflon	BSPT conique UNI-ISO7 teflonée	Teflón con recubrimiento BSPT UNI-ISO 7

Filetti
Filettature da M5 a 1"

Threads
Threads from M5 to 1"

Gewinde
Gewinde von M5 bis 1"

Filets
Filetages de M5 à 1"

Roscas
Roscas de M5 a 1"

Coppia di serraggio
Couple de serrage
Torque specifications
Par de apriete
Angaben Drehmoment

Coppia consigliata Nm	0.8 Nm	M5	**Misura**
Recommended torque Nm	3 Nm	1/8"	Measure
Empfohlenes drehmoment Nm	9 Nm	1/4"	Grösse
Couple de serrage Nm	10 Nm	3/8"	Dimensions
Par aconsejado Nm	12 Nm	1/2"	Medida

Norma di riferimento
Norme de référence
Reference standard
Normativa de referencia
Entspricht der Norm

RoHS COMPLIANT
REACH COMPLIANT
SILICON FREE

AS 39-C

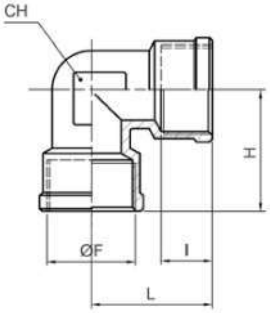

Gomito compatto femmina cilindrico BSPP
Compact elbow female parallel BSPP
Winkelstück zylindrisches Gewinde "mini"
Equerre mini femelle cylindrique BSPP
Racor mini a L hembra cilíndrico BSPP

CODICE/CODE	F"	I	H	L	CH	PEZZI/PIECES
AS390018C	G1/8	8	18,5	18,5	10	10
AS390014C	G1/4	11,5	22,5	22,5	12	10
AS390038C	G3/8	11,5	25,5	25,5	15	10
AS390012C	G1/2	14	30	30	19	10
AS390034C	G3/4	16,5	35,5	35,5	22	10
AS390001C	G1"	18	40,5	40,5	28	10

AS 40K-C

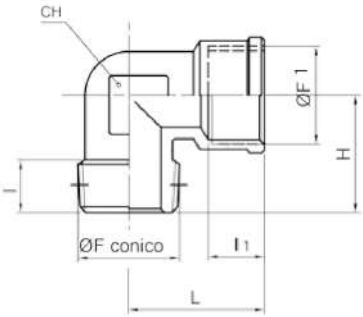

Gomito compatto maschio conico BSPT - femmina cilindrico BSPP

Compact elbow male taper BSPT female parallel BSPP

Winkelstück konisches Gewinde "mini"

Equerre mini mâle conique BSPT - femelle cylindrique BSPP

Racor mini a L macho cónico BSPT - hembra cilíndrico BSPP

CODICE/CODE	F"	F1"	I	I1	H	L	CH	PEZZI/PIECES
AS40K0018C	R1/8	G1/8	8	8	17	18,5	10	10
AS40K0014C	R1/4	G1/4	11,5	11,5	22,5	22,5	12	10
AS40K0038C	R3/8	G3/8	12,5	11,5	25,5	25,5	15	10
AS40K0012C	R1/2	G1/2	14	14	30	30	19	10
AS40K0034C	R3/4	G3/4	17	16,5	34,5	35,5	22	10
AS40K0001C	R1"	G1"	19	18	40,5	40,5	28	10

AS 41-C

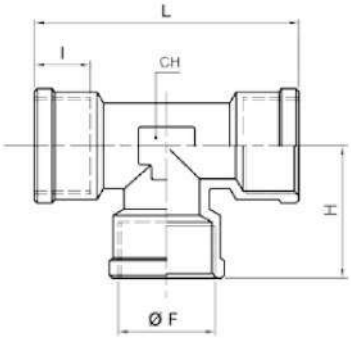

T compatto femmina cilindrico BSPP

Compact T female parallel BSPP

T Stück, zylindrisches Gewinde "mini"

Té égal mini femelle cylindrique BSPP

Racor a T mini hembra cilíndrico BSPP

CODICE/CODE	F"	I	H	L	CH	PEZZI/PIECES
AS410018C	G1/8	8	18,5	37	10	10
AS410014C	G1/4	11	22,5	45	12	10
AS410038C	G3/8	11,5	25,5	51	15	10
AS410012C	G1/2	14	30	60	19	10
AS410034C	G3/4	16,5	35,5	71	22	10
AS410001C	G1"	18	40,5	81	28	10

AS 42K-C

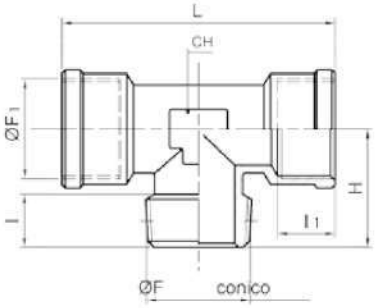

T compatto centrale conico BSPT

Compact Central T male taper BSPT

T Stück konisches Gewinde "mini"

Té égal mini centre conique BSPT

Racor a T central cónico BSPT

CODICE/CODE	F"	F1"	I	I1	H	L	CH	PEZZI/PIECES
AS42K0018C	R1/8	G1/8	8	8	17	37	10	10
AS42K0014C	R1/4	G1/4	11,5	11	22,5	45	12	10
AS42K0038C	R3/8	G3/8	12,5	11,5	25,5	51	15	10
AS42K0012C	R1/2	G1/2	14,5	14	30	60	19	10
AS42K0034C	R3/4	G3/4	17	16,5	34,5	71	22	10
AS42K0001C	R1"	G1"	19	18	40,5	81	28	10

AS 43K-C

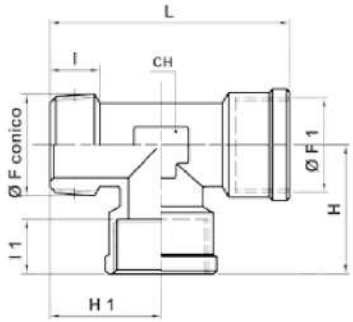

T compatto laterale conico BSPT

Compact Centre T male taper BSPT

L Stück konisches Gewinde "mini"

Té égal femelle, en bout mâle, mini, conique BSPT

Racor a T macho lateral cónico, mini, BSPT

CODICE/CODE	F"	F1"	I	L1	H	H1	L	CH	PEZZI/PIECES
AS43K0018C	R1/8	G1/8	8	8	18,5	17	35,5	10	10
AS43K0014C	R1/4	G1/4	11,5	11	22,5	22,5	45	12	10
AS43K0038C	R3/8	G3/8	12,5	11,5	25,5	25,5	51	15	10
AS43K0012C	R1/2	G1/2	14,5	14	30	30	60	19	10
AS43K0034C	R3/4	G3/4	17,5	16,5	35,5	34,5	70	22	10
AS43K0001C	R1"	G1"	19	18	40,5	40,5	81	28	10

AS 45K-C

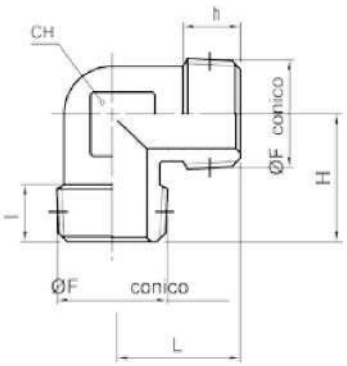

Gomito compatto maschio conico BSPT

Compact Elbow male taper BSPT

Winkelstück "mini"

Equerre mini mâle, comique BSPT

Racor a L macho cónico con tórica BSPT

CODICE/CODE	F"	F1"	I	I1	H	L	CH	PEZZI/PIECES
AS45K0018C	R1/8	R1/8	8	8	17	17	10	10
AS45K0014C	R1/4	R1/4	11,5	11,5	22,5	22,5	12	10
AS45K0038C	R3/8	R3/8	12,5	12,5	25,5	25,5	15	10
AS45K0012C	R1/2	R1/2	14	14	30	30	19	10
AS45K0034C	R3/4	R3/4	17	17	34,5	34,5	22	10
AS45K0001C	R1"	R1"	18,5	18,5	40,5	40,5	28	10

AT

Accessori standard teflonati

Tefloned standard accessories

Standardverschraubungen Messing mit Teflon

Accessoires standard laiton pre-téfloné

Accesorios estándar con teflón

AT52K

pag. 96

AT54K

pag. 96

AT55K

pag. 97

AT60K

pag. 97

AT62K

pag. 97

Dati tecnici degli accessori standard teflonati

Tefloned standard accessories technical data

Technischen Daten der Standardverschraubungen Messing mit Teflon

Données techniques des accessoires standard pre-téfloné

Datos técnicos de los accesorios estándar con teflón

Caratteristiche principali

1. Gamma completa 1/8 - 3/4
2. BSPT conica UNI-ISO 7 teflonata
3. Guarnizione in NBR Silicon free
4. Compatibilità numerosi fluidi industriali
5. Vasta gamma
6. Robustezza meccanica

Principales caractéristiques

1. Gamme complète 1/8 - 3/4
2. BSPT conique UNI-ISO 7 avec téflon
3. Garniture NBR sans silicone
4. Tous fluides compatibles
5. Large gamme
6. Résistance mécanique

Main features

1. Complete Range 1/8 - 3/4
2. BSPT conical teflon-coated UNI-ISO 7
3. Silicon free NBR seal
4. All Fluids compatible
5. Wide range
6. Mechanical Resistance

Características principales

1. Gama completa 1/8 - 3/4
2. BSPT cónica UNI-ISO 7 con teflón
3. Guarnicicón en NBR sin silicona
4. Compatibilidad con numerosos fluidos industriales
5. Amplia gama
6. Robustez mecánica

Hauptmerkmale

1. Vollständiges Sortiment 1/8 - 3/4
2. Teflonbeschichtet UNI-ISO 7 BSPT
3. Silikonfreie NBR-Dichtung
4. Kompatibel mit allen Medien
5. Große Auswahl
6. Mechanische Festigkeit

Applicazioni
1. Aria Compressa
2. Impianti per automazione pneumatica
3. Gas inerti, vapore, fluidi
4. Circuiti acqua industriale
5. Vuoto

Applications
1. Air comprimé
2. Installations pour l'automatisation pneumatique
3. Gaz neutres, vapeur
4. Circuits d'eau industrielle
5. Vide

Applications
1. Compressed Air
2. Systems for pneumatic automation
3. Inert Gases, Fluids, Steam
4. Industrial water circuits
5. Vacuum

Aplicaciónes
1. Aire comprimido
2. Instalaciones para automación neumática
3. Gases inertes, vapor, fluidos
4. Circuitos de agua industrial
5. Vacío

Anwendungen
1. Druckluft
2. Systeme für die pneumatische Automatisierung
3. Inertgase, Flüssigkeiten, Dampf
4. Industrielle Wasserkreisläufe
5. Leer

Materiali
Corpo: Ottone nichelato CW614N / CW617N

Matériels
Corps: Laiton nickelé CW614N / CW617N

Materials
Body: Nickel plated brass CW614N / CW617N

Materiales
Cuerpo: Latón niquelado CW614N / CW617N

Werkstoffen
Körper: vernickelt Messing CW614N/CW617N

Pressione e temperatura	Pressure and Temperature	Druck und Temperatur	Pression et Température	Presión y Temperatura
Filetti - Threads - Gewinde - Filets - Roscas			**Pressione massima -** Maximum pressure Maximum druck - Pression maximale - Presión máxima	
1/8			150 bar	
1/4			100 bar	
3/8			75 bar	
1/2			50 bar	
3/4			85 bar	
1"			80 bar	
Temperatura: **0°C / +70°C**	Temperature: **+32°F / +158°F**	Temperatur: **0°C / +70°C**	Température: **0°C / +70°C**	Temperatura: **0°C / +70°C**

Fluido
Acqua, olio, aria compressa

Fluide
Eau, huile, air comprimé

Fluid
Water, oils, compressed air

Fluido
Agua, aceite, aire comprimido

Fluid
Wasser, oel, druckluft

Filettatura	Thread types	Gewinde	Filetage	Roscado
BSPP cilindrica UNI-ISO228 - ISO16030 con O-Ring	BSPP parallel UNI-ISO228 - ISO16030 with O-ring	BSPP zylindrisch UNI-ISO228 - ISO16030 mit O-Ringen	BSPP cylindrique UNI-ISO228 - ISO 16030 avec O-ring	BSPP cilíndrico UNI-ISO 228 - ISO 16030 con junta tórica
BSPT conica UNI-ISO 7 teflonata	BSPT taper UNI-ISO 7 with teflon	BSPT konische UNI-ISO 7 mit Teflon	BSPT conique UNI-ISO7 teflonée	Teflón con recubrimiento BSPT UNI-ISO 7

Filetti
Filettature da 1/8 a 3/4

Filets
Filetages de 1/8 à 3/4

Threads
Threads from 1/8 to 3/4

Roscas
Roscas de 1/8 a 3/4

Gewinde
Gewinde von 1/8 bis 3/4

Coppia di serraggio
Couple de serrage
Torque specifications
Par de apriete
Angaben Drehmoment

Coppia consigliata Nm Recommended torque Nm Empfohlenes drehmoment Nm Couple de serrage Nm Par aconsejado Nm	0.8 Nm 3 Nm 9 Nm 10 Nm 12 Nm	M5 1/8" 1/4" 3/8" 1/2"	**Misura** Measure Grösse Dimensions Medida

Note
Disponibili altri articoli su richiesta

Notes
D'autres articles disponibles sur demande

Note
Other article available on demand

Notas
Otros artículos disponibles a petición

Note
Andere Artikeln zur Verfügung auf Anfrage

Norma di riferimento
Norme de référence
Reference standard
Normativa de referencia
Entspricht der Norm

AT 52K

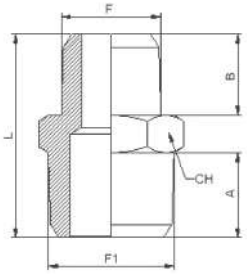

Nipplo conico BSPT teflonato
Tefloned nipple taper BSPT
Nippel mit Teflon konisches Gewinde
Mamelon double conique BSPT de tèflon
Machón cónico BSPT de teflón

CODICE/CODE	F"	F1"	A	B	L	CH	PEZZI/PIECES
AT52K1818	R1/8	R1/8	7,5	7,5	19	12	10
AT52K1814	R1/8	R1/4	11	7,5	23	14	10
AT52K1838	R1/8	R3/8	11	7,5	23,5	17	10
AT52K1414	R1/4	R1/4	11	11	27	14	10
AT52K1438	R1/4	R3/8	11	10,5	26,5	17	10
AT52K1412	R1/4	R1/2	12,5	10,5	28,5	22	10
AT52K3838	R3/8	R3/8	11	11	27	17	10
AT52K3812	R3/8	R1/2	14	11,5	31	22	10
AT52K1212	R1/2	R1/2	12,5	12,5	30,5	22	10
AT52K1234	R1/2	R3/4	14	12,5	32,5	27	10
AT52K3434	R3/4	R3/4	14	14	34,5	27	10

AT 54K

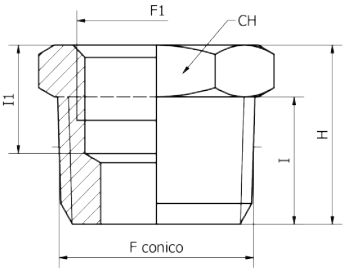

Riduzione femmina cilindrica-maschio conico BSPT teflonato
T Tefloned reducer female cylindrical-male taper BSPT
Reduzierung Innengewinde zylindrische /Auengewinde konische mit Teflon
Grossisseur, femelle cylindrique- mâle conique BSPT de tèflon
Unión hembra cilíndrica-macho cónico BSPT de teflón

CODICE/CODE	F"	F1"	L	L1	H	CH	PEZZI/PIECES
AT54K1418	R1/4	G1/8	11	9	15,5	14	10
AT54K3818	R3/8	G1/8	11	9	16	17	10
AT54K3814	R3/8	G1/4	11	11	16	17	10
AT54K1218	R1/2	G1/8	12,5	10	18	22	10
AT54K1214	R1/2	G1/4	12,5	11,5	18	22	10
AT54K1238	R1/2	G3/8	12,5	11,5	18	22	10
AT54K3412	R3/4	G1/2	14	14	20	27	10

AT 55K

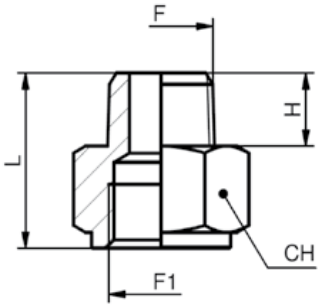

Maggiorazione femmina cilindrica - maschio conico BSPT teflonato

Tefloned extension female cylindrical - male taper BSPT

Verlängerung Innengewinde zylindrische/Auengewinde konische mit Teflon

Augmentation femelle cylindrique – mâle conique BSPT de tèflon

Alargue hembra cilíndrica – macho cónico BSPT de teflón

CODICE/CODE	F"	F1"	H	L	CH	PEZZI/PIECES
AT55K1818	R1/8	G1/8	7,5	18,5	14	10
AT55K1814	R1/8	G1/4	7,5	21	17	10
AT55K1838	R1/8	G3/8	7,5	21,5	22	10
AT55K1414	R1/4	G1/4	10,5	24	17	10
AT55K1438	R1/4	G3/8	10,5	24,5	22	10
AT55K1412	R1/4	G1/2	10,5	27,5	27	10
AT55K3838	R3/8	G3/8	10,5	24,5	22	10
AT55K3812	R3/8	G1/2	11,5	29,5	24	10
AT55K1212	R1/2	G1/2	12,5	28,5	27	10

AT 60K

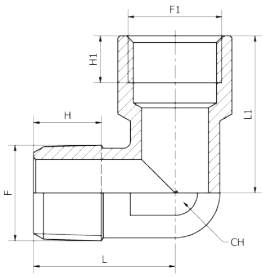

Gomito maschio-femmina conico BSPT teflonato

Tefloned elbow male female taper BSPT

Winkelstück Außengewinde/Innengewinde konisches Gewinde mit Teflon

Equerre mâle-femelle, conique BSPT de tèflon

Racor a L macho-hembra cónico BSPT de teflón

CODICE/CODE	F"	F1"	H	H1	L	L1	CH	PEZZI/PIECES
AT60K0018	R1/8	G1/8	8	8	18,5	21	10	10
AT60K0014	R1/4	G1/4	11	11	23,5	25,5	13	10
AT60K0038	R3/8	G3/8	11,5	11,5	26	28	17	10
AT60K0012	R1/2	G1/2	14	14	31	33,5	21	10

AT 62K

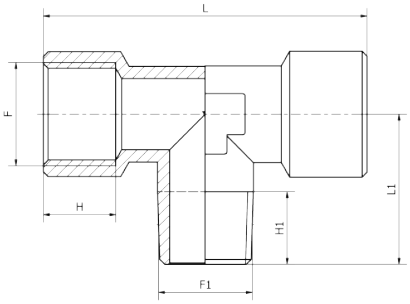

T centrale conico BSPT teflonato

Tefloned centre T male taper BSPT

T Stück konisches Gewinde mit Teflon

Té égal femelle, centre mâle conique BSPT de tèflon

Racor a T macho central cónico BSPT de teflón

CODICE/CODE	F"	F1"	H	H1	L	L1	CH	PEZZI/PIECES
AT62K0018	G1/8	R1/8	8	8	42	18,5	10	10
AT62K0014	G1/4	R1/4	11	11	51	23,5	13	10

AV

Accessori in ottone giallo
Yellow brass accessories
Standardverschraubungen Messing gelb
Accessoires laiton jaune
Accesorios latón amarillo

AS11-G

pag. 100

AS12-G

pag. 101

AS13-G

pag. 101

AS14-G

pag. 102

AS15-G

pag. 102

AS16-G

pag. 102

AS17-G

pag. 103

AS18-G

pag. 103

AS51-G

pag. 103

AS52K-G

pag. 104

AS53-G

pag. 104

AS54-G

pag. 104

AS57-G

pag. 105

AS58-G

pag. 105

AS59-G

pag. 105

AS60K-G

pag. 106

AS61-G

pag. 106

Dati tecnici degli accessori in ottone giallo
Yellow brass accessories technical data
Technischen Daten der Standardverschraubungen Messing gelb
Données techniques des accessoires laiton jaune
Datos técnicos de los accesorios latón amarillo

Caratteristiche principali
1. Gamma 1/4 – 4”
2. Filettatura BSPP cilindrica UNI-ISO228, BSPT conica UNI-ISO 7
3. Guarnizione in NBR 75SH ad elevata resistenza
4. Compatibilità numerosi fluidi industriali
5. Collegamento rapido e sicuro tra due tubazioni

Main features
1. Range 1/4 - 4”
2. Threading BSPP cylindrical UNI-ISO228, BSPT conical teflon-coated UNI-ISO 7
3. High resistance NBR 75SH seal
4. All Fluids compatible
5. Quick and safe connection between two pipes

Hauptmerkmale
1. Sortiment 1/4 - 4”
2. BSPP zylindrisches Gewinde UNI-ISO228, teflonbeschichtet UNI-ISO 7 BSPT
3. Hochbeständige NBR 75SH Dichtung
4. Kompatibel mit allen Medien
5. Schnelle und sichere Verbindung zwischen zwei Rohren

Principales caractéristiques
1. Gamme 1/4 - 4”
2. Filetage BSPP cylindrique UNI-ISO228, BSPT conique UNI-ISO 7
3. Garniture NBR 75SH à haute résistance
4. Tous fluides compatibles
5. Connexion rapide et sûre entre deux tuyaux

Características principales
1. Gama 1/4 - 4”
2. Roscado BSPP cilíndrica UNI-ISO228, BSPT cónica UNI-ISO 7
3. Guarnicicón de alta resistencia en NBR 75SH
4. Compatibilidad con numerosos fluidos industriales
5. Conexión rápida y segura entre dos tubos

Applicazioni
1. Idraulica
2. Idustria macchine utensili
3. Gas inerti, vapore, fluidi
4. Circuiti acqua industriale
5. Vuoto

Applications
1. Hydraulics
2. Machine tool industry
3. Inert Gases, Fluids, Steam
4. Industrial water circuits
5. Vacuum

Anwendungen
1. Hydraulik
2. Werkzeugmaschinenindustrie
3. Inertgase, Flüssigkeiten, Dampf
4. Industrielle Wasserkreisläufe
5. Leer

Applications
1. Hydraulique
2. Industrie de la machine-outil
3. Gaz neutres, vapeur
4. Circuits d'eau industrielle
5. Vide

Aplicaciónes
1. Hidráulica
2. Industria de la máquina herramienta
3. Gases inertes, vapor, fluidos
4. Circuitos de agua industrial
5. Vacío

Materiali
Corpo: Ottone CW614N / CW617N

Materials
Body: Brass CW614N / CW617N

Werkstoffen
Körper: Messing CW614N / CW617N

Matériels
Corps: Laiton CW614N / CW617N

Materiales
Cuerpo: Latón CW614N / CW617N

Pressione e temperatura	Pressure and Temperature	Druck und Temperatur	Pression et Température	Presión y Temperatura
Filetti - Threads - Gewinde - Filets - Roscas		**Pressione massima -** Maximum pressure Maximum druck - Pression maximale - Presión máxima		
Da / From / Von / De / De	**A** / To / Bis / À / A	**Fino a** / Until / Bis / Jusqu'à / Hasta **120°c**	**Fino a** / Until / Bis / Jusqu'à / Hasta **225°c**	
1/4	3/4	25	16	
1"	2"	16	10	
2"1/2	4"	10	6	
Temperatura: **+300°C**	Temperature: **+572°F**	Temperatur: **+300°C**	Température: **+300°C**	Temperatura: **+300°C**

Fluido
Acqua, olio, aria compressa

Fluid
Water, oils, compressed air

Fluid
Wasser, oel, druckluft

Fluide
Eau, huile, air comprimé

Fluido
Agua, aceite, aire comprimido

Filettatura	Thread types	Gewinde	Filetage	Roscado
BSPP cilindrica UNI-ISO228 - ISO16030	BSPP parallel UNI-ISO228 - ISO16030	BSPP zylindrisch UNI-ISO228 - ISO16030	BSPP cylindrique UNI-ISO228 - ISO 16030	BSPP cilíndrico UNI-ISO228 - ISO16030
BSPT conica UNI-ISO 7	BSPT taper UNI-ISO 7	BSPT konische UNI-ISO 7	BSPT conique UNI-ISO7	BSPT cónico UNI-ISO 7

Filetti
Filettature da 1/8 a 4"

Threads
Threads from 1/8 to 4"

Gewinde
Gewinde von 1/8 bis 4"

Filets
Filetages de 1/8 à 4"

Roscas
Roscas de 1/8 a 4"

Coppia di serraggio
Couple de serrage
Torque specifications
Par de apriete
Angaben Drehmoment

Coppia consigliata Nm	0.8 Nm	M5	**Misura**
Recommended torque Nm	3 Nm	1/8"	Measure
Empfohlenes drehmoment Nm	9 Nm	1/4"	Grösse
Couple de serrage Nm	10 Nm	3/8"	Dimensions
Par aconsejado Nm	12 Nm	1/2"	Medida

Norma di riferimento
Norme de référence
Reference standard
Normativa de referencia
Entspricht der Norm

RoHS COMPLIANT

REACH COMPLIANT

AS 11-G

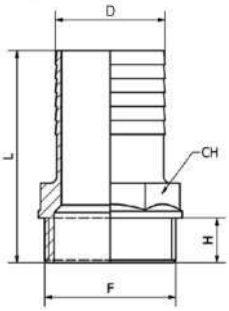

Portagomma maschio tipo roma ottone giallo

Yellow brass roma male hose adaptor

Schlauchtülle mit Außengewinde

Douille annelée, typologie roma, laiton jaune

Espiga macho cilíndrica tipología roma, latón amarillo

CODICE/CODE	F"	D	H	CH	L	gr.	PEZZI/PIECES
AS111810G	1/8	10	8	15	30	10	10
AS111406G	1/4	6	8	15	31,5	11	10
AS111408G	1/4	8	8	15	34	14	10
AS111410G	1/4	10	9	15	37	18	10
AS111413G	1/4	13	9	15	37	23	10
AS111414G	1/4	14	9	15	37	24	10
AS113810G	3/8	10	8,5	19	38	25	10
AS113812G	3/8	12	8,5	19	38	25	10
AS113813G	3/8	13	8,5	19	38	22	10
AS113814G	3/8	14	9	17	37,5	27	10
AS113815G	3/8	15	8,5	19	38	27	10
AS113816G	3/8	16	9,5	19	39,5	32	10
AS113818G	3/8	18	10,5	19	40	32	10
AS113820G	3/8	20	10,5	22	40,5	35	10
AS111210G	1/2	10	9,5	16	43	36	10
AS111212G	1/2	12	9,5	16	43	38	10
AS111213G	1/2	13	9,5	16	43,5	37	10
AS111214G	1/2	14	9,5	18	44,5	35	10
AS111215G	1/2	15	9,5	18	44,5	38	10
AS111216G	1/2	16	9,5	18	44,5	35	10
AS111218G	1/2	18	9,5	20	47,5	45	10
AS111220G	1/2	20	9,5	22	50	49	10
AS113413G	3/4	13	10	22	44,5	49	10
AS113414G	3/4	14	10	22	44,5	49	10
AS113416G	3/4	16	10	22	47,5	58	10
AS113418G	3/4	18	10	23	53	67	10
AS113419G	3/4	19	10	23	53	57	10
AS113420G	3/4	20	10	23	53	62	10
AS113422G	3/4	22	10	23	48	61	10
AS113425G	3/4	25	10	27	56	81	10
AS110120G	1	20	13	28	55	99	1
AS110125G	1	25	13	28	58	94	1
AS110130G	1	30	13	32	60	104	1
AS110132G	1	32	13,5	36	63	109	1
AS110135G	1	35	13,5	36	63	147	1
AS114130G	1.1/4	30	15,5	38	69	154	1
AS114132G	1.1/4	32	15,5	38	69	163	1
AS114135G	1.1/4	35	15,5	38	70	165	1
AS114138G	1.1/4	38	15,5	38	70	153	1
AS114139G	1.1/4	39	15,5	38	70	156	1
AS114140G	1.1/4	40	15,5	42	70	164	1
AS112135G	1.1/2	35	15,5	40	70	205	1
AS112138G	1.1/2	38	15,5	44	76	219	1
AS112140G	1.1/2	40	15,5	44	76	201	1
AS112145G	1.1/2	45	12	46,5	75	213	1
AS112150G	1.1/2	50	14	52	74,5	278	1
AS110250G	2	50	14	52	73	269	1
AS110260G	2	60	14	62	84	430	1
AS112260G	2.1/2	60	16	65	94	533	1
AS112265G	2.1/2	65	16	70	96	618	1
AS112270G	2.1/2	70	16	77	98	640	1
AS112275G	2.1/2	75	16	77	98	663	1
AS110380G	3	80	19	85	108	839	1
AS110390G	3	90	18,5	92	110	942	1
AS110410G	4	100	18	105	119,5	1374	1

AS 12-G

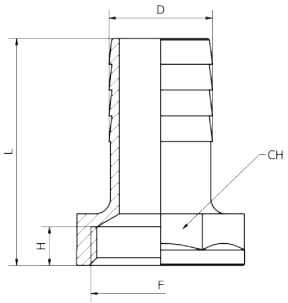

Portagomma femmina tipo roma ottone giallo

Yellow brass roma female hose adaptor

Schlauchtülle Innengewinde

Douille annelée femelle, typologie roma, laiton jaune

Espiga hembra cilíndrica tipología roma, latón amarillo

CODICE/CODE	F"	D	H	CH	L	gr.	PEZZI/PIECES
AS121810G	1/8	10	11	14	32	17	10
AS121410G	1/4	10	10,5	17	35	22	10
AS121413G	1/4	13	10,5	15	33	16	10
AS123810G	3/8	10	10,5	19	36	22	10
AS123812G	3/8	12	10,5	19	36	23	10
AS123813G	3/8	13	10	19	36	24	10
AS123814G	3/8	14	10	19	36	25	10
AS123815G	3/8	15	10	19	36	26	10
AS121210G	1/2	10	10	24	39	32	10
AS121212G	1/2	12	10	24	39	30	10
AS121213G	1/2	13	10	24	39	32	10
AS121214G	1/2	14	10	24	38	34	10
AS121215G	1/2	15	10	24	43	36	10
AS121218G	1/2	18	10	24	43	44	10
AS121220G	1/2	20	10	24	44	40	10
AS123420G	3/4	20	10	28	45	50	10
AS123425G	3/4	25	10	29	51	57	10
AS120125G	1	25	11	36	51	86	10
AS120130G	1	30	11	36	57	101	10
AS124130G	1.1/4	30	12	46	57	140	1
AS124132G	1.1/4	32	12	46	57	144	1
AS124135G	1.1/4	35	12	46	57	163	1
AS124140G	1.1/4	40	12	46	63	171	1
AS122138G	1.1/2	38	12	51	64	167	1
AS122140G	1.1/2	40	12	51	64	170	1
AS120250G	2	50	12	62	70	296	1

AS 13-G

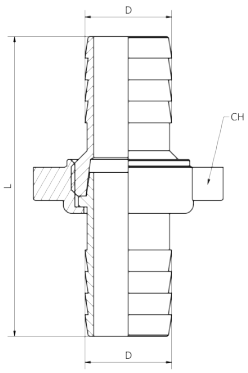

Raccordo portagomma 3 pz. sede conica ottone giallo

Yellow brass conic seat 3 parts hose connector

Schlauchtülle dreiteilig mit konisches Gewindeischen Sitz

Connecteur de tuyau 3 pcs. conique en laiton jaune

Conector de manguera 3 piezas , cónico de latón amarillo

CODICE/CODE	D	L	CH	gr.	PEZZI/PIECES
AS130015G	15	15	36	59	1
AS130020G	20	20	44	92	1
AS130025G	25	25	52	152	1
AS130030G	30	30	68	258	1

AS 14-G

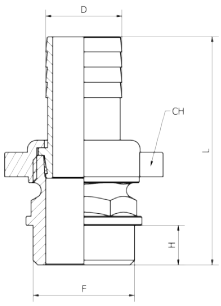

Raccordo pompe excelsior diritto ottone giallo

Yellow brass excelsior pumps straight pipe fittings

Schlauchtülle dreiteilig mit konisches Gewindeischen Sitz

Raccord droit en laiton jaune excelsior

Racor excelsior recto latón amarillo

CODICE/CODE	F"	D	H	CH	L	gr.	PEZZI/PIECES
AS141215G	1/2	15	10	37	59	74	1
AS141218G	1/2	18	10	45	65	94	1
AS143420G	3/4	20	10	44	66	94	1
AS143425G	3/4	25	10	52	74	162	1
AS140125G	1"	25	13	52	78	186	1
AS140130G	1"	30	12	68	84	267	1
AS144130G	1"1/4	30	12	68	89	259	1
AS144135G	1"1/4	35	12	68	87	288	1
AS142140G	1"1/2	40	13	82	96	427	1
AS140250G	2"	50	14	98	110	583	1

AS 15-G

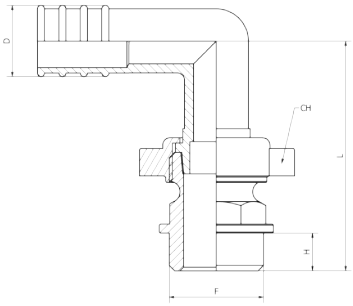

Raccordo pompe excelsior curvo ottone giallo

Yellow brass excelsior pump bent pipe fitting

Winkelverschaubung Excelsior für Pumpen

Raccord courbe en laiton jaune excelsior

Racor excelsior curvo latón amarillo

CODICE/CODE	F"	D	H	CH	L	gr.	PEZZI/PIECES
AS151215G	1/2	15	10	37	57	98	1
AS151218G	1/2	18	10	45	60	126	1
AS153420G	3/4	20	10	44	64	141	1
AS153425G	3/4	25	10	52	71	207	1
AS150125G	1"	25	13	52	75	245	1
AS150130G	1"	30	12	68	79	375	1
AS154130G	1"1/4	30	12	68	-	367	1
AS154135G	1"1/4	35	12	68	-	392	1
AS152140G	1"1/2	40	13	82	89	545	1
AS150250G	2"	50	14	98	99	888	1

AS 16-G

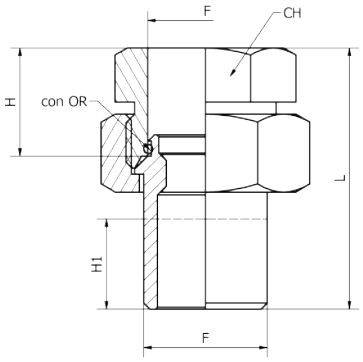

Bocchettone diritto maschio-femmina ottone giallo

Seal male-female straight yellow brass

Füllstoff Recht männlich-weiblich gelb Messing

Raccord en laiton jaune excelsior

Racor excelsior latón amarillo

CODICE/CODE	F"	H	H1	CH	L	gr.	PEZZI/PIECES
AS160038G	3/8	8	8	23	42	80	1
AS160012G	1/2	10	11	25	45	96	1
AS160034G	3/4	10	10	30	54	115	1
AS160001G	1"	11	15	37	60	212	1
AS160041G	1"1/4	15	16	48	69	376	1
AS160021G	1"1/2	16,5	20	55	73	541	1
AS160002G	2"	18,5	20	66	98	654	1

AS 17-G

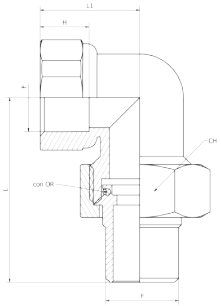

Bocchettone curvo maschio femmina con O-ring ottone giallo

O-ring seal bent male-female yellow brass pipe union

Winkelnippel mit O-Ring

Racor de unión courbe mâle-femelle avec O-ring laiton jaune

Raccord union curvo macho-hembra con O-ring latón amarillo

CODICE/CODE	F"	H	CH	L1	L	gr.	PEZZI/PIECES
AS170012G	1/2	9,5	37	20	52	121	1
AS170034G	3/4	12	46	26	61	196	1
AS170001G	1"	12	53	35	72	318	1
AS170041G	1"1/4	20	64	42	85	525	1
AS170021G	1"1/2	18,5	64	40	89	796	1
AS170002G	2"	20	80	70	118	1554	1

AS 18-G

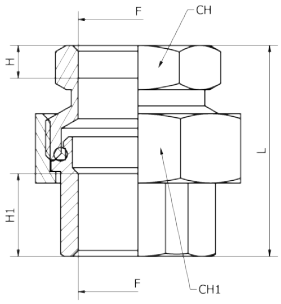

Bocchettone diritto femmina-femmina 3 pz. sede conica ottone giallo

Yellow brass female-female conic pipe union

Doppelnippel lösbar Innengewinde mit konisches Gewindeischen Sitz

Racor de unión droit femelle-femelle 3pcs laiton jaune

Raccord union recto hembra-hembra 3 pzs latón amarillo

CODICE/CODE	F"	CH	CH1	L	H	H1	gr.	PEZZI/PIECES
AS180012G	1/2	25	37	41	10	10	139	1
AS180034G	3/4	30	47	45	10	10	209	1
AS180001G	1"	38	53	57	11	15	341	1
AS180041G	1"1/4	46	64	57	15	16	437	1
AS180021G	1"1/2	54	72	57	16,5	20	596	1
AS180002G	2"	66	87	69	18,5	20	1035	1

AS 51-G

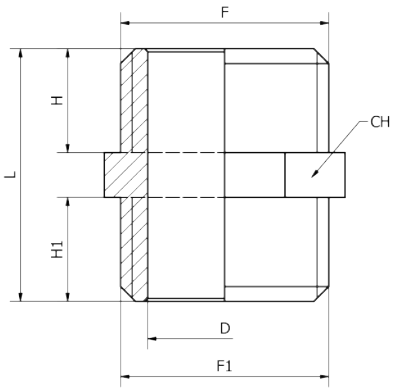

Nipplo cilindrico BSPP ottone giallo

Nipple parallel BSPP yellow brass

Doppelnippel Zylindrische Gewinde

Mamelon cylindrique BSPP laiton jaune

Machón cilíndrico BSPP latón amarillo

CODICE/CODE	F"	F1"	H	H1	L	CH	D	gr.	PEZZI/PIECES
AS511818G	1/8	1/8	7	7	18	10	5,5	7	10
AS511414G	1/4	1/4	9	9	22	15	8,5	14	10
AS513838G	3/8	3/8	10,5	10,5	26	17	12	20	10
AS511212G	1/2	1/2	11	11	25	21	15,5	27	10
AS513434G	3/4	3/4	12	12	30	27	20	49	10
AS510101G	1"	1"	12,5	12,5	32,5	34	26	80	1
AS514141G	1"1/4	1"1/4	14	14	39	42	34	108	1
AS512121G	1"1/2	1"1/2	16	16	39	48	41	139	1
AS510202G	2"	2"	18	18	43	60	51	231	1
AS512222G	2"1/2	2"1/2	27	27	68	76	63	664	1
AS510303G	3"	3"	30	30	75	89	74	1009	1
AS510404G	4"	4"	36	36	90	115	98	1672	1

CODICE/CODE	F"	F1"	H	H1	L	CH	gr.	PEZZI/PIECES
AS511418G	1/8	1/4	8	9	22	15	14	10
AS513814G	1/4	3/8	8,5	9	22	17	16	10
AS511214G	1/4	1/2	11	11	27	21	27	10
AS511238G	3/8	1/2	11	12	27	21	27	10
AS513438G	3/8	3/4	11	12	28	27	47	10
AS513412G	1/2	3/4	12	12	29	27	48	10
AS510112G	1/2	1"	12	14	32	34	73	1
AS510134G	3/4	1"	14	14	35	34	72	1
AS514134G	3/4	1"1/4	12	14	32	42	125	1
AS510141G	1"	1"1/4	18	19	44	42	144	1
AS512134G	3/4	1"1/2	12	17	35	48	162	1
AS512101G	1"	1"1/2	15	17	39	48	161	1
AS514121G	1"1/4	1"1/2	17	15	40	48	120	1
AS510241G	1"1/4	2"	18	17	43	60	238	1
AS512102G	1"1/2	2"	17	18	43	60	624	1

AS 52K-G

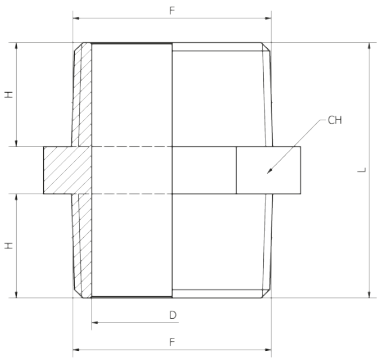

Nipplo conico BSPT ottone giallo

Nipple taper BSPT yellow brass

Doppelnippel konisches Gewinde

Mamelon conique BSPT laiton jaune

Machón cónico BSPT latón amarillo

CODICE/CODE	F"	H	CH	D	L	gr.	PEZZI/PIECES
AS52K1212G	1/2	15,5	25	15	38	54	10
AS52K3434G	3/4	16	29	20	39	78	10
AS52K0101G	1"	19	38	26	46	132	1
AS52K4141G	1"1/4	22,5	47	35	54	205	1
AS52K2121G	1"1/2	23	55	39	55	295	1
AS52K0202G	2	24	65	50	57	386	1

AS 53-G

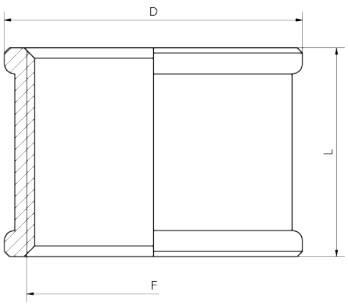

Manicotto ottone giallo

Sleeve yellow brass

Muffe

Manchon laiton jaune

Manguito latón amarillo

CODICE/CODE	F"	D	L	gr.	PEZZI/PIECES
AS531818G	1/8	14	16	10	10
AS531414G	1/4	18	19	16	10
AS533838G	3/8	23	26	31	10
AS531212G	1/2	26,5	28	44	10
AS533434G	3/4	34	33	75	10
AS530101G	1"	40	34	95	1
AS534141G	1"1/4	51	38	171	1
AS532121G	1"1/2	58	53	280	1
AS530202G	2"	71	58	490	1

AS 54-G

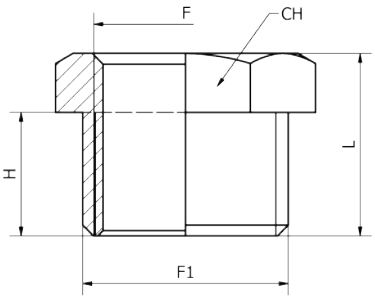

Riduzione maschio-femmina cilindrica BSPP ottone giallo

Reducer male-female parallel BSPP yellow brass

Reduzierung Außen/Innengewinde zylindrisches Gewinde

Réduction mâle-femelle cylindrique BSPP laiton jaune

Reducción cónica macho-hembra cilíndrico BSPP latón amarillo

CODICE/CODE	F"	F1"	H	CH	L	gr.	PEZZI/PIECES
AS541418G	1/8	1/4	14	14	14	7	10
AS543814G	1/4	3/8	14	17	14	10	10
AS541214G	1/4	1/2	7	21	17	23	10
AS541238G	3/8	1/2	17	21	17	18	10
AS543438G	3/8	3/4	9,5	27	19	46	10
AS543412G	1/2	3/4	18	27	18	32	10
AS540112G	1/2	1"	13	34	23	77	1
AS540134G	3/4	1"	14	34	22	55	1
AS541241G	1/2	1"1/4	13	42	24	154	1
AS543441G	3/4	1"1/4	13	43	23	131	1
AS540141G	1"	1"1/4	23	42	23	96	1
AS540121G	1"	1"1/2	14	49	24	170	1
AS542141G	1"1/4	1"1/2	26	48	26	95	1
AS540201G	1	2	14	60	26	351	1
AS540241G	1"1/4	2	15	60	28	223	1
AS540221G	1"1/2	2	17	60	26	225	1

AS 57-G

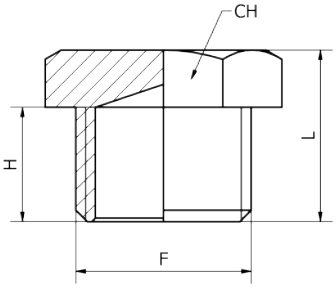

Tappo maschio cilindrico esagonale ottone giallo

Hexagonal male plug parallel BSPP yellow brass

Stopfen zylindrisches Gewinde

Bouchon à 6 pans cylindrique laiton jaune

Tapón macho cilíndrico latón amarillo

CODICE/CODE	F"	H	L	CH	gr.	PEZZI/PIECES
AS570018G	1/8	12	16	14	12	10
AS570014G	1/4	9	14	17	20	10
AS570038G	3/8	10	14	19	16	10
AS570012G	1/2	11,5	16	21	22	10
AS570034G	3/4	11,5	17	27	36	10
AS570001G	1"	10	15	38	70	1
AS570041G	1"1/4	13,5	26	39	114	1
AS570021G	1"1/2	13	25	38	145	1
AS570002G	2	18	31	38	281	1

AS 58-G

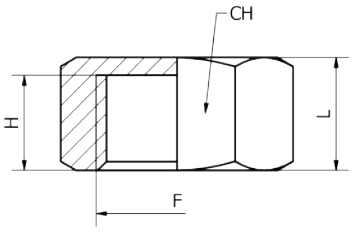

Tappo femmina ottone giallo

Hexagonal female plug yellow brass

Kappe

Bouchon femelle laiton jaune

Tapón hembra latón amarillo

CODICE/CODE	F"	H	L	CH	gr.	PEZZI/PIECES
AS580018G	1/8	8	10	14	9	10
AS580014G	1/4	8	10	16	10	10
AS580038G	3/8	8	11	19	14	10
AS580012G	1/2	10	12	23	19	10
AS580034G	3/4	12	14	30	38	10
AS580001G	1"	12	14	36	51	1
AS580041G	1"1/4	15	18	47	110	1
AS580021G	1"1/2	14,5	18	53	141	1
AS580002G	2"	17,5	20	65	196	1

AS 59-G

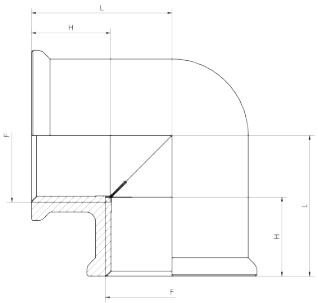

Gomito femmina cilindrico BSPP ottone giallo

Elbow female parallel BSPP yellow brass

Winkelstück Innengewinde zylindrisches Gewinde

Equerre femelle cylindrique BSPP laiton jaune

Racor a L hembra cilíndrico BSPP latón amarillo

CODICE/CODE	F"	H	L	gr.	PEZZI/PIECES
AS590018G	1/8	10	18	28	10
AS590014G	1/4	11	20	30	10
AS590038G	3/8	13	23	53	10
AS590012G	1/2	14	27	67	10
AS590034G	3/4	14	30	102	10
AS590001G	1"	14,5	32	160	1
AS590041G	1"1/4	17	44	310	1
AS590021G	1"1/2	20	46	383	1
AS590002G	2	22	55	541	1

AS 60K-G

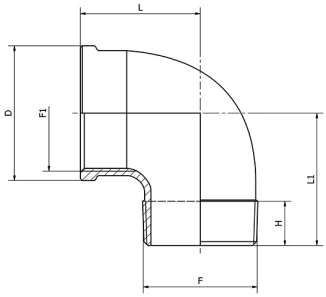

Gomito maschio-femmina conico BSPT ottone giallo

Elbow 90° hose male adaptor taper BSPT long serie

Winkelstück Innengewinde konisches Gewinde

Equerre mâle-femelle conique BSPT laiton jaune

Racor a L macho cónico–hembra BSPT latón amarillo

CODICE/CODE	F″	F1″	H	D	L	L1	gr.	PEZZI/PIECES
AS60K0018G	R1/8	G1/8	11	17	14	21	20	10
AS60K0014G	R1/4	G1/4	9	19	18	28	37	10
AS60K0038G	R3/8	G3/8	10	20	20	34	46	10
AS60K0012G	R1/2	G1/2	13	28	26	33	77	10
AS60K0034G	R3/4	G3/4	15	33	30	40	120	10
AS60K0001G	R1″	G1″	15	41	32	49	174	1
AS60K0041G	R1″1/4	G1″1/4	18	50	41	58	320	1
AS60K0021G	R1″1/2	G1″1/2	21	58	46	64	411	1
AS60K0002G	R2″	G2″	22	65	55	69	620	1

AS 61-G

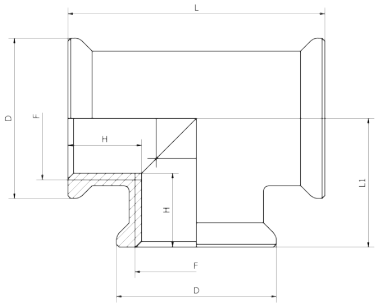

T femmina cilindrico BSPP ottone giallo

T female parallel BSPP yellow brass

T Stück Innengewinde zylindrisches Gewinde

Té égal femelle cylindrique BSPP laiton jaune

Racor a T hembra cilíndrico BSPP latón amarillo

CODICE/CODE	F″	H	D	L	L1	gr.	PEZZI/PIECES
AS610018G	1/8	11	17	34	17	37	10
AS610014G	1/4	10	19	38	20	39	10
AS610038G	3/8	12	20	43	21	58	10
AS610012G	1/2	14	28	48	24	79	10
AS610034G	3/4	16	33	50	30	94	10
AS610001G	1″	18	41	70	35	167	1
AS610041G	1″1/4	18	50	84	42	310	1
AS610021G	1″1/2	20	58	96	48	472	1
AS610002G	2	25	65	115	58	769	1

RC

Raccordi a calzamento in ottone
Brass quick fittings
Schnellverschraubungen Messing
Raccords à coiffe laiton
Racordaje rápido en latón

RC50KG
pag. 110

RC50G
pag. 110

RC51OR
pag. 110

RC51ORM
pag. 111

RC51K
pag. 111

RC51
pag. 111

RC51M
pag. 112

RC52
pag. 112

RC53
pag. 112

RC54
pag. 113

RC55K
pag. 113

RC55M
pag. 113

RC55KG
pag. 114

RC55OR
pag. 114

RC55F
pag. 114

RC56
pag. 114

RC57OR
pag. 115

RC57K
pag. 115

RC58K
pag. 115

RC59
pag. 116

RC60
pag. 116

RC61
pag. 116

RC62
pag. 116

RC65
pag. 117

RC66
pag. 117

RC72
pag. 117

Dati tecnici dei raccordi a calzamento in ottone

Brass quick fittings technical data
Technischen Daten der Schnellverschraubungen Messing
Données techniques des raccords à coiffe laiton
Datos técnicos de los racordaje rápido en latón

Caratteristiche principali

1. Tenuta garantita su differenti tipologie di tubi
2. Filettatura BSPP cilindrica UNI-ISO228 con O-Ring, BSPT conica UNI-ISO 7, Metrica ISO/R 262
3. Guarnizione in NBR Silicon free
4. Robustezza meccanica
5. Tenuta garantita su differenti tipologie di tubi
6. Vasta gamma

Principales caractéristiques

1. Raccordement sécurisé
2. Filetage BSPP cylindrique UNI-ISO228, BSPT conique UNI-ISO 7, ISO/R 262 métrique
3. Garniture NBR sans silicone
4. Grande résistance mécanique
5. Raccordement sécurisé
6. Large gamme

Main features

1. Safely connection
2. Threading BSPP cylindrical UNI-ISO228 with O-Ring, BSPT taper UNI-ISO 7, ISO/R 262 metric
3. Silicon free NBR seal
4. Mechanical resistance
5. Safely connection
6. Wide range

Características principales

1. Estanqueidad garantizada con diferentes tipos de tubo
2. Roscado BSPP cilíndrica UNI-ISO228 con junta tórica, BSPT cónica UNI-ISO 7, métrica ISO/R 262,
3. Guarnicicón en NBR sin silicona
4. Robustez mecánica
5. Estanqueidad garantizada con diferentes tipos de tubo
6. Amplia gama

Hauptmerkmale

1. Sichere Verbindung
2. BSPP zylindrisches Gewinde UNI-ISO228 mit O-Ring, BSPT konische UNI-ISO 7, metrische ISO/R 262
3. Silikonfreie NBR-Dichtung
4. Mechanische Festigkeit
5. Sichere Verbindung
6. Große Auswahl

Applicazioni

1. Aria Compressa
2. Impianti per automazione pneumatica
3. Gas inerti, vapore, fluidi
4. Circuiti acqua industriale
5. Vuoto

Applications

1. Compressed Air
2. Systems for pneumatic automation
3. Inert Gases, Fluids, Steam
4. Industrial water circuits
5. Vacuum

Anwendungen

1. Druckluft
2. Systeme für die pneumatische Automatisierung
3. Inertgase, Flüssigkeiten, Dampf
4. Industrielle Wasserkreisläufe
5. Leer

Applications

1. Air comprimé
2. Installations pour l'automatisation pneumatique
3. Gaz neutres, vapeur
4. Circuits d'eau industrielle
5. Vide

Aplicaciónes

1. Aire comprimido
2. Instalaciones para automación neumática
3. Gases inertes, vapor, fluidos
4. Circuitos de agua industrial
5. Vacío

Materiali		Materials		Werkstoffen		Matériels		Materiales	
Corpo:	Ottone nichelato CW614N	**Body:**	Nickel plated brass CW614N	**Körper:**	vernickelt Messing CW614N	**Corps:**	Laiton nickelé CW614N	**Cuerpo:**	Latón niquelado CW614N
Dado:	Ottone nichelato CW614N	**Nut:**	Nickel plated brass CW614N	**Mutter:**	vernickelt Messing CW614N	**Écrou:**	Laiton nickelé CW614N	**Tuerca:**	Latón niquelado CW614N
O-Ring:	NBR esente da silicone	**O-Ring:**	NBR silicon free	**O-Ringe:**	NBR Silikonfrei	**O-ring:**	NBS sans silicone	**Junta tórica:**	NBR sin silicona

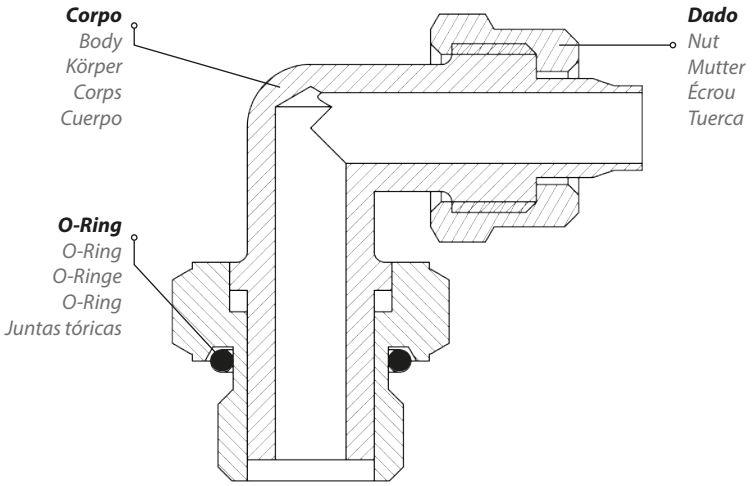

Temperature e pressioni

Le temperature e le pressioni dipendono dalle caratteristiche del tubo impiegato (Pressione consigliata: 18 Bar)

Pressure and temperature

Temperatures and pressures depend on the characteristics of the pipe used (Recommended pressure: 18 Bar)

Temperatur und druck

Temperaturen und Drücke hängen von den Eigenschaften der verwendeten Leitung ab (empfohlener Druck: 18 Bar)

Températures et pressions

Les températures et les pressions dépendent des caractéristiques du tuyau utilisé (pression recommandée: 18 bar)

Temperaturas y presiones

Las temperaturas y las presiones dependen de las características de la tubería utilizada (Presión recomendada: 18 bar)

Fluido

Aria compressa, acqua (altri fluidi a richiesta)

Fluid

Compressed air, water (other fluids on request)

Fluid

Druckluft, Wasser (andere Medien auf Anfrage)

Fluide

Air comprimé, eau (autres fluides sur demande)

Fluido

Aire comprimido, agua (otros fluidos a petición)

Tubi consigliati

1)Poliuretano - 2)Poliammide - 3)Polietilene - 4)Nylon

Recommended tubes

1)Polyurethane - 2)Polyamide - 3)Polyethylene - 4)Nylon

Rohrempfehlungen

1)Polyurethan - 2)Polyamid - 3)Polyethylen - 4)Nylon

Tuyaux recommandés

1)Polyuréthane 2) Polyamide 3) Polyéthylène 4) Nylon

Tubos recomendados

1) Poliuretano - 2) Poliamida - 3) Polietileno - 4) Nylon

Diametri e filetti

Diametri da 4mm a 15mm - Filettature da M5 a 1/2"

Threads and diameters

Diameters from 4mm to 15mm - Threads from M5 to 1/2"

Durchmesser und Gewinde

Durchmesser von 4mm bis 15mm - Gewinde von M5 bis 1/2"

Diamètres et filets

Diamètres de 4mm à 15mm – Filetages de M5 à 1/2"

Diámetros y roscas

Diámetros de 4mm a 15mm - Roscas de M5 a 1/2"

Filettatura	Thread types	Gewinde	Filetage	Roscado
BSPP cilindrica UNI-ISO228 - ISO16030 con O-Ring	BSPP parallel UNI-ISO228 - ISO16030 with O-ring	BSPP zylindrisch UNI-ISO228 - ISO16030 mit O-Ringen	BSPP cylindrique UNI-ISO228 - ISO 16030 avec O-ring	BSPP cilíndrico UNI-ISO 228 - ISO 16030 con junta tórica
BSPT conica UNI-ISO 7	BSPT taper UNI-ISO 7	BSPT konische UNI-ISO 7	BSPT conique UNI-ISO7	Recubrimiento BSPT UNI-ISO 7
Metrica ISO/R 262	Metric ISO/R 262	Metrische ISO/R 262	Métrique ISO/R 262	ISO/R 262 métrica

Montaggio
Assembling
Montageanleitung
Assemblage
Montaje

1

Inserire il tubo nel dado
Insert the tube on the nut
Schieben sie das Rohr durch die Überwurfmutter
Insérer le tube à travers l'écrou
Insertar el tubo en la tuerca

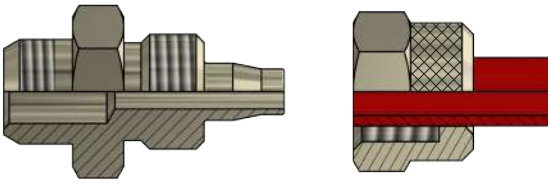

2

Infilare il tubo sul cono di calzamento
Thread the tube on the fitting cone
Stecken sie das Rohr auf den Konus der Verschraubung
Insérer le tube sur la canule
Introducir el tubo en el cono del racor

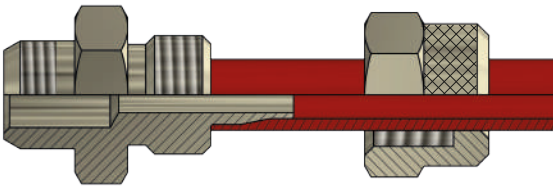

3

Avvitare il dado di bloccaggio a mano o con una chiave
Tighten the nut by hand or with a spanner
Ziehen sie die Überwurf-mutter von Hand oder mit einem Schlüssel an
Assembler et sérer l'écrou à la main ou avec une clé
Atornillar la tuerca de blocaje a mano o con una llave

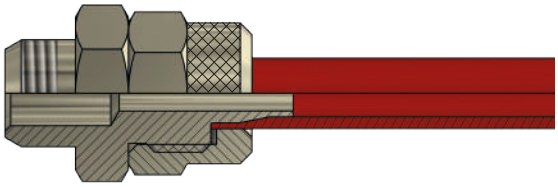

Norma di riferimento
Reference standard
Entspricht der Norm
Norme de référence
Normativa de referencia

RoHS COMPLIANT
REACH COMPLIANT
SILICON FREE

RC 50KG

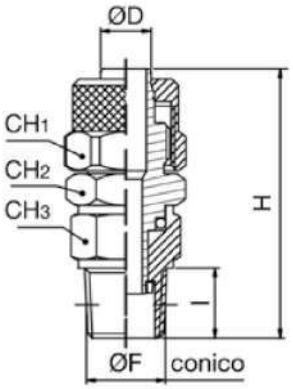

Diritto girevole maschio conico BSPT

Male straight rotating body taper BSPT

Gerade Einschraubverschraubung konisches Gewinde

Raccord orientable mâle BSPT conique

Racor orientable macho cónico BSPT

CODICE/CODE	ØD	F"	l	H	CH1	CH2	CH3	PEZZI/PIECES
RC50KG1806	6/4	R1/8	8	37	12	12	12	10
RC50KG1406	6/4	R1/4	11	40	12	14	14	10
RC50KG1808	8/6	R1/8	8	37	14	12	12	10
RC50KG1408	8/6	R1/4	11	40	14	14	14	10
RC50KG1410	10/8	R1/4	11	42	16	14	14	10
RC50KG3812	12/10	R3/8	11,5	44	18	17	17	10

RC 50G

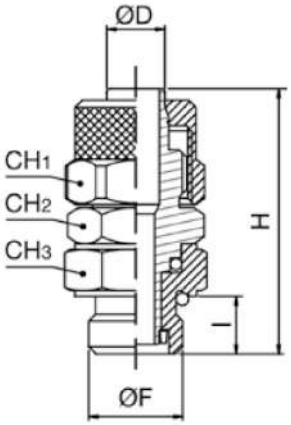

Diritto girevole maschio cilindrico con O-ring BSPP

Male straight rotating body parallel BSPP with O-ring

Gerade Einschraubverschraubung zylindrisches Gewinde mit O-Ring

Raccord orientable mâle, cylindrique BSPP avec O-ring

Racor orientable macho cilíndrico con tórica BSPP con O-ring

CODICE/CODE	ØD	F"	l	H	CH1	CH2	CH3	PEZZI/PIECES
RC50G1806	6/4	G1/8	6	36	12	12	13	10
RC50G1406	6/4	G1/4	8	37,5	12	14	16	10
RC50G1808	8/6	G1/8	6	36	14	12	13	10
RC50G1408	8/6	G1/4	8	37,5	14	14	16	10
RC50G1410	10/8	G1/4	8	39	16	14	16	10
RC50G380812	12/8	G3/8	9	42	18	17	19	10
RC50G3812	12/10	G3/8	9	42	18	17	19	10

RC 51OR

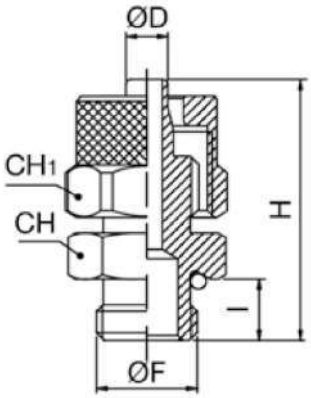

Diritto maschio cilindrico con O-ring BSPP

Male straight parallel BSPP with O-ring

Gerade Einschraubverschraubung zylindrisches Gewinde mit O-Ring

Raccord mâle, cylindrique BSPP avec O-ring

Racor macho cilíndrico con tórica BSPP con O-ring

CODICE/CODE	ØD	F"	l	H	CH	CH1	PEZZI/PIECES
RC51OR1804	4/2.7	G1/8	6	21,8	13	8	10
RC51OR1805	5/3	G1/8	6	23	13	8	10
RC51OR1806	6/4	G1/8	6	25,5	13	12	10
RC51OR1406	6/4	G1/4	8	28	16	12	10
RC51OR3806	6/4	G3/8	9	29	19	12	10
RC51OR1206	6/4	G1/2	10	30,5	24	12	10
RC51OR1808	8/6	G1/8	6	26	14	14	10
RC51OR1408	8/6	G1/4	8	28	16	14	10
RC51OR3808	8/6	G3/8	9	29	19	14	10
RC51OR1208	8/6	G1/2	10	30,5	24	14	10
RC51OR1810	10/8	G1/8	6	28	14	16	10
RC51OR1410	10/8	G1/4	8	29,5	16	16	10
RC51OR3810	10/8	G3/8	9	30,5	19	16	10
RC51OR1210	10/8	G1/2	10	32	24	16	10
RC51OR3812	12/10	G3/8	9	32	19	18	10
RC51OR1212	12/10	G1/2	10	33,5	24	18	10
RC51OR1215	15/12.5	G1/2	10	35,5	24	22	10

RC 51ORM

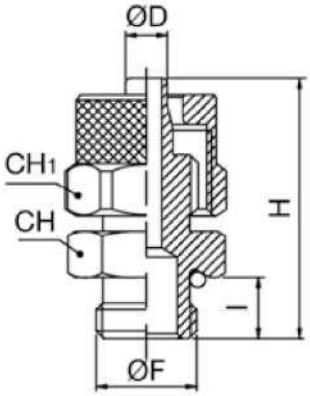

Diritto maschio cilindrico con O-ring metrico

Male straight metric with O-ring

Gerade Einschraubverschraubung metrisches Gewinde mit O-Ring

Raccord droit mâle, cylindrique, métrique

Racor recto macho cilíndrico con tórica, métrico

CODICE/CODE	ØD	F"	l	H	CH	CH1	PEZZI/PIECES
RC51ORM542	4/2,7	M5	4	20	8	8	10
RC51ORM642	4/2,7	M6	4	20	8	8	10
RC51ORM505	5/3	M5	4	20,5	8	8	10
RC51ORM605	5/3	M6	4	20,5	8	8	10
RC51ORM506	6/4	M5	4	21	8	12	10
RC51ORM606	6/4	M6	4	21	8	12	10
RC51ORM12106	6/4	M12x1	8	28	15	12	10
RC51ORM12126	6/4	M12x1,25	8	28	15	12	10
RC51ORM12156	6/4	M12x1,5	8	28	15	12	10
RC51ORM12128	8/6	M12x1,25	8	28	17	14	10
RC51ORM12158	8/6	M12x1,5	8	28	17	14	10

RC 51K

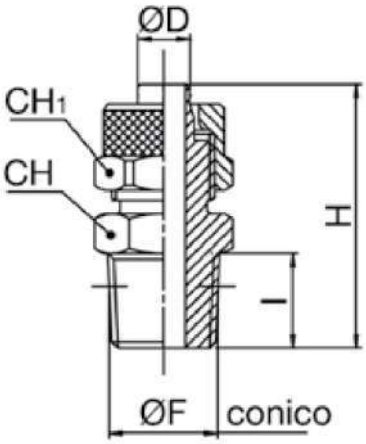

Diritto maschio conico BSPT

Male straight taper BSPT

Gerade Einschraubverschraubung konisches Gewinde

Raccord droit male BSPT conique

Racor recto macho cónico BSPT

CODICE/CODE	ØD	F"	l	H	CH	CH1	PEZZI/PIECES
RC51K1804	4/2.7	R1/8	8	23,8	12	8	10
RC51K1805	5/3	R1/8	8	25	10	9	10
RC51K1806	6/4	R1/8	8	27	12	12	10
RC51K1406	6/4	R1/4	11	31	14	12	10
RC51K3806	6/4	R3/8	10,5	31	17	12	10
RC51K1808	8/6	R1/8	8	27	12	14	10
RC51K1408	8/6	R1/4	10,5	31	14	14	10
RC51K3808	8/6	R3/8	10,5	31	17	14	10
RC51K1208	8/6	R1/2	14	34,5	22	14	10
RC51K1810	10/8	R1/8	8	28	14	16	10
RC51K1410	10/8	R1/4	10,5	32	14	16	10
RC51K3810	10/8	R3/8	10,5	32	17	16	10
RC51K1210	10/8	R1/2	14	36	22	16	10
RC51K3812	12/10	R3/8	11,5	34,5	17	18	10
RC51K1212	12/10	R1/2	14	37,5	22	18	10
RC51K1215	15/12.5	R1/2	14	39,5	22	22	10

RC 51

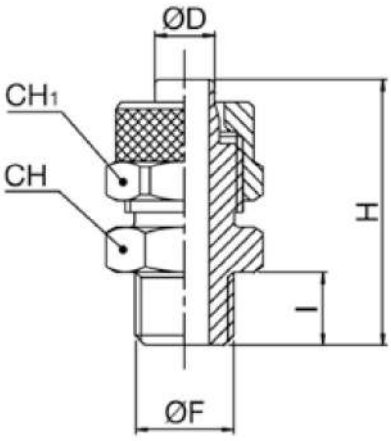

Diritto maschio cilindrico BSPP

Male straight parallel BSPP

Gerade Einschraubverschraubung zylindrisches Gewinde

Raccord droit mâle, cylindrique BSPP

Racor recto macho cilíndrico BSPP

CODICE/CODE	ØD	F"	l	H	CH	CH1	PEZZI/PIECES
RC51M504	4/2,7	M5	4	20,5	9	8	10
RC511804	4/2,7	G1/8	6,7	23	14	9	10
RC511805	5/3	G1/8	6	23	14	8	10
RC511806	6/4	G1/8	6,5	26	14	12	10
RC511406	6/4	G1/4	9	29	16	12	10
RC513806	6/4	G3/8	9	29	19	12	10
RC511808	8/6	G1/8	6,5	26	14	14	10
RC511408	8/6	G1/4	9	29	16	14	10
RC513808	8/6	G3/8	9	29	19	14	10
RC511810	10/8	G1/8	6,5	26	14	16	10
RC511410	10/8	G1/4	9	31	16	16	10
RC513810	10/8	G3/8	9	31	19	16	10
RC511210	10/8	G1/2	10	32	24	16	10
RC513812	12/10	G3/8	9	32	19	18	10
RC511212	12/10	G1/2	10	33,5	24	18	10
RC511215	15/12.5	G1/2	10	33,5	24	22	10

RC 51M

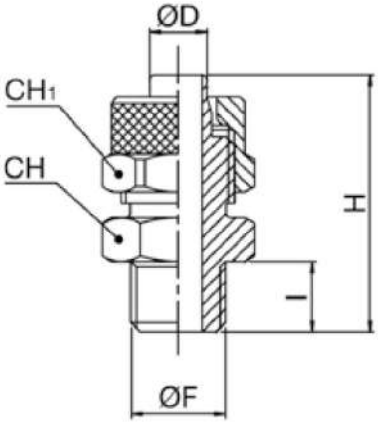

Diritto maschio cilindrico metrico

Male straight parallel metric

Gerade Einschraubverschraubung metrisches Gewinde

Raccord droit mâle, cylindrique métrique

Racor recto macho cilíndrico con tórica métrico

CODICE/CODE	ØD	F"	I	H	CH	CH1	PEZZI/PIECES
RC51M505	5/3	M5	4	20	8	8	10
RC51M605	5/3	M6	5	21	8	8	10
RC51M506	6/4	M5	4	21	9	8	10
RC51M606	6/4	M6	5	22	9	8	10
RC51M12256	6/4	M12X1.25	8	28	17	12	10
RC51M12506	6/4	M12X1.50	8	28	17	12	10
RC51M12258	8/6	M12X1.25	8	28	17	14	10
RC51M12508	8/6	M12X1.50	8	28	17	14	10

RC 52

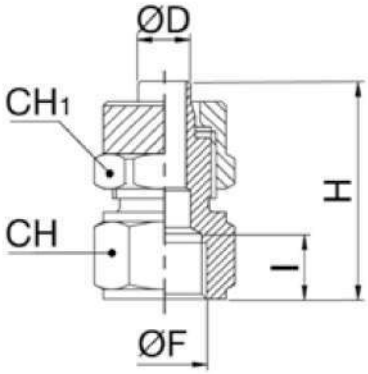

Femmina diritto cilindrico BSPP

Female straight parallel BSPP

Gerade Einschraubverschraubung

Raccord droit, taraude cylindrique BSPP

Racor recto hembra cilíndrico BSPP

CODICE/CODE	ØD	F"	I	H	CH	CH1	PEZZI/PIECES
RC521804	4/2.7	G1/8	8	21,3	14	8	10
RC521805	5/3	G1/8	8	22,5	14	8	10
RC521806	6/4	G1/8	9	26	14	12	10
RC521406	6/4	G1/4	11	29	17	12	10
RC523806	6/4	G3/8	11,5	29,5	20	12	10
RC521808	8/6	G1/8	9	26	14	14	10
RC521408	8/6	G1/4	10	28	16	14	10
RC523808	8/6	G3/8	11,5	29,5	20	14	10
RC521208	8/6	G1/2	14	33	14	24	10
RC521810	10/8	G1/8	8	26,5	14	16	10
RC521410	10/8	G1/4	10	30	16	16	10
RC523810	10/8	G3/8	11,5	31	20	16	10
RC521210	10/8	G1/2	14	34,5	24	16	10
RC523812	12/10	G3/8	11,5	32,5	20	18	10

RC 53

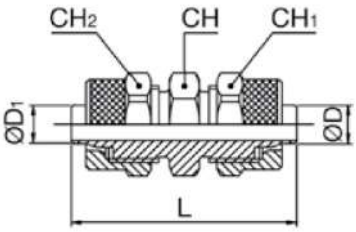

Diritto intermedio

Straight intermediate

Gerader Verbinder

Raccord union double

Racor recto intermedio

CODICE/CODE	ØD	0D1	L	CH	CH1	CH2	PEZZI/PIECES
RC530004	4/2.7	4/2.7	26	8	8	8	10
RC530005	5/3	5/3	28,5	8	8	8	10
RC530006	6/4	6/4	34,5	12	12	12	10
RC530806	8/6	6/4	35,5	14	14	12	10
RC530008	8/6	8/6	35	14	14	14	10
RC530010	10/8	10/8	38	14	16	16	10
RC530012	12/10	12/10	41	17	18	18	10
RC530015	15/12.5	15/12.5	45,5	22	22	22	10

RC 54

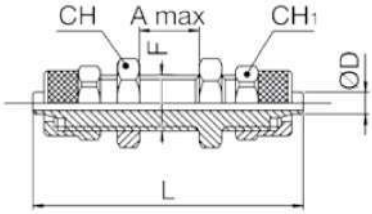

Passalamiera
Union bulkhead
Schottverschraubung
Raccord traversée de cloison
Racor recto intermedio pasatabiques

CODICE/CODE	ØD	F"	L	A max	CH	CH1	PEZZI/PIECES
RC540004	4/2.7	M8x1	36,7	8,5	9	8	10
RC540005	5/3	M8x1	40	8,5	9	8	10
RC540006	6/4	M10x1	48	10,5	14	12	10
RC540008	8/6	M12x1	48	10,5	16	14	10
RC540010	10/8	M14x1	50	8,5	17	16	10
RC540012	12/10	M16x1	53	8,5	19	18	10
RC540015	15/12.5	M20x1	58	8,5	24	22	10

RC 55K

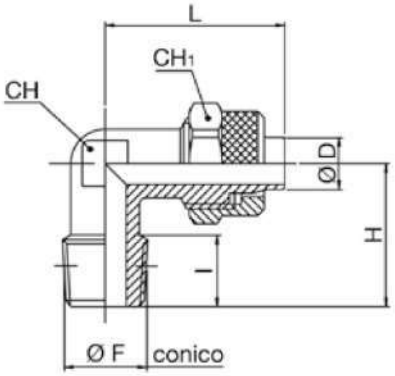

Gomito maschio conico BSPT
Elbow male taper BSPT
Winkelverschraubung drehbar konisches Gewinde
Equerre mâle conique BSPT
Racor a L macho cónico BSPT

CODICE/CODE	ØD	F"	I	H	L	CH	CH1	PEZZI/PIECES
RC55K1804	4/2.7	R1/8	8	17	19,5	8	8	10
RC55K1805	5/3	R1/8	8	17	21,5	8	8	10
RC55K1806	6/4	R1/8	8	17	22,5	8	12	10
RC55K1406	6/4	R1/4	11	20	22,5	10	12	10
RC55K3806	6/4	R3/8	11,5	22,5	23,5	11	12	10
RC55K1808	8/6	R1/8	8	17	22,5	10	14	10
RC55K1408	8/6	R1/4	11	20	22,5	10	14	10
RC55K3808	8/6	R3/8	11,5	22,5	24	11	14	10
RC55K1208	8/6	R1/2	14	28	26,5	17	14	10
RC55K1810	10/8	R1/8	8	18,5	25,5	11	16	10
RC55K1410	10/8	R1/4	11	21,5	25,5	11	16	10
RC55K3810	10/8	R3/8	11,5	22,5	25,5	11	16	10
RC55K1210	10/8	R1/2	14	28	28	17	16	10
RC55K1412	12/10	R1/4	11	24	30	14	18	10
RC55K3812	12/10	R3/8	11,5	24,5	30	14	18	10
RC55K1212	12/10	R1/2	14	28	30,5	17	18	10
RC55K1215	15/12.5	R1/2	14	28	34	17	22	10

RC 55M

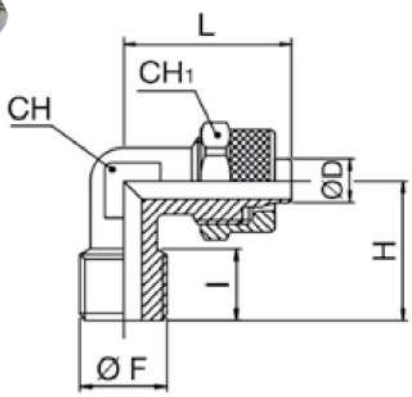

Gomito maschio cilindrico metrico
Metric elbow male
Winkelverschraubung drehbar metrisches Gewinde
Equerre orientable mâle, métrique
Racor a L orientable macho métrico

CODICE/CODE	ØD	F"	I	H	L	CH	CH1	PEZZI/PIECES
RC55M504	4/2,7	M5	4	15	19,5	8	8	10
RC55M604	4/2,7	M6	5	13	20	9	9	10
RC55M505	5/3	M5	4	15	21,5	8	8	10
RC55M506	6/4	M5	4	15	22,5	9	8	10
RC55M12256	6/4	M12X1.25	9	20,5	22,5	12	10	10
RC55M12506	6/4	M12X1.50	9	20,5	22,5	12	10	10
RC55M12258	8/6	M12X1.25	9	20,5	22,5	14	10	10
RC55M12508	8/6	M12X1.50	9	20,5	22,5	14	10	10

RC 55KG

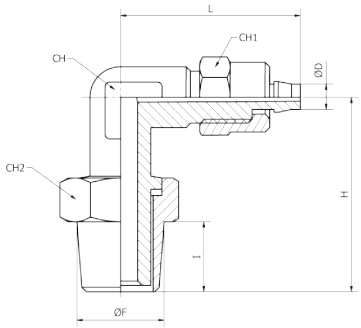

Gomito maschio girevole conico BSPT

Elbow male (with rotating body) taper BSPT

Winkelverschraubung drehbar konisches Gewinde

Equerre orientable mâle, conique BSPT

Racor a L orientable macho cónico BSPT

CODICE/CODE	ØD	F"	I	H	L	CH	CH1	CH2	PEZZI/PIECES
RC55KG1804	4/2	R1/8	8	23	20,5	8	8	12	10
RC55KG1806	6/4	R1/8	8	22	22	8	12	12	10
RC55KG1406	6/4	R1/4	11	26	23	10	12	16	10
RC55KG1808	8/6	R1/8	8	22	23	10	14	12	10
RC55KG1408	8/6	R1/4	11	26	23	10	14	16	10
RC55KG1410	10/8	R1/4	11	27	25,5	11	16	16	10

RC 55OR

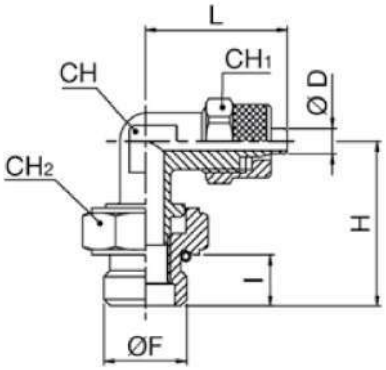

Gomito maschio girevole cilindrico con O-ring BSPP

Elbow male (rotating body) with O-ring parallel BSPP

Winkelverschraubung drehbar mit O-Ring

Equerre orientable mâle, cylindrique BSPP avec O-ring

Racor a L orientable macho cilíndrico con tórica BSPP con O-ring

CODICE/CODE	ØD	F"	I	H	L	CH	CH1	CH2	PEZZI/PIECES
RC55OR1804	4/2.7	G1/8	6	22,5	21,5	8	12	14	10
RC55OR1806	6/4	G1/8	6	22,5	22,5	8	12	14	10
RC55OR1406	6/4	G1/4	8	25	23,5	10	12	17	10
RC55OR1808	8/6	G1/8	6	22,5	23,5	10	14	14	10
RC55OR1408	8/6	G1/4	8	25	23,5	10	14	17	10
RC55OR1410	I0/8	G1/4	8	25,5	23,5	11	16	17	10

RC 55F

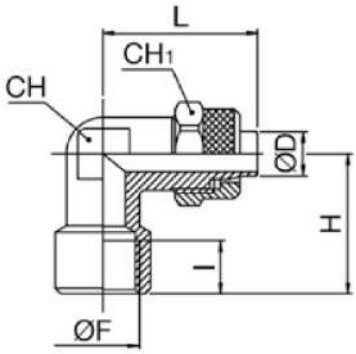

Gomito femmina cilindrico BSPP

Elbow female parallel BSPP

Winkelverschraubung drehbar

Equerre femelle cylindrique BSPP

Racor a L hembra cilíndrico BSPP

CODICE/CODE	ØD	F"	I	H	L	CH	CH1	PEZZI/PIECES
RC55F1805	5/3	G1/8	8	19	21,5	8	10	10
RC55F1806	6/4	G1/8	8	19	22,7	12	10	10
RC55F1406	6/4	G1/4	11	23	24,5	12	11	10
RC55F1808	8/6	G1/8	8	19	22,7	14	10	10
RC55F1408	8/6	G1/4	11	23	25	14	11	10
RC55F1410	10/8	G1/4	11	23,5	26	16	11	10
RC55F3812	12/10	G3/8	11,5	28	30,5	18	17	10

RC 56

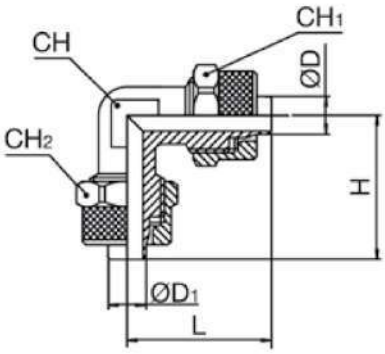

L intermedio

L intermediate

Winkelverbinder

Raccord equerre

Racor a L intermedio

CODICE/CODE	ØD	ØD1	H	L	CH	CH1	CH2	PEZZI/PIECES
RC560004	4/2.7	4/27	20	20	9	9	9	10
RC560005	5/3	5/3	21,5	21,5	8	8	8	10
RC560006	6/4	6/4	21,5	21,5	8	12	12	10
RC560008	8/6	8/6	22,5	22,5	10	14	14	10
RC560010	10/8	10/8	25,5	25,5	11	16	16	10
RC560012	12/10	12/10	30	30	14	18	18	10
RC560015	15/12.5	15/12,5	34	34	17	22	22	10
RC560806	8/6	6/4	22,5	22,5	10	14	12	10

RC 57OR

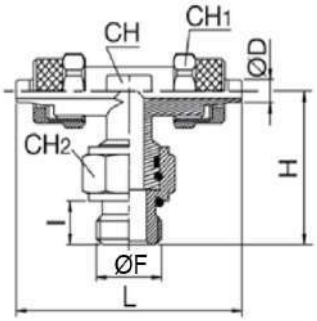

T girevole centrale maschio cilindrico BSPP con O-ring

Central T male (rotating body) parallel BSPP with O-ring

T-Mehrfachverteiler mit O-Ring

Té orientable à piquage mâle central, cylindrique avec O-ring

Racor a T orientable macho central cilíndrico con tórica con O-ring

CODICE/CODE	ØD	ØF	I	H	L	CH	CH1	CH2	PEZZI/PIECES
RC57OR1804	4/2.7	G1/8	6	25,7	45	8	8	13	10
RC57OR1806	6/4	G1/8	6	25,7	45	8	12	13	10
RC57OR1406	6/4	G1/4	8	29	45,5	10	12	17	10
RC57OR1808	8/6	G1/8	6	26	45,5	10	14	13	10
RC57OR1408	8/6	G1/4	8	28	45,5	10	14	17	10
RC57OR1410	10/8	G1/4	8	29	51	11	16	17	10

RC 57K

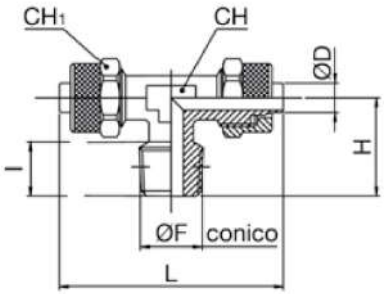

T al centro conico BSPT-metrico

Central T taper BSPT-metric

T-Schwenkverschraubung drehbar konisches-metrisches Gewinde

Té à piquage mâle central, conique, métrique

Racor a T macho central cónico, métrico

CODICE/CODE	ØD	F"	I	L	H	CH1	CH	PEZZI/PIECES
RC57K1804	4/2.7	R1/8	8	40,6	17	8	8	10
RC57M505	5/3	M5	4	43	15	8	8	10
RC57K1805	5/3	R1/8	8	43	17	8	8	10
RC57K1806	6/4	R1/8	8	45	17	12	8	10
RC57K1406	6/4	R1/4	10,5	45,5	20,5	12	10	10
RC57K3806	6/4	R3/8	11,5	48	22,5	12	11	10
RC57K1808	8/6	R1/8	8	45,5	17,5	14	10	10
RC57K1408	8/6	R1/4	11	45,5	20,5	14	10	10
RC57K3808	8/6	R3/8	11,5	48	22,5	14	11	10
RC57K1810	10/8	R1/8	8	51	18,5	16	12	10
RC57K1410	10/8	R1/4	10,5	51	21,5	16	12	10
RC57K3810	10/8	R3/8	11,5	51	22,5	16	11	10
RC57K1210	10/8	R1/2	14	57	28	17	16	10
RC57K3812	12/10	R3/8	11,5	60	24,5	18	14	10
RC57K1212	12/10	R1/2	14	61	28	18	17	10
RC57K1215	15/12.5	R1/2	14	68	28	22	17	10

RC 58K

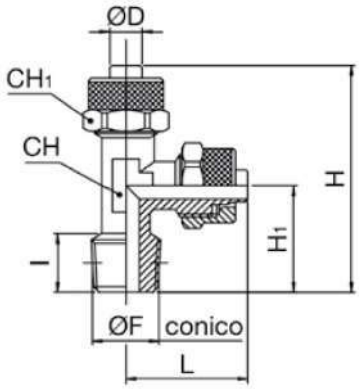

T laterale conico BSPT-metrico

Lateral T male taper BSPT-metric

T-Verschraubung drehbar konisches-metrisches Gewinde

Té à piquage mâle latèrale, conique BSPT, métrique

Racor a T macho lateral cónico BSPT, métrico

CODICE/CODE	ØD	F"	I	H	L	H1	CH1	CH	PEZZI/PIECES
RC58K1804	4/2,7	R1/8	8	38	21,5	17	8	8	10
RC58M504	4/2	M5	4	36,5	21,5	15	8	8	10
RC58K1805	5/3	R1/8	8	38,5	21,5	17	8	8	10
RC58K1806	6/4	R1/8	8	39,5	22,5	17	12	8	10
RC58K1406	6/4	R1/4	10,5	43,5	22,7	20,7	12	10	10
RC58K3806	6/4	R3/8	11,5	46,5	24	22,5	12	11	10
RC58K1808	8/6	R1/8	8	40,5	22,7	17,7	14	10	10
RC58K1408	8/6	R1/4	10,5	43,5	22,7	20,7	14	10	10
RC58K3808	8/6	R3/8	11,5	46,5	24	22,5	14	11	10
RC58K1810	10/8	R1/8	8	44	25,5	18,5	16	11	10
RC58K1410	10/8	R1/4	10,5	46,5	25,5	21	16	12	10
RC58K3810	10/8	R3/8	11,5	48	25,5	22,5	16	11	10
RC58K1210	10/8	R1/2	14	56,5	28,5	28	16	17	10
RC58K3812	12/10	R3/8	11,5	54,5	30	24,5	18	14	10
RC58K1212	12/10	R1/2	14	58,5	30,5	28	18	17	10
RC58K1215	15/12.5	R1/2	14	62	34	28	22	17	10

RC 59

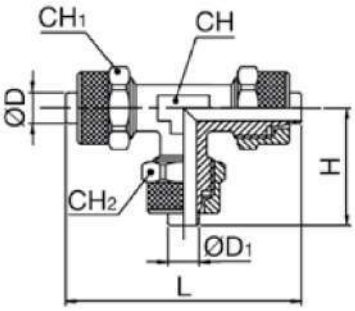

T intermedio
T intermediate
T-Verbinder
Raccord T
Racor a T intermedio

CODICE/CODE	ØD	ØD1	H	L	CH	CH1	CH2	PEZZI/PIECES
RC590004	4/2.7	4/2.7	20,3	40,6	8	8	8	10
RC590005	5/3	5/3	21,5	43	8	8	8	10
RC590006	6/4	6/4	22,5	45	8	12	12	10
RC590008	8/6	8/6	22,5	45	10	14	14	10
RC590010	10/8	10/8	25,5	51	11	16	16	10
RC590012	12/10	12/10	30	60	14	18	18	10
RC590015	15/12 5	15/12.5	34	68	17	22	22	10
RC590806	8/6	6/4	22,5	45	10	14	12	10

RC 60

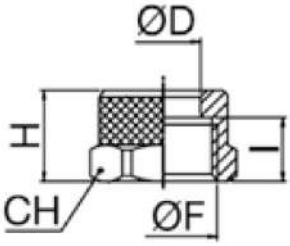

Dado
Nut
Verbindungsmutter
Ecrou
Tuerca

CODICE/CODE	ØD	F"	l	H	CH	PEZZI/PIECES
RC600004	4/2,7	M6x0,5	6	8,1	8	10
RC600005	5/3	M7x0,75	6	8,5	8	10
RC600806	6/4	M8x0,75	6,5	9	9	10
RC601006	6/4	M10x1	7,5	10,5	12	10
RC600008	8/6	M12x1	7,5	10,5	14	10
RC600010	10/8	M14x1	8,5	11,5	16	10
RC600012	12/10	M16x1	10	13	18	10
RC600015	15/12,5	M20x1	11	15,5	22	10

RC 61

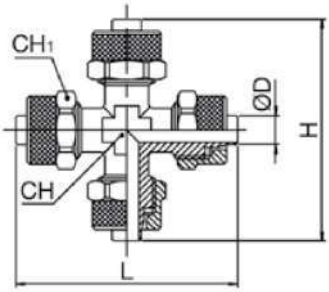

Croce intermedio
Cross intermediate
Kreuzverteiler
Croix égale
Racor a cruz intermedio

CODICE/CODE	ØD	H	L	CH	CH1	PEZZI/PIECES
RC610006	6/4	45	45	8	12	10
RC610008	8/6	45	45	10	14	10
RC610010	10/8	51	51	11	16	10

RC 62

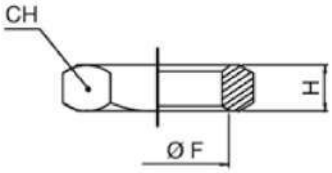

Ghiera
Nut
Mutter
Écrou
Tuerca

CODICE/CODE	F"	H	CH	PEZZI/PIECES
RC6200M5	M5	2,5	9	10
RC620018	G1/8	4,5	14	10
RC620014	G1/4	5	17	10
RC620038	G3/8	5,5	19	10
RC620012	G1/2	6	24	10
RC620034	G3/4	5	30	10
RC620001	G1"	6	38	10

RC 65

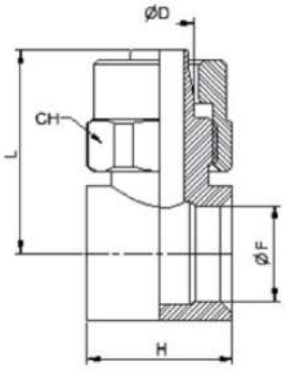

Banjo singolo
Banjo (single)
Ringstück einfach
Raccord banjo
Racor banjo

CODICE/CODE	ØD	F"	H	L	CH	PEZZI/PIECES
RC65M504	4/2.7	M5	9	18,2	9	10
RC65M506	6/4	M5	9	18,5	9	10
RC651806	6/4	G1/8	15	21,5	12	10
RC651406	6/4	G1/4	17	23,5	12	10
RC651808	8/6	G1/8	15	21	14	10
RC651408	8/6	G1/4	14,5	24,5	14	10
RC651410	10/8	G1/4	17	25,5	16	10

RC 66

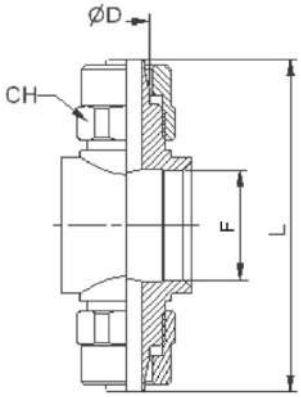

Banjo doppio
Banjo (double)
Ringstück zweifach
Raccord banjo double
Racor banjo doble

CODICE/CODE	ØD	F"	L	CH	PEZZI/PIECES
RC661806	6/4	G1/8	43	12	10
RC661406	6/4	G1/4	50	12	10
RC661808	8/6	G1/8	43	14	10
RC661408	8/6	G1/4	50	14	10
RC661410	10/8	G1/4	53	16	10

RC 72

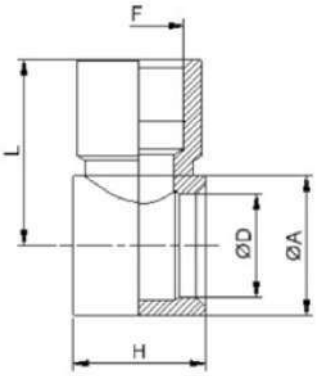

Banjo filettato
Female banjo
Ringstück
Raccord banjo fileté
Racor banjo roscada

CODICE/CODE	ØD	F"	H	ØA	L	PEZZI/PIECES
RC720018	1/8	G1/8	15	7	20	10
RC720014	1/4	G1/4	17	8	24	10
RC720038	3/8	G3/8	20	10	28	10

RG

Raccordi ad ogiva in ottone
Brass compression fittings
Schneidringverschraubungen Messing
Raccords à bagues laiton
Racordaje a compresión en latón

RG51K

pag. 121

RG51

pag. 121

RG52

pag. 122

RG53

pag. 122

RG54

pag. 122

RG55K

pag. 123

RG55F

pag. 123

RG56

pag. 123

RG57K

pag. 124

RG58K

pag. 124

RG59

pag. 124

RG60

pag. 125

RG61

pag. 125

RG62

pag. 125

Dati tecnici dei raccordi ad ogiva in ottone

Brass compression fittings technical data
Technischen Daten der Schneidringverschraubungen Messing
Données techniques des raccords à bagues laiton
Datos técnicos de los racordaje a compresión en latón

Caratteristiche principali

1. Tenuta garantita su differenti tipologie di tubi
2. Filettatura BSPP cilindrica UNI-ISO228 con O-Ring, BSPT conica UNI-ISO 7, Metrica ISO/R 262
3. Guarnizione in NBR Silicon free
4. Dal ø 4 al ø 18mm
5. Robustezza meccanica
6. Vasta gamma
7. Tutti i particolari sono in ottone per aumentare la robustezza
8. Compatibilità numerosi fluidi industriali

Principales caractéristiques

1. Connexion sécurisée avec différents tubes
2. Filetage BSPP cylindrique UNI-ISO228, BSPT conique UNI-ISO 7, ISO/R 262 métrique
3. Garniture NBR sans silicone
4. De ø 4 à 18mm
5. Excellente résistance mécanique
6. Large gamme
7. Tous les détails sont en laiton pour augmenter la robustesse
8. Compatibilité avec tous les fluides industriels

Main features

1. Secured connection with different tubes
2. Threading BSPP cylindrical UNI-ISO228 with O-Ring, BSPT taper UNI-ISO 7, ISO/R 262 metric
3. Silicon free NBR seal
4. From ø 4 to 18mm
5. Mechanical Resistance
6. Wide range
7. All details are made of brass in order to increase ruggedness
8. All industrial fluids compatibility

Características principales

1. Estanqueidad garantizada con diferentes tipologías de tubo
2. Roscado BSPP cilíndrica UNI-ISO228 con junta tórica, BSPT cónica UNI-ISO 7, métrica ISO/R 262,
3. Guarnicicón en NBR sin silicona
4. Del diam. 4 al diam 18mm
5. Robustez mecánica
6. Amplia gama
7. Todos los particulares son en latón para aumentar la robustez
8. Compatibilidad con numerosos fluidos industriales

Hauptmerkmale

1. Sichere Verbindung mit allen Rohren
2. BSPP zylindrisches Gewinde UNI-ISO228 mit O-Ring, BSPT konische UNI-ISO 7, metrische ISO/R 262
3. Silikonfreie NBR-Dichtung
4. Von ø 4 bis 18mm
5. Mechanische Festigkeit
6. Große Auswahl
7. Alle Details sind aus Messing zu erhöhen Robustheit.
8. Kompatibel mit allen Medien

Applicazioni

1. Impianti per automazione pneumatica
2. Gas inerti, vapore, lubrificazione
3. Raffreddamento industriale
4. Automotive
5. Vuoto

Applications

1. Systems for pneumatic automation
2. Inert Gases, Steam
3. Industrial cooling
4. Automotive
5. Vacuum

Anwendungen

1. Systeme für die pneumatische Automatisierung
2. Inertgase, Dampf
3. Industrie-Kühlung
4. Automobil
5. Leer

Applications

1. Installations pour l'automatisation pneumatique
2. Gaz neutre, vapeur
3. Refroidissement industriel
4. Industrie automobile
5. Vide

Aplicaciónes

1. Instalaciones para automación neumática
2. Gases inertes, vapor, lubricación
3. Refrigeración industrial
4. Industria automoción
5. Vacío

Materiali		Materials		Werkstoffen		Matériels		Materiales	
Corpo:	Ottone nichelato CW614N	**Body:**	Nickel plated brass CW614N	**Körper:**	vernickelt Messing CW614N	**Corps:**	Laiton nickelé CW614N	**Cuerpo:**	Latón niquelado CW614N
Dado:	Ottone nichelato CW614N	**Nut:**	Nickel plated brass CW614N	**Mutter:**	vernickelt Messing CW614N	**Écrou:**	Laiton nickelé CW614N	**Tuerca:**	Latón niquelado CW614N
Ogiva:	Ottone CW614N	**Ogive:**	Brass CW614N	**Klemmring:**	Messing CW614N	**Ogive:**	Laiton CW614N	**OJiva:**	Latón CW614N

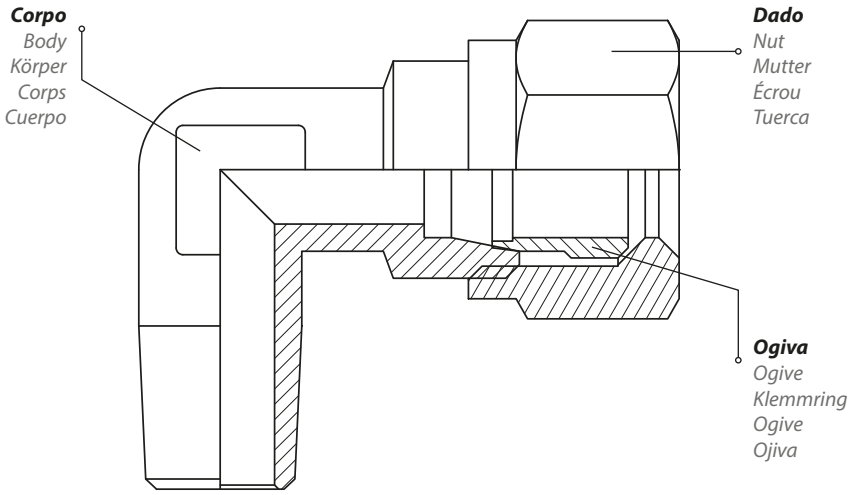

Dado, ogiva e sede

A norma DIN 3861 - 3870

Nut, ogive

Norme DIN 3861 - 3870

Mutter, Klemmring

Standard DIN 3861 - 3870

Corps, ogive et base

A norme de DIN3861-3870

Tuerca, ojiva y asiento

De acuerdo con DIN 3861 – 3870

Temperature e pressioni

Le temperature e le pressioni dipendono dalle caratteristiche del tubo impiegato (Pressione consigliata: 18 Bar)

Pressure and temperature

Temperatures and pressures depend on the characteristics of the pipe used (Recommended pressure: 18 Bar)

Temperatur und druck

Temperaturen und Drücke hängen von den Eigenschaften der verwendeten Leitung ab (empfohlener Druck: 18 Bar)

Températures et pressions

Les températures et les pressions dépendent des caractéristiques du tuyau utilisé (pression recommandée: 18 bar)

Temperaturas y presiones

Las temperaturas y las presiones dependen de las características de la tubería utilizada (Presión recomendada: 18 bar)

Filettatura	Thread types	Gewinde	Filetage	Roscado
BSPP cilindrica UNI-ISO228 - ISO16030	BSPP parallel UNI-ISO228 - ISO16030	BSPP zylindrisch UNI-ISO228 - ISO16030	BSPP cylindrique UNI-ISO228 - ISO16030	BSPP cilíndrico UNI-ISO 228 - ISO16030
BSPT conica UNI-ISO 7 teflonata	BSPT taper UNI-ISO 7 with teflon	BSPT konische UNI-ISO 7 mit Teflon	BSPT conique UNI-ISO7 teflonée	Teflón con recubrimiento BSPT UNI-ISO 7
Metrica ISO/R 262	Metric ISO/R 262	Metrische ISO/R 262	Métrique ISO/R 262	ISO/R 262 métrica

Fluido
Aria compressa, acqua (altri fluidi a richiesta)

Fluid
Compressed air, water (other fluids on request)

Fluid
Druckluft, Wasser (andere Medien auf Anfrage)

Fluide
Air comprimé, eau (autres fluides sur demande)

Fluido
Aire comprimido, agua (otros fluidos a petición)

Tubi consigliati
1) Rame - 2) Ferro - 3) Acciaio - 4) Ottone - 5) Plastica

Recommended tubes
1) Copper - 2) Iron - 3) Steel - 4) Brass - 5) Plastic

Rohrempfehlungen
1) Kupfer - 2) Eisen - 3) Stahl - 4) Messing - 5) Kunststoff

Tuyaux recommandés
1)Cuivre - 2)Fer - 3)Laiton - 4) Acier - 5) Plastique

Tubos recomendados
1) Cobre - 2) Hierro - 3) Acero - 4) Latón - 5) Plástico

Diametri e filetti
Diametri da 4mm a 18mm - Filettature da 1/8 a 1/2"

Threads and diameters
Diameters from 4mm to 18mm - Threads from 1/8 to 1/2"

Durchmesser und Gewinde
Durchmesser von 4mm bis 18mm - Gewinde von 1/8 bis 1/2"

Diamètres et filets
Diamètres de 4mm à 18mm – Filetages de 1/8 à 1/2"

Diámetros y roscas
Diámetros de 4mm a 18mm - Roscas de 1/8 a 1/2"

Nota
Per i tubi plastici inserire all'interno del tubo la boccola di supporto art. RG62

Note
For plastic tubes insert inside the tube the support buckle art. RG62

Bemerkung
Für Kunststoff-Schlauch einfügen die Lagerbuchse Art. RG62

Note
Pour les tuyaux plastiques, insérez dans le tuyau le buisson de support art. RG62

Notas
Para tubos de plástico, inserte dentro del tubo el casquillo de soporte art. RG62

Montaggio
Assembling
Montageanleitung
Assemblage
Montaje

1

Oliare le filettature del dado e del corpo del raccordo, compresa l'ogiva. Quindi infilare sul tubo dado e ogiva.

Lighty oil the tube nut, olive and fitting thread. Slide the nut and olive onto the tube

Oelen Sie das Gewinde der Überwurfmutter und des Körpers, einschliesslich der Nute für den Klemmring. Schieben Sie die Überwurfmutter und den Klemmring über das Rohr

Huiler le filet de l'écrou et celui du corps du raccord. Insérer l'écrou et la bague (côté affuté contre le corps du raccord) sur le tube.

Poner aceite en la rosca de la tuerca y del cuerpo del racor incluyendo el bicono. Seguidamente enfilar en el tubo la tuerca y el bicono

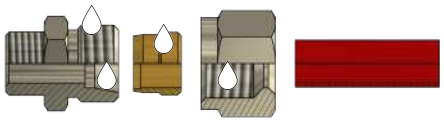

2

Avvitare manualmente il dado fino ad ottenere una certa resistenza dell'ogiva

Screw the nut onto the fitting by hand until hand-tight

Schrauben Sie die Überwurfmutter von Hand soweit an, bis Sie einen Widerstand bemerken

Visser manuellement l'écrou jusqu'à obtenir une certaine résistance

Apretar manualmente la tuerca hasta obtener cierta resistencia del bicono

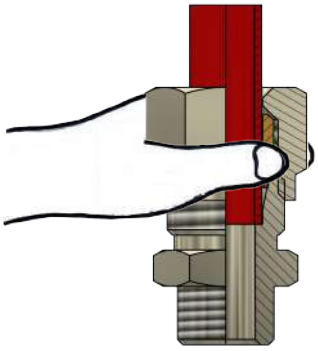

3

Verificare la completa adesione del tubo al corpo, forzando lo stesso verso l'interno del raccordo e quindi, con la chiave, bloccare il tubo

Ensure the tube is pushed fully home into the fitting before tightening the nut with the correct spanner

Bevor Sie die Überwurfmutter mit dem Schlüssel anziehen stellen Sie sicher, dass das Rohr ganz an den Anschlag in die Verschraubung geschoben ist

Avant de serrer l'écrou avec la clé, vérifiez que le tube est en butée dans le corps du raccord

Verificar la completa adhesión del tubo al cuerpo, forzándolo hacia el interno del racor y seguidamente con la llave, bloquear el tubo

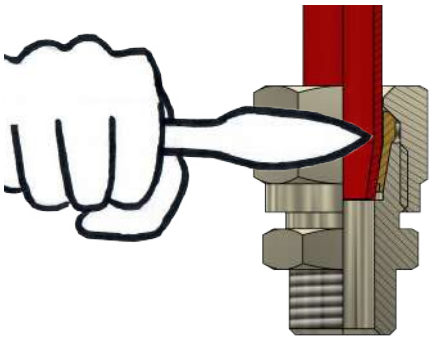

Avvertenza per il montaggio
Nel caso di tubi curvi, in prossimità del raccordo, il tubo stesso dovrà avere una distanza rettilinea almeno pari al doppio dell'altezza del dado

Information for assembly
Where fitting to curved tubes ensure that the section entering the fitting is straight for a minimum length of twice the nut height

Information für Montage
Beim Einsatz von gebogenen Rohren in der Nähe der Verschraubung sollte das Rohr mindestens die doppelte Länge der Mutter gerade sein

Informations pour l'assemblage
Lors de l'utilisation d'un tube cintré, une longueur de tube droite égale à 2x la longueur de l'écrou et à respecter avant la connexion

Advertencia para el montaje
En el caso de tubos curvados, en proximidad del racor, el tubo deberá tener una distancia rectilinia por lo menos del doble de la altura de la tuerca

Norma di riferimento
Norme de référence
Reference standard
Normativa de referencia
Entspricht der Norm

RoHS COMPLIANT
REACH COMPLIANT
SILICON FREE

RG 51K

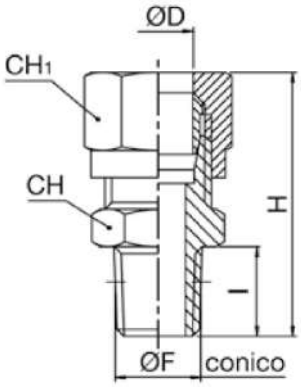

Diritto maschio conico BSPT
Male straight taper BSPT
Gerade Einschraubverschraubung konisches Gewinde
Raccord droit male BSPT conique
Racor recto macho cónico BSPT

CODICE/CODE	ØD	F"	l	H	CH	CH1	PEZZI/PIECES
RG51K1804	4	R1/8	8	27	10	10	10
RG51K1806	6	R1/8	8	28	12	12	10
RG51K1406	6	R1/4	11	32,5	14	12	10
RG51K1808	8	R1/8	8	29,5	12	14	10
RG51K1408	8	R1/4	11	33	14	14	10
RG51K3808	8	R3/8	11,5	33	17	14	10
RG51K1410	10	R1/4	11	37,5	17	19	10
RG51K3810	10	R3/8	11,5	38	17	19	10
RG51K1210	10	R1/2	14	40,5	22	19	10
RG51K3812	12	R3/8	11,5	39	19	22	10
RG51K1212	12	R1/2	14	41	22	22	10
RG51K1214	14	R1/2	14	42,5	22	27	10
RG51K1215	15	R1/2	14	42,5	22	27	10
RG51K1216	16	R1/2	14	42	24	30	10
RG51K1218	18	R1/2	14	43	26	32	10

RG 51

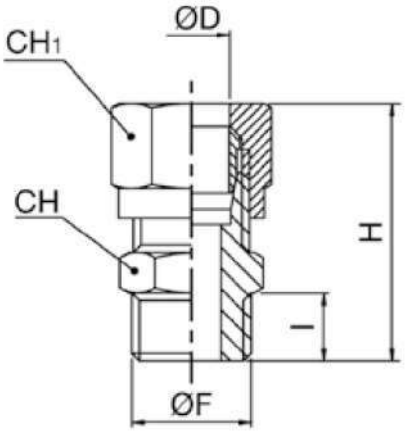

Diritto maschio cilindrico BSPP
Male straight parallel BSPP
Gerade Einschraubverschraubung zylindrisches Gewinde
Raccord droit mâle, cylindrique BSPP
Racor recto macho cilíndrico BSPP

CODICE/CODE	ØD	F"	l	H	CH	CH1	PEZZI/PIECES
RG511804	4	G1/8	6	25	14	10	10
RG511806	6	G1/8	6	26	14	12	10
RG511406	6	G1/4	8	29,5	17	12	10
RG511808	8	G1/8	6	27,5	14	14	10
RG511408	8	G1/4	8	30	17	14	10
RG513808	8	G3/8	9	30,5	19	14	10
RG511410	10	G1/4	8	34,5	17	19	10
RG513810	10	G3/8	9	36	19	19	10

RG 52

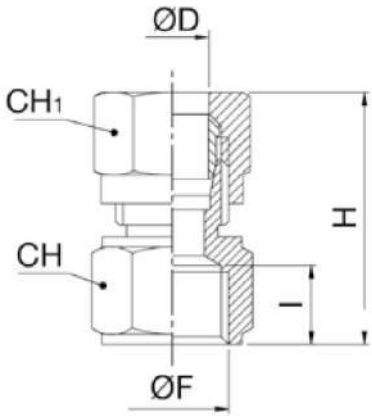

Femmina diritto cilindrico BSPP

Female straight parallel BSPP

Gerade Aufschraubverschraubung

Raccord droit femelle, cylindrique BSPP

Racor recto hembra cilíndrico BSPP

CODICE/CODE	ØD	F"	I	H	CH	CH1	PEZZI/PIECES
RG521804	4	G1/8	8	24,5	14	10	10
RG521806	6	G1/8	8	26	14	12	10
RG521406	6	G1/4	11	30,5	17	12	10
RG521808	8	G1/8	8	26,5	14	14	10
RG521408	8	G1/4	11	31	17	14	10
RG523808	8	G3/8	11,5	31	20	14	10
RG521410	10	G1/4	11	35,5	17	19	10
RG523810	10	G3/8	11,5	36,5	20	19	10
RG523812	12	G3/8	11,5	37	20	22	10
RG521212	12	G1/2	15	38,5	24	22	10
RG521214	14	G1/2	15	40	24	27	10
RG521215	15	G1/2	15	40,5	24	27	10
RG521216	16	G1/2	15	41,5	24	30	10
RG521218	18	G1/2	15	43	26	32	10

RG 53

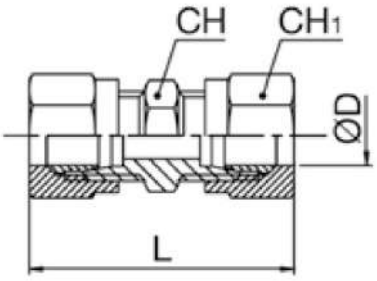

Diritto intermedio

Straight intermediate

Gerader Verbinder

Raccord union double

Racor recto intermedio

CODICE/CODE	ØD	L	CH	CH1	PEZZI/PIECES
RG530004	4	33,5	10	10	10
RG530006	6	36,5	12	12	10
RG530008	8	38,5	14	14	10
RG530010	10	47,5	17	19	10
RG530012	12	50,5	19	22	10
RG530014	14	55,5	24	27	10
RG530015	15	55,5	24	27	10
RG530016	16	58	24	30	10
RG530018	18	60	26	32	10

RG 54

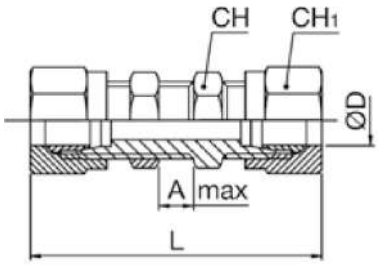

Passalamiera

Union bulkhead

Schottverschraubung

Raccord traversée de cloison

Racor recto intermedio pasatabiques

CODICE/CODE	ØD	A max	L	CH	CH1	PEZZI/PIECES
RG540006	6	15,5	51,5	14	12	10
RG540008	8	16,5	55,5	16	14	10
RG540010	10	15,5	62,5	19	19	10
RG540012	12	16	64,5	22	22	10
RG540014	14	18	69,5	25	27	10
RG540015	15	18	69,5	25	27	10

RG 55K

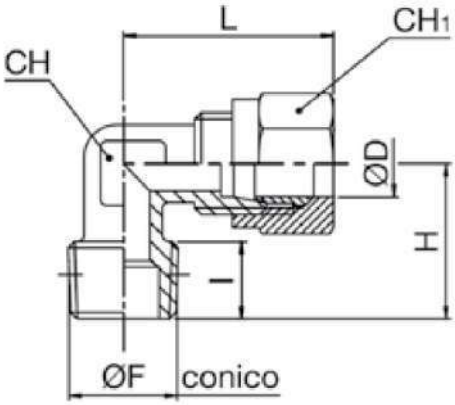

Gomito maschio conico BSPT

Elbow male taper BSPT

Winkelverschraubung konisches Gewinde

Equerre mâle, conique BSPT

Racor a L macho cónico BSPT

CODICE/CODE	ØD	F"	I	H	L	CH	CH1	PEZZI/PIECES
RG55K1804	4	R1/8	8	16	21	9	10	10
RG55K1806	6	R1/8	8	16	22	9	12	10
RG55K1406	6	R1/4	11	20	24,5	11	12	10
RG55K1808	8	R1/8	8	17	24	11	14	10
RG55K1408	8	R1/4	11	20	24	11	14	10
RG55K3808	8	R3/8	11,5	24	27	13	14	10
RG55K1410	10	R1/4	11	23,5	32	13	19	10
RG55K3810	10	R3/8	11,5	24	32	13	19	10
RG55K1210	10	R1/2	14	28,5	14	15	19	10
RG55K3812	12	R3/8	11,5	25,5	34,5	15	22	10
RG55K1212	12	R1/2	14	28,5	34,5	15	22	10
RG55K1214	14	R1/2	14	30	38	17	27	10
RG55K1215	15	R1/2	14	30	38	17	TI	10
RG55K1216	16	R1/2	14	31,5	39,5	19	30	10
RG55K1218	18	R1/2	14	34	44	22	32	10

RG 55F

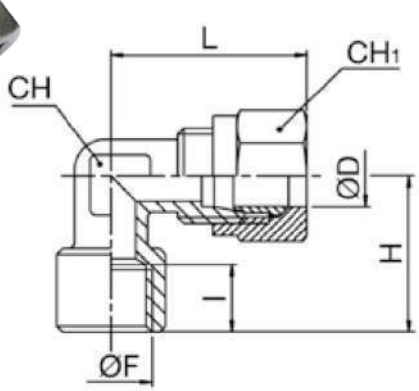

Gomito femmina cilindrico BSPP

Elbow female parallelBSPP

Winkelaufschraubverschraubung

Equerre femelle, cylindrique BSPP

Racor a L hembra cilíndrico BSPP

CODICE/CODE	ØD	F"	I	H	L	CH	CH1	PEZZI/PIECES
RG55F1804	4	G1/8	8	20	22	9	10	10
RG55F1806	6	G1/8	8	20	24	9	12	10
RG55F1406	6	G1/4	11	25,5	27	13	12	10
RG55F1808	8	G1/8	8	20	24	11	14	10
RG55F1408	8	G1/4	11	25,5	27,5	13	14	10

RG 56

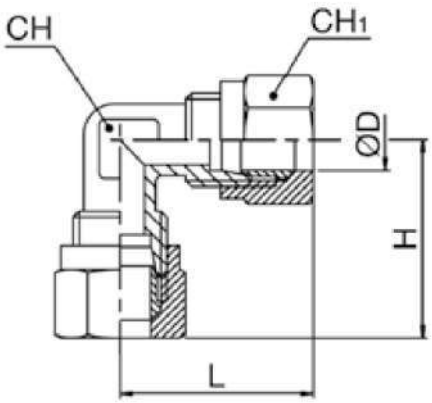

L intermedio

L Intermediate

Winkelverbindung

Raccord equerre

Racor a L intermedio

CODICE/CODE	ØD	H	L	CH	CH1	PEZZI/PIECES
RG560004	4	21	21	9	10	10
RG560006	6	23	23	9	12	10
RG560008	8	24	24	11	14	10
RG560010	10	32	32	13	19	10
RG560012	12	34,5	34,5	15	22	10
RG560014	14	38	38	17	27	10
RG560015	15	38	38	17	27	10
RG560016	16	39,5	39,5	19	30	10
RG560018	18	44	44	22	32	10

RG 57K

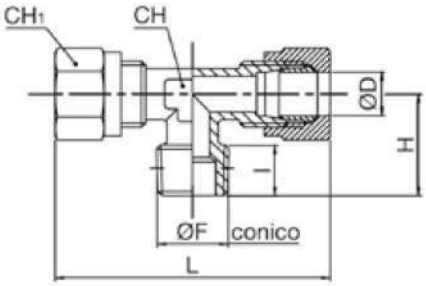

T al centro conico BSPT

Central T taper BSPT

T-Einschraubverschraubung konisches Gewinde

Té à piquage mâle central, conique BSPT

Racor a T macho central cónico BSPT

CODICE/CODE	ØD	F"	I	H	L	CH	CH1	PEZZI/PIECES
RG57K1804	4	R1/8	8	16	42	9	10	10
RG57K1806	6	R1/8	8	16	46	9	12	10
RG57K1406	6	R1/4	11	20	48	11	12	10
RG57K1808	8	R1/8	8	17	48	11	14	10
RG57K1408	8	R1/4	11	20	48	11	14	10
RG57K3808	8	R3/8	11,5	24	54	13	14	10
RG57K1410	10	R1/4	11	23,5	64	13	19	10
RG57K3810	10	R3/8	11,5	24	64	13	19	10
RG57K3812	12	R3/8	11,5	25,5	69	15	22	10
RG57K1212	12	R1/2	14	28,5	69	15	22	10
RG57K1214	14	R1/2	14	30	76	17	27	10
RG57K1215	15	R1/2	14	30	76	17	27	10
RG57K1216	16	R1/2	14	31,5	79	19	30	10
RG57K1218	18	R1/2	14	34	88	22	32	10

RG 58K

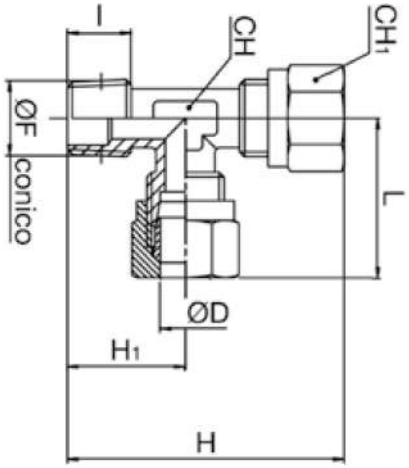

T laterale conico BSPT

Lateral T male taper BSPT

L-Verschraubung drehbar konisches Gewinde

Té à piquage latéral, conique

Racor a T macho lateral cónico

CODICE/CODE	ØD	F"	I	H	H1	L	CH	CH1	PEZZI/PIECES
RG58K1804	4	R1/8	8	37	16	21	9	10	10
RG58K1806	6	R1/8	8	39	16	23	9	10	10
RG58K1406	6	R1/4	11	44,5	20	24,5	11	12	10
RG58K1808	8	R1/8	8	41	17	24	11	14	10
RG58K1408	8	R1/4	11	44	20	24	11	14	10
RG58K3808	8	R3/8	11,5	51	24	27	13	14	10
RG58K1410	10	R1/4	11	55,5	23,5	32	13	19	10
RG58K3810	10	R3/8	11,5	56	24	32	13	19	10
RG58K3812	12	R3/8	11,5	60	25,5	34,5	15	22	10
RG58K1212	12	R1/2	14	63	28,5	34,5	15	22	10
RG58K1214	14	R1/2	14	68	30	38	17	27	10
RG58K1215	15	R1/2	14	68	30	38	17	27	10
RG58K1216	16	R1/2	14	71	31,5	39,5	19	30	10
RG58K1218	18	R1/2	14	78	34	44	22	32	10

RG 59

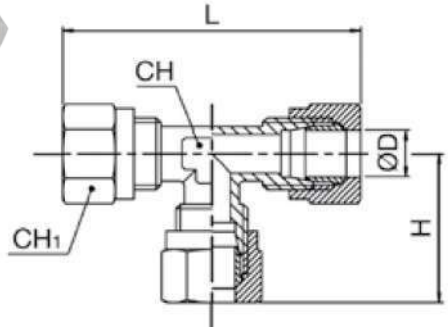

T intermedio

T intermediate

T-Verbinder

Raccord T

Racor a T intermedio

CODICE/CODE	ØD	H	L	CH	CH1	PEZZI/PIECES
RG590004	4	21	42	9	10	10
RG590006	6	23	46	9	12	10
RG590008	8	24	48	11	14	10
RG590010	10	32	64	13	19	10
RG590012	12	34,5	69	15	22	10
RG590014	14	38	76	17	27	10
RG590015	15	38	76	17	27	10
RG590016	16	39,5	79	19	30	10
RG590018	18	44	88	22	32	10

RG 60

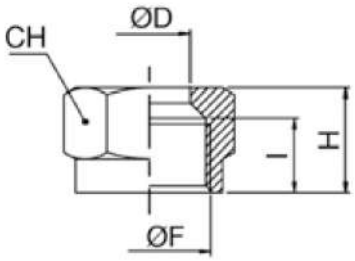

Dado
Nut
Überwurfmutter
Ecrou
Tuerca

CODICE/CODE	ØD	F"	I	H	CH	PEZZI/PIECES
RG600004	4	M8x1	7,5	11	10	10
RG600006	6	M10x1	8,5	11,5	12	10
RG600008	8	M12x1	9	12	14	10
RG600010	10	M16x1.5	11,5	15,5	19	10
RG600012	12	M18x1.5	11,5	15,5	22	10
RG600014	14	M22x1.5	12	17,5	27	10
RG600015	15	M22x1.5	12	17	27	10
RG600016	16	M24x1.5	12	17,5	30	10
RG600018	18	M26x1.5	12,5	18,5	32	10

RG 61

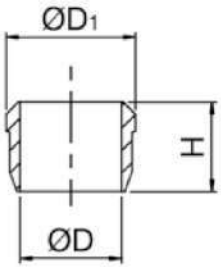

Ogiva
Ogive
Klemmring
Bague
Bicono

CODICE/CODE	ØD	ØD1	H	PEZZI/PIECES
RG610004	4	6	6	10
RG610006	6	8	7	10
RG610008	8	10	7	10
RG610010	10	13	10	10
RG610012	12	15	10	10
RG610014	14	17	10	10
RG610015	15	18	10	10
RG610016	16	19	10	10
RG610018	18	21	10,5	10

RG 62

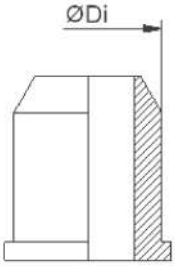

Boccola di supporto
Support Buckle
Verstärkungshülse
Douille de monture
Casquillo

CODICE/CODE	ØDi	PEZZI/PIECES
RG620002	2	10
RG620025	2,5	10
RG620004	4	10
RG620006	6	10
RG620008	8	10
RG620009	9	10
RG620010	10	10
RG620012	12	10
RG620125	12,5	10
RG620014	14	10
RG620015	15	10

RG BICONO

Raccordi ad ogiva in ottone bicono
Brass biconic compression fittings
Schneidringverschraubungen Doppelkegel Messing
Raccords à bagues laiton bicône
Racordaje a compresión bicónica en latón

RG81K-G

pag. 129

RG83-G

pag. 129

RG84-G

pag. 129

RG85K-G

pag. 130

RG86-G

pag. 130

RG87K-G

pag. 130

RG88K-G

pag. 131

RG89-G

pag. 131

RG90-G

pag. 131

RG91-G

pag. 132

Dati tecnici dei raccordi ad ogiva in ottone
Brass compression fittings technical data
Technischen Daten der Schneidringverschraubungen Messing
Données techniques des raccords à bagues laiton
Datos técnicos de los racordaje a compresión en latón

Caratteristiche principali

1. Tenuta garantita su differenti tipologie di tubi
2. Filettatura BSPP cilindrica UNI-ISO228 con O-Ring, BSPT conica UNI-ISO 7, Metrica ISO/R 262
3. Guarnizione in NBR Silicon free
4. Dal ø 4 al ø 15mm
5. Robustezza meccanica
6. Vasta gamma
7. Tutti i particolari sono in ottone per aumentare la robustezza
8. Compatibilità numerosi fluidi industriali

Principales caractéristiques

1. Connexion sécurisée avec différents tubes
2. Filetage BSPP cylindrique UNI-ISO228, BSPT conique UNI-ISO 7, ISO/R 262 métrique
3. Garniture NBR sans silicone
4. De ø 4 à ø 15mm
5. Excellente résistance mécanique
6. Large gamme
7. Tous les détails sont en laiton pour augmenter la robustesse
8. Compatibilité avec tous les fluides industriels

Main features

1. Secured connection with different tubes
2. Threading BSPP cylindrical UNI-ISO228 with O-Ring, BSPT taper UNI-ISO 7, ISO/R 262 metric
3. Silicon free NBR seal
4. From ø 4 to ø 15mm
5. Mechanical Resistance
6. Wide range
7. All details are made of brass in order to increase ruggedness
8. All industrial fluids compatibility

Características principales

1. Estanqueidad garantizada con diferentes tipologías de tubo
2. Roscado BSPP cilíndrica UNI-ISO228 con junta tórica, BSPT cónica UNI-ISO 7, métrica ISO/R 262,
3. Guarnicicón en NBR sin silicona
4. Del ø 4 al ø 15mm
5. Robustez mecánica
6. Amplia gama
7. Todos los particulares son en latón para aumentar la robustez
8. Compatibilidad con numerosos fluidos industriales

Hauptmerkmale

1. Sichere Verbindung mit allen Rohren
2. BSPP zylindrisches Gewinde UNI-ISO228 mit O-Ring, BSPT konische UNI-ISO 7, metrische ISO/R 262
3. Silikonfreie NBR-Dichtung
4. Von ø 4 bis ø 15mm
5. Mechanische Festigkeit
6. Große Auswahl
7. Alle Details sind aus Messing zu erhöhen Robustheit.
8. Kompatibel mit allen Medien

Applicazioni

1. Impianti per automazione pneumatica
2. Gas inerti, vapore, lubrificazione
3. Raffreddamento industriale
4. Automotive
5. Vuoto

Applications

1. Systems for pneumatic automation
2. Inert Gases, Steam
3. Industrial cooling
4. Automotive
5. Vacuum

Anwendungen

1. Systeme für die pneumatische Automatisierung
2. Inertgase, Dampf
3. Industrie-Kühlung
4. Automobil
5. Leer

Applications

1. Installations pour l'automatisation pneumatique
2. Gaz neutre, vapeur
3. Refroidissement industriel
4. Industrie automobile
5. Vide

Aplicaciónes

1. Instalaciones para automación neumática
2. Gases inertes, vapor, lubricación
3. Refrigeración industrial
4. Industria automoción
5. Vacío

Materiali		Materials		Werkstoffen		Matériels		Materiales	
Corpo:	Ottone CW614N	**Body:**	Brass CW614N	**Körper:**	Messing CW614N	**Corps:**	Laiton CW614N	**Cuerpo:**	Latón CW614N
Dado:	Ottone CW614N	**Nut:**	Brass CW614N	**Mutter:**	Messing CW614N	**Écrou:**	Laiton CW614N	**Tuerca:**	Latón CW614N
Ogiva:	Ottone CW614N	**Ogive:**	Brass CW614N	**Klemmring:**	Messing CW614N	**Ogive:**	Laiton CW614N	**OJiva:**	Latón CW614N

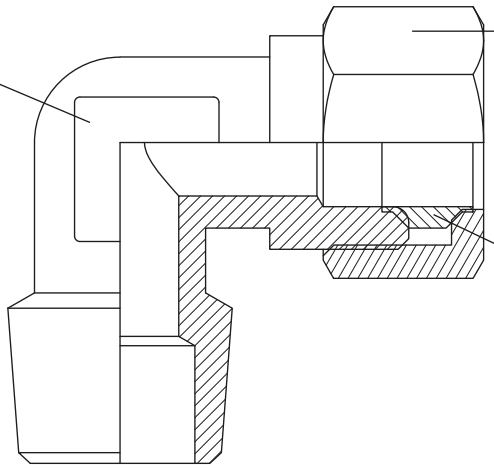

Dado, ogiva e sede

A norma DIN 3861 - 3870

Nut, ogive

Norme DIN 3861 - 3870

Mutter, Klemmring

Standard DIN 3861 - 3870

Corps, ogive et base

A norme de DIN3861-3870

Tuerca, ojiva y asiento

De acuerdo con DIN 3861 – 3870

Filettatura	Thread types	Gewinde	Filetage	Roscado
BSPP cilindrica UNI-ISO228 - ISO16030 con O-Ring	BSPP parallel UNI-ISO228 - ISO16030 with O-ring	BSPP zylindrisch UNI-ISO228 - ISO16030 mit O-Ringen	BSPP cylindrique UNI-ISO228 - ISO 16030 avec O-ring	BSPP cilíndrico UNI-ISO 228 - ISO 16030 con junta tórica
BSPT conica UNI-ISO 7	BSPT taper UNI-ISO 7	BSPT konische UNI-ISO 7	BSPT conique UNI-ISO7	Recubrimiento BSPT UNI-ISO 7
Metrica ISO/R 262	Metric ISO/R 262	Metrische ISO/R 262	Métrique ISO/R 262	ISO/R 262 métrica

Pressione e temperatura	Pressure and Temperature	Druck und Temperatur	Pression et Température	Presión y Temperatura
Diametri - Diameters - Durchmesser - Diamètres - Diámetros			**Pressione massima -** Maximum pressure Maximum druck - Pression maximale - Presión máxima	
Ø4			130 Bar	
Ø6			180 Bar	
Ø8			150 Bar	
Ø10			110 Bar	
Ø12			75 Bar	
Ø14			70 Bar	
Ø15			70 Bar	
Temperatura: **-15°C / +80°C**	Temperature: **+5°F / +176°F**	Temperatur: **-15°C / +80°C**	Température: **-15°C / +80°C**	Temperatura: **-15°C / +80°C**

Fluido
Aria compressa, acqua (altri fluidi a richiesta)

Fluide
Air comprimé, eau (autres fluides sur demande)

Fluid
Compressed air, water (other fluids on request)

Fluido
Aire comprimido, agua (otros fluidos a petición)

Fluid
Druckluft, Wasser (andere Medien auf Anfrage)

Tubi consigliati
1) Rame - 2) Ferro - 3) Acciaio - 4) Ottone - 5) Plastica

Tuyaux recommandés
1)Cuivre - 2)Fer - 3)Laiton - 4) Acier - 5) Plastique

Recommended tubes
1) Copper - 2) Iron - 3) Steel - 4) Brass - 5) Plastic

Tubos recomendados
1) Cobre - 2) Hierro - 3) Acero - 4) Latón - 5) Plástico

Rohrempfehlungen
1) Kupfer - 2) Eisen - 3) Stahl - 4) Messing - 5) Kunststoff

Diametri e filetti
Diametri da 4mm a 15mm - Filettature da 1/8 a 1/2"

Diamètres et filets
Diamètres de 4mm à 15mm – Filetages de 1/8 à 1/2"

Threads and diameters
Diameters from 4mm to 15mm - Threads from 1/8 to 1/2"

Diámetros y roscas
Diámetros de 4mm a 15mm - Roscas de 1/8 a 1/2"

Durchmesser und Gewinde
Durchmesser von 4mm bis 15mm - Gewinde von 1/8 bis 1/2"

Nota
Per i tubi plastici inserire all'interno del tubo la boccola di supporto art. RG62

Note
Pour les tuyaux plastiques, insérez dans le tuyau le buisson de support art. RG62

Note
For plastic tubes insert inside the tube the support buckle art. RG62

Notas
Para tubos de plástico, inserte dentro del tubo el casquillo de soporte art. RG62

Bemerkung
Für Kunststoff-Schlauch einfügen die Lagerbuchse Art. RG62

Montaggio
Assemblage
Assembling
Montaje
Montageanleitung

1

Oliare le filettature del dado e del corpo del raccordo, compresa l'ogiva. Quindi infilare sul tubo dado e ogiva.

Lighty oil the tube nut, olive and fitting thread. Slide the nut and olive onto the tube

Oelen Sie das Gewinde der Überwurfmutter und des Körpers, einschliesslich der Nute für den Klemmring. Schieben Sie die Überwurfmutter und den Klemmring über das Rohr

Huiler le filet de l'écrou et celui du corps du raccord. Insérer l'écrou et la bague (côté affuté contre le corps du raccord) sur le tube.

Poner aceite en la rosca de la tuerca y del cuerpo del racor incluyendo el bicono. Seguidamente enfilar en el tubo la tuerca y el bicono

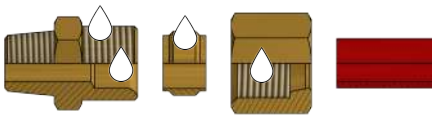

2

Avvitare manualmente il dado fino ad ottenere una certa resistenza dell'ogiva

Screw the nut onto the fitting by hand until hand-tight

Schrauben Sie die Überwurfmutter von Hand soweit an, bis Sie einen Widerstand bemerken

Visser manuellement l'écrou jusqu'à obtenir une certaine résistance

Apretar manualmente la tuerca hasta obtener cierta resistencia del bicono

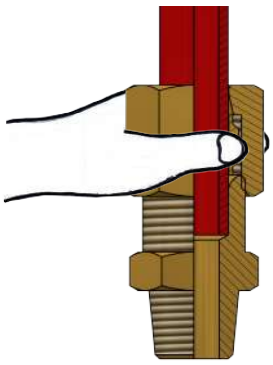

3

Verificare la completa adesione del tubo al corpo, forzando lo stesso verso l'interno del raccordo e quindi, con la chiave, bloccare il tubo

Ensure the tube is pushed fully home into the fitting before tightening the nut with the correct spanner

Bevor Sie die Überwurfmutter mit dem Schlüssel anziehen stellen Sie sicher, dass das Rohr ganz an den Anschlag in die Verschraubung geschoben ist

Avant de serrer l'écrou avec la clé, vérifiez que le tube est en butée dans le corps du raccord

Verificar la completa adhesión del tubo al cuerpo, forzándolo hacia el interno del racor y seguidamente con la llave, bloquear el tubo

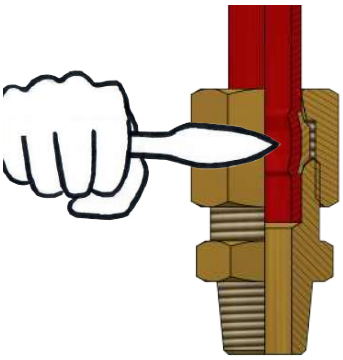

Avvertenza per il montaggio
Nel caso di tubi curvi, in prossimità del raccordo, il tubo stesso dovrà avere una distanza rettilinea almeno pari al doppio dell'altezza del dado

Informations pour l'assemblage
Lors de l'utilisation d'un tube cintré, une longueur de tube droite égale à 2x la longueur de l'écrou et à respecter avant la connexion

Information for assembly
Where fitting to curved tubes ensure that the section entering the fitting is straight for a minimum length of twice the nut height

Advertencia para el montaje
En el caso de tubos curvados, en proximidad del racor, el tubo deberá tener una distancia rectilinia por lo menos del doble de la altura de la tuerca

Information für Montage
Beim Einsatz von gebogenen Rohren in der Nähe der Verschraubung sollte das Rohr mindestens die doppelte Länge der Mutter gerade sein

Norma di riferimento | Reference standard | Entspricht der Norm
Norme de référence | Normativa de referencia

RoHS COMPLIANT | REACH COMPLIANT | SILICON FREE

RG 81K-G

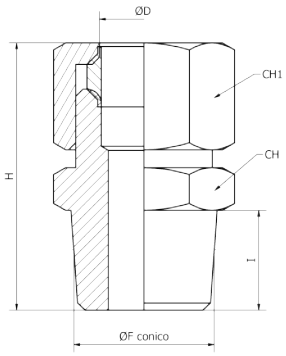

Diritto maschio conico ogiva bicono BSPT ottone giallo
Male straight biconic ogive taper BSPT
Doppelkegel Gerade Einschraubverschraubung konisches Gewinde Gelb Messing
Raccord droit ronde male bague BSPT conique laiton jaune
Racor recto ronda macho bicono cónico BSPT latón amarillo

CODICE/CODE	ØD	ØF	l	H	CH	CH1	gr.	PEZZI/PIECES
RG81K1804G	4	R1/8	8	27,5	10	10	14	25
RG81K1404G	4	R1/4	11	30,5	14	10	18	25
RG81K1806G	6	R1/8	8	27,5	12	12	15	25
RG81K1406G	6	R1/4	11	31,5	14	12	24,5	25
RG81K3806G	6	R3/8	11	31,5	17	12	34,5	25
RG81K1808G	8	R1/8	8	31	12	14	19	25
RG81K1408G	8	R1/4	11	33	14	14	26	25
RG81K3808G	8	R3/8	11	34	17	14	38	25
RG81K1410G	10	R1/4	11	33	14	17	28,5	25
RG81K3810G	10	R3/8	11	33,5	17	17	39,5	25
RG81K1210G	10	R1/2	14	36,5	22	17	64	25
RG81K1412G	12	R1/4	11	33	17	19	34	10
RG81K3812G	12	R3/8	11	33,5	17	19	42	10
RG81K1212G	12	R1/2	14	36,5	22	19	54,5	10
RG81K1214G	14	R1/2	14	40	22	22	72	10
RG81K1215G	15	R1/2	14	41	22	24	77	10

RG 83-G

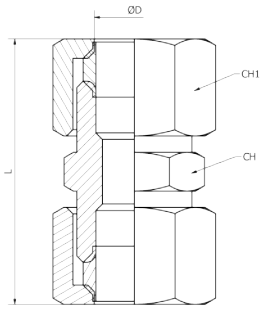

Diritto intermedio ogiva bicono ottone giallo
Biconic ogive straight intermediate yellow brass
Doppelkegel Gerader Verbinder Gelb Messing
Raccord union double bague laiton jaune
Racor recto intermedio bicono latón amarillo

CODICE/CODE	ØD	L	CH	CH1	gr.	PEZZI/PIECES
RG830004G	4	35	10	10	16	25
RG830006G	6	37	12	12	23	25
RG830008G	8	40	14	14	29	25
RG830010G	10	42	17	17	45,5	25
RG830012G	12	42	19	19	54	10
RG830014G	14	47	22	22	81	10

RG 84-G

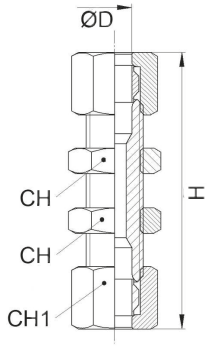

Passalamiera ogiva bicono ottone giallo
Biconic ogive union bulkhead yellow brass
Doppelkegel Schottverschraubung Gelb Messing
Raccord traversée de cloison double bague laiton jaune
Pasatabiques bicono latón amarillo

CODICE/CODE	ØD	H	CH	CH1	gr.	PEZZI/PIECES
RG840006G	6	48	14	12	32	25
RG840008G	8	53	17	14	45	25
RG840010G	10	58	17	17	64,5	25
RG840012G	12	66	19	19	84,5	10

RG 85K-G

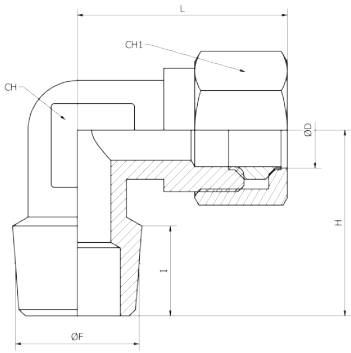

Gomito maschio conico ogiva bicono BSPT ottone giallo

Biconic ogive elbow male taper BSPT yellow brass

Doppelkegel Winkelverschraubung konisches Gewinde Gelb Messing

Equerre mâle, conique double bague BSPT laiton jaune

Racor a L macho cónico bicono BSPT latón amarillo

CODICE/CODE	ØD	ØF	I	H	L	CH	CH1	gr.	PEZZI/PIECES
RG85K1804G	4	R1/8	8	18	24	9	10	15,6	25
RG85K1404G	4	R1/4	11	20	23,5	10	10	24,6	25
RG85K1806G	6	R1/8	8,5	17	24,5	9	13	22,4	25
RG85K1406G	6	R1/4	11	20	24	10	12	28,4	25
RG85K1808G	8	R1/8	8	18	25,5	10	14	24,6	25
RG85K1408G	8	R1/4	11	21	29	10	14	28,4	25
RG85K3808G	8	R3/8	11	26,5	32,5	14	14	46,4	25
RG85K1410G	10	R1/4	11	25	29,5	14	17	46,8	25
RG85K3810G	10	R3/8	11	26,5	32	14	17	50,2	25
RG85K1210G	10	R1/2	14	30	33	17	17	67,6	25
RG85K1412G	12	R1/4	11	26,5	33	14	19	49	10
RG85K3812G	12	R3/8	11	26,5	33	14	19	54,2	10
RG85K1212G	12	R1/2	14	30	33	17	19	75,4	10
RG85K1214G	14	R1/2	14	30	39	17	22	87,2	10
RG85K1215G	15	R1/2	14	30	37	17	24	86,8	10

RG 86-G

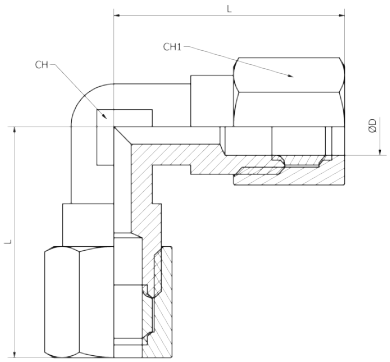

L intermedio ogiva bicono ottone giallo

Biconic ogive L Intermediate yellow brass

Doppelkegel Winkelverbindung Gelb Messing

Raccord equerre bague laiton jaune

Racor a L intermedio bicono latón amarillo

CODICE/CODE	ØD	L	CH	CH1	gr.	PEZZI/PIECES
RG860004G	4	27	9	10	19	25
RG860006G	6	24,5	9	13	31,5	25
RG860008G	8	28,5	10	14	35,5	25
RG860010G	10	32	14	17	57	25
RG860012G	12	35	13	19	69	10
RG860014G	14	39	17	22	99,5	10
RG860015G	15	36,5	17	24	121,6	10

RG 87K-G

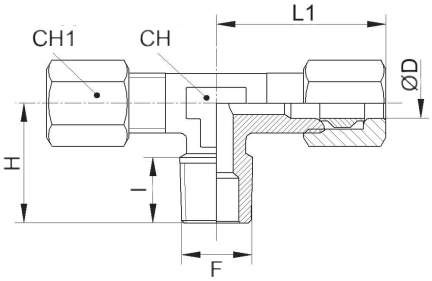

T al centro conico ogiva bicono BSPT ottone giallo

Biconic ogive central T taper BSPT yellow brass

Doppelkegel T-Einschraubverschraubung konisches Gewinde Gelb Messing

Té égal femelle, centre mâle bague, conique BSPT, laiton jaune

Racor a T macho central cónico BSPT latón amarillo

CODICE/CODE	ØD	ØF	I	H	L1	CH	CH1	gr.	PEZZI/PIECES
RG87K1804G	4	R1/8	8	16	21,5	9	10	22	25
RG87K1806G	6	R1/8	8	16	23	9	12	27	25
RG87K1406G	6	R1/4	11	20	25	10	12	35	25
RG87K1808G	8	R1/8	8	20,5	26,5	12	14	37	25
RG87K1408G	8	R1/4	11	20,5	27	10	14	43	25
RG87K3808G	8	R3/8	11	24	31	13	14	59,5	25
RG87K1410G	10	R1/4	11	23	30	12	17	58	25
RG87K3810G	10	R3/8	11	26	34	13	17	70,5	25
RG87K1210G	10	R1/2	14	28	36	17	17	104,2	25
RG87K1412G	12	R1/4	11	26	34	13	19	75,3	10
RG87K3812G	12	R3/8	11	26	34	13	19	81	10
RG87K1212G	12	R1/2	14	28	36	17	19	80,5	10
RG87K1215G	15	R1/2	14	28	38	17	24	130,8	10

RG 88K-G

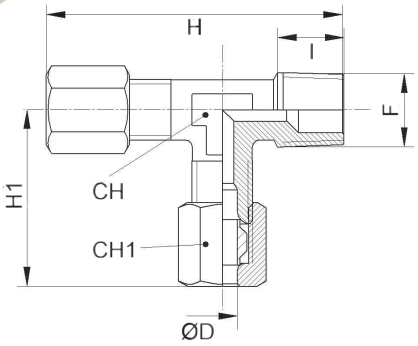

T laterale conico ogiva bicono BSPT ottone giallo

Biconic ogive lateral T male taper BSPT yellow brass

Doppelkegel L-Verschraubung drehbar konisches Gewinde Gelb Messing

Té égal femelle, en bout mâle, double bague conique BSPT laiton jaune

Racor a T macho lateral, bicono, cónico BSPT latón amarillo

CODICE/CODE	ØD	ØF	I	H	H1	CH	CH1	gr.	PEZZI/PIECES
RG88K1804G	4	R1/8	8	38,5	22,5	9	10	22	25
RG88K1806G	6	R1/8	8	39,5	23,5	9	12	27	25
RG88K1406G	6	R1/4	11	45	25	10	12	35	25
RG88K1808G	8	R1/8	8	46,5	26,5	12	14	37	25
RG88K1408G	8	R1/4	11	47,5	28	10	14	43	25
RG88K3808G	8	R3/8	11	58,5	34,5	13	14	59,5	25
RG88K1410G	10	R1/4	11	53	30	12	17	58	25
RG88K3810G	10	R3/8	11	60	34	13	17	70,5	25
RG88K1210G	10	R1/2	14	64	36	17	17	104,2	25
RG88K1412G	12	R1/4	11	60	34	13	19	76,6	10
RG88K3812G	12	R3/8	11	60	34	13	19	81	10
RG88K1212G	12	R1/2	14	64	36	17	19	80,5	10

RG 89-G

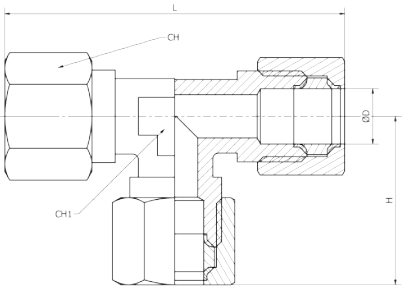

T intermedio ogiva bicono ottone giallo

Biconic ogive T intermediate yellow brass

Doppelkegel T-Verbinder Gelb Messing

Raccord T bague laiton jaune

Racor a T intermedio bicono latón amarillo

CODICE/CODE	ØD	L	CH	CH1	gr.	PEZZI/PIECES
RG890004G	4	42	9	10	23,5	25
RG890006G	6	46	9	12	33	25
RG890008G	8	54	12	14	50	25
RG890010G	10	60	12	17	68	25
RG890012G	12	68	13	19	96	10
RG890015G	15	74,5	17	24	157	10

RG 90-G

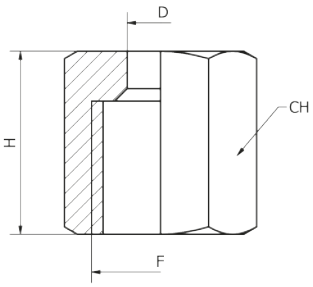

Dado ogiva bicono ottone giallo

Biconic ogive nut yellow brass

Doppelkegel Überwurfmutter Gelb Messing

Ecrou bague laiton jaune

Tuerca bicono latón amarillo

CODICE/CODE	ØD	ØF	H	CH	gr.	PEZZI/PIECES
RG900004G	4	M8x1	11	10	5	25
RG900006G	6	M10x1	11,5	13	8	25
RG900008G	8	M12x1	13	14	8	25
RG900010G	10	M16x1,5	15	19	18,5	25
RG900012G	12	M18x1,5	15	22	26	25
RG900014G	14	M20x1,5	15	24	29	25
RG900015G	15	M20x1,5	15	24	28	25

RG 91-G

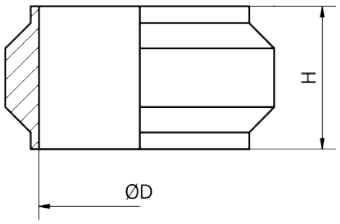

Ogiva bicono ottone giallo
Biconic ogive yellow brass
Doppelkegel Klemmring Gelb Messing
Bague laiton jaune
Bicono latón amarillo

CODICE/CODE	ØD	H	gr.	PEZZI/PIECES
RG910004G	4	6,0	0,5	25
RG910006G	6	7,5	1,0	25
RG910008G	8	7,0	1,0	25
RG910010G	10	7,0	1,2	25
RG910012G	12	7,0	1,5	25
RG910014G	14	7,0	1,8	25
RG910015G	15	8,0	2,8	25

GU

Giunti universali
Universal couplings
Universal Kupplungen
Raccords à coiffe universel
Enchufe universal

GU10

pag. 133

GU20

pag. 134

GU30

pag. 134

GU40

pag. 134

GU50

pag. 134

Dati tecnici di giunti universali
Universal couplings technical data
Technischen Daten der Universal Kupplungen
Données techniques des raccords à coiffe universel
Datos técnicos de los enchufe universal

Caratteristiche principali
1. Gamma completa 1/8 – 1/2”
2. Filettatura BSPP cilindrica UNI-ISO228
4. Vasta gamma
5. Robustezza meccanica

Main features
1. Full range 1/8 - 1/2”
2. BSPP cylindrical thread UNI-ISO228
4. Wide range
5. Mechanical robustness

Hauptmerkmale
1. Voller Bereich 1/8 - 1/2”
2. BSPP zylindrisches Gewinde UNI-ISO228
4. Breite Palette
5. Mechanische Robustheit

Principales caractéristiques
1. Gamme complète 1/8 - 1/2”
2. Filetage cylindrique BSPP UNI-ISO228
4. Large gamme
5. Robustesse mécanique

Características principales
1. Rango completo 1/8 - 1/2”
2. Rosca cilíndrica BSPP UNI-ISO228
4. Amplia gama
5. Robustez mecánica

Applicazioni
1. Aria Compressa
2. Impianti per automazione pneumatica
3. Gas inerti
4. Vuoto

Applications
1. Compressed Air
2. Systems for pneumatic automation
3. Inert Gases
4. Vacuum

Anwendungen
1. Druckluft
2. Systeme für die pneumatische Automatisierung
3. Inertgase
4. Leer

Applications
1. Air comprimé
2. Installations pour l’automatisation pneumatique
3. Gaz neutres
4. Vide

Aplicaciónes
1. Aire comprimido
2. Instalaciones para automación neumática
3. Gases inertes
4. Vacío

Materiali
Ottone e acciaio

Matériels
Laiton et acier

Materials
Brass and steel

Materiales
Latón y acero

Werkstoffen
Messing und Stahl

Pressione	Pressure	Druck	Pression	Presión
Pressione: **12 Bar**	Pressure: **12 Bar**	Druck: **12 Bar**	Pression: **12 bar**	Presión: **12 Bar**

Portata max	Max Flow	Max Mengenstrom	Débit max	Caudal max
Portata: 2000 l/min.	Flow: 2000 l/min.	Mengenstrom: 2000 l/min.	Débit: 2000 l/min.	Caudal: 2000 l/min.

Fluido
Aria compressa

Fluide
Air comprimé

Fluid
Compressed air

Fluido
Aire comprimido

Fluid
Druckluft

Filettatura	Thread types	Gewinde	Filetage	Roscado
BSPP cilindrica UNI-ISO228 - ISO16030	BSPP parallel UNI-ISO228 - ISO16030	BSPP zylindrisch UNI-ISO228 - ISO16030	BSPP cylindrique UNI-ISO228 - ISO 16030	BSPP cilíndrico UNI-ISO 228 - ISO 16030

Filetti
Filettature da 1/8 a 1/2"

Filets
Filetages de 1/8 à 1/2"

Threads
Threads from 1/8 to 1/2"

Roscas
Roscas de 1/8 a 1/2"

Gewinde
Gewinde von 1/8 bis 1/2"

GU 10

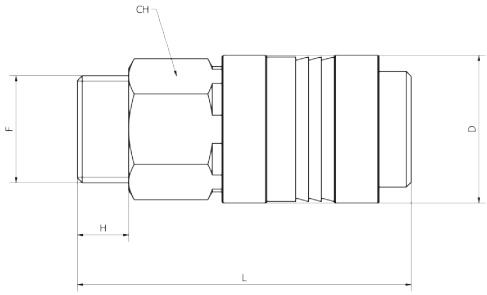

Giunto universale maschio
Universal male quick coupler
Universal Kupplungen
Coupleurs mâle universel
Enchufe macho universal

CODICE/CODE	F"	H	D	L	CH	PEZZI/PIECES
GU100018	G1/8	6,5	23	51	19	10
GU100014	G1/4	8	23	52,5	19	10
GU100038	G3/8	8	23	52,5	19	10
GU100012	G1/2	9,5	23	55,5	22	10

GU 20

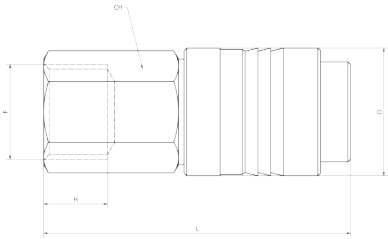

Giunto universale femmina

Universal female quick coupler

Universal Kupplungen

Coupleurs femelle universel

Enchufe hembra universal

CODICE/CODE	F"	H	D	L	CH	PEZZI/PIECES
GU200018	G1/8	8	23	52,5	19	10
GU200014	G1/4	11	23	52,5	19	10
GU200038	G3/8	11	23	55,5	19	10
GU200012	G1/2	12,5	23	56	25	10

GU 30

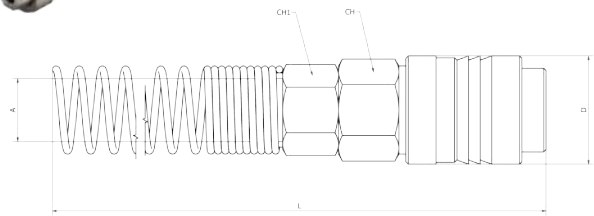

Giunto universale con molla

Universal quick coupler with spring

Universal Kupplungen mit Feder

Coupleurs universel avec ressort

Enchufe universal con muelle

CODICE/CODE	A	D	L	CH	CH1	PEZZI/PIECES
GU300406	04x06	23	128,5	19	12	10
GU300508	05x08	23	140,5	19	13	10
GU300608	06x08	23	141	19	13	10
GU306510	6,5x10	23	140	19	15	10
GU300810	08x10	23	140	19	15	10
GU300812	08x12	23	143	19	17	10
GU301012	10x12	23	140,5	19	17	10

GU 40

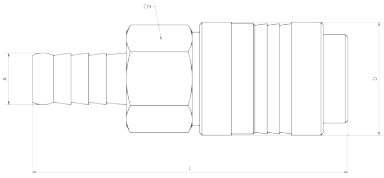

Giunto universale con resca

Universal quick coupler with tail

Universal Kupplungen mit Abschluss

Coupleurs universel barbillon

Enchufe universal con espiga

CODICE/CODE	A	D	L	CH	PEZZI/PIECES
GU400006	6	23	62	19	10
GU400008	8	23	64	19	10
GU400009	9	23	64,5	19	10
GU400010	10	23	64,5	19	10
GU400011	11	23	64,5	19	10
GU400012	12	23	64,5	19	10

GU 50

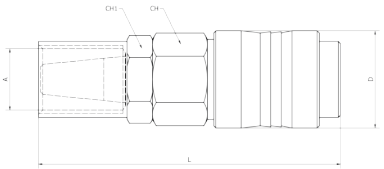

Giunto universale portagomma

Universal quick coupler for rubber tube

Schlauchtulle Universal Kupplungen

Coupleurs universel pour tuyau

Enchufe universal para tubo

CODICE/CODE	A	D	L	CH	CH1	PEZZI/PIECES
GU500610	06X10	23	71	19	15	10
GU500612	06X12	23	71	19	15	10
GU500614	06X14	23	71	19	17	10
GU500812	08X12	23	71,5	19	15	10
GU500813	08X13	23	71,5	19	16	10
GU500815	08X15	23	71,5	19	18	10
GU500817	08X17	23	71,5	19	20	10
GU501015	10X15	23	73,5	19	18	10
GU501017	10X17	23	73,5	19	20	10
GU501019	10X19	23	76,5	19	22	10

GK

Giunti universali Konfit Italia
Konfit Italia Universal couplings
Universal Kupplungen Konfit Italia
Raccords à coiffe universel Konfit Italia
Enchufes universal Konfit Italia

GK10

pag. 136

GK20

pag. 136

GK30

pag. 137

GK40

pag. 137

GK50

pag. 137

Dati tecnici di giunti universali Konfit Italia
Konfit Italia Universal couplings technical data
Technischen Daten der Kardangelenke Konfit Italia
Données techniques des Coupleurs universeles Konfit Italia
Datos técnicos de los Enchufes universal Konfit Italia

Caratteristiche principali
1. Gamma completa 1/8 – 1/2"
2. Filettatura BSPP cilindrica UNI-ISO228
4. Vasta gamma
5. Robustezza meccanica

Main features
1. Full range 1/8 - 1/2"
2. BSPP cylindrical thread UNI-ISO228
4. Wide range
5. Mechanical robustness

Hauptmerkmale
1. Voller Bereich 1/8 - 1/2"
2. BSPP zylindrisches Gewinde UNI-ISO228
4. Breite Palette
5. Mechanische Robustheit

Principales caractéristiques
1. Gamme complète 1/8 - 1/2"
2. Filetage cylindrique BSPP UNI-ISO228
4. Large gamme
5. Robustesse mécanique

Características principales
1. Rango completo 1/8 - 1/2"
2. Rosca cilíndrica BSPP UNI-ISO228
4. Amplia gama
5. Robustez mecánica

Applicazioni
1. Aria Compressa
2. Impianti per automazione pneumatica
3. Gas inerti
4. Vuoto

Applications
1. Compressed Air
2. Systems for pneumatic automation
3. Inert Gases
4. Vacuum

Anwendungen
1. Druckluft
2. Systeme für die pneumatische Automatisierung
3. Inertgase
4. Leer

Applications
1. Air comprimé
2. Installations pour l'automatisation pneumatique
3. Gaz neutres
4. Vide

Aplicaciónes
1. Aire comprimido
2. Instalaciones para automación neumática
3. Gases inertes
4. Vacío

Materiali
Ottone e acciaio

Materials
Brass and steel

Werkstoffen
Messing und Stahl

Matériels
Laiton et acier

Materiales
Latón y acero

Pressione	Pressure	Druck	Pression	Presión
Pressione: **12 Bar**	Pressure: **12 Bar**	Druck: **12 Bar**	Pression: **12 bar**	Presión: **12 Bar**

Portata max	Max Flow	Max Mengenstrom	Débit max	Caudal max
Portata: 2000 l/min.	Flow: 2000 l/min.	Mengenstrom: 2000 l/min.	Débit: 2000 l/min.	Caudal: 2000 l/min.

Fluido
Aria compressa

Fluide
Air comprimé

Fluid
Compressed air

Fluido
Aire comprimido

Fluid
Druckluft

Filettatura	Thread types	Gewinde	Filetage	Roscado
BSPP cilindrica UNI-ISO228 - ISO16030	BSPP parallel UNI-ISO228 - ISO16030	BSPP zylindrisch UNI-ISO228 - ISO16030	BSPP cylindrique UNI-ISO228 - ISO 16030	BSPP cilíndrico UNI-ISO 228 - ISO 16030

Filetti
Filettature da 1/8 a 1/2"

Filets
Filetages de 1/8 à 1/2"

Threads
Threads from 1/8 to 1/2"

Roscas
Roscas de 1/8 a 1/2"

Gewinde
Gewinde von 1/8 bis 1/2"

GK 10

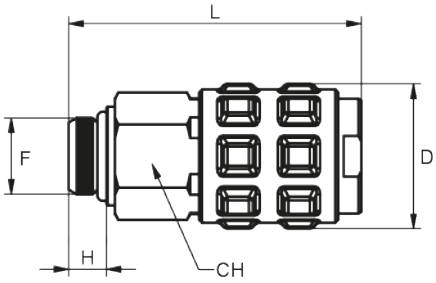

Giunto universale maschio
Universal male quick coupler
Universal Kupplungen
Coupleurs mâle universel
Enchufe macho universal

CODICE/CODE	F"	H	D	L	CH	PEZZI/PIECES
GK100018	G1/8	5,5	25	50,5	19	10
GK100014	G1/4	6,5	25	50,5	19	10
GK100038	G3/8	7,5	25	50,5	20	10
GK100012	G1/2	9	25	53,5	21	10

GK 20

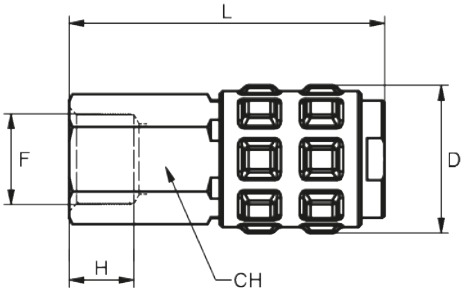

Giunto universale femmina
Universal female quick coupler
Universal Kupplungen
Coupleurs femelle universel
Enchufe hembra universal

CODICE/CODE	F"	H	D	L	CH	PEZZI/PIECES
GK200018	G1/8	9,5	25	50,5	19	10
GK200014	G1/4	11	25	50,5	19	10
GK200038	G3/8	11	25	53,5	19	10
GK200012	G1/2	11	25	55	25	10

GK 30

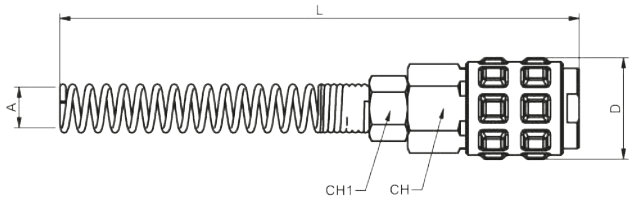

Giunto universale con molla

Universal quick coupler with spring

Universal Kupplungen mit Feder

Coupleurs universel avec ressort

Enchufe universal con muelle

CODICE/CODE	A	D	L	CH	CH1	PEZZI/PIECES
GK300406	04x06	25	129,5	19	12	10
GK300508	05x08	25	130	19	14	10
GK300608	06x08	25	130	19	14	10
GK306510	6,5x10	25	131	19	16	10
GK300810	08x10	25	131	19	16	10
GK300812	08x12	25	142,5	19	19	10
GK301012	10x12	25	143,5	19	19	10

GK 40

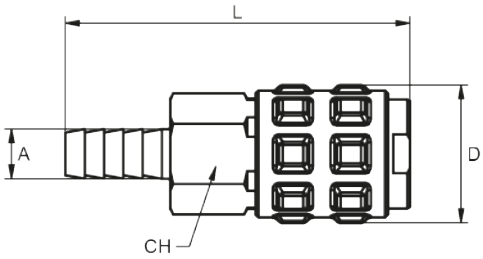

Giunto universale con resca

Universal quick coupler with tail

Universal Kupplungen mit Abschluss

Coupleurs universel barbillon

Enchufe universal con espiga

CODICE/CODE	A	D	L	CH	PEZZI/PIECES
GK400006	6	25	62	19	10
GK400008	8	25	62	19	10
GK400009	9	25	62	19	10
GK400010	10	25	62	19	10
GK400011	11	25	62	19	10
GK400012	12	25	62	19	10

GK 50

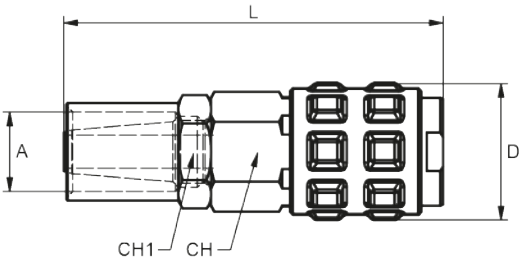

Giunto universale portagomma

Universal quick coupler for rubber tube

Schlauchtulle Universal Kupplungen

Coupleurs universel pour tuyau

Enchufe universal para tubo

CODICE/CODE	A	D	L	CH	CH1	PEZZI/PIECES
GK500610	06X10	25	69,5	19	15	10
GK500612	06X12	25	69,5	19	15	10
GK500614	06X14	25	70	19	17	10
GK500812	08X12	25	70	19	15	10
GK500813	08X13	25	70	19	16	10
GK500815	08X15	25	70	19	18	10
GK500817	08X17	25	71	19	20	10
GK501015	10X15	25	72	19	18	10
GK501017	10X17	25	72	19	20	10
GK501019	10X19	25	76	19	22	10

GS

Giunti universali con sicurezza
Universal couplings with safety
Universal Kupplungen mit Sicherung
Raccords à coiffe universel avec sécurité
Enchufe universal con seguridad

GS10

pag. 139

GS20

pag. 139

Dati tecnici di giunti universali con sicurezza
Universal couplings with safety technical data
Technischen Daten der Universal Kupplungen mit Sicherung
Données techniques des raccords à coiffe universel avec sécurité
Datos técnicos de los enchufe universal con seguridad

Caratteristiche principali
1. Gamma completa 1/4 – 1/2"
2. Filettatura BSPP cilindrica UNI-ISO228
4. Vasta gamma
5. Robustezza meccanica

Main features
1. Full range 1/4 - 1/2"
2. BSPP cylindrical thread UNI-ISO228
4. Wide range
5. Mechanical robustness

Hauptmerkmale
1. Voller Bereich 1/4 - 1/2"
2. BSPP zylindrisches Gewinde UNI-ISO228
4. Breite Palette
5. Mechanische Robustheit

Principales caractéristiques
1. Gamme complète 1/4 - 1/2"
2. Filetage cylindrique BSPP UNI-ISO228
4. Large gamme
5. Robustesse mécanique

Características principales
1. Rango completo 1/4 - 1/2"
2. Rosca cilíndrica BSPP UNI-ISO228
4. Amplia gama
5. Robustez mecánica

Applicazioni
1. Aria Compressa
2. Impianti per automazione pneumatica
3. Gas inerti
4. Vuoto

Applications
1. Compressed Air
2. Systems for pneumatic automation
3. Inert Gases
4. Vacuum

Anwendungen
1. Druckluft
2. Systeme für die pneumatische Automatisierung
3. Inertgase
4. Leer

Applications
1. Air comprimé
2. Installations pour l'automatisation pneumatique
3. Gaz neutres
4. Vide

Aplicaciónes
1. Aire comprimido
2. Instalaciones para automación neumática
3. Gases inertes
4. Vacío

Materiali
Ottone e acciaio

Materials
Brass and steel

Werkstoffen
Messing und Stahl

Matériels
Laiton et acier

Materiales
Latón y acero

Pressione e temperatura	Pressure and Temperature	Druck und Temperatur	Pression et Température	Presión y Temperatura
Pressione: **12 Bar**	Pressure: **12 Bar**	Druck: **12 Bar**	Pression: **12 bar**	Presión: **12 Bar**
Temperatura: **-18°C / +80°C**	Temperature: **0°F / +176°F**	Temperatur: **-18°C / +80°C**	Température: **-18°C / +80°C**	Temperatura: **-18°C / +80°C**

Portata	Flow	Mengenstrom	Débit	Caudal
Portata: 2000 l/min.	Flow: 2000 l/min.	Mengenstrom: 2000 l/min.	Débit: 2000 l/min.	Caudal: 2000 l/min.

Fluido
Aria compressa

Fluide
Air comprimé

Fluid
Compressed air

Fluido
Aire comprimido

Fluid
Druckluft

Filettatura	Thread types	Gewinde	Filetage	Roscado
BSPP cilindrica UNI-ISO228 - ISO16030	BSPP parallel UNI-ISO228 - ISO16030	BSPP zylindrisch UNI-ISO228 - ISO16030	BSPP cylindrique UNI-ISO228 - ISO 16030	BSPP cilíndrico UNI-ISO 228 - ISO 16030

Filetti
Filettature da 1/4 a 1/2"

Filets
Filetages de 1/4 à 1/2"

Threads
Threads from 1/4 to 1/2"

Roscas
Roscas de 1/4 a 1/2"

Gewinde
Gewinde von 1/4 bis 1/2"

GS 10

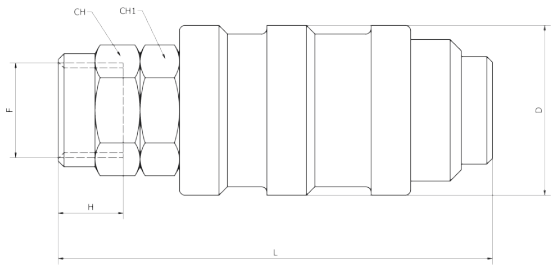

Giunto universale maschio con sicurezza
Universal safety male coupler
Universal Kupplungen mit Sicherung
Coupleurs mâle universel avec sécurité
Enchufe macho universal con seguridad

CODICE/CODE	F"	H	D	L	CH	PEZZI/PIECES
GS100014	G1/4	8,5	30	76	20	1
GS100038	G3/8	9	30	77	20	1
GS100012	G1/2	11	30	79	24	1

GS 20

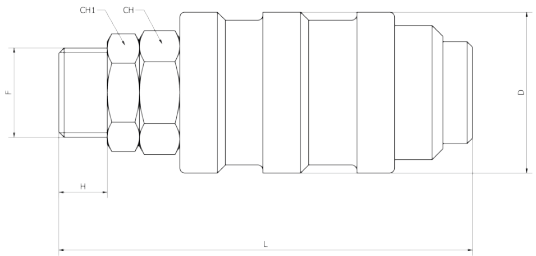

Giunto universale femmina con sicurezza
Universal safety female coupler
Universal Kupplungen mit Sicherung
Coupleurs femelle universel avec sécurité
Enchufe hembra universal con seguridad

CODICE/CODE	F"	H	D	L	CH	PEZZI/PIECES
GS200014	G1/4	15	30	62	20	1
GS200038	G3/8	11,5	30	76,5	20	1
GS200012	G1/2	14	30	79,5	25	1

GN

Giunti ed innesti Italia
Italy couplings and plugs
Kupplungen Italien
Raccords à coiffe Italie
Enchufe Italia

GN60

pag. 141

GN60T

pag. 141

GN60OR

pag. 142

GN70

pag. 142

GN70T

pag. 142

GN80

pag. 142

GN85

pag. 143

GN90

pag. 143

GN95

pag. 143

GN97

pag. 143

Dati tecnici di giunti ed innesti Italia

Italy couplings and plugs technical data
Technischen Daten der Kupplungen Italien
Données techniques des raccords à coiffe Italie
Datos técnicos de los enchufe Italia

Caratteristiche principali

1. Gamma completa 1/8 – 1/2"
2. Filettatura BSPP cilindrica UNI-ISO228
4. Vasta gamma
5. Robustezza meccanica

Main features

1. Full range 1/8 - 1/2"
2. BSPP cylindrical thread UNI-ISO228
4. Wide range
5. Mechanical robustness

Hauptmerkmale

1. Voller Bereich 1/8 - 1/2"
2. BSPP zylindrisches Gewinde UNI-ISO228
4. Breite Palette
5. Mechanische Robustheit

Principales caractéristiques

1. Gamme complète 1/8 - 1/2"
2. Filetage cylindrique BSPP UNI-ISO228
4. Large gamme
5. Robustesse mécanique

Características principales

1. Rango completo 1/8 - 1/2"
2. Rosca cilíndrica BSPP UNI-ISO228
4. Amplia gama
5. Robustez mecánica

Applicazioni

1. Aria Compressa
2. Impianti per automazione pneumatica
3. Gas inerti
4. Vuoto

Applications

1. Compressed Air
2. Systems for pneumatic automation
3. Inert Gases
4. Vacuum

Anwendungen

1. Druckluft
2. Systeme für die pneumatische Automatisierung
3. Inertgase
4. Leer

Applications

1. Air comprimé
2. Installations pour l'automatisation pneumatique
3. Gaz neutres
4. Vide

Aplicaciónes

1. Aire comprimido
2. Instalaciones para automación neumática
3. Gases inertes
4. Vacío

Pressione e temperatura	Pressure and Temperature	Druck und Temperatur	Pression et Température	Presión y Temperatura
Pressione: **12 Bar**	Pressure: **12 Bar**	Druck: **12 Bar**	Pression: **12 bar**	Presión: **12 Bar**
Temperatura: **-18°C / +80°C**	Temperature: **0°F / +176°F**	Temperatur: **-18°C / +80°C**	Température: **-18°C / +80°C**	Temperatura: **-18°C / +80°C**

Portata	Flow	Mengenstrom	Débit	Caudal
Portata: 1600 l/min.	Flow: 1600 l/min.	Mengenstrom: 1600 l/min.	Débit: 1600 l/min.	Caudal: 1600 l/min.

Fluido
Aria compressa

Fluid
Compressed air

Fluid
Druckluft

Fluide
Air comprimé

Fluido
Aire comprimido

Filettatura	Thread types	Gewinde	Filetage	Roscado
BSPP cilindrica UNI-ISO228 - ISO16030	BSPP parallel UNI-ISO228 - ISO16030	BSPP zylindrisch UNI-ISO228 - ISO16030	BSPP cylindrique UNI-ISO228 - ISO 16030	BSPP cilíndrico UNI-ISO 228 - ISO 16030

Filetti
Filettature da 1/8 a 1/2"

Threads
Threads from 1/8 to 1/2"

Gewinde
Gewinde von 1/8 bis 1/2"

Filets
Filetages de 1/8 à 1/2"

Roscas
Roscas de 1/8 a 1/2"

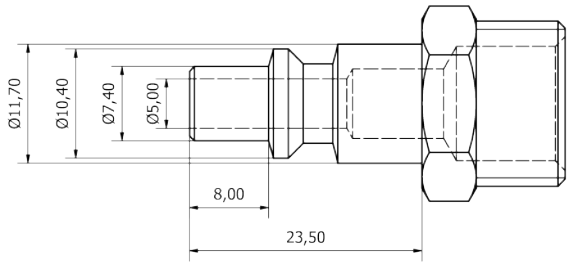

GN 60

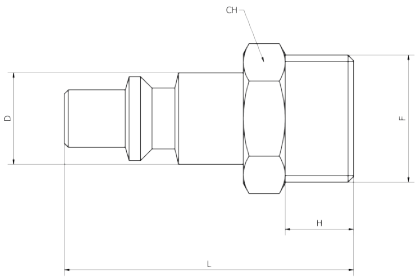

Innesto maschio Italia
Italian male connection
Kupplungen Italien
Embout mâle Italia
Adaptador macho Italia

CODICE/CODE	F"	H	D	L	CH	PEZZI/PIECES
GN600018	G1/8	6,5	12	35	13	10
GN600014	G1/4	8,5	12	38	14	10
GN600038	G3/8	9,5	12	38	17	10
GN600012	G1/2	11	12	40	22	10

GN 60T

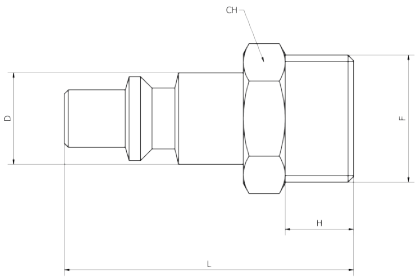

Innesto maschio Italia (acciaio temperato)
Italian male connection (tempered steel)
Kupplungen Italien (Gehärtete Edelstahl)
Embout mâle Italia (acier trempé)
Adaptador macho Italia (acero templado)

CODICE/CODE	F"	H	D	L	CH	PEZZI/PIECES
GN600018T	G1/8	6,5	12	35	13	10
GN600014T	G1/4	8,5	12	38	14	10
GN600038T	G3/8	9,5	12	38	17	10
GN600012T	G1/2	11	12	40	22	10

GN 60OR

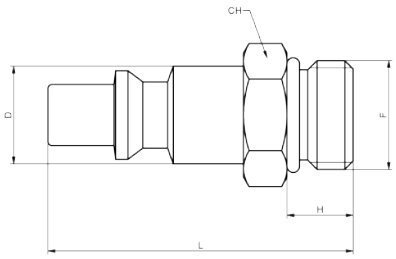

Innesto maschio Italia con O-ring

Italian male connection with O-ring

Kupplungen Italien mit O-Ring

Embout mâle Italia avec O-ring

Adaptador macho Italia con O-ring

CODICE/CODE	F"	H	D	L	CH	PEZZI/PIECES
GN600014OR	G1/4	8	12	37	15	10

GN 70

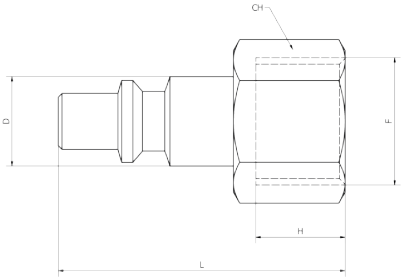

Innesto Italia femmina

Italian female connection

Kupplungen Italien

Embout femelle Italia

Adaptador hembra Italia

CODICE/CODE	F"	H	D	L	CH	PEZZI/PIECES
GN700018	G1/8	8,5	12	29	13	10
GN700014	G1/4	10,5	12	37	15	10
GN700038	G3/8	11,5	12	38,5	19	10
GN700012	G1/2	14,5	12	41	25	10

GN 70T

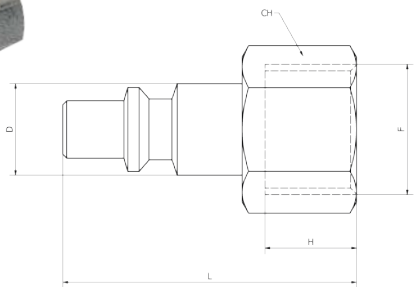

Innesto femmina Italia (acciaio temperato)

Italian female connection (tempered steel)

Kupplungen Italien (Gehärtete Edelstahl)

Embout femelle Italia (acier trempé)

Adaptador hembra Italia (acero templado)

CODICE/CODE	F"	H	D	L	CH	PEZZI/PIECES
GN700014T	G1/4	11	12	37	15	10
GN700038T	G3/8	12	12	38	19	10

GN 80

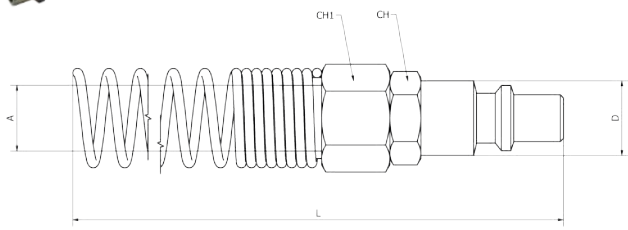

Innesto Italia con molla

Italian spring connection

Kupplungen Italien mit Feder

Embout Italia avec ressort

Adaptador Italia con muelle

CODICE/CODE	A	D	L	CH	CH1	PEZZI/PIECES
GN800406	04x06	12	120	13	12	10
GN800508	05x08	12	124	13	13	10
GN800608	06x08	12	124	13	13	10
GN806510	6,5x10	12	124	13	15	10
GN800810	08x10	12	124	13	15	10
GN800812	08x12	12	126	15	17	10
GN801012	10x12	12	126	15	17	10

GN 85

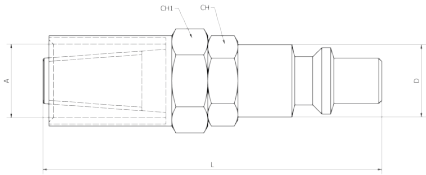

Innesto Italia portagomma

Italian connection for rubber tube

Schlauchtulle Kupplungen Italien

Embout Italia pour tuyau

Adaptador Italia para tubo

CODICE/CODE	A	D	L	CH	CH1	PEZZI/PIECES
GN850610	06x10	12	55,5	13	15	10
GN850612	06x12	12	55,5	13	15	10
GN850613	06x13	12	55,5	13	16	10
GN850614	06x14	12	55,5	13	17	10
GN850812	08x12	12	56,5	13	15	10
GN850813	08x13	12	56,5	13	16	10
GN850815	08x15	12	56,5	13	18	10
GN850817	08x17	12	56,5	13	20	10
GN851015	10x15	12	58	13	18	10
GN851017	10x17	12	58	13	20	10
GN851019	10x19	12	60	13	22	10

GN 90

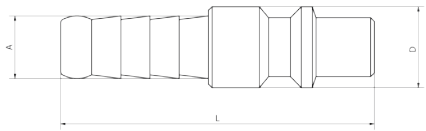

Innesto Italia con resca

Italian connection with tail

Kupplungen Italien mit Abschluss

Embout Italia barbillon

Adaptador Italia con espiga

CODICE/CODE	A	D	L	PEZZI/PIECES
GN900006	6	12	43	10
GN900007	7	12	43	10
GN900008	8	12	45	10
GN900010	10	12	45	10
GN900012	12	12	48	10

GN 95

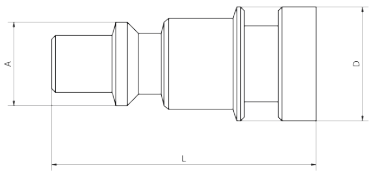

Innesto Italia baionetta

Italian bayonet connection

Kupplungen Italien mit Bajonett

Embout Italia baïonnette

Adaptador Italia bayoneta

CODICE/CODE	A	D	L	PEZZI/PIECES
GN950000	10,5	15	35	10

GN 97

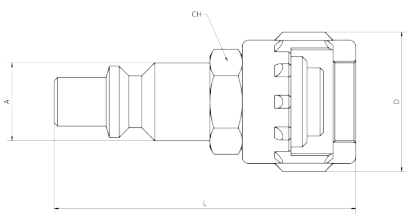

Innesto Italia con dado fresato

Italian connection with milled nut

Kupplungen Italien mit Mutter

Embout Italia avec écrou fraise

Adaptador Italia con tuerca fresada

CODICE/CODE	A	D	L	CH	PEZZI/PIECES
GN970000	12	21,5	46	14	10

GD

Giunti ed innesti Germania
Germany couplings and plugs
Kupplungen Deutschland
Raccords à coiffe Allemagne
Enchufe Alemania

GD60

pag. 145

GD60T

pag. 145

GD70

pag. 146

GD80

pag. 146

GD85

pag. 146

GD90

pag. 146

GD95

pag. 147

GD97

pag. 147

Dati tecnici di giunti ed innesti Germania
Germany couplings and plugs technical data
Technischen Daten der Kupplungen Deutschland
Données techniques des raccords à coiffe Allemagne
Datos técnicos de los enchufe Alemania

Caratteristiche principali
1. Gamma completa 1/8 – 1/2"
2. Filettatura BSPP cilindrica UNI-ISO228
4. Vasta gamma
5. Robustezza meccanica

Main features
1. Full range 1/8 - 1/2"
2. BSPP cylindrical thread UNI-ISO228
4. Wide range
5. Mechanical robustness

Hauptmerkmale
1. Voller Bereich 1/8 - 1/2"
2. BSPP zylindrisches Gewinde UNI-ISO228
4. Breite Palette
5. Mechanische Robustheit

Principales caractéristiques
1. Gamme complète 1/8 - 1/2"
2. Filetage cylindrique BSPP UNI-ISO228
4. Large gamme
5. Robustesse mécanique

Características principales
1. Rango completo 1/8 - 1/2"
2. Rosca cilíndrica BSPP UNI-ISO228
4. Amplia gama
5. Robustez mecánica

Applicazioni
1. Aria Compressa
2. Impianti per automazione pneumatica
3. Gas inerti
4. Vuoto

Applications
1. Compressed Air
2. Systems for pneumatic automation
3. Inert Gases
4. Vacuum

Anwendungen
1. Druckluft
2. Systeme für die pneumatische Automatisierung
3. Inertgase
4. Leer

Applications
1. Air comprimé
2. Installations pour l'automatisation pneumatique
3. Gaz neutres
4. Vide

Aplicaciónes
1. Aire comprimido
2. Instalaciones para automación neumática
3. Gases inertes
4. Vacío

Pressione e temperatura	Pressure and Temperature	Druck und Temperatur	Pression et Température	Presión y Temperatura
Pressione: **12 Bar**	Pressure: **12 Bar**	Druck: **12 Bar**	Pression: **12 bar**	Presión: **12 Bar**
Temperatura: **-18°C / +80°C**	Temperature: **0°F / +176°F**	Temperatur: **-18°C / +80°C**	Température: **-18°C / +80°C**	Temperatura: **-18°C / +80°C**

Portata	Flow	Mengenstrom	Débit	Caudal
Portata: 1600 l/min.	Flow: 1600 l/min.	Mengenstrom: 1600 l/min.	Débit: 1600 l/min.	Caudal: 1600 l/min.

Fluido
Aria compressa

Fluide
Air comprimé

Fluid
Compressed air

Fluido
Aire comprimido

Fluid
Druckluft

Filettatura	Thread types	Gewinde	Filetage	Roscado
BSPP cilindrica UNI-ISO228 - ISO16030	BSPP parallel UNI-ISO228 - ISO16030	BSPP zylindrisch UNI-ISO228 - ISO16030	BSPP cylindrique UNI-ISO228 - ISO 16030	BSPP cilíndrico UNI-ISO 228 - ISO 16030

Filetti
Filettature da 1/4 a 1/2"

Filets
Filetages de 1/4 à 1/2"

Threads
Threads from 1/4 to 1/2"

Roscas
Roscas de 1/4 a 1/2"

Gewinde
Gewinde von 1/4 bis 1/2"

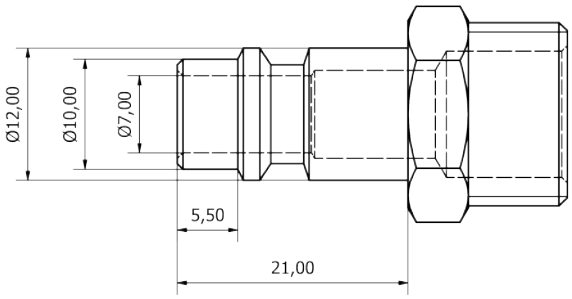

GD 60

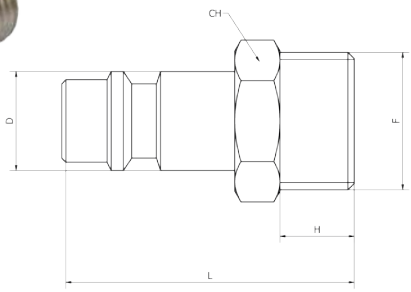

Innesto maschio Germania
German male connection
Kupplungen Deutschland
Embout mâle Allemagne
Adaptador macho Alemania

CODICE/CODE	F"	H	D	L	CH	PEZZI/PIECES
GD600014	G1/4	8,5	12	35	14	10
GD600038	G3/8	9	12	35,5	17	10
GD600012	G1/2	11	12	38	22	10

GD 60T

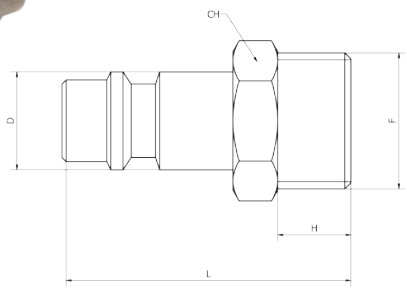

Innesto maschio Germania (acciaio temperato)
German male connection (tempered steel)
Kupplungen Deutschland (Gehärtete Edelstahl)
Embout mâle Allemagne (acier trempé)
Adaptador macho Alemania (acero templado)

CODICE/CODE	F"	H	D	L	CH	PEZZI/PIECES
GD600014T	G1/4	8,5	12	35	14	10
GD600038T	G3/8	9	12	35,5	17	10

GD 70

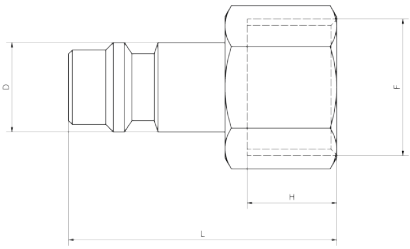

Innesto Germania femmina

German female connection

Kupplungen Deutschland

Embout femelle Allemagne

Adaptador hembra Alemania

CODICE/CODE	F"	H	D	L	CH	PEZZI/PIECES
GD700014	G1/4	11	12	34,5	15	10
GD700038	G3/8	12	12	36	19	10
GD700012	G1/2	14,5	12	39	25	10

GD 80

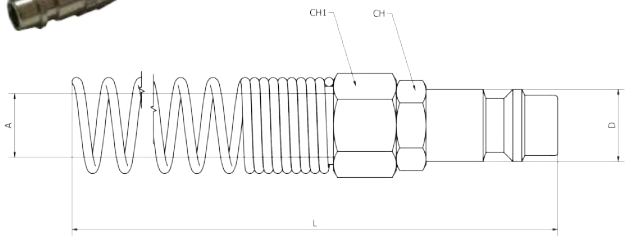

Innesto Germania con molla

German spring connection

Kupplungen Deutschland mit Feder

Embout Allemagne avec ressort

Adaptador Alemania con muelle

CODICE/CODE	A	D	L	CH	CH1	PEZZI/PIECES
GD800406	04x06	12	111	13	12	10
GD800508	05x08	12	122	13	13	10
GD800608	06x08	12	121	13	13	10
GD806510	6,5x10	12	122,5	13	15	10
GD800810	08x10	12	120,5	15	13	10
GD800812	08x12	12	122	17	15	10
GD801012	10x12	12	123,5	17	15	10

GD 85

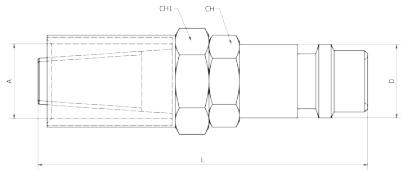

Innesto Germania portagomma

German connection for rubber tube

Schlauchtulle Kupplungen Deutschland

Embout Allemagne pour tuyau

Adaptador Alemania para tubo

CODICE/CODE	A	D	L	CH	CH1	PEZZI/PIECES
GD850610	06x10	12	53	13	15	10
GD850612	06x12	12	53	13	15	10
GD850614	06x14	12	53	13	17	10
GD850812	08x12	12	54	13	15	10
GD850813	08x13	12	54	13	16	10
GD850817	08x17	12	54	13	20	10
GD851019	10x19	12	58	13	22	10

GD 90

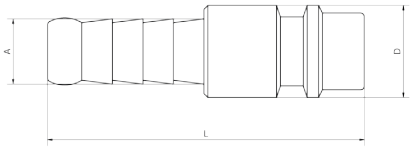

Innesto Germania con resca

German connection with tail

Kupplungen Deutschland mit Abschluss

Embout Allemagne barbillon

Adaptador Alemania con espiga

CODICE/CODE	A	D	L	PEZZI/PIECES
GD900006	6,5	12	39,5	10
GD900007	7,5	12	41,5	10
GD900008	8,5	12	41,5	10
GD900009	9,5	12	41,5	10
GD900010	11	12	41,5	10
GD900012	12	12	42,5	10
GD900013	13,5	12	46,5	10

GD 95

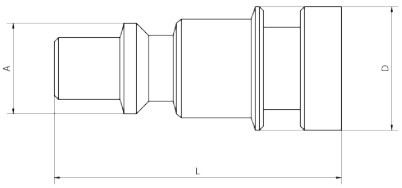

Innesto Germania baionetta
German bayonet connection
Kupplungen Deutschland mit Bajonett
Embout Allemagne baïonnette
Adaptador Alemania bayoneta

CODICE/CODE	A	D	L	PEZZI/PIECES
GD950000	12	15	32,5	10

GD 97

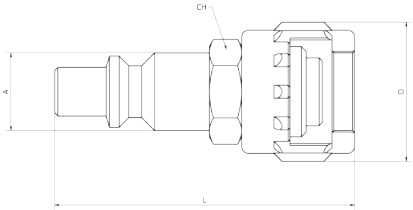

Innesto Germania con dado fresato
German connection with milled nut
Kupplungen Deutschland mit Mutter
Embout Allemagne avec écrou fraise
Adaptador Alemania con tuerca fresada

CODICE/CODE	A	D	L	CH	PEZZI/PIECES
GD970000	12	20	43	14	10

GA

Innesti America
America connections
Kupplungen America
Raccords à coiffe Amérique
Enchufe América

GA60

pag. 149

GA70

pag. 149

GA85

pag. 149

GA90

pag. 149

Dati tecnici di innesti America
America connections technical data
Technischen Daten der Kupplungen America
Données techniques des raccords à coiffe Amérique
Datos técnicos de los enchufe América

Caratteristiche principali
1. Gamma completa 1/4 – 1/2”
2. Filettatura BSPP cilindrica UNI-ISO228
4. Vasta gamma
5. Robustezza meccanica

Principales caractéristiques
1. Gamme complète 1/4 - 1/2”
2. Filetage cylindrique BSPP UNI-ISO228
4. Large gamme
5. Robustesse mécanique

Main features
1. Full range 1/4 - 1/2”
2. BSPP cylindrical thread UNI-ISO228
4. Wide range
5. Mechanical robustness

Características principales
1. Rango completo 1/4 - 1/2”
2. Rosca cilíndrica BSPP UNI-ISO228
4. Amplia gama
5. Robustez mecánica

Hauptmerkmale
1. Voller Bereich 1/4 - 1/2”
2. BSPP zylindrisches Gewinde UNI-ISO228
4. Breite Palette
5. Mechanische Robustheit

Applicazioni

1. Aria Compressa
2. Impianti per automazione pneumatica
3. Gas inerti
4. Vuoto

Applications

1. Compressed Air
2. Systems for pneumatic automation
3. Inert Gases
4. Vacuum

Anwendungen

1. Druckluft
2. Systeme für die pneumatische Automatisierung
3. Inertgase
4. Leer

Applications

1. Air comprimé
2. Installations pour l'automatisation pneumatique
3. Gaz neutres
4. Vide

Aplicaciónes

1. Aire comprimido
2. Instalaciones para automación neumática
3. Gases inertes
4. Vacío

Pressione e temperatura	Pressure and Temperature	Druck und Temperatur	Pression et Température	Presión y Temperatura
Pressione: **12 Bar**	Pressure: **12 Bar**	Druck: **12 Bar**	Pression: **12 bar**	Presión: **12 Bar**
Temperatura: **-18°C / +80°C**	Temperature: **0°F / +176°F**	Temperatur: **-18°C / +80°C**	Température: **-18°C / +80°C**	Temperatura: **-18°C / +80°C**

Portata	Flow	Mengenstrom	Débit	Caudal
Portata: 1600 l/min.	Flow: 1600 l/min.	Mengenstrom: 1600 l/min.	Débit: 1600 l/min.	Caudal: 1600 l/min.

Fluido

Aria compressa

Fluid

Compressed air

Fluid

Druckluft

Fluide

Air comprimé

Fluido

Aire comprimido

Filettatura	Thread types	Gewinde	Filetage	Roscado
BSPP cilindrica UNI-ISO228 - ISO16030	BSPP parallel UNI-ISO228 - ISO16030	BSPP zylindrisch UNI-ISO228 - ISO16030	BSPP cylindrique UNI-ISO228 - ISO 16030	BSPP cilíndrico UNI-ISO 228 - ISO 16030

Filetti

Filettature da 1/4 a 1/2"

Threads

Threads from 1/4 to 1/2"

Gewinde

Gewinde von 1/4 bis 1/2"

Filets

Filetages de 1/4 à 1/2"

Roscas

Roscas de 1/4 a 1/2"

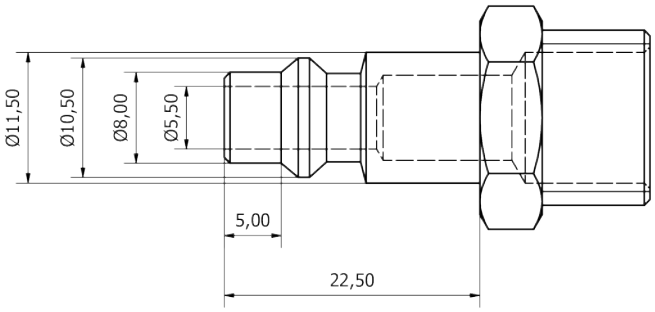

GA 60

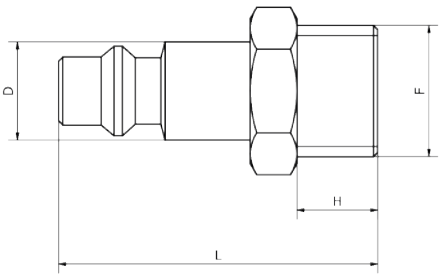

Innesto America maschio

America male connection

Kupplungen America

Embout mâle Amérique

Adaptador macho América

CODICE/CODE	F"	H	D	L	CH	PEZZI/PIECES
GA600014	G1/4	8,5	11,7	37	14	10
GA600038	G3/8	9	11,7	37,5	17	10
GA600012	G1/2	11	11,7	40	22	10

GA 70

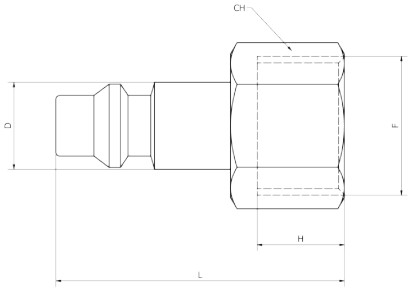

Innesto America femmina

America female connection

Kupplungen America

Embout femelle Amérique

Adaptador hembra América

CODICE/CODE	F"	H	D	L	CH	PEZZI/PIECES
GA700014	G1/4	10,5	11,5	36,5	15	10
GA700038	G3/8	12	12	38	19	10

GA 85

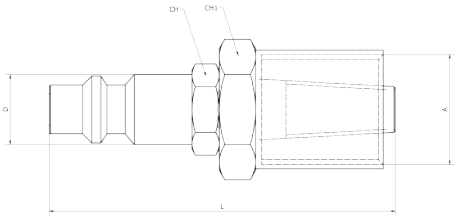

Innesto America portagomma

America connection for rubber tube

Schlauchtulle Kupplungen America

Embout Amérique pour tuyau

Adaptador América para tubo

CODICE/CODE	A	D	L	CH	CH1	PEZZI/PIECES
GA850614	6x14	11,7	55	13	17	10
GA850817	8x17	11,7	56,5	20	13	10
GA851019	10x19	11,7				10

GA 90

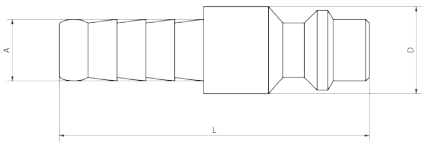

Innesto America con resca

America connection with tail

Kupplungen America mit Abschluss

Embout Amérique barbillon

Adaptador América con espiga

CODICE/CODE	A	D	L	PEZZI/PIECES
GA900006	6	12	43	10
GA900008	8	12	43	10
GA900010	10	12	43	10

GG

Giunti ed innesti giganti Italia
Italy giant couplings and plugs
Riesenkupplungen Italien
Raccords à coiffe géantes Italie
Enchufe gigantes Italia

GG10

pag. 151

GG20

pag. 152

GG50

pag. 152

GG60

pag. 152

GG85

pag. 152

GG90

pag. 153

GG92

pag. 153

GG95

pag. 153

GG96

pag. 153

GG97

pag. 154

GG98

pag. 154

Dati tecnici di giunti ed innesti giganti Italia

Italy giant couplings and plugs technical data
Technischen Daten der Riesenkupplungen Italien
Données techniques des raccords à coiffe géantes Italie
Datos técnicos de los enchufe gigantes Italia

Caratteristiche principali

1. Gamma completa 3/8 – 1/2"
2. Filettatura BSPP cilindrica UNI-ISO228
4. Vasta gamma
5. Robustezza meccanica

Main features

1. Full range 3/8 - 1/2"
2. BSPP cylindrical thread UNI-ISO228
4. Wide range
5. Mechanical robustness

Hauptmerkmale

1. Voller Bereich 3/8 - 1/2"
2. BSPP zylindrisches Gewinde UNI-ISO228
4. Breite Palette
5. Mechanische Robustheit

Principales caractéristiques

1. Gamme complète 3/8 - 1/2"
2. Filetage cylindrique BSPP UNI-ISO228
4. Large gamme
5. Robustesse mécanique

Características principales

1. Rango completo 3/8 - 1/2"
2. Rosca cilíndrica BSPP UNI-ISO228
4. Amplia gama
5. Robustez mecánica

Applicazioni

1. Aria Compressa
2. Impianti per automazione pneumatica
3. Gas inerti
4. Vuoto

Applications

1. Compressed Air
2. Systems for pneumatic automation
3. Inert Gases
4. Vacuum

Anwendungen

1. Druckluft
2. Systeme für die pneumatische Automatisierung
3. Inertgase
4. Leer

Applications

1. Air comprimé
2. Installations pour l'automatisation pneumatique
3. Gaz neutres
4. Vide

Aplicaciónes

1. Aire comprimido
2. Instalaciones para automación neumática
3. Gases inertes
4. Vacío

Pressione e temperatura	Pressure and Temperature	Druck und Temperatur	Pression et Température	Presión y Temperatura
Pressione: **12 Bar**	Pressure: **12 Bar**	Druck: **12 Bar**	Pression: **12 bar**	Presión: **12 Bar**
Temperatura: **-18°C / +80°C**	Temperature: **0°F / +176°F**	Temperatur: **-18°C / +80°C**	Température: **-18°C / +80°C**	Temperatura: **-18°C / +80°C**

Portata	Flow	Mengenstrom	Débit	Caudal
Portata: 1600 l/min.	Flow: 1600 l/min.	Mengenstrom: 1600 l/min.	Débit: 1600 l/min.	Caudal: 1600 l/min.

Fluido
Aria compressa

Fluid
Compressed air

Fluid
Druckluft

Fluide
Air comprimé

Fluido
Aire comprimido

Filettatura	Thread types	Gewinde	Filetage	Roscado
BSPP cilindrica UNI-ISO228 - ISO16030	BSPP parallel UNI-ISO228 - ISO16030	BSPP zylindrisch UNI-ISO228 - ISO16030	BSPP cylindrique UNI-ISO228 - ISO 16030	BSPP cilíndrico UNI-ISO 228 - ISO 16030

Filetti
Filettature da 3/8 a 1/2"

Threads
Threads from 3/8 to 1/2"

Gewinde
Gewinde von 3/8 bis 1/2"

Filets
Filetages de 3/8 à 1/2"

Roscas
Roscas de 3/8 a 1/2"

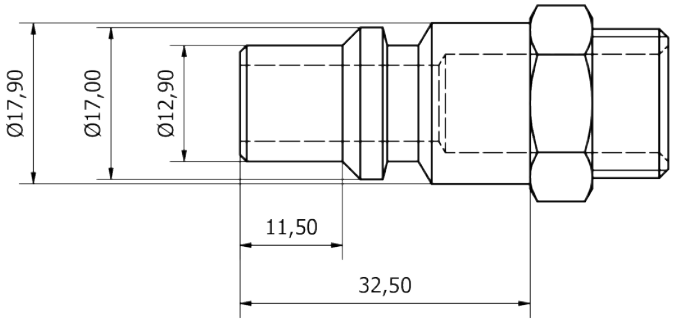

GG 10

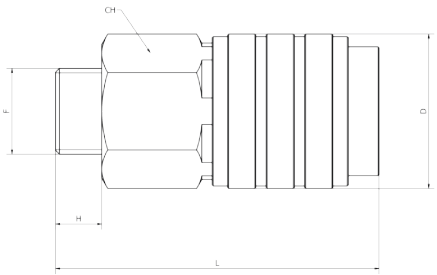

Giunto gigante maschio
Giant male quick coupler
Riesenkupplungen
Coupleurs mâle géant
Enchufe macho gigante

CODICE/CODE	F"	H	D	L	CH	PEZZI/PIECES
GG100038	G3/8	9	30	63	26	5
GG100012	G1/2	11	30	65	26	5

GG 20

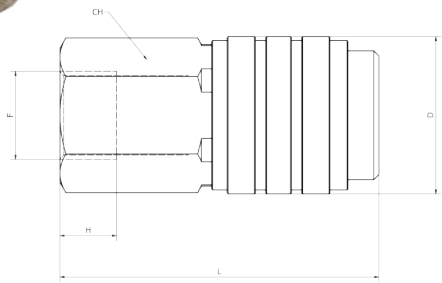

Giunto gigante femmina

Giant female quick coupler

Riesenkupplungen

Coupleurs femelle géant

Enchufe hembra gigante

CODICE/CODE	F"	H	D	L	CH	PEZZI/PIECES
GG200038	G3/8	10,5	30	62,5	26	5
GG200012	G1/2	12,5	30	65	26	5

GG 50

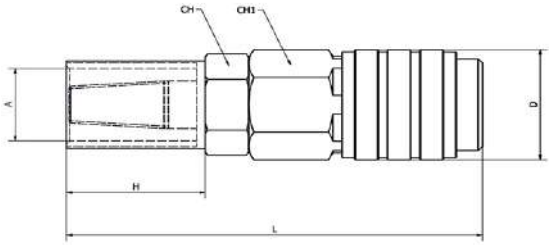

Giunto gigante portagomma

Giant quick coupler for rubber hose

Schlauchtulle Riesenkupplungen

Coupleurs géant pour tuyau

Enchufe gigante para tubo

CODICE/CODE	A	D	L	CH	CH1	PEZZI/PIECES
GG501019	10x19	30	96	24	26	5
GG501021	10x21	30	97	25	26	5
GG501023	10x23	30	97	26	27	5
GG501319	13x19	30	97,5	24	26	5
GG501320	13x20	30	97,5	25	26	5
GG501321	13x21	30	97,5	25	26	5
GG501322	13x22	30	97,5	25	26	5
GG501323	13x23	30	97,5	27	26	5
GG501324	13x24	30	97,5	30	26	5
GG501325	13x25	30	97,5	30	26	5

GG 60

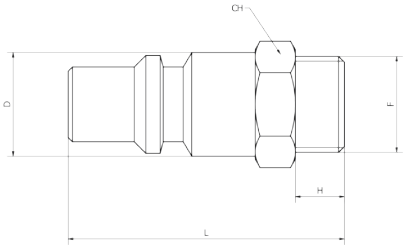

Innesto maschio gigante

Giant male connection

Riesenkupplungen

Embout mâle géant

Adaptador macho gigante

CODICE/CODE	F"	H	D	L	CH	PEZZI/PIECES
GG600038	G3/8	9	18	48	19	10
GG600012	G1/2	11	18	49	22	10

GG 85

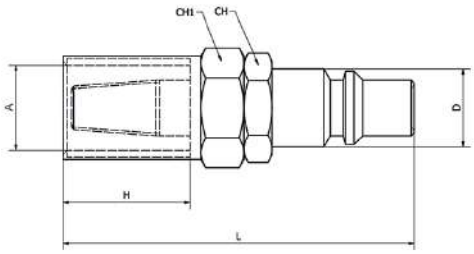

Innesto portagomma gigante

Giant quick plug for rubber tube

Schlauchtulle Riesenkupplungen

Embout géant pour tuyau

Adaptador gigante para tubo

CODICE/CODE	A	D	L	CH	CH1	PEZZI/PIECES
GG851019	10x19	18	81	22	24	5
GG851023	10x23	18	81	22	27	5
GG851319	13x19	18	82,5	22	24	5
GG851320	13x20	18	82,5	22	25	5
GG851321	13x21	18	82,5	22	25	5
GG851322	13x22	18	82,5	22	26	5
GG851323	13x23	18	82,5	22	27	5
GG851324	13x24	18	82,5	22	30	5
GG851325	13x25	18	82,5	22	30	5

GG 90

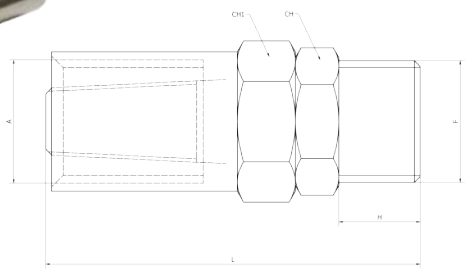

Portagomma maschio gigante

Giant male joint for rubber tube

Riesenschaluchtulle

Douille annelée, mâle, géant

Espiga macho gigante

CODICE/CODE	F"	H	A	L	CH	CH1	PEZZI/PIECES
GG901319	G1/2	13,5	13x19	64,5	22	24	5
GG901320	G1/2	13,5	13x20	64,5	22	25	5
GG901321	G1/2	13,5	13x21	64,5	22	25	5
GG901323	G1/2	13,5	13x23	64,5	22	27	5
GG901324	G1/2	13,5	13x24	64,5	22	30	5
GG901325	G1/2	13,5	13x25	64,5	22	30	5

GG 92

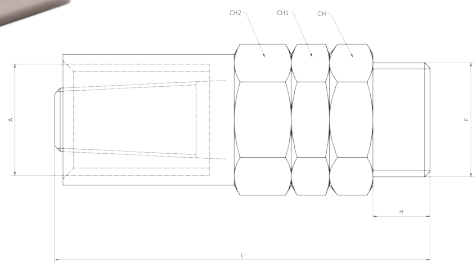

Portagomma maschio girevole gigante

Rotating giant male joint for rubber tube

Riesenschaluchtulle

Douille annelée, orientable, géant

Espiga macho, orientable, gigante

CODICE/CODE	F"	H	A	L	CH	CH1	CH2	PEZZI/PIECES
GG921019	G1/2	10	10x19	69	24	24	24	5
GG921319	G1/2	10	13x19	69	24	24	24	5
GG921320	G1/2	10	13x20	69	24	24	25	5
GG921321	G1/2	10	13x21	69	24	24	25	5
GG921323	G1/2	10	13x23	69	24	24	27	5
GG921324	G1/2	10	13x24	69	24	24	30	5
GG921325	G1/2	10	13x25	69	24	24	30	5

GG 95

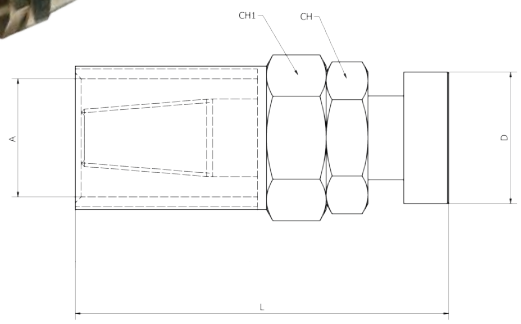

Baionetta e portagomma gigante

Giant bayonet and rubber tube joint

Bajonett und Schlauchtulle

Baïonnette pour tuyau gèant

Bayoneta para tubo gigante

CODICE/CODE	A	D	L	CH	CH1	PEZZI/PIECES
GG951019	10x19	22	64	22	24	5
GG951319	13x19	22	64	22	24	5
GG951320	13x20	22	64	22	25	5
GG951321	13x21	22	64	22	25	5
GG951323	13x23	22	64	22	27	5
GG951324	13x24	22	64	22	30	5
GG951325	13x25	22	64	22	30	5

GG 96

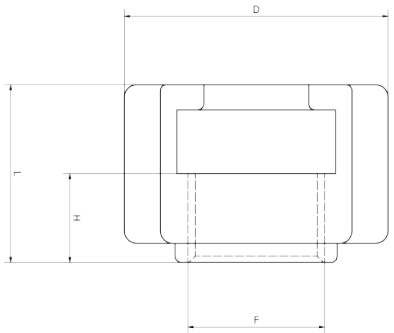

Dado fresato gigante

Giant milled nut

Riesenmutter

Écrou fraise géant

Tuerca fresada gigante

CODICE/CODE	F"	H	D	L	PEZZI/PIECES
GG960012	G1/2	14	42	28	5

GG 97

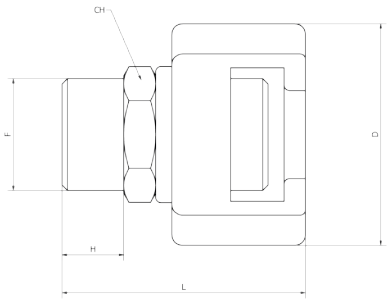

Dado fresato maschio gigante
Giant male milled nut
Riesenmutter
Écrou fraise mâle géant
Tuerca fresada macho gigante

CODICE/CODE	F"	H	D	L	CH	PEZZI/PIECES
GG970038	G3/8	10	42	43	22	10
GG970012	G1/2	12	42	45,5	22	10

GG 98

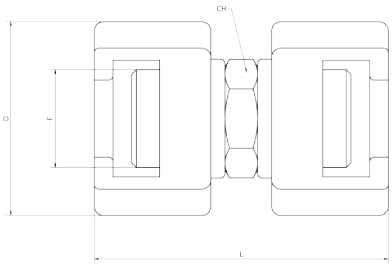

Unione dadi fresati giganti
Giant linear joint nuts milled
Riesenmuttergruppe
Union ècrou fraise géant
Unión tuerca fresada gigante

CODICE/CODE	F"	D	L	CH	PEZZI/PIECES
GG980012	G1/2	41,5	63	22	10

GM

Giunti ed innesti automatici serie mini
Mini couplings and plugs
Schnellkupplungen Serie mini
Raccords à coiffe mini série automatique
Enchufe mini serie automática

GM10

pag. 156

GM20

pag. 156

GM30

pag. 156

GM45

pag. 157

GM50

pag. 157

GM60

pag. 157

GM70

pag. 157

GM80

pag. 158

GM90

pag. 158

GM95

pag. 158

Dati tecnici di giunti ed innesti automatici serie mini

Mini couplings and plugs technical data

Technischen Daten der Schnellkupplungen Serie mini

Données techniques des Raccords à coiffe mini série automatique

Datos técnicos de los enchufe mini serie automática

Caratteristiche principali

1. Gamma completa 1/8 – 1/4"
2. Filettatura BSPP cilindrica UNI-ISO228
4. Vasta gamma
5. Robustezza meccanica

Main features

1. Full range 1/8 - 1/4"
2. BSPP cylindrical thread UNI-ISO228
4. Wide range
5. Mechanical robustness

Hauptmerkmale

1. Voller Bereich 1/8 - 1/4"
2. BSPP zylindrisches Gewinde UNI-ISO228
4. Breite Palette
5. Mechanische Robustheit

Principales caractéristiques

1. Gamme complète 1/8 - 1/4"
2. Filetage cylindrique BSPP UNI-ISO228
4. Large gamme
5. Robustesse mécanique

Características principales

1. Rango completo 1/8 - 1/4"
2. Rosca cilíndrica BSPP UNI-ISO228
4. Amplia gama
5. Robustez mecánica

Applicazioni

1. Aria Compressa
2. Impianti per automazione pneumatica
3. Gas inerti
4. Vuoto

Applications

1. Compressed Air
2. Systems for pneumatic automation
3. Inert Gases
4. Vacuum

Anwendungen

1. Druckluft
2. Systeme für die pneumatische Automatisierung
3. Inertgase
4. Leer

Applications

1. Air comprimé
2. Installations pour l'automatisation pneumatique
3. Gaz neutres
4. Vide

Aplicaciónes

1. Aire comprimido
2. Instalaciones para automación neumática
3. Gases inertes
4. Vacío

Pressione e temperatura	Pressure and Temperature	Druck und Temperatur	Pression et Température	Presión y Temperatura
Pressione: **12 Bar**	Pressure: **12 Bar**	Druck: **12 Bar**	Pression: **12 bar**	Presión: **12 Bar**
Temperatura: **-18°C / +80°C**	Temperature: **0°F / +176°F**	Temperatur: **-18°C / +80°C**	Température: **-18°C / +80°C**	Temperatura: **-18°C / +80°C**

Portata	Flow	Mengenstrom	Débit	Caudal
Portata: 1100 l/min.	Flow: 1100 l/min.	Mengenstrom: 1100 l/min.	Débit: 1100 l/min.	Caudal: 1100 l/min.

Fluido

Aria compressa

Fluid

Compressed air

Fluid

Druckluft

Fluide

Air comprimé

Fluido

Aire comprimido

Filettatura	Thread types	Gewinde	Filetage	Roscado
BSPP cilindrica UNI-ISO228 - ISO16030	BSPP parallel UNI-ISO228 - ISO16030	BSPP zylindrisch UNI-ISO228 - ISO16030	BSPP cylindrique UNI-ISO228 - ISO 16030	BSPP cilíndrico UNI-ISO 228 - ISO 16030

Filetti

Filettature da 1/8 a 1/4"

Threads

Threads from 1/8 to 1/4"

Gewinde

Gewinde von 1/8 bis 1/4"

Filets

Filetages de 1/8 à 1/4"

Roscas

Roscas de 1/8 a 1/4"

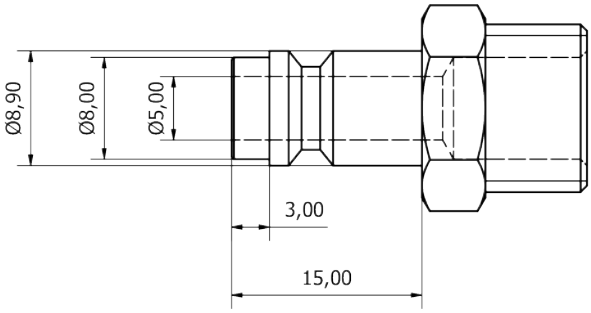

GM 10

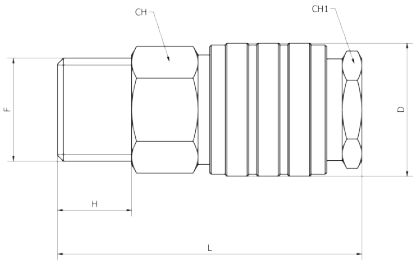

Giunto mini maschio
Mini male quick coupler
Schnellkupplungen mini
Coupleurs mâle mini
Enchufe macho mini

CODICE/CODE	F"	H	D	L	CH	CH1	PEZZI/PIECES
GM100018	G1/8	6,5	17	37	14	13	10
GM100014	G1/4	8	17	39	14	13	10

GM 20

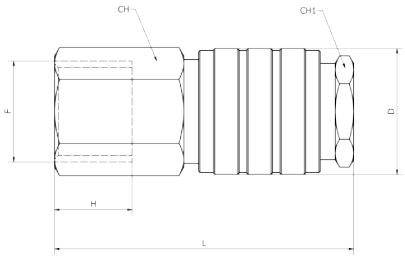

Giunto mini femmina
Mini female quick coupler
Schnellkupplungen mini
Coupleurs femelle mini
Enchufe hembra mini

CODICE/CODE	F"	H	D	L	CH	CH1	PEZZI/PIECES
GM200018	G1/8	9	17	39	14	13	10
GM200014	G1/4	10,5	17	41	15	13	10

GM 30

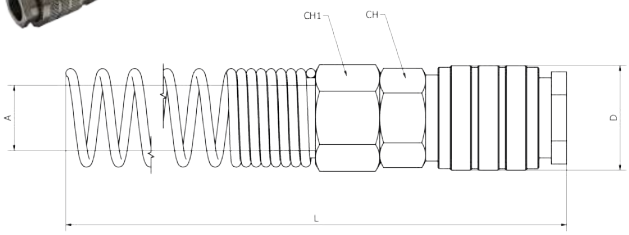

Giunto mini con molla
Mini coupler with spring
Schnellkupplungen Mini mit Feder
Coupleurs mini avec ressort
Enchufe mini con muelle

CODICE/CODE	A	D	L	CH	CH1	PEZZI/PIECES
GM300064	04x06	17	120	14	12	10
GM300086	06x08	17	126	14	13	10
GM300108	08x10	17	127	14	15	10

GM 45

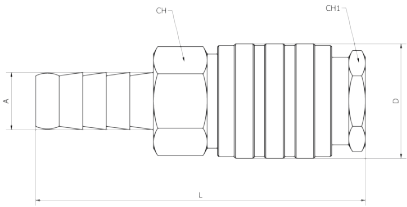

Giunto mini con resca

Mini coupler with tail

Schnellkupplungen Mini mit Abschluss

Coupleurs mini barbillon

Enchufe mini con espiga

CODICE/CODE	A	D	L	CH	CH1	PEZZI/PIECES
GM450006	6	17	48	14	13	10
GM450008	8	17	49	14	13	10

GM 50

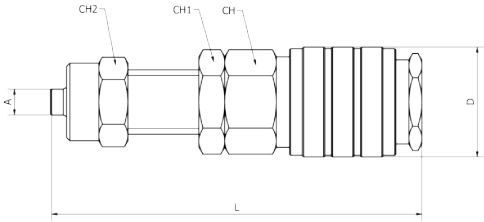

Giunto mini a calzamento passaparete

Mini bulkhead coupler with quick fitting

Schnellkupplungen Mini

Coupleurs mâle mini, coiffe, traversée de cloison

Enchufe macho mini rápido, pasatabiques

CODICE/CODE	A	D	L	CH	CH1	CH2	PEZZI/PIECES
GM500064	04x06	17	57,5	14	14	12	10
GM500086	06x08	17	59,5	17	17	14	10

GM 60

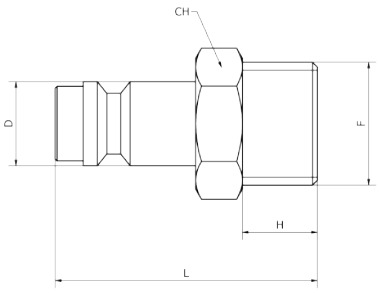

Innesto mini maschio

Mini male connection

Kupplungen mini

Embout mâle mini

Adaptador macho mini

CODICE/CODE	F"	H	D	L	CH	PEZZI/PIECES
GM600018	G1/8	6,5	9	26,5	12	10
GM600014	G1/4	8	9	28	14	10

GM 70

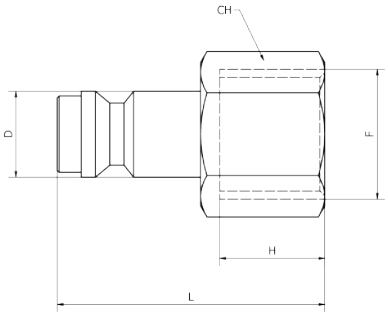

Innesto mini femmina

Mini female connection

Kupplungen mini

Embout femelle mini

Adaptador hembra mini

CODICE/CODE	F"	H	D	L	CH	PEZZI/PIECES
GM700018	G1/8	8,5	9	26	12	10
GM700014	G1/4	10,5	9	28	15	10

GM 80

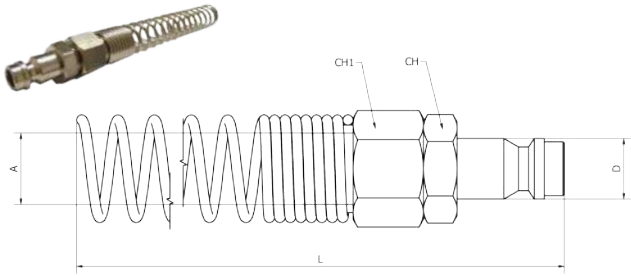

Innesto mini con molla

Mini connection with spring

Kupplungen Mini mit Feder

Coupleurs mini avec ressort

Enchufe mini con muelle

CODICE/CODE	A	D	L	CH	CH1	PEZZI/PIECES
GM800064	04x06	9	104,5	12	12	10
GM800086	06x08	9	114,5	12	13	10
GM800108	08x10	9	116	14	15	10

GM 90

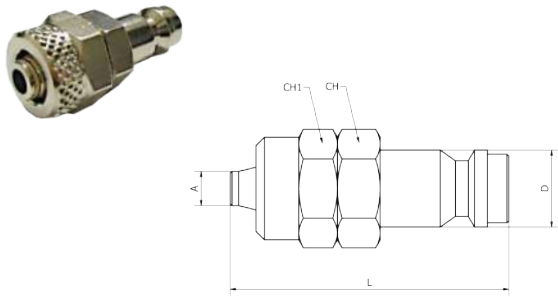

Innesto mini a calzamento

Mini connection with quick fitting

Kupplungen Mini

Embout mini coiffe

Adaptador mini rápido

CODICE/CODE	A	D	L	CH	CH1	PEZZI/PIECES
GM900064	04x06	9	32,5	12	12	10
GM900086	06x08	9	34,5	12	14	10
GM900108	08x10	9	35	14	15	10

GM 95

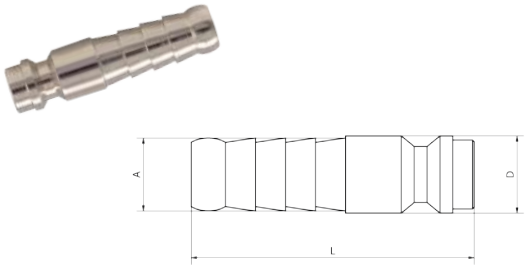

Innesto mini con resca

Mini connection with tail

Schnellkupplungen Mini mit Abschluss

Embout mini barbillon

Adaptador mini con espiga

CODICE/CODE	A	D	L	PEZZI/PIECES
GM950006	6	9	33	10
GM950008	8	9	33	10

GJ

Giunti ed innesti Japan
Japan couplings and plugs
Kupplungen Japan
Raccords à coiffe Japan
Enchufe Japan

GJ10	GJ20	GJ40	GJ60	GJ70	GJ90
pag. 160	pag. 160	pag. 161	pag. 161	pag. 161	pag. 161

Dati tecnici di giunti ed innesti Japan
Japan couplings and plugs technical data
Technischen Daten der Kupplungen Japan
Données techniques des raccords à coiffe Japan
Datos técnicos de los enchufe Japan

Caratteristiche principali
1. Gamma completa 1/4 – 1/2”
2. Filettatura BSPP cilindrica UNI-ISO228
4. Vasta gamma
5. Robustezza meccanica

Main features
1. Full range 1/4 - 1/2”
2. BSPP cylindrical thread UNI-ISO228
4. Wide range
5. Mechanical robustness

Hauptmerkmale
1. Voller Bereich 1/4 - 1/2”
2. BSPP zylindrisches Gewinde UNI-ISO228
4. Breite Palette
5. Mechanische Robustheit

Principales caractéristiques
1. Gamme complète 1/4 - 1/2”
2. Filetage cylindrique BSPP UNI-ISO228
4. Large gamme
5. Robustesse mécanique

Características principales
1. Rango completo 1/4 - 1/2”
2. Rosca cilíndrica BSPP UNI-ISO228
4. Amplia gama
5. Robustez mecánica

Applicazioni
1. Aria Compressa
2. Impianti per automazione pneumatica
3. Gas inerti
4. Vuoto

Applications
1. Compressed Air
2. Systems for pneumatic automation
3. Inert Gases
4. Vacuum

Anwendungen
1. Druckluft
2. Systeme für die pneumatische Automatisierung
3. Inertgase
4. Leer

Applications
1. Air comprimé
2. Installations pour l’automatisation pneumatique
3. Gaz neutres
4. Vide

Aplicaciónes
1. Aire comprimido
2. Instalaciones para automación neumática
3. Gases inertes
4. Vacío

Pressione e temperatura	Pressure and Temperature	Druck und Temperatur	Pression et Température	Presión y Temperatura
Pressione: **12 Bar**	Pressure: **12 Bar**	Druck: **12 Bar**	Pression: **12 bar**	Presión: **12 Bar**
Temperatura: **-18°C / +80°C**	Temperature: **0°F / +176°F**	Temperatur: **-18°C / +80°C**	Température: **-18°C / +80°C**	Temperatura: **-18°C / +80°C**

Portata	Flow	Mengenstrom	Débit	Caudal
Portata: 2000 l/min.	Flow: 2000 l/min.	Mengenstrom: 2000 l/min.	Débit: 2000 l/min.	Caudal: 2000 l/min.

Fluido
Aria compressa

Fluide
Air comprimé

Fluid
Compressed air

Fluido
Aire comprimido

Fluid
Druckluft

Filettatura	Thread types	Gewinde	Filetage	Roscado
BSPP cilindrica UNI-ISO228 - ISO16030	BSPP parallel UNI-ISO228 - ISO16030	BSPP zylindrisch UNI-ISO228 - ISO16030	BSPP cylindrique UNI-ISO228 - ISO 16030	BSPP cilíndrico UNI-ISO 228 - ISO 16030

Filetti
Filettature da 1/4 a 1/2"

Filets
Filetages de 1/4 à 1/2"

Threads
Threads from 1/4 to 1/2"

Roscas
Roscas de 1/4 a 1/2"

Gewinde
Gewinde von 1/4 bis 1/2"

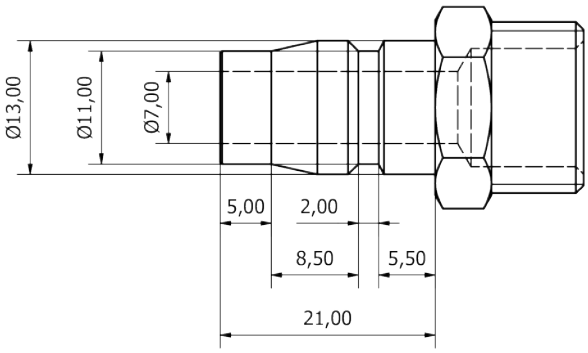

GJ 10

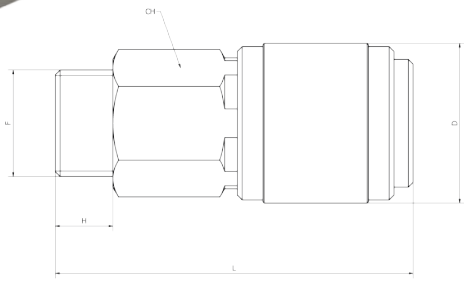

Giunto Japan maschio
Male Japan quick coupler
Kupplungen Japan
Coupleurs mâle Japan
Enchufe macho Japan

CODICE/CODE	F"	H	D	L	CH	PEZZI/PIECES
GJ100014	G1/4	8	25	55	20	10
GJ100038	G3/8	9	25	56	20	10
GJ100012	G1/2	10	25	56,5	22	10

GJ 20

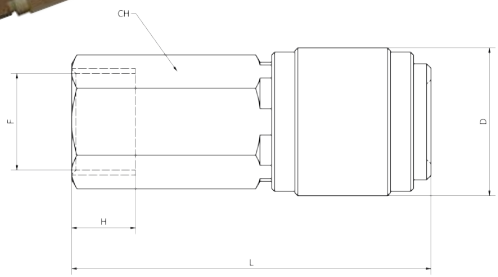

Giunto Japan femmina
Female Japan quick coupler
Kupplungen Japan
Coupleurs femelle Japan
Enchufe hembra Japan

CODICE/CODE	F"	H	D	L	CH	PEZZI/PIECES
GJ200014	G1/4	9	25	55,5	20	10
GJ200038	G3/8	11	25	62	20	10
GJ200012	G1/2	12,5	25	58,5	25	10

GJ 40

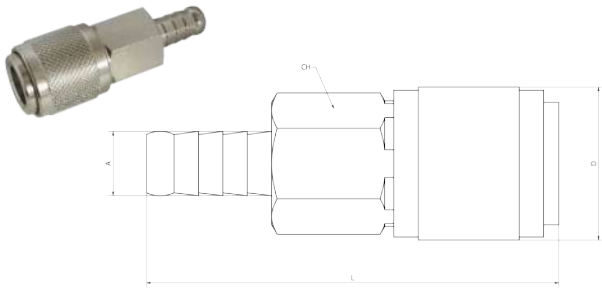

Giunto Japan con resca

Japan quick coupler with tail

Kupplungen Japan mit Abschluss

Coupleurs Japan barbillon

Enchufe Japan con espiga

CODICE/CODE	A	D	L	CH	PEZZI/PIECES
GJ400008	8	25	67	20	10
GJ400010	10	25	67,5	20	10
GJ400012	12	25	67,5	20	10

GJ 60

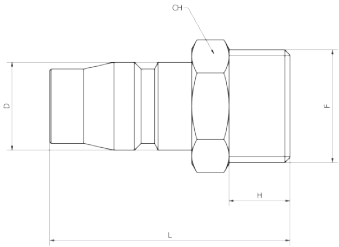

Innesto maschio Japan

Japan male connection

Kupplungen Japan

Embout mâle Japan

Adaptador macho Japan

CODICE/CODE	F"	H	D	L	CH	PEZZI/PIECES
GJ600014	G1/4	8,5	13	35	14	10
GJ600038	G3/8	9	13	35,5	17	10
GJ600012	G1/2	11	13	38	22	10

GJ 70

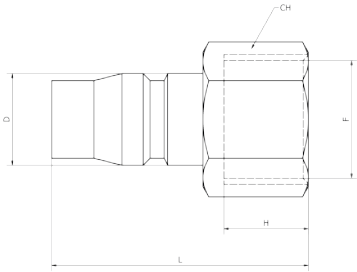

Innesto femmina Japan

Japan female connection

Kupplungen Japan

Embout femelle Japan

Adaptador hembra Japan

CODICE/CODE	F"	H	D	L	CH	PEZZI/PIECES
GJ700014	G1/4	11	13	34,5	15	10
GJ700038	G3/8	11,5	13	36	19	10
GJ700012	G1/2	14	13	38,5	25	10

GJ 90

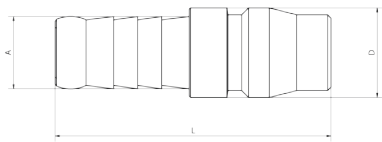

Innesto Japan con resca

Japan connection with tail

Kupplungen Japan mit Abschluss

Embout Japan barbillon

Adaptador Japan con espiga

CODICE/CODE	A	D	L	PEZZI/PIECES
GJ900008	8	13	41,5	10
GJ900010	10	13	41,5	10
GJ900012	12	13	41	10

JS

Giunti Japan semiautomatici
Japan semiautomatic couplings
Semiautomatischen Kupplungen Japan
Raccords à coiffe Japan semi-automatiques
Enchufe Japan semiautomática

JS10

pag. 163

JS20

pag. 163

JS40

pag. 163

JS50

pag. 164

Dati tecnici di giunti Japan semiautomatici
Japan semiautomatic couplings technical data
Technischen Daten der Semiautomatischen Kupplungen Japan
Données techniques des raccords à coiffe Japan semi-automatiques
Datos técnicos de los enchufe Japan semiautomática

Caratteristiche principali
1. Gamma completa 1/4 – 1/2"
2. Filettatura BSPP cilindrica UNI-ISO228
4. Vasta gamma
5. Robustezza meccanica

Main features
1. Full range 1/4 - 1/2"
2. BSPP cylindrical thread UNI-ISO228
4. Wide range
5. Mechanical robustness

Hauptmerkmale
1. Voller Bereich 1/4 - 1/2"
2. BSPP zylindrisches Gewinde UNI-ISO228
4. Breite Palette
5. Mechanische Robustheit

Principales caractéristiques
1. Gamme complète 1/4 - 1/2"
2. Filetage cylindrique BSPP UNI-ISO228
4. Large gamme
5. Robustesse mécanique

Características principales
1. Rango completo 1/4 - 1/2"
2. Rosca cilíndrica BSPP UNI-ISO228
4. Amplia gama
5. Robustez mecánica

Applicazioni
1. Aria Compressa
2. Impianti per automazione pneumatica
3. Gas inerti
4. Vuoto

Applications
1. Compressed Air
2. Systems for pneumatic automation
3. Inert Gases
4. Vacuum

Anwendungen
1. Druckluft
2. Systeme für die pneumatische Automatisierung
3. Inertgase
4. Leer

Applications
1. Air comprimé
2. Installations pour l'automatisation pneumatique
3. Gaz neutres
4. Vide

Aplicaciónes
1. Aire comprimido
2. Instalaciones para automación neumática
3. Gases inertes
4. Vacío

Materiali		Materials		Werkstoffen		Matériels		Materiales	
Corpo:	Acciaio temperato cromato	**Body:**	Temperated chromated steel	**Körper:**	Gehärtetem Stahl verchromt	**Corps:**	Acier trempé chromé	**Cuerpo:**	Acero templado cromado
Guarnizione:	NBR	**Gasket:**	NBR	**Dichtung:**	NBR	**Joint d'étanchéité:**	NBR	**Junta:**	NBR

Pressione e temperatura	Pressure and Temperature	Druck und Temperatur	Pression et Température	Presión y Temperatura
Pressione: **15 Bar**	Pressure: **15 Bar**	Druck: **15 Bar**	Pression: **15 bar**	Presión: **15 Bar**
Temperatura: **-20°C / +80°C**	Temperature: **-4°F / +176°F**	Temperatur: **-20°C / +80°C**	Température: **-20°C / +80°C**	Temperatura: **-20°C / +80°C**

Fluido
Aria compressa

Fluide
Air comprimé

Fluid
Compressed air

Fluido
Aire comprimido

Fluid
Druckluft

Filettatura	Thread types	Gewinde	Filetage	Roscado
BSPP cilindrica UNI-ISO228 - ISO16030	BSPP parallel UNI-ISO228 - ISO16030	BSPP zylindrisch UNI-ISO228 - ISO16030	BSPP cylindrique UNI-ISO228 - ISO 16030	BSPP cilíndrico UNI-ISO228 - ISO16030
BSPT conica UNI-ISO 7	BSPT taper UNI-ISO 7	BSPT konische UNI-ISO 7	BSPT conique UNI-ISO7	BSPT cónico UNI-ISO 7

Filetti
Filettature da 1/4 a 1/2"

Filets
Filetages de 1/4 à 1/2"

Threads
Threads from 1/4 to 1/2"

Roscas
Roscas de 1/4 a 1/2"

Gewinde
Gewinde von 1/4 bis 1/2"

JS 10

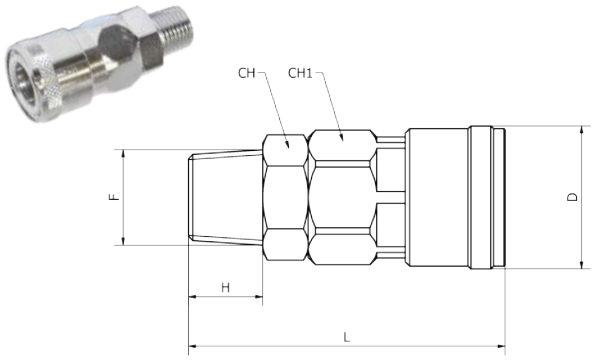

Giunto Japan maschio semiautomatico
Semiautomatic male Japan quick coupler
Semiautomatischen Kupplungen Japan
Coupleurs mâle Japan semi-automatique
Enchufe macho Japan semiautomático

CODICE/CODE	F"	H	D	L	CH	CH1	PEZZI/PIECES
JS100014	R1/4	13	25	55,5	21	19	1
JS100038	R3/8	13	25	55,5	19	21	1
JS100012	R1/2	17	25	59,5	21	21	1

JS 20

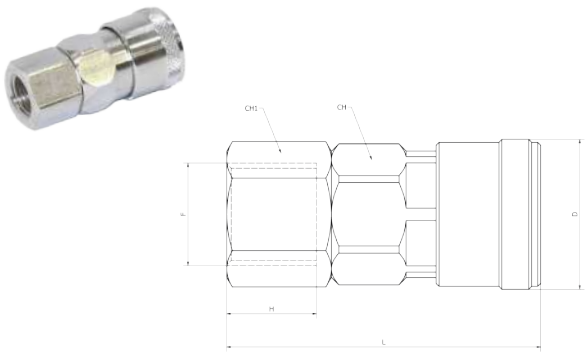

Giunto Japan femmina semiautomatico
Semi-automatic female Japan quick coupler
Semiautomatischen Kupplungen Japan
Coupleurs femelle Japan semi-automatique
Enchufe hembra Japan semiautomático

CODICE/CODE	F"	H	D	L	CH	CH1	PEZZI/PIECES
JS200014	G1/4	13	25	50,5	21	19	1
JS200038	G3/8	15	25	52,5	21	21	1
JS200012	G1/2	15	25	55,5	21	29	1

JS 40

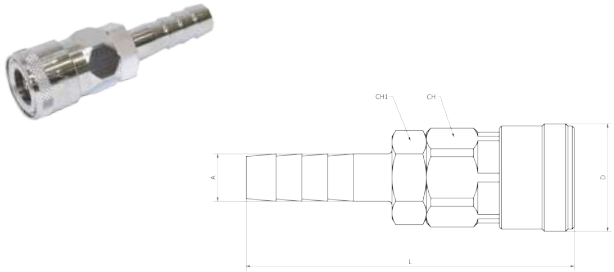

Giunto Japan semiautomatico con resca
Semi-automatic Japan coupling with tail
Semiautomatischen Kupplungen Japan mit Abschluss
Coupleurs Japan barbillon semi-automatique
Enchufe Japan con espiga semiautomático

CODICE/CODE	A	D	L	CH	CH1	PEZZI/PIECES
JS400009	9	25	72,5	21	19	1
JS400011	11,3	25	76,5	21	19	1
JS400015	15	25	78,5	21	19	1

JS 50

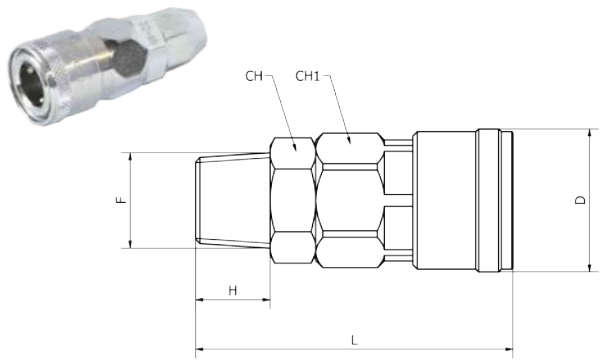

Giunto Japan semiautomatico portagomma
Semi-automatic Japan coupling for rubber hose
Semiautomatischen Schlauchtulle Kupplungen Japan
Coupleurs pour tuyau semi-automatique
Enchufe para tubo semiautomático

CODICE/CODE	A	D	L	CH	CH1	PEZZI/PIECES
JS506510	6,5x10					1
JS508512	8,5x12	25	61,5	21	19	1

JA

Giunti Japan automatici
Japan automatic couplings
Automatischen Kupplungen Japan
Raccords à coiffe Japan automatique
Enchufe Japan automática

JA10

pag. 165

JA20

pag. 165

JA40

pag. 166

Dati tecnici di giunti Japan automatici
Japan automatic couplings technical data
Technischen Daten der Automatischen Kupplungen Japan
Données techniques des raccords à coiffe Japan automatique
Datos técnicos de los enchufe Japan automática

Caratteristiche principali

1. Gamma completa 1/4 – 1/2"
2. Filettatura BSPP cilindrica UNI-ISO228
4. Vasta gamma
5. Robustezza meccanica

Main features

1. Full range 1/4 - 1/2"
2. BSPP cylindrical thread UNI-ISO228
4. Wide range
5. Mechanical robustness

Hauptmerkmale

1. Voller Bereich 1/4 - 1/2"
2. BSPP zylindrisches Gewinde UNI-ISO228
4. Breite Palette
5. Mechanische Robustheit

Principales caractéristiques

1. Gamme complète 1/4 - 1/2"
2. Filetage cylindrique BSPP UNI-ISO228
4. Large gamme
5. Robustesse mécanique

Características principales

1. Rango completo 1/4 - 1/2"
2. Rosca cilíndrica BSPP UNI-ISO228
4. Amplia gama
5. Robustez mecánica

Applicazioni

1. Aria Compressa
2. Impianti per automazione pneumatica
3. Gas inerti
4. Vuoto

Applications

1. Compressed Air
2. Systems for pneumatic automation
3. Inert Gases
4. Vacuum

Anwendungen

1. Druckluft
2. Systeme für die pneumatische Automatisierung
3. Inertgase
4. Leer

Applications

1. Air comprimé
2. Installations pour l'automatisation pneumatique
3. Gaz neutres
4. Vide

Aplicaciónes

1. Aire comprimido
2. Instalaciones para automación neumática
3. Gases inertes
4. Vacío

Materiali		Materials		Werkstoffen		Matériels		Materiales	
Corpo:	Acciaio temperato cromato	**Body:**	Temperated chromated steel	**Körper:**	Gehärtetem Stahl verchromt	**Corps:**	Acier trempé chromé	**Cuerpo:**	Acero templado cromado
Guarnizione:	NBR	**Gasket:**	NBR	**Dichtung:**	NBR	**Joint d'étanchéité:**	NBR	**Junta:**	NBR

Pressione e temperatura	Pressure and Temperature	Druck und Temperatur	Pression et Température	Presión y Temperatura
Pressione: **15 Bar**	Pressure: **15 Bar**	Druck: **15 Bar**	Pression: **15 bar**	Presión: **15 Bar**
Temperatura: **-20°C / +80°C**	Temperature: **-4°F / +176°F**	Temperatur: **-20°C / +80°C**	Température: **-20°C / +80°C**	Temperatura: **-20°C / +80°C**

Fluido
Aria compressa

Fluide
Air comprimé

Fluid
Compressed air

Fluido
Aire comprimido

Fluid
Druckluft

Filettatura	Thread types	Gewinde	Filetage	Roscado
BSPP cilindrica UNI-ISO228 - ISO16030	BSPP parallel UNI-ISO228 - ISO16030	BSPP zylindrisch UNI-ISO228 - ISO16030	BSPP cylindrique UNI-ISO228 - ISO 16030	BSPP cilíndrico UNI-ISO228 - ISO16030
BSPT conica UNI-ISO 7	BSPT taper UNI-ISO 7	BSPT konische UNI-ISO 7	BSPT conique UNI-ISO7	BSPT cónico UNI-ISO 7

Filetti
Filettature da 1/4 a 1/2"

Filets
Filetages de 1/4 à 1/2"

Threads
Threads from 1/4 to 1/2"

Roscas
Roscas de 1/4 a 1/2"

Gewinde
Gewinde von 1/4 bis 1/2"

JA 10

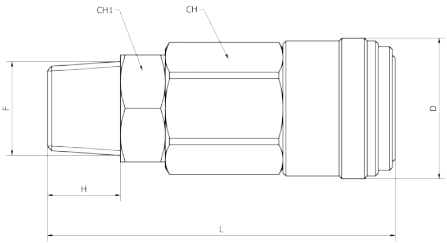

Giunto Japan maschio automatico
Automatic male Japan quick coupler
Automatischen Kupplungen Japan
Coupleurs mâle Japan automatique
Enchufe macho Japan automático

CODICE/CODE	F"	H	D	L	CH	CH1	PEZZI/PIECES
JA100014	R1/4	13	25	62	21	19	1
JA100038	R3/8	13	25	62	21	19	1
JA100012	R1/2	18	25	66	21	21	1

JA 20

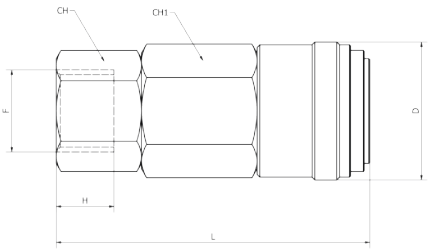

Giunto Japan femmina automatico
Automatic female Japan quick coupler
Automatischen Kupplungen Japan
Coupleurs femelle Japan automatique
Enchufe hembra Japan automático

CODICE/CODE	F"	H	D	L	CH	CH1	PEZZI/PIECES
JA200014	G1/4	13,5	25	57	19	21	1
JA200038	G3/8						1
JA200012	G1/2	15	25	62	29	21	1

JA 40

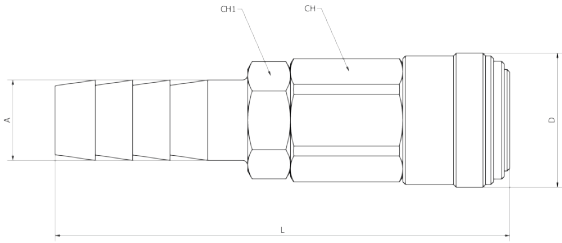

Giunto Japan automatico con resca
Automatic Japan coupling with tail
Automatischen Kupplungen Japan mit Abschluss
Coupleurs Japan barbillon automatique
Enchufe Japan con espiga automático

CODICE/CODE	A	D	L	CH	CH1	PEZZI/PIECES
JA400009	9	25	79	19	21	1
JA400011	11	25	83	21	19	1
JA400015	15	25	85	21	19	1

JG

Giunti semiautomatici e innesti giganti Japan
Giant Japan semiautomatics couplings and plugs
Semiautomatischen Riesenkupplungen Japan
Accouplements semi-automatiques et greffes géantes Japan
Acoplamientos semiautomáticos e injertos gigantes Japan

JG10

pag. 167

JG20

pag. 168

JG40

pag. 168

JG60

pag. 168

JG70

pag. 168

JG90

pag. 169

Dati tecnici di giunti semiautomatici e innesti giganti Japan

Giant Japan semiautomatics couplings and plugs technical data
Technischen Daten der Semiautomatischen Riesenkupplungen Japan
Données techniques des accouplements semi-automatiques et greffes géantes Japan
Datos técnicos de los acoplamientos semiautomáticos e injertos gigantes Japan

Caratteristiche principali

1. Gamma completa 1/2 – 1"
2. Filettatura BSPP cilindrica UNI-ISO228
4. Vasta gamma
5. Robustezza meccanica

Main features

1. Full range 1/2 - 1"
2. BSPP cylindrical thread UNI-ISO228
4. Wide range
5. Mechanical robustness

Hauptmerkmale

1. Voller Bereich 1/2 - 1"
2. BSPP zylindrisches Gewinde UNI-ISO228
4. Breite Palette
5. Mechanische Robustheit

Principales caractéristiques

1. Gamme complète 1/2 - 1"
2. Filetage cylindrique BSPP UNI-ISO228
4. Large gamme
5. Robustesse mécanique

Características principales

1. Rango completo 1/2 - 1"
2. Rosca cilíndrica BSPP UNI-ISO228
4. Amplia gama
5. Robustez mecánica

Applicazioni

1. Aria Compressa
2. Impianti per automazione pneumatica
3. Gas inerti
4. Vuoto

Applications

1. Compressed Air
2. Systems for pneumatic automation
3. Inert Gases
4. Vacuum

Anwendungen

1. Druckluft
2. Systeme für die pneumatische Automatisierung
3. Inertgase
4. Leer

Applications

1. Air comprimé
2. Installations pour l'automatisation pneumatique
3. Gaz neutres
4. Vide

Aplicaciónes

1. Aire comprimido
2. Instalaciones para automación neumática
3. Gases inertes
4. Vacío

Materiali		Materials		Werkstoffen		Matériels		Materiales	
Corpo:	Acciaio temperato cromato	**Body:**	Temperated chromated steel	**Körper:**	Gehärtetem Stahl verchromt	**Corps:**	Acier trempé chromé	**Cuerpo:**	Acero templado cromado
Guarnizione:	NBR	**Gasket:**	NBR	**Dichtung:**	NBR	**Joint d'étanchéité:**	NBR	**Junta:**	NBR

Pressione e temperatura	Pressure and Temperature	Druck und Temperatur	Pression et Température	Presión y Temperatura
Pressione: **15 Bar**	Pressure: **15 Bar**	Druck: **15 Bar**	Pression: **15 bar**	Presión: **15 Bar**
Temperatura: **-20°C / +80°C**	Temperature: **-4°F / +176°F**	Temperatur: **-20°C / +80°C**	Température: **-20°C / +80°C**	Temperatura: **-20°C / +80°C**

Fluido
Aria compressa

Fluide
Air comprimé

Fluid
Compressed air

Fluido
Aire comprimido

Fluid
Druckluft

Filettatura	Thread types	Gewinde	Filetage	Roscado
BSPP cilindrica UNI-ISO228 - ISO16030	BSPP parallel UNI-ISO228 - ISO16030	BSPP zylindrisch UNI-ISO228 - ISO16030	BSPP cylindrique UNI-ISO228 - ISO 16030	BSPP cilíndrico UNI-ISO228 - ISO16030
BSPT conica UNI-ISO 7	BSPT taper UNI-ISO 7	BSPT konische UNI-ISO 7	BSPT conique UNI-ISO7	BSPT cónico UNI-ISO 7

Filetti
Filettature da 1/2 a 1"

Filets
Filetages de 1/2 à 1'

Threads
Threads from 1/2 to 1"

Roscas
Roscas de 1/2 a 1"

Gewinde
Gewinde von 1/2 bis 1"

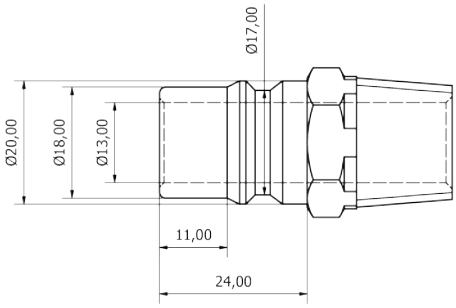

JG 10

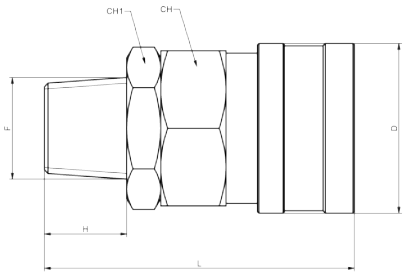

Giunto maschio gigante Japan semiautomatico
Male giant Japan semi-automatic coupling
Semiautomatischen Riesenkupplungen Japan
Coupleurs géant mâle Japan automatique
Enchufe gigante macho Japan automático

CODICE/CODE	F"	H	D	L	CH	CH1	PEZZI/PIECES
JG100012	R1/2	17	35	64	32	29	1
JG100034	R3/4	18	35	65	32	29	1
JG100001	G1"	20	35	69	32	35	1

JG 20

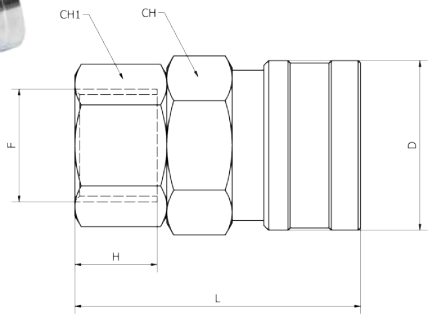

Giunto femmina gigante Japan semiautomatico

Female giant Japan semi-automatic coupling

Semiautomatischen Riesenkupplungen Japan

Coupleurs géant femelle Japan automatique

Enchufe gigante hembra Japan automático

CODICE/CODE	F"	H	D	L	CH	CH1	PEZZI/PIECES
JG200012	G1/2	17	35	59	32	29	1
JG200034	G3/4	18	35	62	35	32	1
JG200001	G1"						1

JG 40

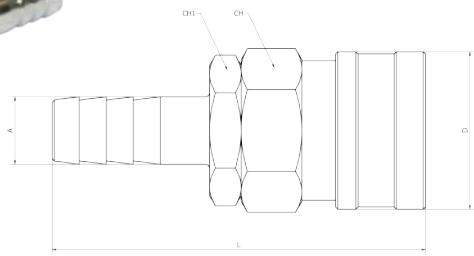

Giunto gigante Japan semiautomatico con resca

Semi-automatic giant Japan coupling with tail

Semiautomatischen Riesenkupplungen Japan mit Abschluss

Coupleurs géant Japan barbillon automatique

Enchufe gigante Japan con espiga automático

CODICE/CODE	A	D	L	CH	CH1	PEZZI/PIECES
JG400015	15	35	83	32	29	1
JG400021	21	35	92	32	29	1
JG400027	27					1

JG 60

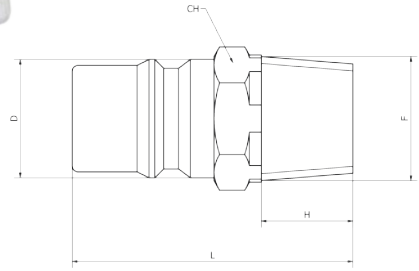

Innesto maschio gigante Japan

Japan giant male plug

Riesenkupplungen Japan

Embout géant mâle Japan

Adaptador gigante macho Japan

CODICE/CODE	F"	H	D	L	CH	PEZZI/PIECES
JG600012	R1/2	16	20	47,5	21	1
JG600034	R3/4	18	20	51	27	1
JG600001	R1"	20,5	20	54	35	1

JG 70

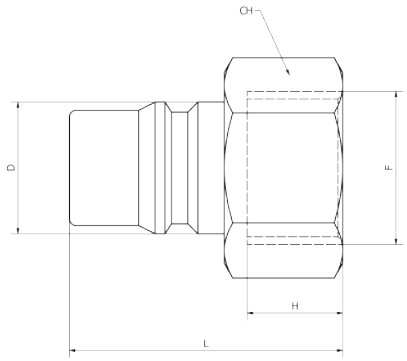

Innesto femmina gigante Japan

Japan giant female plug

Riesenkupplungen Japan

Embout géant femelle Japan

Adaptador gigante hembra Japan

CODICE/CODE	F"	H	D	L	CH	PEZZI/PIECES
JG700012	G1/2	14,5	20	41,5	29	1
JG700034	G3/4	15	20	41,5	29	1
JG700001	G1"					1

JG 90

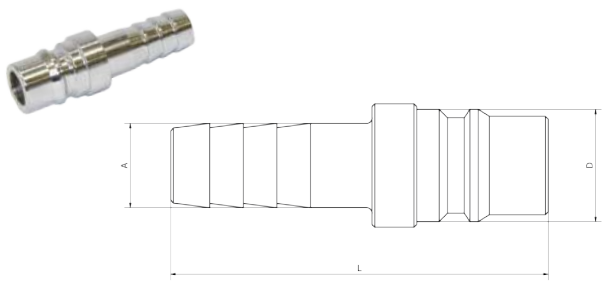

Innesto gigante Japan con resca
Japan giant plug with tail
Riesenkupplungen Japan mit Abschluss
Embout géant Japan barbillon
Adaptador gigante Japan con espiga

CODICE/CODE	A	D	L	PEZZI/PIECES
JG900015	15	22	67,5	1
JG900021	21	30	76,5	1
JG900027	27			1

JP

Innesti standard Japan
Standard Japan plugs
Standard Kupplungen Japan
Raccords à coiffe Japan standard
Enchufe Japan estándar

JP60

pag. 170

JP70

pag. 171

JP85

pag. 171

JP90

pag. 171

Dati tecnici di giunti semiautomatici e innesti giganti Japan
Giant Japan semiautomatics couplings and plugs technical data
Technischen Daten der Semiautomatischen Riesenkupplungen Japan
Données techniques des accouplements semi-automatiques et greffes géantes Japan
Datos técnicos de los acoplamientos semiautomáticos e injertos gigantes Japan

Caratteristiche principali
1. Gamma completa 1/8 – 1/2”
2. Filettatura BSPP cilindrica UNI-ISO228
4. Vasta gamma
5. Robustezza meccanica

Principales caractéristiques
1. Gamme complète 1/8 - 1/2”
2. Filetage cylindrique BSPP UNI-ISO228
4. Large gamme
5. Robustesse mécanique

Main features
1. Full range 1/8 - 1/2”
2. BSPP cylindrical thread UNI-ISO228
4. Wide range
5. Mechanical robustness

Características principales
1. Rango completo 1/8 - 1/2”
2. Rosca cilíndrica BSPP UNI-ISO228
4. Amplia gama
5. Robustez mecánica

Hauptmerkmale
1. Voller Bereich 1/8 - 1/2”
2. BSPP zylindrisches Gewinde UNI-ISO228
4. Breite Palette
5. Mechanische Robustheit

Applicazioni
1. Aria Compressa
2. Impianti per automazione pneumatica
3. Gas inerti
4. Vuoto

Applications
1. Air comprimé
2. Installations pour l’automatisation pneumatique
3. Gaz neutres
4. Vide

Applications
1. Compressed Air
2. Systems for pneumatic automation
3. Inert Gases
4. Vacuum

Aplicaciónes
1. Aire comprimido
2. Instalaciones para automación neumática
3. Gases inertes
4. Vacío

Anwendungen
1. Druckluft
2. Systeme für die pneumatische Automatisierung
3. Inertgase
4. Leer

Materiali		Materials		Werkstoffen		Matériels		Materiales	
Corpo:	Acciaio temperato cromato	**Body:**	Temperated chromated steel	**Körper:**	Gehärtetem Stahl verchromt	**Corps:**	Acier trempé chromé	**Cuerpo:**	Acero templado cromado
Guarnizione:	NBR	**Gasket:**	NBR	**Dichtung:**	NBR	**Joint d'étanchéité:**	NBR	**Junta:**	NBR

Pressione e temperatura	Pressure and Temperature	Druck und Temperatur	Pression et Température	Presión y Temperatura
Pressione: **15 Bar**	Pressure: **15 Bar**	Druck: **15 Bar**	Pression: **15 bar**	Presión: **15 Bar**
Temperatura: **-20°C / +80°C**	Temperature: **-4°F / +176°F**	Temperatur: **-20°C / +80°C**	Température: **-20°C / +80°C**	Temperatura: **-20°C / +80°C**

Fluido
Aria compressa

Fluide
Air comprimé

Fluid
Compressed air

Fluido
Aire comprimido

Fluid
Druckluft

Filettatura	Thread types	Gewinde	Filetage	Roscado
BSPP cilindrica UNI-ISO228 - ISO16030	BSPP parallel UNI-ISO228 - ISO16030	BSPP zylindrisch UNI-ISO228 - ISO16030	BSPP cylindrique UNI-ISO228 - ISO 16030	BSPP cilíndrico UNI-ISO228 - ISO16030
BSPT conica UNI-ISO 7	BSPT taper UNI-ISO 7	BSPT konische UNI-ISO 7	BSPT conique UNI-ISO7	BSPT cónico UNI-ISO 7

Filetti
Filettature da 1/8 a 1/2"

Filets
Filetages de 1/8 à 1/2"

Threads
Threads from 1/8 to 1/2"

Roscas
Roscas de 1/8 a 1/2"

Gewinde
Gewinde von 1/8 bis 1/2"

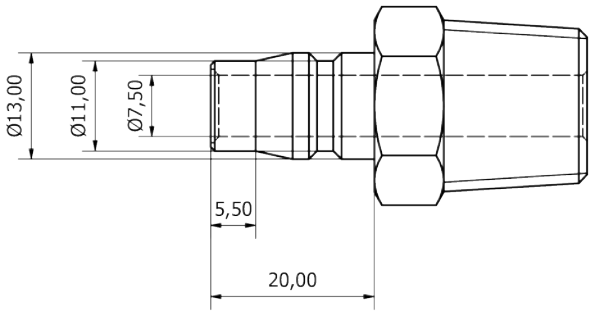

JP 60

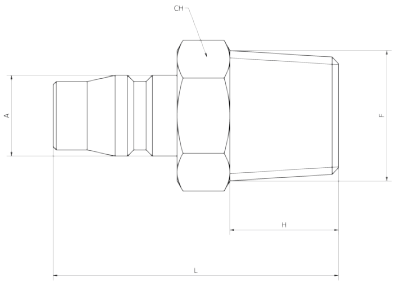

Innesto maschio Japan
Japan male plug
Standardkupplungen Japan
Embout mâle Japan
Adaptador macho Japan

CODICE/CODE	F"	H	A	L	CH	PEZZI/PIECES
JP600018	R1/8	10	13	37	14	1
JP600014	R1/4	13	13	40	14	1
JP600038	R3/8	13,5	13	40	17	1
JP600012	R1/2	17,5	13	46	21	1

JP 70

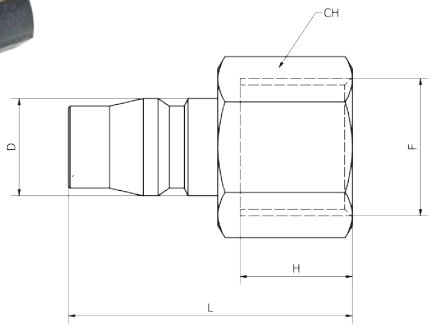

Innesto femmina Japan

Japan female plug

Standardkupplungen Japan

Embout femelle Japan

Adaptador hembra Japan

CODICE/CODE	F"	H	D	L	CH	PEZZI/PIECES
JP700018	G1/8	12	13	32	14	1
JP700014	G1/4	13,5	13	36	17	1
JP700038	G3/8	15	13	38	21	1
JP700012	G1/2	14,5	13	41	29	1

JP 85

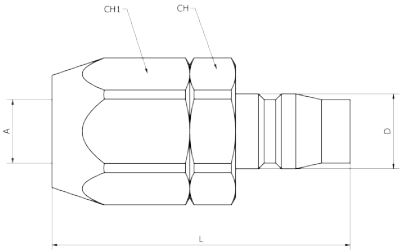

Innesto Japan portagomma

Japan plug for rubber hose

Schlauchtulle Standardkupplungen Japan

Embout Japan pour tuyau

Adaptador Japan para tubo

CODICE/CODE	A	D	L	CH	CH1	PEZZI/PIECES
JP856510	6,5x10	13	43,5	17	16	1
JP858512	8,5x12	13	45,5	19	19	1

JP 90

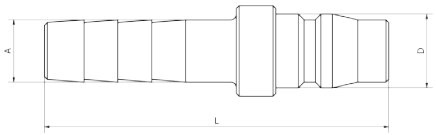

Innesto Japan con resca

Japan plug with tail

Standardkupplungen Japan mit Abschluss

Embout Japan barbillon

Adaptador Japan con espiga

CODICE/CODE	A	D	L	PEZZI/PIECES
JP900007	7	13	45	1
JP900009	9	16	57	1
JP900011	11	16	61	1
JP900015	15	18	63	1

AM

Raccordi per spirali
Coils fittings
Spiralefedern
Raccords pour spirales
Racordaje para espirales

AM60	AM65	AM67	AM70	AM75	AM80	AM85
pag. 173	pag. 173	pag. 173	pag. 174	pag. 174	pag. 174	pag. 174

Dati tecnici di raccordi per spirali
Coils fittings technical data
Technischen Daten der Spiralefedern
Données techniques des Raccords pour spirales
Datos técnicos de los racordaje para espirales

Caratteristiche principali
1. Gamma completa 1/4 – 3/8"
2. Filettatura BSPP cilindrica UNI-ISO228
4. Vasta gamma
5. Robustezza meccanica

Main features
1. Full range 1/4 - 3/8"
2. BSPP cylindrical thread UNI-ISO228
4. Wide range
5. Mechanical robustness

Hauptmerkmale
1. Voller Bereich 1/4 - 3/8"
2. BSPP zylindrisches Gewinde UNI-ISO228
4. Breite Palette
5. Mechanische Robustheit

Principales caractéristiques
1. Gamme complète 1/4 - 3/8"
2. Filetage cylindrique BSPP UNI-ISO228
4. Large gamme
5. Robustesse mécanique

Características principales
1. Rango completo 1/4 - 3/8"
2. Rosca cilíndrica BSPP UNI-ISO228
4. Amplia gama
5. Robustez mecánica

Applicazioni
1. Aria Compressa
2. Impianti per automazione pneumatica
3. Gas inerti
4. Vuoto

Applications
1. Compressed Air
2. Systems for pneumatic automation
3. Inert Gases
4. Vacuum

Anwendungen
1. Druckluft
2. Systeme für die pneumatische Automatisierung
3. Inertgase
4. Leer

Applications
1. Air comprimé
2. Installations pour l'automatisation pneumatique
3. Gaz neutres
4. Vide

Aplicaciónes
1. Aire comprimido
2. Instalaciones para automación neumática
3. Gases inertes
4. Vacío

Materiali
Ottone e acciaio

Materials
Brass and steel

Werkstoffen
Messing und Stahl

Matériels
Laiton et acier

Materiales
Latón y acero

Pressione e temperatura	Pressure and Temperature	Druck und Temperatur	Pression et Température	Presión y Temperatura
Pressione: **12 Bar**	Pressure: **12 Bar**	Druck: **12 Bar**	Pression: **12 bar**	Presión: **12 Bar**
Temperatura: **-18°C / +80°C**	Temperature: **0°F / +176°F**	Temperatur: **-18°C / +80°C**	Température: **-18°C / +80°C**	Temperatura: **-18°C / +80°C**

Portata	Flow	Mengenstrom	Débit	Caudal
Portata: 2000 l/min.	Flow: 2000 l/min.	Mengenstrom: 2000 l/min.	Débit: 2000 l/min.	Caudal: 2000 l/min.

Fluido
Aria compressa

Fluid
Compressed air

Fluid
Druckluft

Fluide
Air comprimé

Fluido
Aire comprimido

Filettatura	Thread types	Gewinde	Filetage	Roscado
BSPP cilindrica UNI-ISO228 - ISO16030	BSPP parallel UNI-ISO228 - ISO16030	BSPP zylindrisch UNI-ISO228 - ISO16030	BSPP cylindrique UNI-ISO228 - ISO 16030	BSPP cilíndrico UNI-ISO228 - ISO16030

Filetti
Filettature da 1/4 a 3/8"

Filets
Filetages de 1/4 à 3/8"

Threads
Threads from 1/4 to 3/8"

Roscas
Roscas de 1/4 a 3/8"

Gewinde
Gewinde von 1/4 bis 3/8"

AM 60

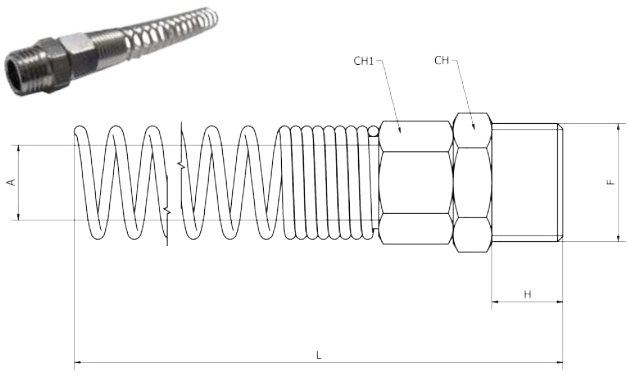

Attacco maschio fisso con molla
Fixed male spring
Spiralefedern
Jonction mâle avec ressort
Racor macho con muelle

CODICE/CODE	F"	H	A	L	CH	CH1	PEZZI/PIECES
AM60140406	G1/4	8	04x06	98	14	12	10
AM60140508	G1/4	8	05x08	108	14	13	10
AM60140608	G1/4	8	06x08	108	14	13	10
AM60146510	G1/4	8	6,5x10	110,5	14	15	10
AM60140810	G1/4	8	08x10	108,5	14	15	10
AM60140812	G1/4	8	08x12	111,5	15	17	10
AM60141012	G1/4	8	10x12	110,5	15	17	10
AM60380810	G3/8	9	08x10	110,5	17	15	10
AM60381012	G3/8	9	10x12	112,5	17	17	10

AM 65

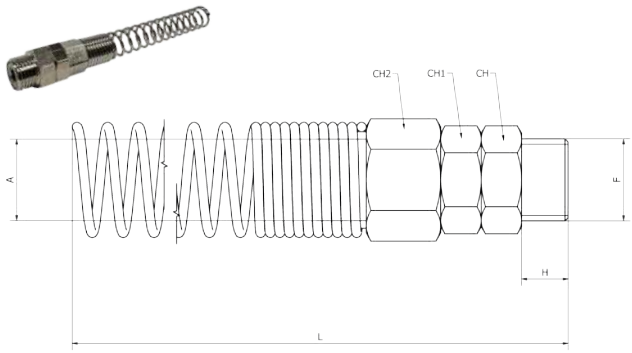

Attacco maschio girevole con molla
Rotating male spring
Spiralefedern
Jonction mâle orientable avec ressort
Racor macho orientable con muelle

CODICE/CODE	F"	H	A	L	CH	CH1	CH2	PEZZI/PIECES
AM65140406	G1/4	8	04x06	105	15	15	12	10
AM65140508	G1/4	8	05x08	115	15	15	13	10
AM65140608	G1/4	8	06x08	115	15	15	13	10
AM65146510	G1/4	8	6,5x10	117	15	15	15	10
AM65140810	G1/4	8	08x10	116,5	15	15	15	10
AM65140812	G1/4	8	08x12	120	15	15	17	10
AM65141012	G1/4	8	10x12	117	15	15	17	10
AM65380810	G3/8	9,2	08x10	118	17	17	15	10
AM65380812	G3/8	9,2	08x12	118	17	17	17	10
AM65381012	G3/8	9,2	10x12	118	17	17	17	10

AM 67

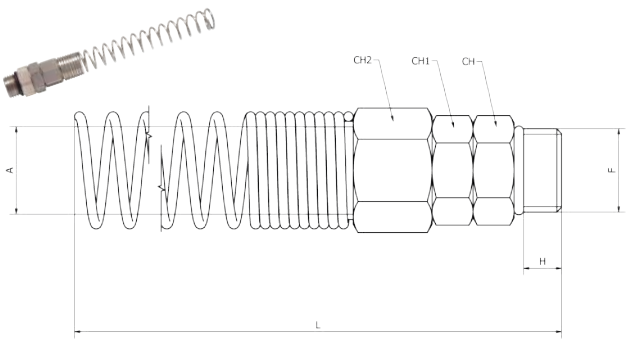

Attacco maschio con O-ring girevole con molla
Rotating male spring with O-ring
Spiralefedern mit O-Ring
Jonction mâle orientable O-ring avec ressort
Racor macho orientable O-ring con muelle

CODICE/CODE	F"	H	A	L	CH	CH1	CH2	PEZZI/PIECES
AM67140406	G1/4	6,5	04x06	105	15	15	12	10
AM67140508	G1/4	6,5	05x08	115	15	15	13	10
AM67140608	G1/4	6,5	06x08	115	15	15	13	10
AM67146510	G1/4	6,5	6,5x10	117,5	15	15	15	10
AM67140810	G1/4	6,5	08x10	117,5	15	15	15	10
AM67140812	G1/4	6,5	08x12	117,5	15	15	17	10
AM67141012	G1/4	6,5	10x12	117,5	15	15	17	10

AM 70

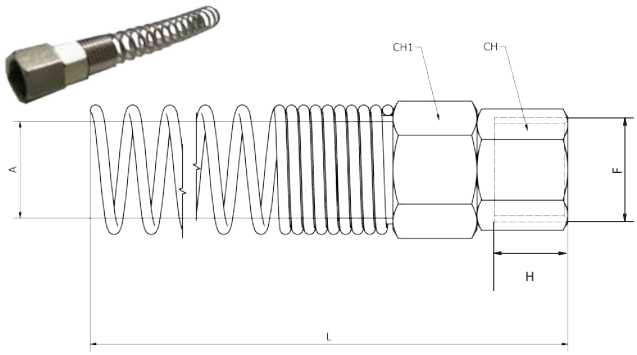

Attacco femmina con molla

Fixed female spring

Spiralefedern

Jonction femelle avec ressort

Racor hembra con muelle

CODICE/CODE	F"	H	A	L	CH	CH1	PEZZI/PIECES
AM70140406	G1/4	10,5	04x06	96,5	15	12	10
AM70140508	G1/4	10,5	05x08	108	15	13	10
AM70140608	G1/4	10,5	06x08	107,5	15	13	10
AM70146510	G1/4	10,5	6,5x10	110	15	15	10
AM70140810	G1/4	10,5	08x10	110	15	15	10
AM70140812	G1/4	10,5	08x12	110	15	17	10
AM70141012	G1/4	10,5	10x12	110	15	17	10

AM 75

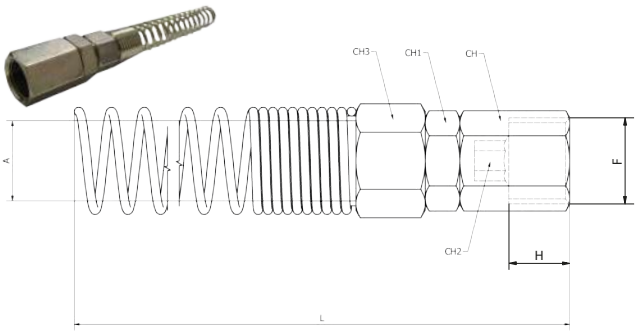

Attacco femmina girevole con molla

Rotating female spring

Spiralefedern

Jonction femelle orientable avec ressort

Racor hembra orientable con muelle

CODICE/CODE	F"	H	A	L	CH	CH1	CH2	CH3	PEZZI/PIECES
AM75140406	G1/4	11	04x06	118	15	15	5	12	10
AM75140508	G1/4	11	05x08	122	15	15	5	13	10
AM75140608	G1/4	11	06x08	120	15	15	5	13	10
AM75146510	G1/4	11	6,5x10	124	15	15	5	15	10
AM75140810	G1/4	11	08x10	124	15	15	5	15	10
AM75140812	G1/4	11	08x12	126	15	15	5	17	10
AM75141012	G1/4	11	10x12	126	15	15	5	17	10
AM75380810	G3/8	11,5	08x10	128	19	17	6	15	10
AM75380812	G3/8	11,5	08x12	130	19	17	6	17	10
AM75381012	G3/8	11,5	10x12	130	19	17	6	17	10

AM 80

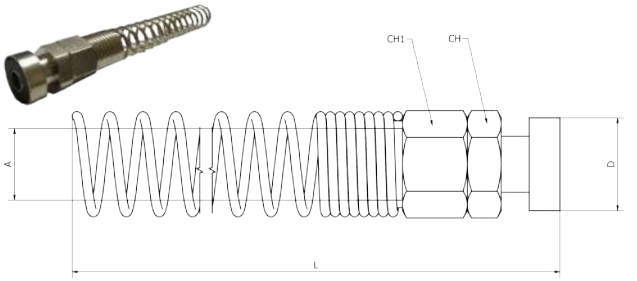

Attacco baionetta con molla

Bayonet with spring

Spiralefedern

Douille a baïonnette avec ressort

Racor hembra con muelle

CODICE/CODE	A	D	L	CH	CH1	PEZZI/PIECES
AM80140406	04x06	15	99,5	15	12	10
AM80140608	06x08	15	110	15	13	10
AM80140810	08x10	15	111,5	15	15	10
AM80141012	10x12	15	112	15	17	10

AM 85

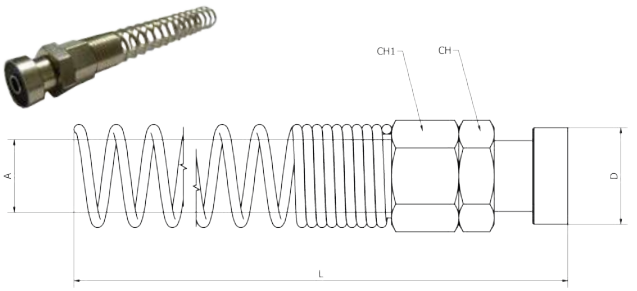

Attacco baionetta girevole con molla

Rotating bayonet with spring

Spiralefedern

Douille a baïonnette avec ressort

Racor bayoneta con muelle

CODICE/CODE	A	D	L	CH	CH1	PEZZI/PIECES
AM85140406	04x06	15	108,5	15	12	10
AM85140508	05x08	15	111,5	15	13	10
AM85140608	06x08	15	111,5	15	13	10
AM85146510	6,5x10	15	112,5	15	15	10
AM85140810	08x10	15	113	15	15	10
AM85140812	08x12	15	133,5	15	17	10
AM85141012	10x12	15	133,5	15	17	10

AG

Raccordi a baionetta
Bayonet fittings
Kupplung mit Bajonett
Raccords à fermeture à baïonnette
Racordaje con conexión a bayoneta

AG10

pag. 176

AG20

pag. 176

AG25

pag. 177

AG30

pag. 177

AG32

pag. 177

AG35

pag. 178

AG37

pag. 178

AG40

pag. 178

AG42

pag. 179

AG45

pag. 179

AG50

pag. 179

AG60

pag. 179

AG65

pag. 180

AG70

pag. 180

AG75

pag. 180

Dati tecnici di raccordi a baionetta

Bayonet fittings technical data
Technischen Daten der Kupplung mit Bajonett
Données techniques des raccords à fermeture à baïonnette
Datos técnicos de los racordaje con conexión a bayoneta

Caratteristiche principali

1. Gamma completa 1/8 – 3/8"
2. Filettatura BSPP cilindrica UNI-ISO228
4. Vasta gamma
5. Robustezza meccanica

Main features

1. Full range 1/8 - 3/8"
2. BSPP cylindrical thread UNI-ISO228
4. Wide range
5. Mechanical robustness

Hauptmerkmale

1. Voller Bereich 1/8 - 3/8"
2. BSPP zylindrisches Gewinde UNI-ISO228
4. Breite Palette
5. Mechanische Robustheit

Principales caractéristiques

1. Gamme complète 1/8 - 3/8"
2. Filetage cylindrique BSPP UNI-ISO228
4. Large gamme
5. Robustesse mécanique

Características principales

1. Rango completo 1/8 - 3/8"
2. Rosca cilíndrica BSPP UNI-ISO228
4. Amplia gama
5. Robustez mecánica

Applicazioni

1. Aria Compressa
2. Impianti per automazione pneumatica
3. Gas inerti
4. Vuoto

Applications

1. Compressed Air
2. Systems for pneumatic automation
3. Inert Gases
4. Vacuum

Anwendungen

1. Druckluft
2. Systeme für die pneumatische Automatisierung
3. Inertgase
4. Leer

Applications

1. Air comprimé
2. Installations pour l'automatisation pneumatique
3. Gaz neutres
4. Vide

Aplicaciónes

1. Aire comprimido
2. Instalaciones para automación neumática
3. Gases inertes
4. Vacío

Materiali

Ottone e acciaio

Materials

Brass and steel

Werkstoffen

Messing und Stahl

Matériels

Laiton et acier

Materiales

Latón y acero

Pressione e temperatura	Pressure and Temperature	Druck und Temperatur	Pression et Température	Presión y Temperatura
Pressione: **12 Bar**	Pressure: **12 Bar**	Druck: **12 Bar**	Pression: **12 bar**	Presión: **12 Bar**
Temperatura: **-18°C / +80°C**	Temperature: **0°F / +176°F**	Temperatur: **-18°C / +80°C**	Température: **-18°C / +80°C**	Temperatura: **-18°C / +80°C**

Portata	Flow	Mengenstrom	Débit	Caudal
Portata: 2000 l/min.	Flow: 2000 l/min.	Mengenstrom: 2000 l/min.	Débit: 2000 l/min.	Caudal: 2000 l/min.

Fluido
Aria compressa

Fluide
Air comprimé

Fluid
Compressed air

Fluido
Aire comprimido

Fluid
Druckluft

Filettatura	Thread types	Gewinde	Filetage	Roscado
BSPP cilindrica UNI-ISO228 - ISO16030	BSPP parallel UNI-ISO228 - ISO16030	BSPP zylindrisch UNI-ISO228 - ISO16030	BSPP cylindrique UNI-ISO228 - ISO 16030	BSPP cilíndrico UNI-ISO228 - ISO16030

Filetti
Filettature da 1/8 a 3/8"

Filets
Filetages de 1/8 à 3/8"

Threads
Threads from 1/8 to 3/8"

Roscas
Roscas de 1/8 a 3/8"

Gewinde
Gewinde von 1/8 bis 3/8"

AG 10

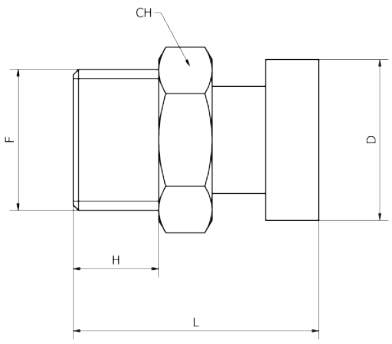

Attacco baionetta maschio
Male bayonet
Kupplung mit Bajonett
Douille a baïonnettee mâle
Racor bayioneta macho

CODICE/CODE	F"	H	D	L	CH	PEZZI/PIECES
AG100018	G1/8	6,5	15	21,3	15	10
AG100014	G1/4	8	15	23	15	10
AG100038	G3/8	9	15	24	15	10

AG 20

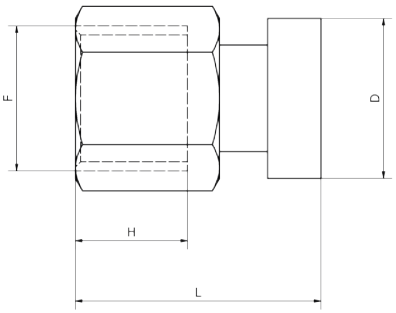

Attacco baionetta femmina
Female bayonet
Kupplung mit Bajonett
Douille a baïonnettee femelle
Racor bayioneta hembra

CODICE/CODE	F"	H	D	L	CH	PEZZI/PIECES
AG200018	G1/8	8,5	15	20,8	15	10
AG200014	G1/4	10,5	15	23	15	10
AG200038	G3/8	12	15	24	19	10

AG 25

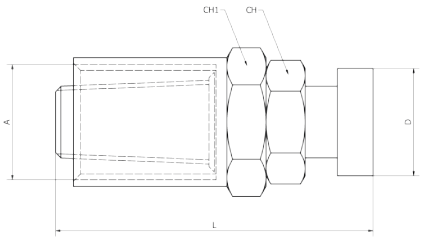

Baionetta e portagomma

Bayonet and joint for rubber tube

Kupplung mit Bajonett

Baïonnette pour tuyau

Bayioneta para tubo

CODICE/CODE	A	D	L	CH	CH1	PEZZI/PIECES
AG250610	06x10	15	42	15	15	10
AG250612	06x12	15	42	15	15	10
AG250613	06x13	15	42	15	15	10
AG250614	06x14	15	42	15	17	10
AG250615	06x15	15	42	15	18	10
AG250716	07x16	15	42	15	19	10
AG250812	08x12	15	43,5	15	15	10
AG250813	08x13	15	43,5	15	15	10
AG250815	08x15	15	43,5	15	18	10
AG250817	08x17	15	43	15	20	10
AG251015	10x15	15	45	15	18	10
AG251017	10x17	15	44,5	15	20	10
AG251019	10x19	15	47	15	22	10

AG 30

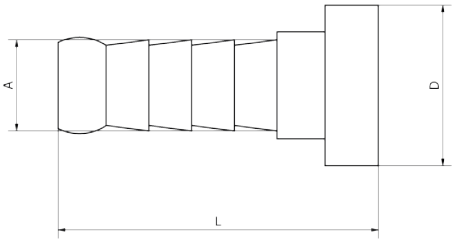

Baionetta e resca

Bayonet and tail

Bajonett und Abschluss

Baïonnette barbillon

Bayioneta con espiga

CODICE/CODE	A	D	L	PEZZI/PIECES
AG300006	6	15	28	10
AG300007	7	15	28	10
AG300008	8	15	30	10
AG300009	9	15	30	10
AG300010	10	15	31,5	10

AG 32

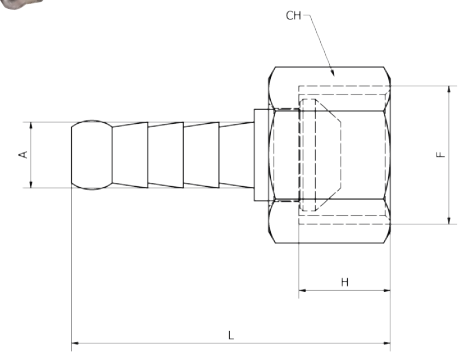

Attacco resca girevole filetto femmina 1/4

Swiveling rest female thread 1/4

Drehkupplung mit Abschluss

Jonction barbillon orientable

Racor con espiga orientable

CODICE/CODE	F"	H	A	L	CH	PEZZI/PIECES
AG320006	G1/4	9	6	32	15	10
AG320007	G1/4	9	7	32	15	10
AG320008	G1/4	9	8	32	15	10

AG 35

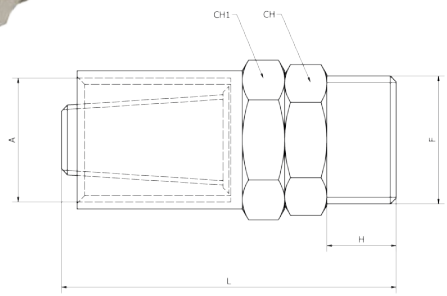

Portagomma maschio

Male joint for rubber tube

Schlauchtulle

Jonction pour tuyau mâle

Racor para tube macho

CODICE/CODE	F"	H	A	L	CH	CH1	PEZZI/PIECES
AG35140610	G1/4	8	06x10	39,5	14	15	10
AG35140612	G1/4	8	06x12	39,5	14	15	10
AG38140613	G1/4	8	06x13	39,5	14	16	10
AG35140614	G1/4	8	06x14	39,5	14	17	10
AG35140812	G1/4	8	08x12	40,5	14	15	10
AG35140813	G1/4	8	08x13	40,5	14	16	10
AG35140815	G1/4	8	08x15	40,5	14	18	10
AG35140817	G1/4	8	08x17	40,5	14	20	10
AG35141015	G1/4	8	10x15	42	14	18	10
AG35141017	G1/4	8	10x17	43	14	20	10
AG35141019	G1/4	8	10x19	45	14	22	10
AG35380614	G3/8	9	06x14	41	17	17	10
AG35380812	G3/8	9	08x12	41	17	15	10
AG35380817	G3/8	9	08x17	41	17	20	10
AG35381015	G3/8	9	10x15	43	17	18	10
AG35381017	G3/8	9	10x17	43	17	20	10
AG35381019	G3/8	9	10x19	46	17	22	10
AG35381116	G3/8	9	11x16	47	17	19	10

AG 37

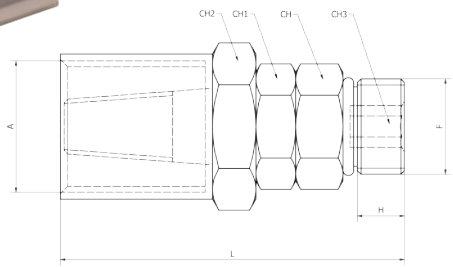

Portagomma maschio girevole con O-ring

Male joint for rubber tube with O-ring

Schlauchtulle Drehkupplung mit O-Ring

Jonction orientable pour tuyau mâle avec O-ring

Racor orientable para tube macho con O-ring

CODICE/CODE	F"	H	A	L	CH	CH1	CH2	CH3	PEZZI/PIECES
AG37140610	G1/4	6,5	06x10	46,5	15	15	15	5	10
AG37140612	G1/4	6,5	06x12	46,5	15	15	15	5	10
AG37140614	G1/4	6,5	06x14	46,5	15	15	17	5	10
AG37140812	G1/4	6,5	08x12	46,5	15	15	15	5	10
AG37140817	G1/4	6,5	08x17	47	15	15	20	5	10

AG 40

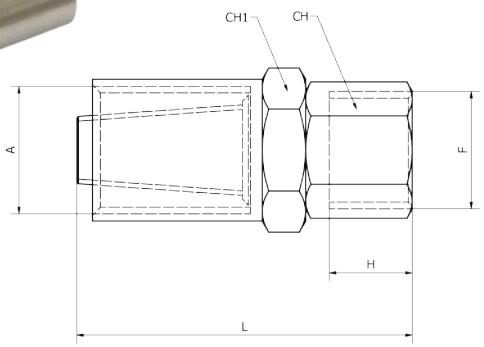

Portagomma femmina

Female joint for rubber tube

Schlauchtulle

Jonction pour tuyau femelle

Racor para tube hembra

CODICE/CODE	F"	H	A	L	CH	CH1	PEZZI/PIECES
AG40140610	G1/4	10,5	06x10	40	15	15	10
AG40140612	G1/4	10,5	06x12	40	15	15	10
AG40140614	G1/4	10,5	06x14	40	15	17	10
AG40140812	G1/4	10,5	08x12	40,5	15	15	10
AG40140813	G1/4	10,5	08x13	40,5	15	16	10
AG40140815	G1/4	10,5	08x15	40,5	15	18	10
AG40140817	G1/4	10,5	08x17	40,5	15	20	10
AG40141015	G1/4	10,5	10x15	42,5	15	18	10
AG40141017	G1/4	10,5	10x17	42,5	15	20	10
AG40141019	G1/4	10,5	10x19	45	15	22	10
AG40380812	G3/8	11,5	08x12	41,5	19	15	10
AG40380815	G3/8	11,5	08x15	41,5	19	18	10
AG40380817	G3/8	11,5	08x17	41,5	19	20	10
AG40381015	G3/8	11,5	10x15	44	19	18	10
AG40381017	G3/8	11,5	10x17	44	19	20	10
AG40381019	G3/8	11,5	10x19	48	19	22	10

AG 42

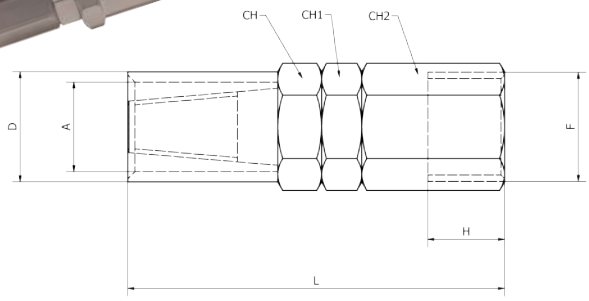

Portagomma femmina girevole

Rotating female joint for rubber tube

Schlauchtulle Drehkupplung

Jonction pour tuyau femelle orientable

Racor para tube hembra orientable

CODICE/CODE	F"	H	A	L	CH	CH1	CH2	PEZZI/PIECES
AG42140610	G1/4	10,5	06x10	51,5	15	15	15	10
AG42140614	G1/4	10,5	06x14	51,5	17	15	15	10
AG42140812	G1/4	10,5	08x12	51,5	15	15	15	10
AG42140813	G1/4	10,5	08x13	51,5	16	15	15	10
AG42140815	G1/4	10,5	08x15	51,5	18	15	15	10
AG42140817	G1/4	10,5	08x17	51,5	20	15	15	10

AG 45

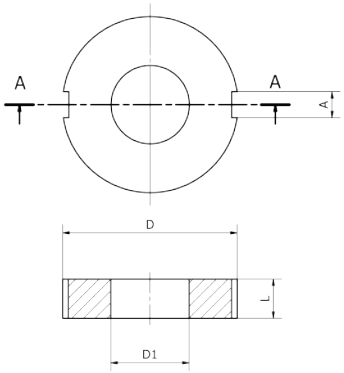

Guarnizione per baionetta

Bayonet gasket

Dichtring für Bajonett

Joint pour baïonnettee

Guarnición para bayoneta

CODICE/CODE	A	D	D1	L	PEZZI/PIECES
AG450001	2,5	13,5	6	3	10

AG 50

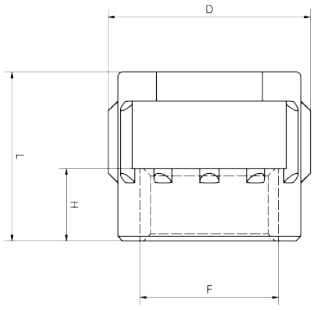

Dado fresato

Milled nut

Mutter

Ècrou fraise

Tuerca fresada

CODICE/CODE	F"	H	D	L	PEZZI/PIECES
AG500014	G1/4	7,5	21,5	17,5	10
AG501412	M14x1,25	7,5	21,5	17,5	10
AG500038	G3/8	7,5	21,5	17,5	10

AG 60

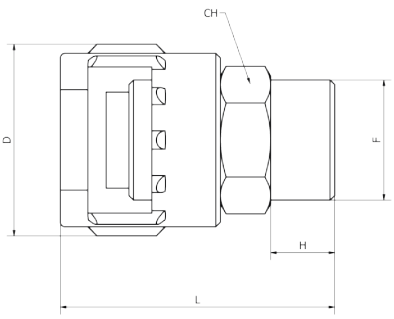

Dado fresato maschio

Male nut milled

Mutter

Ècrou fraise mâle

Tuerca fresada macho

CODICE/CODE	F"	H	D	L	CH	PEZZI/PIECES
AG600018	G1/8	6,5	21	28	14	10
AG600014	G1/4	8	21	30	14	10
AG600038	G3/8	9	21	32	17	10
AG600012	G1/2	10,5	21	34	22	10

AG 65

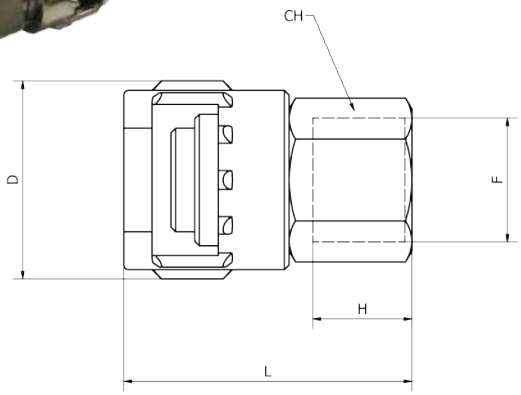

Dado fresato femmina

Female nut milled

Mutter

Ècrou fraise femelle

Tuerca fresada hembra

CODICE/CODE	F"	H	D	L	CH	PEZZI/PIECES
AG650018	G1/8	8,5	21	28,5	14	10
AG650014	G1/4	10,5	21	30,5	15	10
AG650038	G3/8	11,5	21	31,5	19	10

AG 70

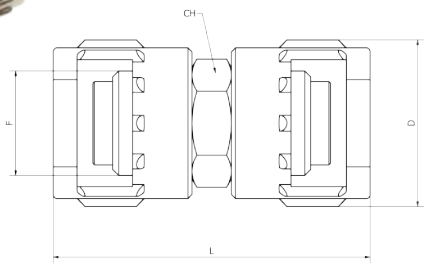

Unione dadi fresati

Linear joint nuts milled

Muttergruppe

Union ècrou fraise

Unión tuerca fresada

CODICE/CODE	F"	D	L	CH	PEZZI/PIECES
AG700014	G1/4	21,5	40	14	10

AG 75

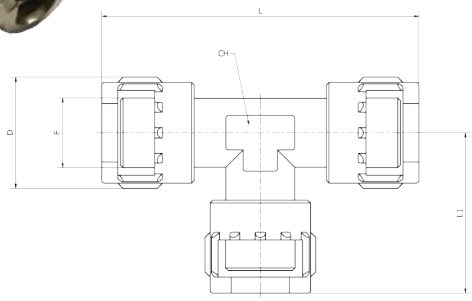

Giunzione "T" dadi fresati

T joint nuts milled

T-Muttergruppe

Jonction a té ècrou fraise

Unión T tuerca fresada

CODICE/CODE	F"	D	L	L1	CH	PEZZI/PIECES
AG750014	G1/4	21,5	59	31	13	10

GC

Giunti ed innesti CEJN di sicurezza
Safety CEJN couplings and plugs
Kupplungen Sicherheit CEJN
Coupleurs de Sécurité CEJN
Enchufes de Seguridad CEJN

GC10-315

pag. 183

GC20-315

pag. 183

GC50-315

pag. 184

GC60-315

pag. 184

GC70-315

pag. 184

GC10-320

pag. 184

GC20-320

pag. 185

GC50-320

pag. 185

GC60-320

pag. 185

GC70-320

pag. 185

Dati tecnici di giunti ed innesti CEJN di sicurezza
Safety CEJN couplings and plugs technical data
Technischen Daten der Kupplungen Sicherheit CEJN
Données techniques des Coupleurs de Sécurité CEJN
Datos técnicos de los Enchufes de Seguridad CEJN

Caratteristiche principali
1. Gamma completa 1/4 – 1/2”
2. Filettatura BSPP cilindrica UNI-ISO228
4. Vasta gamma
5. Robustezza meccanica

Main features
1. Full range 1/4 - 1/2”
2. BSPP cylindrical thread UNI-ISO228
4. Wide range
5. Mechanical robustness

Hauptmerkmale
1. Voller Bereich 1/4 - 1/2”
2. BSPP zylindrisches Gewinde UNI-ISO228
4. Breite Palette
5. Mechanische Robustheit

Principales caractéristiques
1. Gamme complète 1/4 - 1/2”
2. Filetage cylindrique BSPP UNI-ISO228
4. Large gamme
5. Robustesse mécanique

Características principales
1. Rango completo 1/4 - 1/2”
2. Rosca cilíndrica BSPP UNI-ISO228
4. Amplia gama
5. Robustez mecánica

Applicazioni
1. Aria Compressa
2. Impianti per automazione pneumatica
3. Gas inerti
4. Vuoto

Applications
1. Compressed Air
2. Systems for pneumatic automation
3. Inert Gases
4. Vacuum

Anwendungen
1. Druckluft
2. Systeme für die pneumatische Automatisierung
3. Inertgase
4. Leer

Applications
1. Air comprimé
2. Installations pour l’automatisation pneumatique
3. Gaz neutres
4. Vide

Aplicaciónes
1. Aire comprimido
2. Instalaciones para automación neumática
3. Gases inertes
4. Vacío

Fluido
Aria compressa

Fluid
Compressed air

Fluid
Druckluft

Fluide
Air comprimé

Fluido
Aire comprimido

Filettatura	Thread types	Gewinde	Filetage	Roscado
BSPP cilindrica UNI-ISO228 - ISO16030	BSPP parallel UNI-ISO228 - ISO16030	BSPP zylindrisch UNI-ISO228 - ISO16030	BSPP cylindrique UNI-ISO228 - ISO 16030	BSPP cilíndrico UNI-ISO228 - ISO16030
BSPT conica UNI-ISO 7	BSPT taper UNI-ISO 7	BSPT konische UNI-ISO 7	BSPT conique UNI-ISO7	BSPT cónico UNI-ISO 7

Filetti
Filettature da 1/4 a 1/2"

Filets
Filetages de 1/4 à 1/2"

Threads
Threads from 1/4 to 1/2"

Roscas
Roscas de 1/4 a 1/2"

Gewinde
Gewinde von 1/4 bis 1/2"

Materiali		Materials		Werkstoffen		Matériels		Materiales	
Attacco femmina:	Ottone/acciaio nichelato	**Female connection**	Brass/nickel plated steel	**Weiblichen Angriff**	Messing/Stahl vernickelt	**Attaque femme:**	Laiton/acier nickelé	**Ataque femenino:**	Latón/acero niquelado
Attacco maschio:	Acciaio temprato zincato	**Male connection**	Hardened steel galvanized	**Männlichen Angriff**	Gehärtetem Stahl verzinkt	**Attaque mâle:**	Acier trempé galvanisé	**Ataque masculina:**	Acero endurecido galvanizado

Pressione e temperatura	Pressure and Temperature	Druck und Temperatur	Pression et Température	Presión y Temperatura
Pressione d'esercizio max: **16 Bar**	Max working pressure: **16 Bar**	Maximal Betriebsdruck: **16 Bar**	Pression de service max: **16 Bar**	Presión de funcionamiento máx: **16 Bar**
Pressione di scoppio min: **140 Bar**	Min burst pressure: **140 Bar**	Minimal Berstdruck: **140 Bar**	Pression d'éclatement min: **140 Bar**	Presión de rotura mín: **140 Bar**
Temperatura: **-20°C / +100°C**	Temperature: **-4°F / +212°F**	Temperatur: **-20°C / +100°C**	Température: **-20°C / +100°C**	Temperatura: **-20°C / +100°C**

• Serie 315

Diametro nominale
Diametro nominale: 7,5 mm

Diamètre nominal
Diamètre nominal: 7,5 mm

Nominal diameter
Nominal diameter: 7,5 mm

Diámetro nominal
Diámetro nominal: 7,5 mm

Nominal Durchmesser
Nominal Durchmesser: 7,5 mm

Portata	Flow	Mengenstrom	Débit	Caudal
Portata: 1950 l/min.	Flow: 1950 l/min.	Mengenstrom: 1950 l/min.	Débit: 1950 l/min.	Caudal: 1950 l/min.

Forza di collegamento
Forza di collegamento: 73,5N

Force de connexion
Force de connexion: 73,5 N

Connection force
Connection force: 73,5 N

Fuerza de conexión
Fuerza de conexión: 73,5 N

Ankupplungsdruck
Ankupplungsdruck: 73,5 N

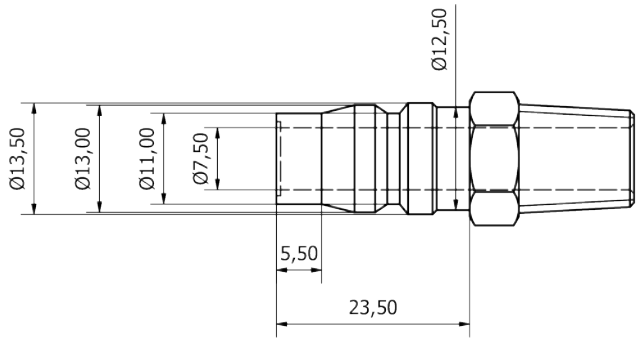

• Serie 320

Diametro nominale
Diametro nominale: 7,6 mm

Nominal diameter
Nominal diameter: 7,6 mm

Nominal Durchmesser
Nominal Durchmesser: 7,6 mm

Diamètre nominal
Diamètre nominal: 7,6 mm

Diámetro nominal
Diámetro nominal: 7,6 mm

Portata	Flow	Mengenstrom	Débit	Caudal
Portata: 2100 l/min.	Flow: 2100 l/min.	Mengenstrom: 2100 l/min.	Débit: 2100 l/min.	Caudal: 2100 l/min.

Forza di collegamento
Forza di collegamento: 70,7N

Connection force
Connection force: 70,7N

Ankupplungsdruck
Ankupplungsdruck: 70,7N

Force de connexion
Force de connexion: 70,7N

Fuerza de conexión
Fuerza de conexión: 70,7N

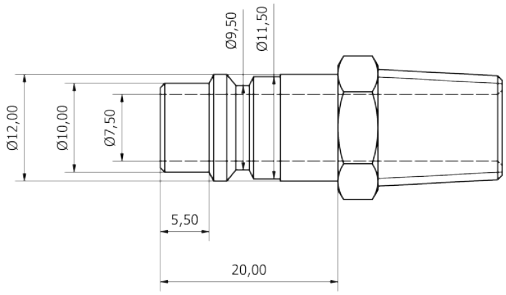

GC 10-315

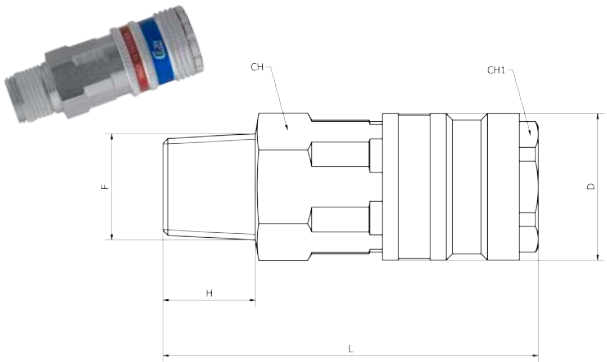

Giunto maschio
Male quick coupler
Schnellkupplungen
Coupleurs mâle
Enchufe macho

CODICE/CODE	F"	H	D	L	CH	CH1	PEZZI/PIECES
GC1014315S	R1/4		23				1
GC1038315S	R3/8	14	23	58,5	20	19	1
GC1012315S	R1/2		23				1

GC 20-315

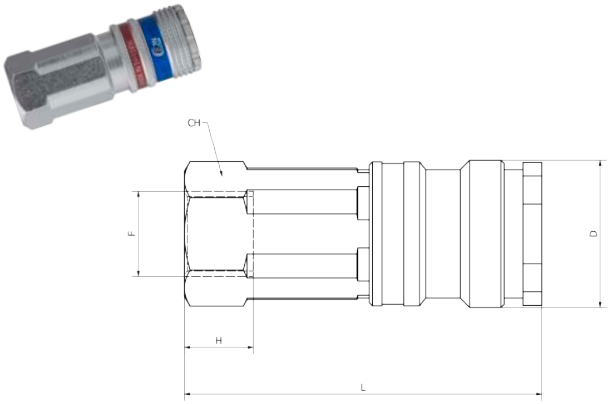

Giunto femmina
Female quick coupler
Schnellkupplungen
Coupleurs femelle
Enchufe hembra

CODICE/CODE	F"	H	D	L	CH	PEZZI/PIECES
GC2014315S	G1/4					1
GC2038315S	G3/8					1
GC2012315S	G1/2					1

GC 50-315

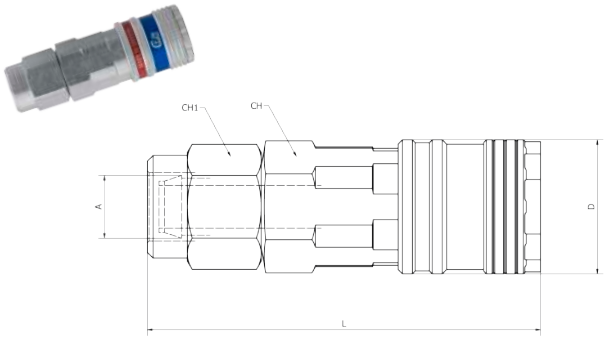

Giunto portagomma
Quick coupler for rubber hose
Schlauchtülle Schnellkupplungen
Coupleurs pour tuyau
Enchufe para tubo

CODICE/CODE	A	D	L	CH	CH1	PEZZI/PIECES
GC5058315S						1
GC5060315S						1
GC5082315S	11	23	68	20	19	1
GC5016315S						1

GC 60-315

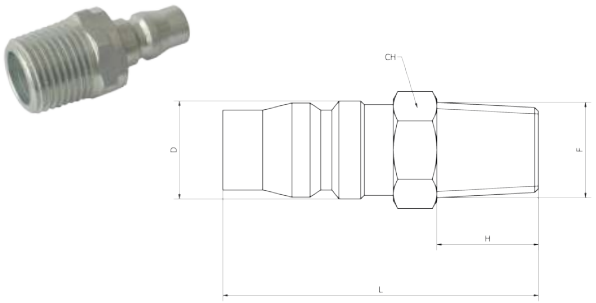

Innesto maschio
Male plug
Kupplungen
Embout mâle
Adaptador macho

CODICE/CODE	F"	H	D	L	CH	PEZZI/PIECES
GC6018315	R1/8	10	13	37	14	1
GC6014315	R1/4	14	12	38,5	14	1
GC6038315	R3/8	13	13	41,5	17	1
GC6012315	R1/2	18	12	47	22	1

GC 70-315

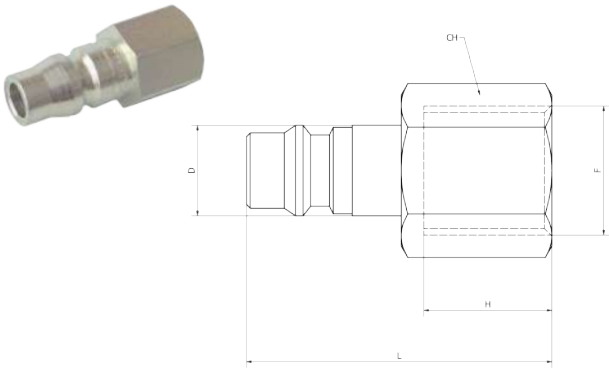

Innesto femmina
Female plug
Kupplungen
Embout femelle
Adaptador hambre

CODICE/CODE	F"	H	D	L	CH	PEZZI/PIECES
GC7018315	G1/8	8,5	13	31	14	1
GC7014315	G1/4	14	12,5	40	17	1
GC7038315	G3/8	14	13	41,5	20	1
GC7012315	G1/2					1

GC 10-320

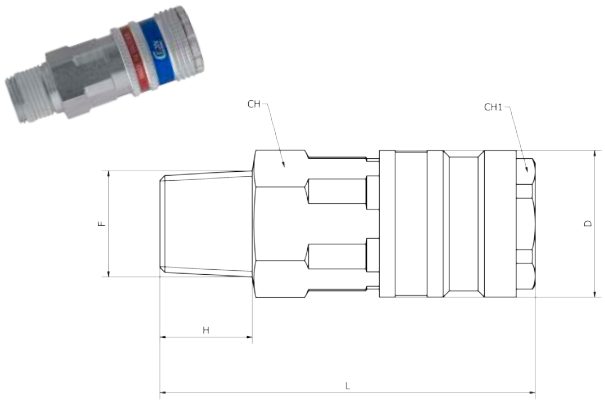

Giunto maschio
Male quick coupler
Schnellkupplungen
Coupleurs mâle
Enchufe macho

CODICE/CODE	F"	H	D	L	CH	PEZZI/PIECES
GC1014320S	R1/4					1
GC1038320S	R3/8	14	23	61	20	1
GC1012320S	R1/2	18	23	56	22	1

GC 20-320

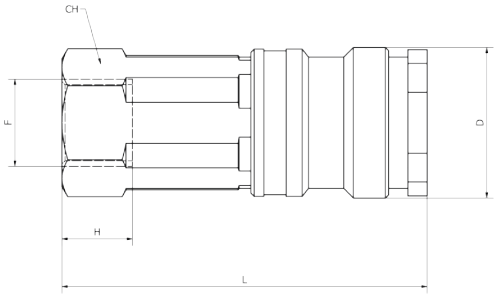

Giunto femmina
Female quick coupler
Schnellkupplungen
Coupleurs femelle
Enchufe hembra

CODICE/CODE	F"	H	D	L	CH	PEZZI/PIECES
GC2014320S	G1/4	12	23,5	57	20	1
GC2038320S	G3/8					1
GC2012320S	G1/2					1

GC 50-320

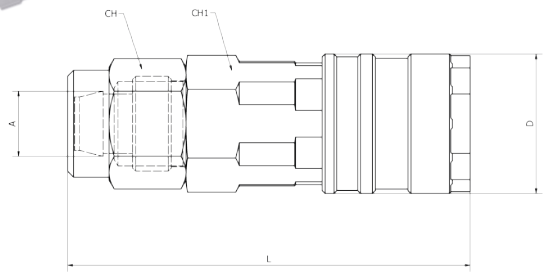

Giunto portagomma
Quick coupler for rubber hose
Schlauchtülle Schnellkupplungen
Coupleurs pour tuyau
Enchufe para tubo

CODICE/CODE	A	D	L	CH	CH1	PEZZI/PIECES
GC5058320S						1
GC5060320S						1
GC5082320S						1
GC5093320S						1
GC5016320S	14	23,5	68	24	24	1

GC 60-320

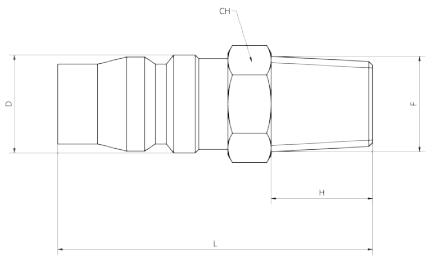

Innesto maschio
Male plug
Kupplungen
Embout mâle
Adaptador macho

CODICE/CODE	F"	H	D	L	CH	PEZZI/PIECES
GC6018320	R1/8					1
GC6014320	R1/4	14	12	38,5	14	1
GC6038320	R3/8	14	12	40,5	17	1
GC6012320	R1/2	15,5	13	48	22	1

GC 70-320

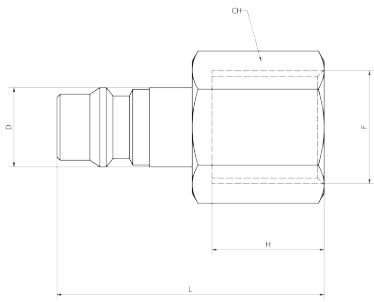

Innesto femmina
Female plug
Kupplungen
Embout femelle
Adaptador hembra

CODICE/CODE	F"	H	D	L	CH	PEZZI/PIECES
GC7018320	G1/8	7,5	-	30,5	-	1
GC7014320	G1/4	14	16,5	36	17	1
GC7038320	G3/8					1
GC7012320	G1/2			46,5		1

GR

Giunti rotanti
Rotating couplings
Drehdurchführungen
Coupleurs rotatif
Enchufes rotativo

GR20

pag. 187

Dati tecnici di giunti rotanti
Rotating couplings technical data
Technischen Daten der Drehdurchführungen
Données techniques des coupleurs rotatif
Datos técnicos de los enchufes rotativo

Caratteristiche principali
1. Gamma completa 1/8 – 3/4"
2. Filettatura BSPP cilindrica UNI-ISO228
4. Vasta gamma
5. Robustezza meccanica

Principales caractéristiques
1. Gamme complète 1/8 - 3/4"
2. Filetage cylindrique BSPP UNI-ISO228
4. Large gamme
5. Robustesse mécanique

Main features
1. Full range 1/8 - 3/4"
2. BSPP cylindrical thread UNI-ISO228
4. Wide range
5. Mechanical robustness

Características principales
1. Rango completo 1/8 - 3/4"
2. Rosca cilíndrica BSPP UNI-ISO228
4. Amplia gama
5. Robustez mecánica

Hauptmerkmale
1. Voller Bereich 1/8 - 3/4"
2. BSPP zylindrisches Gewinde UNI-ISO228
4. Breite Palette
5. Mechanische Robustheit

Applicazioni
1. Aria Compressa
2. Impianti per automazione pneumatica
3. Gas inerti
4. Vuoto

Applications
1. Air comprimé
2. Installations pour l'automatisation pneumatique
3. Gaz neutres
4. Vide

Applications
1. Compressed Air
2. Systems for pneumatic automation
3. Inert Gases
4. Vacuum

Aplicaciónes
1. Aire comprimido
2. Instalaciones para automación neumática
3. Gases inertes
4. Vacío

Anwendungen
1. Druckluft
2. Systeme für die pneumatische Automatisierung
3. Inertgase
4. Leer

Fluido
Aria compressa

Fluide
Air comprimé

Fluid
Compressed air

Fluido
Aire comprimido

Fluid
Druckluft

Filettatura	Thread types	Gewinde	Filetage	Roscado
BSPP cilindrica UNI-ISO228 - ISO16030	BSPP parallel UNI-ISO228 - ISO16030	BSPP zylindrisch UNI-ISO228 - ISO16030	BSPP cylindrique UNI-ISO228 - ISO 16030	BSPP cilíndrico UNI-ISO228 - ISO16030

Filetti
Filettature da 1/8 a 3/4"

Filets
Filetages de 1/8 à 3/4"

Threads
Threads from 1/8 to 3/4"

Roscas
Roscas de 1/8 a 3/4"

Gewinde
Gewinde von 1/8 bis 3/4"

Informazioni tecniche	Technical information	Technische informationen	Information technique	Informacion tecnica		
Code	**bar**	**°C / °F**	**rpm**	**Nl/min**	**Nm**	**g**
GR201818	0,5 / 12	-10°C / +85°C (+14°F / +185°F)	550	425	0,10	70
GR201414			550	465	0,10	55
GR203838			300	1350	0,12	150
GR201212			200	3200	0,20	550
GR203434			160	6200	0,27	700

Nota
Funzionamento con aria lubrificata

Note
Lubrificated air functioning

Bemerkung
Betrieb mit geschmierter Luft

Note
Fonctionnement avec air lubrifié

Notas
Operación con aire lubricado.

Attenzione
Non sono contemporaneamente accettabili i valori MAX di temperatura, pressione e velocità.

Caution
The joints cannot be used with MAX values of pressure, temperature and speed contemporaneusly.

Achtung
Die Verbindungen können nicht gleichzeitig mit den MAX-Werten für Druck, Temperatur und Geschwindigkeit verwendet werden.

Attention
Les joints ne peuvent pas être utilisés simultanément avec les valeurs MAX de pression, température et vitesse.

Atención
Las juntas no se pueden utilizar con valores MÁX. De presión, temperatura y velocidad al mismo tiempo.

GR 20

Giunti rotanti a una via
One ways rotating joints
Drehdurchführungen Ein-Weg
Coupleurs rotatif à sens unique
Enchufe rotativo unidireccional

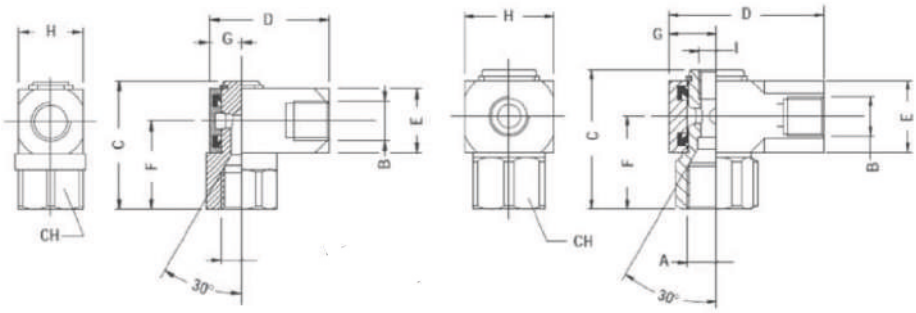

CODICE/CODE	A Inlets	B Outlets	C	D	E	F	G	H	I	CH	PEZZI/PIECES
GR201818	G1/8	G1/8	32	30	16	22	8	16	-	16	1
GR201414	G1/4	G1/4	32	30	16	22	8	16	-	16	1
GR203838	G3/8	G3/8	39	40	20	26	12,5	25	G1/8	22	1
GR201212	G1/2	G1/2	55	65	30	35	20	40	G3/8	30	1
GR203434	G3/4	G3/4	70	65	40	45	20	40	G1/2	36	1

RP

Raccordi ad innesto rapido in polimero (nero)
Plastic push-in fittings (black)
Steckverschraubungen Kunststoff (schwarz)
Raccords instantanés polymère (noir)
Racordaje automàtico en tecnopolìmero (negro)

RP51K

pag. 191

RP51TK

pag. 192

RP51

pag. 192

RP52

pag. 193

RP53

pag. 193

RP54

pag. 194

RP55

pag. 194

RP58

pag. 194

RP59

pag. 195

RP59F

pag. 195

RP60

pag. 195

RP61

pag. 196

RP62

pag. 196

RP65

pag. 196

RP65F

pag. 197

RP70K

pag. 197

RP70

pag. 198

RP71K

pag. 198

RP71

pag. 199

RP72K

pag. 199

RP72

pag. 200

RP72KP

pag. 200

RP72P

pag. 201

RP72F

pag. 201

RP45

pag. 202

RP73

pag. 202

RP91

pag. 202

RP74K

pag. 203

RP74

pag. 203

RP75

pag. 204

RP76

pag. 204

RP83K

pag. 204

RP83

pag. 205

RP84K

pag. 205

RP85

pag. 205

RP88

pag. 206

RP89

pag. 206

Dati tecnici dei raccordi ad innesto rapido in polimero (nero)

Plastic push-in fittings (black) technical data

Technischen Daten der Steckverschraubungen Kunststoff (schwarz)

Données techniques des raccords instantanés polymère (noir)

Datos técnicos de los racordaje automàtico en tecnopolìmero (negro)

Caratteristiche principali

1. Innesto e disinnesto rapido
2. Filettatura BSPP cilindrica UNI-ISO228 - ISO16030 con O-Ring, BSPT conica UNI-ISO 7 teflonata, Metrica ISO/R 262
3. Guarnizione in NBR Silicon free
4. Portata piena rispetto al tubo utilizzato
5. Vasta gamma

Main features

1. Quick coupling and uncoupling
2. Threading BSPP cylindrical UNI-ISO228 - ISO16030 with O-Ring, BSPT conical teflon-coated UNI-ISO 7, ISO/R 262 metric
3. Silicon free NBR seal
4. Full flow to the tube used
5. Wide range

Hauptmerkmale

1. Schnelles Ein- und Auskuppeln
2. BSPP zylindrisches Gewinde UNI-ISO228 - ISO16030 mit O-Ring, teflonbeschichtet UNI-ISO 7 BSPT, metrische ISO/R 262
3. Silikonfreie NBR-Dichtung
4. Voller Durchfluss im Vergleich zu dem verwendeten Schauch
5. Große Auswahl

Principales caractéristiques

1. Accouplement et découplage rapide
2. Filetage BSPP cylindrique UNI-ISO228 - ISO16030 avec joint torique, BSPT conique UNI-ISO 7 avec téflon, ISO/R 262 métrique
3. Garniture NBR sans silicone
4. Plein débit au tube utilize
5. Large gamme

Características principales

1. Acoplamiento y desacoplamiento rápido
2. Roscado BSPP cilíndrica UNI-ISO228 – ISO16030 con junta tórica, BSPT cónica UNI-ISO 7 con teflón, métrica ISO/R 262
3. Guarnicicón en NBR sin silicona
4. Caudal completo hacia el tubo utilizado
5. Amplia gama

Applicazioni

1. Robotica - Meccatronica
2. Impianti per automazione pneumatica
3. Industria del packaging
4. Industria tessile
5. Automotive
6. Vuoto

Applications

1. Robotics – Mechatronics
2. Systems for pneumatic automation
3. Packaging indusrty
4. Textile industry
5. Automotive
6. Vacuum

Anwendungen

1. Robotik - Mechatronik
2. Systeme für die pneumatische Automatisierung
3. Verpackungsindustrie
4. Textilindustrie
5. Automobil
6. Leer

Applications

1. Robotique – Mécatronique
2. Installations pour l'automatisation pneumatique
3. Industrie de l'emballage
4. Industrie textile
5. Industrie automobile
6. Vide

Aplicaciónes

1. Robótica – Mecatrónica
2. Instalaciones para automación neumática
3. Industria de embalaje
4. Industria textil
5. Industria automoción
6. Vacío

Materiali		Materials		Werkstoffen		Matériels		Materiales	
Corpo:	Ottone nichelato CW614N o resina acetalica	**Body:**	Nickel plated brass CW614N or acetal resin	**Körper:**	vernickelt Messing CW614N oder acetalharz	**Corps:**	Laiton nickelé CW614N ou résine acétale	**Cuerpo:**	Latón niquelado CW614N o resina acetal
Pulsante:	Resina acetalica	**Sleeve:**	Acetal resin	**Taste:**	Acetalharz	**Bouton:**	Résine acétale	**Pulsador:**	Resina acetal
Distanziale:	Zinco	**Spacer ring:**	Zinc	**Distanzring:**	Zink	**Rondelle d'épaisseur:**	Zinc	**Arandela distanciadora:**	Zinc
Pinza:	Acciaio SUS 301	**Lock claws:**	SUS 301 Steel	**Bremssattel:**	Edelstahl SUS 301	**Pince:**	Acier SUS 301	**Pinza:**	Acero SUS 301
Anello raccordo:	Resina acetalica	**Coupling ring:**	Acetal resin	**Mitnehmer-ring:**	Acetalharz	**Bague d'entraînement:**	Résine acétale	**Anillo de conexión:**	Resina acetal
Guarnizione:	NBR esente da silicone	**Packing:**	NBR silicon free	**Dichtung:**	NBR Silikonfrei	**Joints:**	NBR sans silicone	**Sello:**	NBR sin silicona
O-Ring:	NBR esente da silicone	**O-Ring:**	NBR silicon free	**O-Ringe:**	NBR Silikonfrei	**O-ring:**	NBR sans silicone	**Junta tórica:**	NBR sin silicona
Attacco girevole:	Ottone nichelato CW614N	**Rotating body:**	Nickel plated brass CW614N	**Schwenk-verbindung:**	vernickelt Messing CW614N	**Connexion pivotante:**	Laiton nickelé CW614N	**Conexión giratoria:**	Latón niquelado CW614N

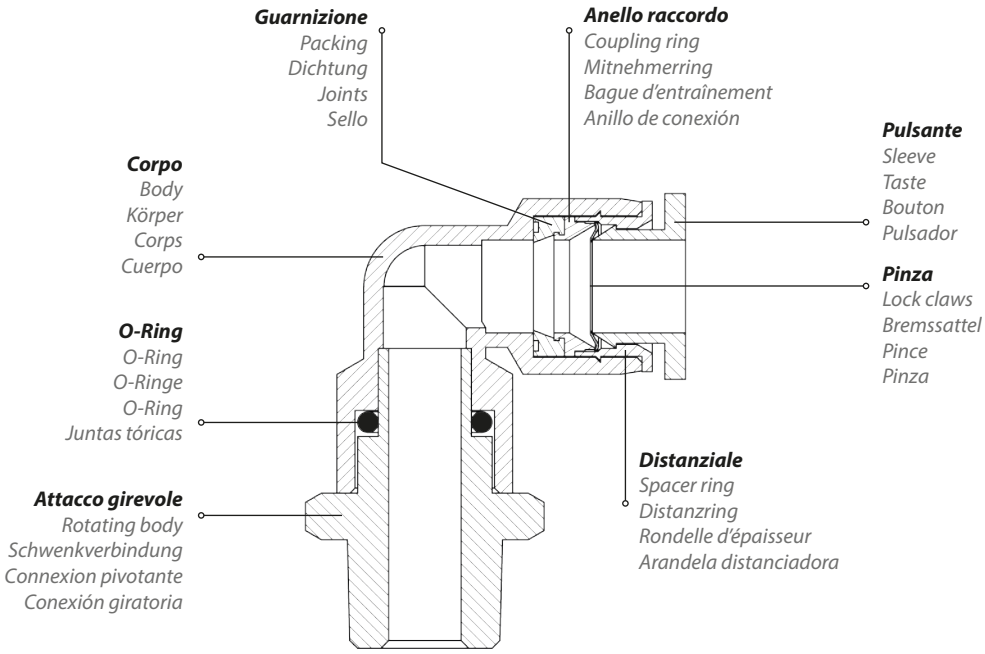

Pressione e temperatura	Pressure and Temperature	Druck und Temperatur	Pression et Température	Presión y Temperatura
Tubo: **Ø4 – Ø16 mm** Pressione (temperatura di utilizzo 20°C): **10 Bar (150 PSI)**	Tube: **Ø4 – Ø16 mm** Pressure (working temperature 20°C): **10 Bar (150 PSI)**	Schlauch: **Ø4 – Ø16 mm** Druck (Betriebstemperatur von 20°C): **10 Bar (150 PSI)**	Tuyau: **Ø4 - Ø16 mm** Pression (température d'utilise de 20°C): **10 bar (150 PSI)**	Tubo: **Ø4 - Ø16 mm** Presión (temperatura de funciona-miento 20 ° C): **10 Bar (150 PSI)**
Temperatura: **-10°C / +60°C**	Temperature: **+14°F / +140°F**	Temperatur: **-10°C / +60°C**	Température: **-10°C / +60°C**	Temperatura: **-10°C / +60°C**

Nota

La pressione è inversamente proporzionale alla temperatura. Più aumenta la temperatura più bassa deve essere la pressione impiegata.

Remarque

La pression est inversement proportionnelle à la température. Plus la température est élevée, plus la pression doit être basse.

Note

The pressure is inversely proportional to the temperature. The higher the temperature the lower the pressure must be.

Nota

La presión es inversamente proporcional a la tempe-ratura. Cuanto más alta sea la temperatura, más baja debe ser la presión.

Hinweis

Der Druck ist umgekehrt proportional zur Temperatur. Je höher die Temperatur, desto niedriger muss der Druck sein.

Tubi consigliati

1)Poliuretano - 2)Poliammide - 3)Polietilene - 4)Nylon

Tuyaux recommandés

1)Polyuréthane 2) Polyamide 3) Polyéthylène 4) Nylon

Recommended tubes

1)Polyurethane - 2)Polyamide - 3)Polyethylene - 4)Nylon

Tubos recomendados

1) Poliuretano - 2) Poliamida - 3) Polietileno - 4) Nylon

Rohrempfehlungen

1)Polyurethan - 2)Polyamid - 3)Polyethylen - 4)Nylon

Fluido

Aria compressa (altri fluidi a richiesta)

Fluide

Air comprimé (autres fluides sur demande)

Fluid

Compressed air (other fluids on request)

Fluido

Aire comprimido (otros fluidos a petición)

Fluid

Druckluft (andere Medien auf Anfrage)

Filettatura	Thread types	Gewinde	Filetage	Roscado
BSPP cilindrica UNI-ISO 228 - ISO 16030 con O-Ring	BSPP parallel UNI-ISO 228 - ISO 16030 with O-ring	BSPP zylindrisch UNI-ISO 228 - ISO 16030 mit O-Ringen	BSPP cylindrique UNI-ISO 228 - ISO 16030 avec O-ring	BSPP cilíndrico UNI-ISO 228 - ISO 16030 con junta tórica
BSPT conica UNI-ISO 7 teflonata	BSPT taper UNI-ISO 7 with teflon	BSPT konische UNI-ISO 7 mit Teflon	BSPT conique UNI-ISO7 teflonée	Teflón con recubrimiento BSPT UNI-ISO 7
Metrica ISO/R 262	Metric ISO/R 262	Metrische ISO/R 262	Métrique ISO/R 262	ISO/R 262 métrica

Diametri e filetti
Diametri da 4 mm a 16 mm - Filettature da M5 a 1/2"

Threads and diameters
Diameters from 4 mm to 16 mm - Threads from M5 to 1/2"

Durchmesser und Gewinde
Durchmesser von 4 mm bis 16 mm - Gewinde von M5 bis 1/2"

Diamètres et filets
Diamètres de 4 mm à 16 mm – Filetages de M5 à 1/2"

Diámetros y roscas
Diámetros de 4 mm a 16 mm - Roscas de M5 a 1/2"

Coppia di serraggio
Couple de serrage
Torque specifications
Par de apriete
Angaben Drehmoment

Coppia consigliata Nm	0.8 Nm	M5	**Misura**
Recommended torque Nm	3 Nm	1/8"	Measure
Empfohlenes drehmoment Nm	9 Nm	1/4"	Grösse
Couple de serrage Nm	10 Nm	3/8"	Dimensions
Par aconsejado Nm	12 Nm	1/2"	Medida

RP 51K

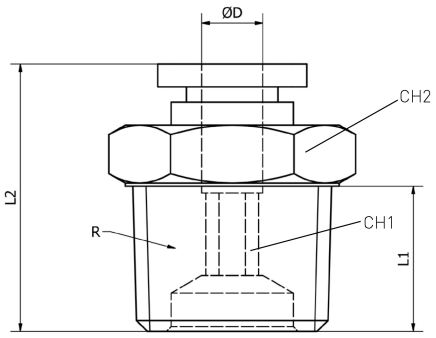

Diritto maschio conico BSPT
Male straight taper BSPT
Gerade Einschraubverschraubung konisches Gewinde
Raccord droit male BSPT conique
Racor recto macho cónico BSPT

CODICE/CODE	ØD	R"	L1	L2	CH1	CH2	PEZZI/PIECES
RP51K1804	4	R1/8	7,5	20	3	10	10
RP51K1404	4	R1/4	9,5	18	3	14	10
RP51K3804	4	R3/8	10,5	19	3	17	10
RP51K1806	6	R1/8	7,5	20,5	4	12	10
RP51K1406	6	R1/4	9,5	22,5	4	14	10
RP51K3806	6	R3/8	10,5	20,5	4	17	10
RP51K1206	6	R1/2	13,5	24,5	4	21	10
RP51K1808	8	R1/8	7,5	25,5	5	14	10
RP51K1408	8	R1/4	9,5	24,5	5	14	10
RP51K3808	8	R3/8	10,5	21,5	6	17	10
RP51K1208	8	R1/2	13,5	25,5	6	21	10
RP51K1810	10	R1/8	7,5	29,5	5	17	10
RP51K1410	10	R1/4	9,5	31	6	17	10
RP51K3810	10	R3/8	10,5	28,5	8	17	10
RP51K1210	10	R1/2	13,5	26,5	8	21	10
RP51K1812	12	R1/8	7,5	30	5	21	10
RP51K1412	12	R1/4	9,5	30	6	21	10
RP51K3812	12	R3/8	10,5	29	8	21	10
RP51K1212	12	R1/2	13,5	32,5	8	21	10
RP51K3814	14	R3/8	10,5	34	8	22	10
RP51K1214	14	R1/2	13,5	33	10	22	10
RP51K3815	15	R3/8	10,5	37	8	24	10
RP51K1215	15	R1/2	13,5	35	10	24	10
RP51K3816	16	R3/8	10,5	37,5	8	24	10
RP51K1216	16	R1/2	13,5	39,5	10	24	10

RP 51TK

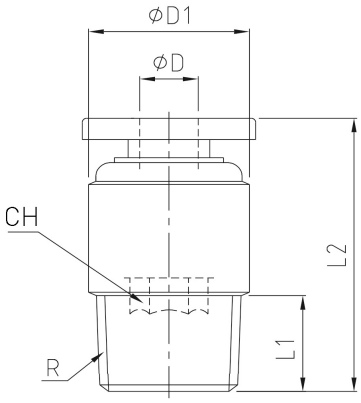

Diritto tondo maschio conico BSPT

Round male straight taper BSPT

Einschraubverschraubung, konisches Gewinde

Raccord droit ronde male BSPT conique

Racor recto ronda macho cónico BSPT

CODICE/CODE	ØD	R"	L1	L2	ØD1	CH	PEZZI/PIECES
RP51TK1804	4	R1/8	7,5	20	10	3	10
RP51TK1404	4	R1/4	9,5	18	14	3	10
RP51TK1806	6	R1/8	7,5	20,5	12	4	10
RP51TK1406	6	R1/4	9,5	22,5	14	4	10
RP51TK3806	6	R3/8	10,5	20,5	17	4	10
RP51TK1808	8	R1/8	7,5	25,5	14	5	10
RP51TK1408	8	R1/4	9,5	24,5	14	5	10
RP51TK3808	8	R3/8	10,5	21,5	17	6	10
RP51TK1208	8	R1/2	13,5	25,5	21	6	10
RP51TK1810	10	R1/8	7,5	29,5	17	5	10
RP51TK1410	10	R1/4	9,5	31	17	6	10
RP51TK3810	10	R3/8	10,5	28,5	17	8	10
RP51TK1210	10	R1/2	13,5	26,5	21	8	10
RP51TK1412	12	R1/4	9,5	33	21	6	10
RP51TK3812	12	R3/8	10,5	30	21	8	10
RP51TK1212	12	R1/2	13,5	32,5	21	8	10

RP 51

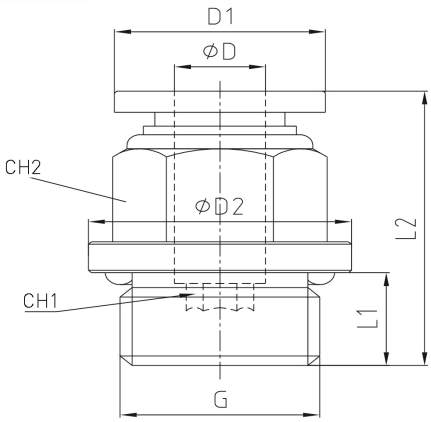

Diritto maschio cilindrico BSPP-metrico

Male straight parallel BSPP-metric

Gerade Einschrauverschraubung zylindrisches - metrisches Gewinde

Raccord droit mâle, cylindrique BSPP - métrique

Racor recto macho cilíndrico con tórica BSPP - métrico

CODICE/CODE	ØD	G"	ØD1	ØD2	L1	L2	CH1	CH2	PEZZI/PIECES
RP51M504	4	M5	10	8	3,5	20,3	2	10	10
RP51M604	4	M6	10	9	4	20,8	2	10	10
RP511804	4	G1/8	12	14	5,5	19,5	3	10	10
RP511404	4	G1/4	12	17	7,5	18,6	3	10	10
RP513804	4	G3/8	12	20	7,5	19,6	3	10	10
RP51M506	6	M5	12	8	3,5	21	2	12	10
RP51M606	6	M6	12	9	4	21	2	12	10
RP511806	6	G1/8	14	14	5,5	22	4	12	10
RP511406	6	G1/4	14	17	7,5	22,5	4	12	10
RP513806	6	G3/8	14	20	7,5	20,3	4	12	10
RP511206	6	G1/2	14	24	10	23	4	12	10
RP511808	8	G1/8	16	14	5,5	25	4	14	10
RP511408	8	G1/4	16	17	7,5	24	5	14	10
RP513808	8	G3/8	16	20	7,5	20,5	6	14	10
RP511208	8	G1/2	16	24	10	24	6	14	10
RP511810	10	G1/8	19,5	14	5,5	29	4	17	10
RP511410	10	G1/4	19,5	17	7,5	30,5	6	17	10
RP513810	10	G3/8	19,5	20	7,5	27	8	17	10
RP511210	10	G1/2	19,5	24	10	30	8	17	10
RP511812	12	G1/8	23	14	5,5	30	4	21	10
RP511412	12	G1/4	23	17	7,5	33	6	21	10
RP513812	12	G3/8	23	20	7,5	28	8	21	10
RP511212	12	G1/2	23	24	10	30,5	8	21	10
RP513814	14	G3/8	23	22	7,5	32,5	8	22	10
RP511214	14	G1/2	23	24	10	30	10	24	10
RP513815	15	G3/8	27	24	7,5	34,5	8	24	10
RP511215	15	G1/2	27	24	10	31,5	10	24	10
RP513816	16	G3/8	27	20	7,5	35	8	24	10
RP511216	16	G1/2	27	24	10	37	10	24	10

RP 52

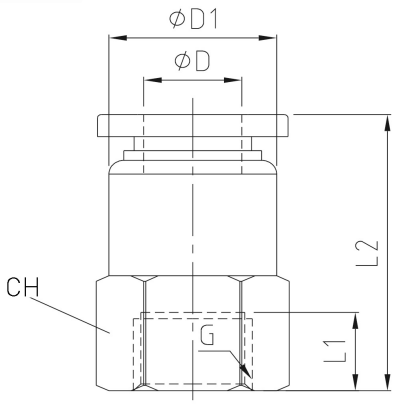

Diritto femmina

Straight female

Gerade Innengewinde

Raccord droit, taraude

Racor recto hembra

CODICE/CODE	ØD	G"	L1	L2	ØD1	CH	PEZZI/PIECES
RP52M504	4	M5	5,5	21	10	10	10
RP52M604	4	M6	6	21,5	10	10	10
RP521804	4	G1/8	8,5	24	10	14	10
RP521404	4	G1/4	11	26,5	10	17	10
RP52M506	6	M5	5,5	21,5	12	12	10
RP52M606	6	M6	6	22	12	12	10
RP521806	6	G1/8	8,5	24,5	12	14	10
RP521406	6	G1/4	11	27	12	17	10
RP523806	6	G3/8	12	28	12	21	10
RP521808	8	G1/8	8,5	26	14	14	10
RP521408	8	G1/4	11	28,5	14	17	10
RP523808	8	G3/8	12	29,5	14	21	10
RP521208	8	G1/2	14	31,5	14	24	10
RP521810	10	G1/8	8,5	29,5	17	17	10
RP521410	10	G1/4	11	32,7	17	17	10
RP523810	10	G3/8	12	33	17	21	10
RP521210	10	G1/2	14	35,7	17	24	10
RP521412	12	G1/4	11	33,5	20	21	10
RP523812	12	G3/8	12	34,5	20	21	10
RP521212	12	G1/2	14	36,5	20	24	10

RP 53

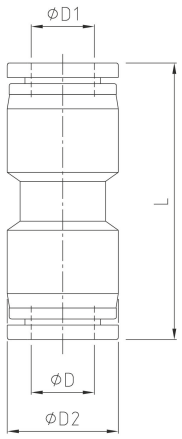

Diritto intermedio

Straight intermediate

Gerader Verbinder

Raccord union double

Racor recto intermedio

CODICE/CODE	ØD	ØD1	ØD2	L	PEZZI/PIECES
RP530004	4	4	11,5	34	10
RP530006	6	6	13,5	35,5	10
RP530008	8	8	15	38,5	10
RP530010	10	10	19	48	10
RP530012	12	12	21,5	49	10
RP530014	14	14	23,5	50	10
RP530015	15	15	26,5	66	10
RP530016	16	16	26,5	66	10
RP530604	6	4	13,5	35,5	10
RP530804	8	4	15	38,5	10
RP530806	8	6	15	38,5	10
RP531006	10	6	19	46	10
RP531008	10	8	19	47	10
RP531208	12	8	21,5	48	10
RP531210	12	10	21,5	49	10
RP531410	14	10	17	52	10

RP 54

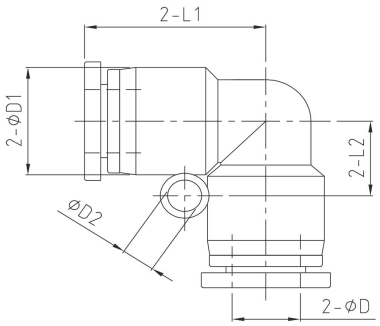

L intermedio

L intermediate

Winkelverbinde

Raccord equerre

Racor a L intermedio

CODICE/CODE	ØD	ØD1	ØD2	L1	L2	PEZZI/PIECES
RP540004	4	11,5	3,2	19	7	10
RP540006	6	13,5	3,2	19,2	8	10
RP540008	8	15	3,2	22,5	10	10
RP540010	10	19	4,2	27,8	12	10
RP540012	12	21,5	4,2	29,5	13,5	10
RP540014	14	23,5	-	30,5	-	10
RP540015	15	26,5	-	33	-	10
RP540016	16	26,5	-	33	-	10
RP540806	8-6	15	3,2	22,5	9,5	10

RP 55

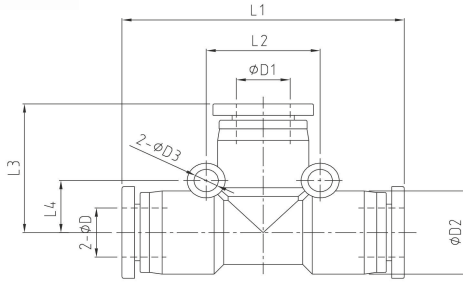

T intermedio

T intermediate

T-Verbinder

Raccord T

Racor a T intermedio

CODICE/CODE	ØD	ØD1	ØD2	ØD3	L1	L2	L3	L4	PEZZI/PIECES
RP550004	4	4	11,5	3,2	38	14	19	7	10
RP550006	6	6	13,5	3,2	39	16	19,2	8	10
RP550008	8	8	15	3,2	45	18	22,5	9	10
RP550010	10	10	19	4,2	57	24	27,8	12	10
RP550012	12	12	21,5	4,3	59	27	29,5	13,5	10
RP550014	14	14	23,5	-	54	-	30	-	10
RP550015	15	15	26,5	-	66	-	33	-	5
RP550016	16	16	26,5	-	66	-	33	-	5
RP550604	6	4	13,5	3,2	39	16	19,2	8	10
RP550804	8	4	15	3,2	45	18	22,5	9	10
RP550806	8	6	15	3,2	45	18	22,5	9	10
RP551006	10	6	19	4,2	57	24	26,3	12	10
RP551008	10	8	19	4,2	57	24	26,8	12	10
RP551208	12	8	21,5	4,3	59	27	28,5	13,5	10
RP551210	12	10	21,5	4,3	59	27	29,5	13,5	10

RP 58

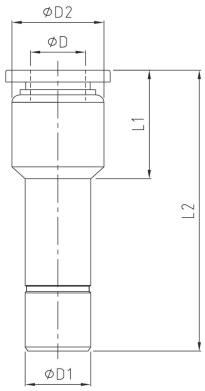

Adattatore riduzione-maggiorazione

Reducer-increaser plug-in

Reduzier Stecker

Réduction encliquetable

Reducción

CODICE/CODE	ØD	ØD1	ØD2	L1	L2	PEZZI/PIECES
RP580604	4	6	10	16	35	10
RP580804	4	8	10	13	34	10
RP580806	6	8	12	15,5	36	10
RP581006	6	10	12	14	38,5	10
RP581008	8	10	14	17,5	42	10
RP581206	6	12	13,5	13,5	38,5	10
RP581208	8	12	14	17,5	42,5	10
RP581210	10	12	17	21	46	10

RP 59

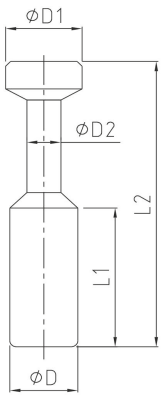

Tappo maschio
Male plug-in
Verschluss Stecker
Bouchon male
Tapón macho

CODICE/CODE	ØD	ØD1	ØD2	L1	L2	PEZZI/PIECES
RP590004	4	5	3	15	28	10
RP590006	6	7	3	17	33	10
RP590008	8	9	4	18	37	10
RP590010	10	11	5	20,5	42	10
RP590012	12	13	6	23	44	10

RP 59F

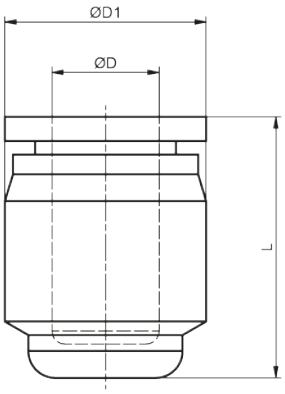

Tappo femmina
Female plug-in
Verschluss Stecker weiblich
Bouchon femelle
Tapón hembra

CODICE/CODE	ØD	ØD1	L	PEZZI/PIECES
RP59F0004	4	11,5	17,5	10
RP59F0006	6	13,5	17,7	10
RP59F0008	8	15	19,5	10
RP59F0010	10	19	25	10
RP59F0012	12	21,5	26	10

RP 60

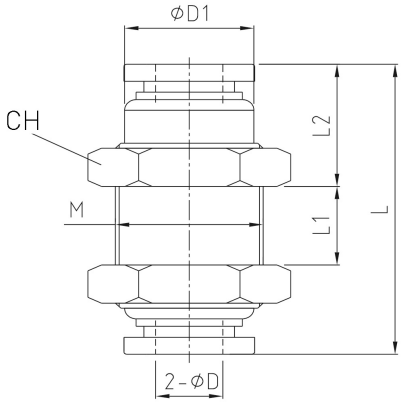

Passalamiera
Union bulkhead
Schottverschraubung
Raccord traversée de cloison
Racor recto intermedio pasatabiques

CODICE/CODE	ØD	ØD1	M	L	L1	L2	CH	PEZZI/PIECES
RP600004	4	10	M12X1	30,5	9,5	10	14	10
RP600006	6	12	M14X1	31	7,5	10,6	17	10
RP600008	8	14	M16X1	34,5	6,5	12	19	10
RP600010	10	17	M20X1	41,5	11,5	12	24	10
RP600012	12	20	M22X1	44,5	12,5	13,5	26	10

RP 61

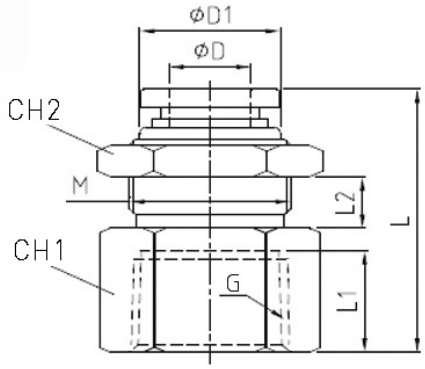

Passalamiera femmina

Female union bulkhead

Schottverschraubung Innengewinde

Raccord droit, taraude

Racor recto hembra

CODICE/CODE	ØD	G"	L	L1	L2	ØD1	CH1	CH2	M	PEZZI/PIECES
RP611804	4	G1/8	23,5	8,5	5	10	14	14	M12X1	10
RP611404	4	G1/4	26	11	5	10	17	14	M12X1	10
RP611806	6	G1/8	24,8	8,5	7	12	17	17	M14X1	10
RP611406	6	G1/4	29,5	11	7	12	17	17	M14X1	10
RP613806	6	G3/8	30,5	12	7	12	21	17	M14X1	10
RP611808	8	G1/8	26,5	8,5	9	14	19	19	M16X1	10
RP611408	8	G1/4	32	11	9	14	19	19	M16X1	10
RP613808	8	G3/8	34,3	12	9	14	21	19	M16X1	10
RP611208	8	G1/2	36,5	14	7,5	14	24	19	M16X1	10
RP611810	10	G1/8	30	8,5	9,5	17	24	24	M20X1	10
RP611410	10	G1/4	32,5	11	9	17	24	24	M20X1	10
RP613810	10	G3/8	34	12	9	17	24	24	M20X1	10
RP611210	10	G1/2	38	14	9	17	24	24	M20X1	10
RP613812	12	G3/8	35	12	9	20	24	26	M22X1	10
RP611212	12	G1/2	37	14	9	20	24	26	M22X1	10

RP 62

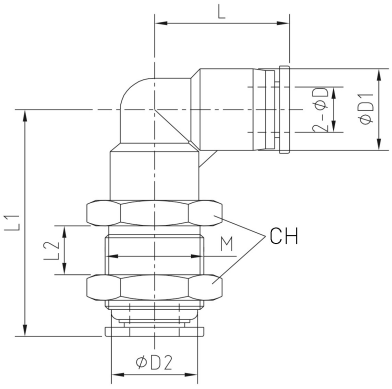

Passalamiera gomito

Elbow union bulkhead

Winkel Schottverschraubung

Cloison coude

Unión mamparo codo

CODICE/CODE	ØD	ØD1	ØD2	L	L1	L2	M	CH	PEZZI/PIECES
RP620004	4	11,5	10	19	31	6	M12X1	14	10
RP620006	6	13,5	12	19,2	34,5	7	M14X1	17	10
RP620008	8	15	14	22,5	41	7,5	M16X1	19	10
RP620010	10	19	17	28,5	47	9,5	M20X1	24	10
RP620012	12	21,5	20	29,5	49	10	M22X1	26	10

RP 65

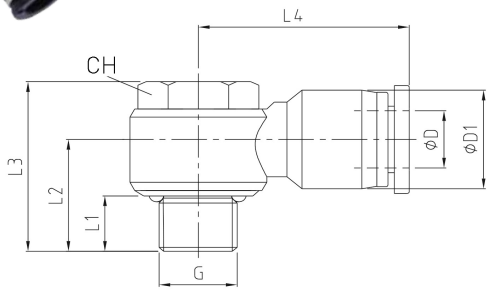

Gomito maschio cilindrico BSPP-metrico

Elbow male parallel BSPP-metric

Winkelverschraubung Drehbar zylindrisches - metrisches Gewinde

Equerre orientable mâle, cylindrique BSPP-métrique

Racor a L orientable macho cilíndrico con tórica BSPP-métrico

CODICE/CODE	ØD	G"	L1	L2	L3	L4	ØD1	CH	PEZZI/PIECES
RP65M504	4	M5	3,5	10,7	17,3	20,5	11,5	8	10
RP651804	4	G1/8	5,5	14,5	23	23,5	11,5	12	10
RP651404	4	G1/4	7,5	17,3	26,3	25,5	11,5	14	10
RP65M506	6	M5	3,5	11,7	17,3	22	13,5	8	10
RP651806	6	G1/8	5,5	14,5	23	23,5	13,5	12	10
RP651406	6	G1/4	7,5	16,7	26,3	25,4	13,5	14	10
RP653806	6	G3/8	7,5	19	32	29,5	13,5	19	10
RP651206	6	G1/2	10	24,5	38,5	32,5	13,5	24	10
RP651808	8	G1/8	5,5	15,2	23	26,5	15	12	10
RP651408	8	G1/4	7,5	18	26,3	28,9	15	14	10
RP653808	8	G3/8	7,5	19	32	29,8	15	19	10
RP651208	8	G1/2	10	24,5	39	32,5	15	24	10
RP651410	10	G1/4	7,5	20	26,3	32,6	19	14	10
RP653810	10	G3/8	7,5	21	32	33	19	19	10
RP651210	10	G1/2	10	24,7	39	36	19	24	10
RP651412	12	G1/4	7,5	21,3	26,5	33,5	21,5	14	10
RP653812	12	G3/8	7,5	22,2	32	35,5	21,5	19	10
RP651212	12	G1/2	10	26	39	36,5	21,5	24	10

RP 65F

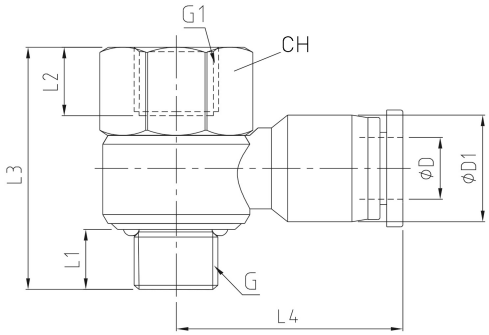

Gomito maschio-femmina cilindrico BSPP-metrico

Elbow male-female parallel BSPP-metric

Winkelverschraubung Auen/Innengewinde zylindrisches-metrisches Gewinde

Equerre orientable mâle-femelle, cylindrique BSPP- métrique

Racor a L orientable macho-hembra cilíndrico con tórica BSPP- métrico

CODICE/CODE	ØD	G"	G1"	L1	L2	L3	L4	ØD1	CH	PEZZI/PIECES
RP65FM504	4	M5	M5	3,5	5,5	20	20,5	11,5	8	10
RP65F1804	4	G1/8	G1/8	5,5	8,5	29	23,5	11,5	14	10
RP65F1404	4	G1/4	G1/4	7,5	11	35	25,5	11,5	17	10
RP65FM506	6	M5	M5	3,5	5,5	20	22	13,5	8	10
RP65F1806	6	G1/8	G1/8	5,5	8,5	29	23,5	13,5	14	10
RP65F1406	6	G1/4	G1/4	7,5	11	35	25,4	13,5	17	10
RP65F3806	6	G3/8	G3/8	7,5	12	40	29,5	13,5	21	10
RP65F1808	8	G1/8	G1/8	5,5	8,5	29	26,5	15	14	10
RP65F1408	8	G1/4	G1/4	7,5	11	35	28,9	15	17	10
RP65F3808	8	G3/8	G3/8	7,5	12	41	29,8	15	21	10
RP65F1208	8	G1/2	G1/2	10	14	47,5	32,5	15	24	10
RP65F1810	10	G1/8	G1/8	5,5	8,5	32	30,3	19	14	10
RP65F1410	10	G1/4	G1/4	7,5	11	36	32,6	19	17	10
RP65F3810	10	G3/8	G3/8	7,5	12	41	33	19	21	10
RP65F1412	12	G1/4	G1/4	7,5	11	35	33,5	21,5	17	10
RP65F3812	12	G3/8	G3/8	7,5	12	41	35,5	21,5	21	10
RP65F1212	12	G1/2	G1/2	10	14	47,5	36,5	21,5	24	10

RP 70K

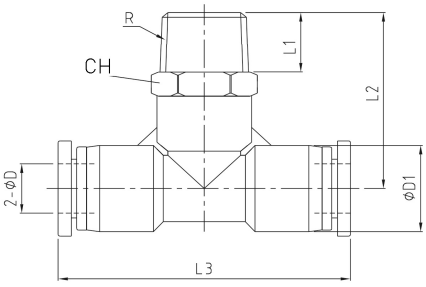

T al centro girevole conico BSPT

Central T male (rotating body) taper BSPT

T-Einschraubverschraubung Drehbar konisches Gewinde

Té orientable à piquage mâle central, conique BSPT

Racor a T orientable macho central cónico BSPT

CODICE/CODE	ØD	R"	L1	L2	L3	ØD1	CH	PEZZI/PIECES
RP70K1804	4	R1/8	7,5	23,8	38	11,5	10	10
RP70K3804	4	R3/8	10,5	28,3	38	11,5	17	10
RP70K1806	6	R1/8	7,5	24,2	39	13,5	12	10
RP70K1406	6	R1/4	9,5	26,7	39	13,5	14	10
RP70K1206	6	R1/2	13,5	31,7	39	13,5	21	10
RP70K1808	8	R1/8	7,5	27,5	45	15	14	10
RP70K1408	8	R1/4	9,5	29,5	45	15	14	10
RP70K3808	8	R3/8	10,5	31	45	15	17	10
RP70K1208	8	R1/2	13,5	34,5	45	15	21	10
RP70K1810	10	R1/8	7,5	32,8	57	19	17	10
RP70K1410	10	R1/4	9,5	34,8	57	19	17	10
RP70K3810	10	R3/8	10,5	35,8	57	19	17	10
RP70K1210	10	R1/2	13,5	39,3	57	19	21	10
RP70K1412	12	R1/4	9,5	36	59	21,5	21	10
RP70K3812	12	R3/8	10,5	37	59	21,5	21	10
RP70K1212	12	R1/2	13,5	40	59	21,5	21	10
RP70K3814	14	R3/8	10,5	41	54	23,5	22	10
RP70K3816	16	R3/8	10,5	44	66	26,5	24	10
RP70K1216	16	R1/2	13,5	47	66	26,5	24	10

RP 70

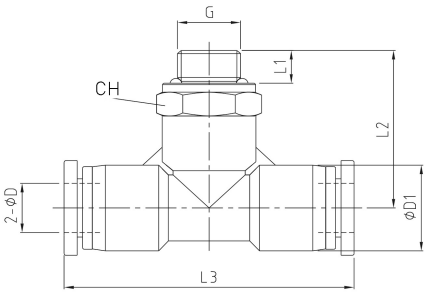

T al centro maschio gir. cilindrico BSPP-metrico

Central T male (rotating body) parallel BSPP-metric

T-Einschraubverschraubung Drehbar zylindrisches - metrisches Gewinde

Té orientable à piquage mâle central, cylindrique BSPP-métrique

Racor a t orientable macho central cilíndrico con tórica BSPP- métrico

CODICE/CODE	ØD	G"	L1	L2	L3	ØD1	CH	PEZZI/PIECES
RP70M504	4	M5	3,5	21,3	38	11,5	10	10
RP70M604	4	M6	4	21,8	38	11,5	10	10
RP701804	4	G1/8	5,5	24,3	38	11,5	14	10
RP701404	4	G1/4	7,5	26,8	38	11,5	17	10
RP703804	4	G3/8	7,5	27,3	38	11,5	20	10
RP70M506	6	M5	3,5	21,7	39	13,5	12	10
RP70M606	6	M6	4	22,2	39	13,5	12	10
RP701806	6	G1/8	5,5	24,2	39	13,5	14	10
RP701406	6	G1/4	7,5	26,7	39	13,5	17	10
RP703806	6	G3/8	7,5	27,2	39	13,5	20	10
RP701206	6	G1/2	10	29,7	39	13,5	24	10
RP701808	8	G1/8	5,5	27	45	15	14	10
RP701408	8	G1/4	7,5	29,5	45	15	17	10
RP703808	8	G3/8	7,5	30	45	15	20	10
RP701208	8	G1/2	10	32,5	45	15	24	10
RP701810	10	G1/8	5,5	32,3	57	19	17	10
RP701410	10	G1/4	7,5	34,8	57	19	17	10
RP703810	10	G3/8	7,5	34,8	57	19	20	10
RP701210	10	G1/2	10	38,3	57	19	24	10
RP701412	12	G1/4	7,5	36	59	21,5	21	10
RP703812	12	G3/8	7,5	36	59	21,5	21	10
RP701212	12	G1/2	10	39	59	21,5	24	5
RP703814	14	G3/8	7,5	39,5	54	23,5	22	5
RP701214	14	G1/2	10	43	54	23,5	24	5
RP703816	16	G3/8	7,5	42,5	66	26,5	24	5
RP701216	16	G1/2	10	44,5	66	26,5	24	5

RP 71K

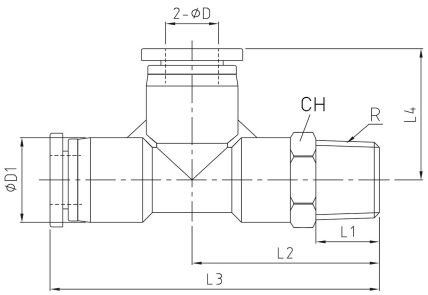

T laterale girevole conico BSPT

Lateral T male (rotating body) taper BSPT

T-Verschraubung Drehbar konisches Gewinde

Té orientable à piquage latéral, conique BSPT

Racor a T orientable macho lateral cónico BSPT

CODICE/CODE	ØD	R"	L1	L2	L3	L4	ØD1	CH	PEZZI/PIECES
RP71K1804	4	R1/8	7,5	23,8	42,8	19	11,5	10	10
RP71K1404	4	R1/4	9,5	16,8	45,8	19	11,5	14	10
RP71K3804	4	R3/8	10,5	28,3	47,3	19	11,5	17	10
RP71K1806	6	R1/8	7,5	24,2	43,4	19,2	13,5	12	10
RP71K1406	6	R1/4	9,5	26,7	46	19,2	13,5	14	10
RP71K3806	6	R3/8	10,5	28,2	47,5	19,2	13,5	17	10
RP71K1206	6	R1/2	13,5	31,7	51	19,2	13,5	21	10
RP71K1808	8	R1/8	7,5	27,5	50	22,5	15	14	10
RP71K1408	8	R1/4	9,5	29,5	52	22,5	15	14	10
RP71K3808	8	R3/8	10,5	31	53,5	22,5	15	17	10
RP71K1208	8	R1/2	13,5	34,5	57	22,5	15	21	10
RP71K1810	10	R1/8	7,5	33	61,5	27,8	19	17	10
RP71K1410	10	R1/4	9,5	35	63,5	27,8	19	17	10
RP71K3810	10	R3/8	10,5	36	64,5	27,8	19	17	10
RP71K1210	10	R1/2	13,5	39,5	68	27,8	19	21	10
RP71K1412	12	R1/4	9,5	36	65,5	29,5	21,5	21	10
RP71K3812	12	R3/8	10,5	37	66,5	29,5	21,5	21	10

RP 71

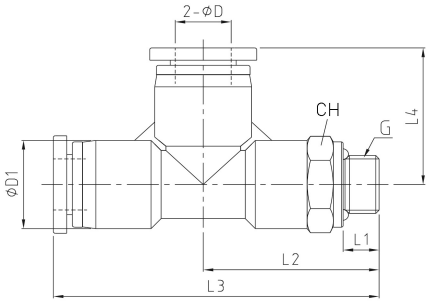

T laterale maschio gir. cilindrico BSPP-metrico

Lateral T male (rotating body) parallel BSPP-metric

T-Verschraubung Drehbar zylindrisches - metrisches Gewinde

Té orientable à piquage latéral, cylindrique BSPP-métrique

Racor a T orientable macho lateral cilíndrico con tórica BSPP- métrico

CODICE/CODE	ØD	G"	L1	L2	L3	L4	ØD1	CH	PEZZI/PIECES
RP71M504	4	M5	3,5	21,3	40,3	19	11,5	10	10
RP71M604	4	M6	4	23	42	19	11,5	10	10
RP711804	4	G1/8	5,5	24,3	43,3	19	11,5	14	10
RP711404	4	G1/4	7,5	28	47	19	11,5	17	10
RP71M506	6	M5	3,5	21,7	40,9	19,2	13,5	12	10
RP71M606	6	M6	4	23,7	42,9	19,2	13,5	12	10
RP711806	6	G1/8	5,5	24,2	43,4	19,2	13,5	14	10
RP711406	6	G1/4	7,5	26,7	46	19,2	13,5	17	10
RP713806	6	G3/8	7,5	28,7	48	19,2	13,5	20	10
RP711206	6	G1/2	10	31,2	50,5	19,2	13,5	24	10
RP711808	8	G1/8	5,5	27	49,5	22,5	15	14	10
RP711408	8	G1/4	7,5	29,5	52	22,5	15	17	10
RP713808	8	G3/8	7,5	30	52,5	22,5	15	20	10
RP711410	10	G1/4	7,5	35	63,5	27,8	19	17	10
RP713810	10	G3/8	7,5	35	63,5	27,8	19	20	10
RP711412	12	G1/4	7,5	38,5	68	29,5	21,5	21	10
RP713812	12	G3/8	7,5	36	65,5	29,5	21,5	21	10
RP711212	12	G1/2	10	39	68,5	29,5	21,5	24	10
RP713816	16	G3/8	7,5	42,5	75,5	33	26,5	24	10
RP711216	16	G1/2	10	44	77	363	26,5	24	10

RP 72K

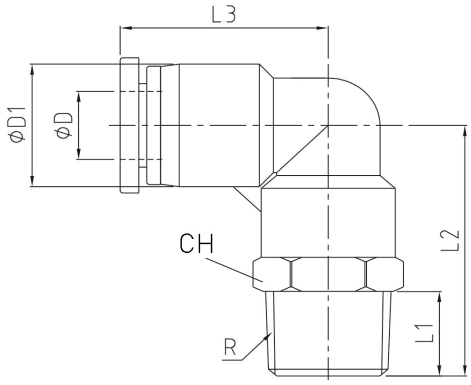

Gomito maschio girevole conico BSPT

Elbow male (rotating body) taper BSPT

Winkelverschraubung Drehbar konisches Gewinde

Equerre orientable mâle, conique BSPT

Racor a L orientable macho cónico BSPT

CODICE/CODE	ØD	R"	L1	L2	L3	ØD1	CH	PEZZI/PIECES
RP72K1804	4	R1/8	7,5	20,5	19	11,5	10	10
RP72K1404	4	R1/4	9,5	20	19	11,5	14	10
RP72K3804	4	R3/8	10,5	21	19	11,5	17	10
RP72K1806	6	R1/8	7,5	21,5	19,2	13,5	10	10
RP72K1406	6	R1/4	9,5	21	19,2	13,5	14	10
RP72K3806	6	R3/8	10,5	22	19,2	13,5	17	10
RP72K1206	6	R1/2	13,5	25,5	19,2	13,5	21	10
RP72K1808	8	R1/8	7,5	22,2	22,5	15	12	10
RP72K1408	8	R1/4	9,5	21,7	22,5	15	14	10
RP72K3808	8	R3/8	10,5	22,7	22,5	15	17	10
RP72K1208	8	R1/2	13,5	26,2	22,5	15	21	10
RP72K1810	10	R1/8	7,5	26,9	27,8	19	14	10
RP72K1410	10	R1/4	9,5	28,4	27,8	19	14	10
RP72K3810	10	R3/8	10,5	24,7	27,8	19	17	10
RP72K1210	10	R1/2	13,5	28,2	27,8	19	21	10
RP72K1812	12	R1/8	7,5	28,2	29,5	21,5	15	10
RP72K1412	12	R1/4	9,5	29,7	29,5	21,5	15	10
RP72K3812	12	R3/8	10,5	26	29,5	21,5	17	10
RP72K1212	12	R1/2	13,5	29,5	29,5	21,5	21	10
RP72K3814	14	R3/8	10,5	34	29,5	23,5	20	10
RP72K1214	14	R1/2	13,5	33	29,5	23,5	20	10
RP72K1215	15	R1/2	13,5	43,5	33	26,5	24	5
RP72K3816	16	R3/8	10,5	44	33	26,5	24	5
RP72K1216	16	R1/2	13,5	47	33	26,5	24	5

RP 72

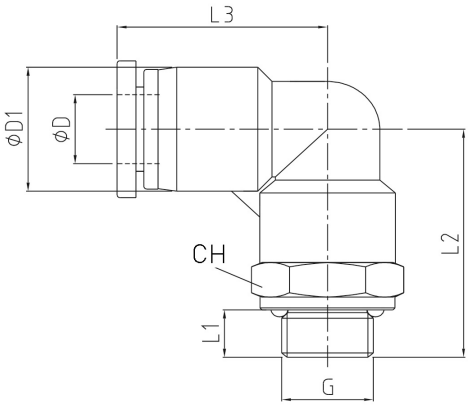

Gomito maschio girevole cilindrico BSPP-metrico

Elbow male (rotating body) parallel BSPP-metric

Winkelverschraubung Drehbar zylindrisches - metrisches Gewinde

Equerre orientable mâle, cylindrique BSPP-métrique

Racor a L orientable macho cilíndrico con tórica BSPP- métrico

CODICE/CODE	ØD	G"	L1	L2	L3	ØD1	CH	PEZZI/PIECES
RP72M504	4	M5	3,5	20	19	11,5	10	10
RP72M604	4	M6	4	20,5	19	11,5	10	10
RP721804	4	G1/8	5,5	22	19	11,5	14	10
RP721404	4	G1/4	7,5	19,5	19	11,5	17	10
RP723804	4	G3/8	7,5	20	19	11,5	20	10
RP72M506	6	M5	3,5	21	19,2	13,5	10	10
RP72M606	6	M6	4	21,5	19,2	13,5	10	10
RP721806	6	G1/8	5,5	23	19,2	13,5	14	10
RP721406	6	G1/4	7,5	20,5	19,2	13,5	17	10
RP723806	6	G3/8	7,5	21	19,2	13,5	20	10
RP721206	6	G1/2	10	23,5	19,2	13,5	24	10
RP721808	8	G1/8	5,5	23,7	22,5	15	14	10
RP721408	8	G1/4	7,5	21,2	22,5	15	17	10
RP723808	8	G3/8	7,5	21,7	22,5	15	20	10
RP721208	8	G1/2	10	24,2	22,5	15	24	10
RP721810	10	G1/8	5,5	26	27,8	19	14	10
RP721410	10	G1/4	7,5	28	27,8	19	17	10
RP723810	10	G3/8	7,5	23,7	27,8	19	20	10
RP721210	10	G1/2	10	26,2	27,8	19	24	10
RP721812	12	G1/8	5,5	27,2	29,5	21,5	15	10
RP721412	12	G1/4	7,5	29,2	29,5	21,5	17	10
RP723812	12	G3/8	7,5	25	29,5	21,5	20	10
RP721212	12	G1/2	10	27,5	29,5	21,5	24	10
RP723814	14	G3/8	7,5	32	29,5	23,5	20	10
RP721214	14	G1/2	10	42,5	30,5	23,5	24	10
RP721215	15	G1/2	10	44,5	33	26,5	24	5
RP721216	16	G1/2	10	44,5	33	26,5	24	5

RP 72KP

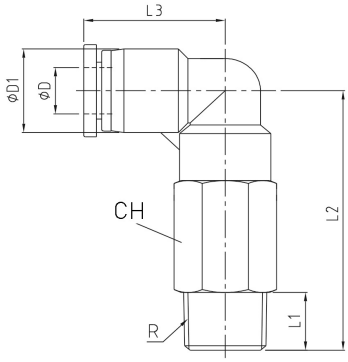

Gomito maschio girevole lungo conico BSPT

Elbow male (rotating body) taper BSPT

Winkelverschraubung Lang Drehbar Kunststoff konisches Gewinde

Equerre prolongée mâle orientable conique BSPT

Racor a L orientable prolongado macho cónico BSPT

CODICE/CODE	ØD	R"	L1	L2	L3	ØD1	CH	PEZZI/PIECES
RP72KP1804	4	R1/8	7,5	35,8	19	11,5	10	10
RP72KP1404	4	R1/4	9,5	40	19	11,5	14	10
RP72KP1806	6	R1/8	7,5	38,2	19,2	13,5	12	10
RP72KP1406	6	R1/4	9,5	40,7	19,2	13,5	14	10
RP72KP3806	6	R3/8	10,5	43,7	19,2	13,5	17	10
RP72KP1808	8	R1/8	7,5	42,8	22,5	15	14	10
RP72KP1408	8	R1/4	9,5	44,8	22,5	15	14	10
RP72KP1810	10	R1/8	7,5	54,5	27,8	19	17	10
RP72KP1410	10	R1/4	9,5	54,3	27,8	19	17	10
RP72KP3810	10	R3/8	10,5	57,5	27,8	19	17	10
RP72KP1210	10	R1/2	13,5	61	27,8	19	21	10
RP72KP1812	12	R1/8	7,5	59,5	29,5	21,5	21	10
RP72KP1412	12	R1/4	9,5	61,5	29,5	21,5	21	10
RP72KP3812	12	R3/8	10,5	62,5	29,5	21,5	21	10

RP 72P

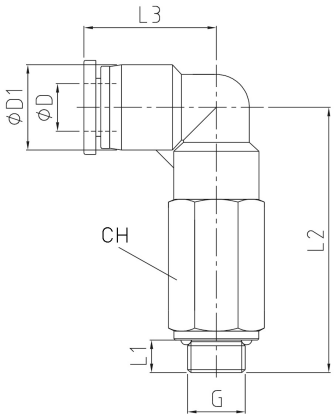

Gomito maschio gir. lungo cilindrico BSPP-metrico

Elbow male (rotating body) parallel BSPP-metric

Winkelverschraubung Lang Drehbar zylindrisches - metrisches Gewinde

Equerre prolongée mâle orientable cylindrique BSPP-métrique

Racor a L orientable prolongado macho cil. con torica BSPP- métrico

CODICE/CODE	ØD	G"	L1	L2	L3	ØD1	CH	PEZZI/PIECES
RP72PM504	4	M5	3,5	33,3	19	11,5	10	10
RP72P1804	4	G1/8	5,5	36,3	19	11,5	14	10
RP72P1404	4	G1/4	7,5	38,3	19	11,5	17	10
RP72PM506	6	M5	3,5	35	19,2	13,5	12	10
RP72PM606	6	M6	4	35,5	19,2	13,5	12	10
RP72P1806	6	G1/8	5,5	37,7	19,2	13,5	14	10
RP72P1406	6	G1/4	7,5	40,2	19,2	13,5	17	10
RP72P3806	6	G3/8	7,5	41,7	19,2	13,5	20	10
RP72P1206	6	G1/2	10	47,2	19,2	13,5	24	10
RP72P1808	8	G1/8	5,5	42,3	22,5	15	14	10
RP72P1408	8	G1/4	7,5	44,3	22,5	15	17	10
RP72P3808	8	G3/8	7,5	46	22,5	15	20	10
RP72P1208	8	G1/2	10	50,3	22,5	15	24	10
RP72P1810	10	G1/8	5,5	53,8	27,8	19	17	10
RP72P1410	10	G1/4	7,5	54,3	27,8	19	17	10
RP72P3810	10	G3/8	7,5	54,3	27,8	19	20	10
RP72P1210	10	G1/2	10	57,8	27,8	19	24	10
RP72P1812	12	G1/8	5,5	59	29,5	21,5	21	10
RP72P1412	12	G1/4	7,5	59	29,5	21,5	21	10
RP72P3812	12	G3/8	7,5	59,5	29,5	21,5	21	10
RP72P1212	12	G1/2	10	62,5	29,5	21,5	24	10

RP 72F

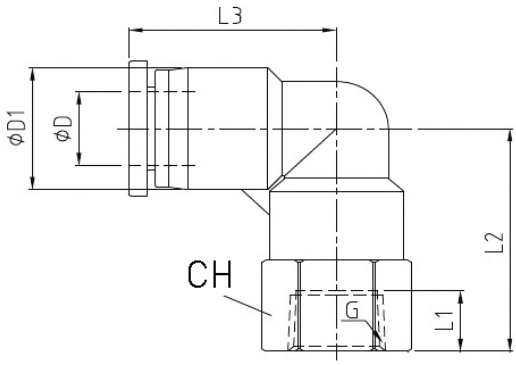

Gomito femmina girevole cilindrico BSPP-metrico

Elbow female (rotating body) parallel BSPP-metric

Winkelverschraubung Innengewinde zylindrisches - metrisches Gewinde

Equerre orientable femelle, cylindrique BSPP-métrique

Racor a L orientable hembra cilíndrico BSPP- métrico

CODICE/CODE	ØD	G"	L1	L2	L3	ØD1	CH	PEZZI/PIECES
RP72F1804	4	G1/8	8,5	23,3	19	11,5	14	10
RP72F1404	4	G1/4	11	25,8	19	11,5	17	10
RP72FM506	6	M5	5,5	19,2	19,2	13,5	12	10
RP72FM606	6	M6	6	19,7	19,2	13,5	12	10
RP72F1806	6	G1/8	8,5	22,7	19,2	13,5	14	10
RP72F1406	6	G1/4	11	25,7	19,2	13,5	17	10
RP72F3806	6	G3/8	12	27,2	19,2	13,5	21	10
RP72F1808	8	G1/8	8,5	25	22,5	15	14	10
RP72F1408	8	G1/4	11	28,5	22,5	15	17	10
RP72F3808	8	G3/8	12	30	22,5	15	21	10
RP72F1410	10	G1/4	11	32,3	27,8	19	17	10
RP72F3810	10	G3/8	12	33,8	27,8	19	21	10
RP72F1210	10	G1/2	14	36,8	27,8	19	24	10
RP72F1412	12	G1/4	11	34,5	29,5	21,5	21	10
RP72F3812	12	G3/8	12	35,5	29,5	21,5	21	10
RP72F1212	12	G1/2	14	38	29,5	21,5	24	10

RP 45

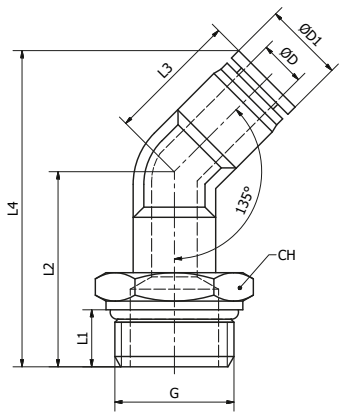

Gomito maschio 45° gir. cilindrico BSPP-metrico

Elbow male 45° (rotating body) parallel BSPP-metric

Winkelverschraubung 45° Drehbar zylindrisches - metrisches Gewinde

Equerre à 45° orientable mâle, cylindrique BSPP-métrique

Racor a 45° orientable macho cilindrico con torica BSPP- métrico

CODICE/CODE	ØD	G"	L1	L2	L3	L4	ØD1	CH	PEZZI/PIECES
RP451806	6	G1/8	5,5	25,5	19,2	43,5	13,3	14	10
RP451406	6	G1/4	7,5	28	19,2	46	13,3	17	10
RP451808	8	G1/8	5,5	29	22,5	49,5	14,8	14	10
RP451408	8	G1/4	7,5	31,5	22,5	52	14,8	17	10
RP453808	8	G3/8	7,5	32	22,5	52,5	15	20	10
RP451208	8	G1/2	10	34,5	22,5	55	15	24	10

RP 73

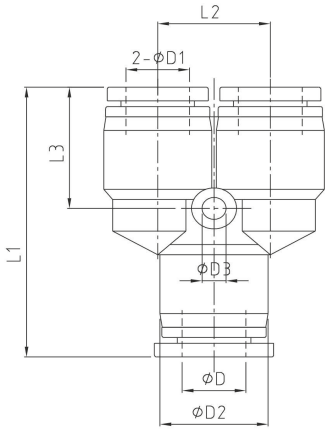

Y innestabile

Y connector

Y Verteiler

Raccord y simple

Racor a y intermedio

CODICE/CODE	ØD	ØD1	ØD2	ØD3	L1	L2	L3	PEZZI/PIECES
RP730004	4	4	11,5	3,2	36,5	11	14,5	10
RP730006	6	6	13,5	3,2	37,5	13	15	10
RP730008	8	8	15	3,2	39,8	15	18	10
RP730010	10	10	19	4,2	50	18	21	10
RP730012	12	12	21,5	4,2	53	21	21,5	10
RP730016	16	16	26	4,2	58,5	25	22	10
RP730604	6	4	13,5	3,2	37,5	13	15	10
RP730804	8	4	15	3,2	39,8	15	18	10
RP730806	8	6	15	3,2	39,8	15	18	10
RP731006	10	6	19	4,2	39,8	18	21	10
RP731008	10	8	19	4,2	50	18	21	10
RP731210	12	10	21,5	4,2	53	21	21,5	10

RP 91

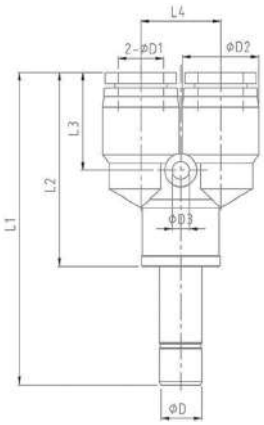

Y pari con codolo

Y with plug-in

Y Verteiler

Raccord y encliquetable

Racor a y intermedio con adaptador

CODICE/CODE	ØD	ØD1	ØD2	ØD3	L1	L2	L3	L4	PEZZI/PIECES
RP910004	4	4	11,5	3,2	52,5	33,5	14,5	11	10
RP910006	6	6	13,5	3,2	53,8	34,8	15	13	10
RP910008	8	8	15	3,2	57,8	37,3	18	15	10
RP910604	6	4	11,5	3,2	52,8	33,8	14,5	11	10
RP910806	8	6	13,5	3,2	55,5	35	15	13	10
RP911008	10	8	15	3,2	62	37,3	18	15	10

RP 74K

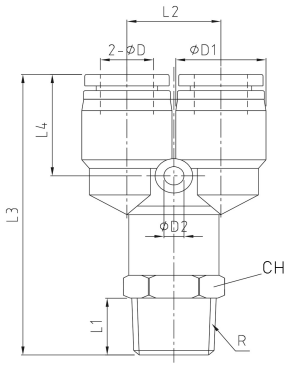

Y maschio girevole conico BSPT

Y male (rotating body) taper BSPT

Y Einschraubverschraubung Drehbar konisches Gewinde

Y simple orientable mâle, conique BSPT

Racor a y orientable macho cónico BSPT

CODICE/CODE	ØD	R"	L1	L2	L3	L4	ØD1	ØD2	CH	PEZZI/PIECES
RP74K1804	4	R1/8	7,5	11	42,5	14,5	11,5	3,2	10	10
RP74K1806	6	R1/8	7,5	13	44	15	13,5	3,2	12	10
RP74K1406	6	R1/4	9,5	13	46,5	15	13,5	3,2	14	10
RP74K1808	8	R1/8	7,5	15	46,5	18	15	3,2	14	10
RP74K1408	8	R1/4	9,5	15	48,5	18	15	3,2	14	10
RP74K1410	10	R1/4	9,5	18	58,5	21	19	4,2	17	10
RP74K3810	10	R3/8	10,5	18	59,5	21	19	4,2	17	10
RP74K1210	10	R1/2	13,5	18	63	21	19	4,2	21	10
RP74K1212	12	R1/2	13,5	21	66	21,5	21,5	4,2	21	5

RP 74

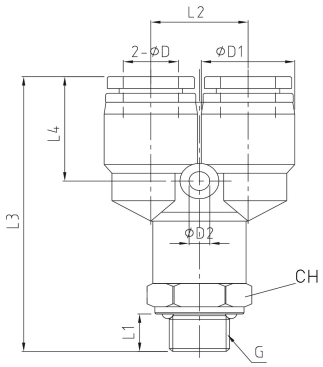

Y maschio girevole cilindrico BSPP-metrico

Y male (rotating body) parallel BSPP-metric

Y EinschraubverschraubungDrehbar zylindrisches - metrisches Gewinde

Y simple orientable mâle, cylindrique BSPP-métrique

Racor a y orientable macho cilíndrico con tórica BSPP- métrico

CODICE/CODE	ØD	G"	L1	L2	L3	L4	ØD1	ØD2	CH	PEZZI/PIECES
RP74M504	4	M5	3,5	11	40	14,5	11,5	3,2	10	10
RP741804	4	G1/8	5,5	11	43	14,5	11,5	3,2	14	10
RP741404	4	G1/4	7,5	11	45,5	14,5	11,5	3,2	17	10
RP74M506	6	M5	3,5	13	41,5	15	13,5	3,2	12	10
RP741806	6	G1/8	5,5	13	44	15	13,5	3,2	14	10
RP741406	6	G1/4	7,5	13	46,5	15	13,5	3,2	17	10
RP743806	6	G3/8	7,5	13	47	15	13,5	3,2	20	10
RP741206	6	G1/2	10	13	49,5	15	13,5	3,2	24	10
RP741808	8	G1/8	5,5	15	46,3	18	15	3,2	14	10
RP741408	8	G1/4	7,5	15	48,8	18	15	3,2	17	10
RP743808	8	G3/8	7,5	15	49,3	18	15	3,2	20	10
RP741208	8	G1/2	10	15	51,8	18	15	3,2	24	10
RP741810	10	G1/8	5,5	18	56	21	19	4,2	17	10
RP741410	10	G1/4	7,5	18	58,5	21	19	4,2	17	10
RP743810	10	G3/8	7,5	18	58,5	21	19	4,2	20	10
RP741210	10	G1/2	10	18	62	21	19	4,2	24	10
RP741412	12	G1/4	7,5	21	62	21,5	21,5	4,2	21	10
RP743812	12	G3/8	7,5	21	62	21,5	21,5	4,2	21	10
RP741212	12	G1/2	10	21	65	21,5	21,5	4,2	24	5

RP 75

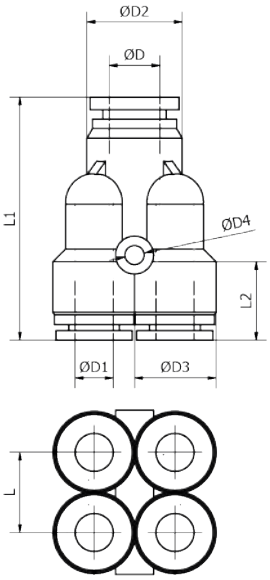

Doppio Y riduzione

Double Y reducer

Y 4 Ausgänge reduzierte Verteiler

Raccord y double

Racor a y mùltiple intermedio

CODICE/CODE	ØD	ØD1	ØD2	ØD3	ØD4	L	L1	L2	PEZZI/PIECES
RP750604	6	4	13,3	11,3	3,2	11	36,5	15	10
RP750806	8	6	14,8	13,3	3,2	13	40	15,5	10

RP 76

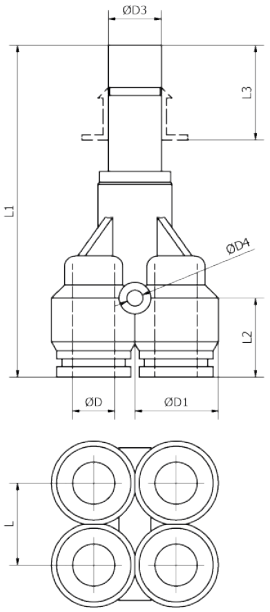

Doppio Y riduzione con codolo

Double Y reducer with plug-in

Y 4 Ausgänge Verteiler mit innenkonus

Y double orientable

Racor a y doble orientable

CODICE/CODE	ØD3	ØD	ØD1	ØD4	L	L1	L2	L3	PEZZI/PIECES
RP760604	6	4	11,3	3,2	11	53	15	13	10
RP760806	8	6	13,3	3,2	13	58	15,5	14	10
RP761008	10	8	14,8	3,2	15	63	16,5	18	10

RP 83K

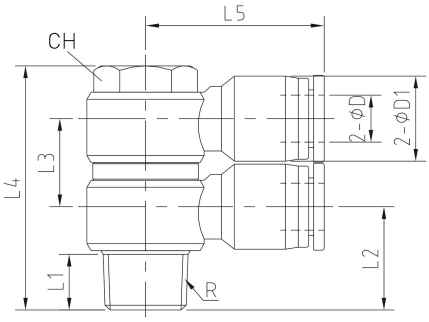

Doppio L maschio girevole conico BSPT

Double L male (rotating body) taper BSPT

Winkeleinschraubverschraubung 2-Fach Drehbar konisches Gewinde

Double orientable, piquage latéral, conique BSPT

Racor distribuidor doble de reducción orientable macho cónico BSPT

CODICE/CODE	ØD	R"	L1	L2	L3	L4	L5	L6	CH	PEZZI/PIECES
RP83K1804	4	R1/8	7,5	14	15	38	23,5	11,5	12	10
RP83K1806	6	R1/8	7,5	14	15	38	23,5	13,5	12	10
RP83K1406	6	R1/4	9,5	16,5	15	41,5	25,4	13,5	14	10
RP83K3806	6	R3/8	10,5	18,5	15,7	49,5	29,5	13,5	19	10
RP83K1808	8	R1/8	7,5	14,5	15	38	26,5	15	12	10
RP83K1408	8	R1/4	9,5	17,5	15	41,5	29	15	14	10
RP83K1208	8	R1/2	13,5	25,5	21,5	60	32,5	15	24	10
RP83K1810	10	R1/8	7,5	18	19	42,5	30,5	19	12	10
RP83K1410	10	R1/4	9,5	18,5	21,5	44,8	32,5	19	14	10
RP83K3810	10	R3/8	10,5	20,5	21,5	53	33	19	19	10
RP83K1210	10	R1/2	13,5	25,5	21,5	60	36	19	24	10
RP83K1412	12	R1/4	9,5	18,5	21,5	48	33,5	21,5	14	10
RP83K3812	12	R3/8	10,5	22	21,5	53,5	35,5	21,5	19	10
RP83K1212	12	R1/2	13,5	25,5	21,5	60	36,5	21,5	24	10

RP 83

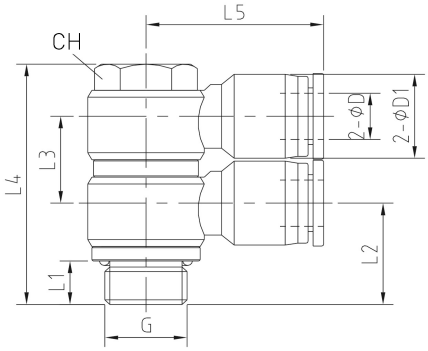

Doppio L maschio girevole cilindrico BSPP

Double L male (rotating body) parallel BSPP

Winkeleinschraubverschraubung 2-Fach Drehbar zylindrisches Gewinde

Double orientable, piquage latéral, cylindrique BSPP

Racor distribuidor doble de reducción orientable macho cilíndrico BSPP

CODICE/CODE	ØD	G"	L1	L2	L3	L4	L5	L6	CH	PEZZI/PIECES
RP83M504	4	M5	3,5	10	15	33	20,5	11,5	8	10
RP831804	4	G1/8	5,5	14	15	38	23,5	11,5	12	10
RP83M506	6	M5	3,5	10,5	15	33	22	11,5	8	10
RP831806	6	G1/8	5,5	14	15	38	23,5	13,5	12	10
RP831406	6	G1/4	7,5	17,3	15	41,5	25,4	13,5	14	10
RP833806	6	G3/8	7,5	19	15,7	49,5	29,5	13,5	19	10
RP831808	8	G1/8	5,5	15	15	38	26,5	15	12	10
RP831408	8	G1/4	7,5	18,3	15	41,5	29	15	14	10
RP833808	8	G3/8	7,5	19	15,7	49,5	30	15	19	10
RP831208	8	G1/2	10	24,5	21,5	57	32,5	15	24	10
RP831810	10	G1/8	5,5	16,8	19	42,2	30,5	19	12	10
RP831410	10	G1/4	7,5	20	21,5	44,8	32,5	19	14	10
RP833810	10	G3/8	7,5	21	21,5	53	33	19	19	10
RP831210	10	G1/2	10	25	21,5	60	36	19	24	10
RP831412	12	G1/4	7,5	21,5	21,5	47,8	33,5	21,5	14	10
RP831212	12	G1/2	10	26	21,5	60,5	36,5	21,5	24	10

RP 84K

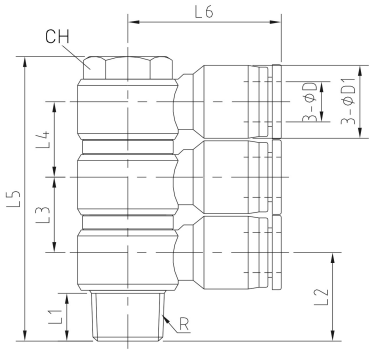

Triplo L maschio girevole conico BSPT

Triple L male (rotating body) taper BSPT

Winkeleinschraubverschraubung 3-Fach Drehbar konisches Gewinde

Triple orientable, piquage latéral, conique BSPT

Racor distribuidor triple de reducción orientable macho cónico BSPT

CODICE/CODE	ØD	R"	L1	L2	L3	L4	L5	L6	ØD1	CH	PEZZI/PIECES
RP84K1804	4	R1/8	7,5	14	15	15	53	23,5	11,5	12	10
RP84K1404	4	R1/4	9,5	16,5	15	15	56,5	25,5	11,5	14	10
RP84K1806	6	R1/8	7,5	14	15	15	53	23,5	13,5	12	10
RP84K1406	6	R1/4	9,5	16,5	15	15	56,5	25,4	13,5	14	10
RP84K3806	6	R3/8	10,5	18,5	15,7	15,7	65,3	29,5	13,5	19	10
RP84K1808	8	R1/8	7,5	14,5	15	15	53	26,5	15	12	10
RP84K1408	8	R1/4	9,5	17,5	15	15	56,5	29	15	14	10
RP84K3808	8	R3/8	10,5	18,5	15,7	15,7	65,3	30	15	19	10
RP84K1208	8	R1/2	13,5	25,5	21,5	21,5	81,5	32,5	15	24	10
RP84K1810	10	R1/8	7,5	18	19	19	63	30,5	19	12	10
RP84K1410	10	R1/4	9,5	18,5	21,5	21,5	69,5	32,5	19	14	10
RP84K3810	10	R3/8	10,5	20,5	21,5	21,5	78	33	19	19	10
RP84K1210	10	R1/2	13,5	25,5	21,5	21,5	81,5	36	19	24	10
RP84K1412	12	R1/4	9,5	18,5	21,5	21,5	69,5	33,5	21,5	14	10
RP84K3812	12	R3/8	10,5	22	21,5	21,5	78	35,5	21,5	19	10
RP84K1212	12	R1/2	13,5	25,5	21,5	21,5	81,5	36,5	21,5	24	10

RP 85

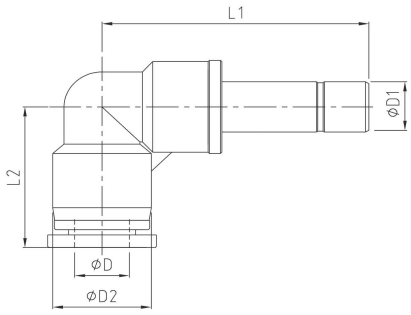

L intermedio con codolo

L intermediate with plug-in

Winkelanschluss

Raccord equerre encliquetable

Racor a L con adaptador

CODICE/CODE	ØD	ØD1	ØD2	L1	L2	PEZZI/PIECES
RP850004	4	4	11,5	33,7	19	10
RP850006	6	6	13,5	34	19,2	10
RP850008	8	8	15	38,5	22,5	10
RP850010	10	10	19	46,8	27,8	10
RP850012	12	12	21,5	49,5	29,5	10
RP850604	4	6	11,5	34	19	10
RP850806	6	8	13,5	35,7	19,2	10
RP851008	8	10	15	42,5	22,5	10
RP851210	10	12	19	48,3	27,8	10

RP 88

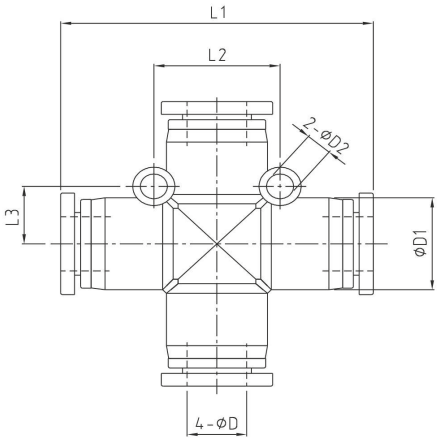

Croce intermedio

Cross intermediate

Kreuzverteile

Croix égale

Racor a cruz intermedio

CODICE/CODE	ØD	ØD1	ØD2	L1	L2	L3	PEZZI/PIECES
RP880004	4	11,5	3,2	38	14	7	10
RP880006	6	13,5	3,2	39	16	8	10
RP880008	8	15	3,2	45	18	9	10
RP880010	10	19	4,2	57	24	12	10
RP880012	12	21,5	4,3	59	27	13,5	10

RP 89

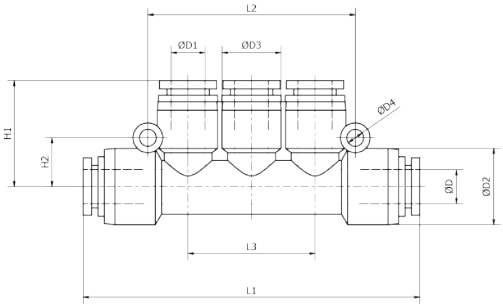

T multiplo

Multi T

T Mehrfachverteiler

Multi-tè

Racor distribuidor múltiple

CODICE/CODE	ØD	ØD1	ØD2	ØD3	ØD4	L1	L2	L3	H1	H2	PEZZI/PIECES
RP890404	4	4	14,5	13	3,2	57	36	22	19	8	10
RP890606	6	6	14,5	13	3,2	58	36	22	19,5	8	10
RP890808	8	8	19	14,5	4,2	84	61	29	24,5	11,5	10
RP891010	10	10	19	14,5	4,2	87	61	29	26	11,5	5
RP890604	6	4	14,5	13	3,2	58	36	22	19	8	10
RP890804	8	4	18,4	14,5	3,2	62	42	26	20,5	9	10
RP890806	8	6	18,4	14,5	3,2	81	48	29	24,5	9	10
RP891006	10	6	19	14,5	4,2	87	61	29	24,5	11,5	5
RP891008	10	8	19	14,5	4,2	87	61	29	24,5	11,5	5

RB

Raccordi ad innesto rapido in polimero (anellino blu)
Plastic push-in fittings (blu round sleeve colour)
Steckverschraubungen Kunststoff (blau farbe-taste)
Raccords instantanés polymère (bleu)
Racordaje automàtico en tecnopolìmero (azul)

RP51K-B

pag. 210

RP51TK-B

pag. 210

RP51-B

pag. 211

RP52-B

pag. 211

RP53-B

pag. 212

RP54-B

pag. 212

RP55-B

pag. 212

RP58-B

pag. 213

RP59F-B

pag. 213

RP60-B

pag. 213

RP61-B

pag. 213

RP62-B

pag. 214

RP65-B

pag. 214

RP70-B

pag. 214

RP71-B

pag. 215

RP72K-B

pag. 215

RP72-B

pag. 216

RP72P-B

pag. 216

RP72F-B

pag. 217

RP73-B

pag. 217

RP91-B

pag. 217

RP74-B

pag. 218

RP83-B

pag. 218

RP85-B

pag. 218

RP88-B

pag. 219

RP89-B

pag. 219

Dati tecnici dei raccordi ad innesto rapido in polimero (anellino blu)
Plastic push-in fittings (blu round sleeve colour) technical data
Technischen Daten der Steckverschraubungen Kunststoff (blau farbe-taste)
Données techniques des raccords instantanés polymère (bleu)
Datos técnicos de los racordaje automàtico en tecnopolìmero (azul)

Caratteristiche principali

1. Innesto e disinnesto rapido
2. Filettatura BSPP cilindrica UNI-ISO228 - ISO16030 con O-Ring, BSPT conica UNI-ISO 7 teflonata, Metrica ISO/R 262
3. Guarnizione in NBR Silicon free
4. Portata piena rispetto al tubo utilizzato
5. Vasta gamma

Main features

1. Quick coupling and uncoupling
2. Threading BSPP cylindrical UNI-ISO228 - ISO16030 with O-Ring, BSPT conical teflon-coated UNI-ISO 7, ISO/R 262 metric
3. Silicon free NBR seal
4. Full flow to the tube used
5. Wide range

Hauptmerkmale

1. Schnelles Ein- und Auskuppeln
2. BSPP zylindrisches Gewinde UNI-ISO228 - ISO16030 mit O-Ring, teflonbeschichtet UNI-ISO 7 BSPT, metrische ISO/R 262
3. Silikonfreie NBR-Dichtung
4. Voller Durchfluss im Vergleich zu dem verwendeten Schauch
5. Große Auswahl

Principales caractéristiques

1. Accouplement et découplage rapide
2. Filetage BSPP cylindrique UNI-ISO228 - ISO16030 avec joint torique, BSPT conique UNI-ISO 7 avec téflon, ISO/R 262 métrique
3. Garniture NBR sans silicone
4. Plein débit au tube utilize
5. Large gamme

Características principales

1. Acoplamiento y desacoplamiento rápido
2. Roscado BSPP cilíndrica UNI-ISO228 – ISO16030 con junta tórica, BSPT cónica UNI-ISO 7 con teflón, métrica ISO/R 262
3. Guarnicicón en NBR sin silicona
4. Caudal completo hacia el tubo utilizado
5. Amplia gama

Applicazioni

1. Robotica - Meccatronica
2. Impianti per automazione pneumatica
3. Industria del packaging
4. Industria tessile
5. Automotive
6. Vuoto

Applications

1. Robotics – Mechatronics
2. Systems for pneumatic automation
3. Packaging indusrty
4. Textile industry
5. Automotive
6. Vacuum

Anwendungen

1. Robotik - Mechatronik
2. Systeme für die pneumatische Automatisierung
3. Verpackungsindustrie
4. Textilindustrie
5. Automobil
6. Leer

Applications

1. Robotique – Mécatronique
2. Installations pour l'automatisation pneumatique
3. Industrie de l'emballage
4. Industrie textile
5. Industrie automobile
6. Vide

Aplicaciónes

1. Robótica – Mecatrónica
2. Instalaciones para automación neumática
3. Industria de embalaje
4. Industria textil
5. Industria automoción
6. Vacío

Materiali		Materials		Werkstoffen		Matériels		Materiales	
Corpo:	Ottone nichelato CW614N o resina acetalica	**Body:**	Nickel plated brass CW614N or acetal resin	**Körper:**	vernickelt Messing CW614N oder acetalharz	**Corps:**	Laiton nickelé CW614N ou résine acétale	**Cuerpo:**	Latón niquelado CW614N o resina acetal
Pulsante:	Resina acetalica	**Sleeve:**	Acetal resin	**Taste:**	Acetalharz	**Bouton:**	Résine acétale	**Pulsador:**	Resina acetal
Distanziale:	Zinco	**Spacer ring:**	Zinc	**Distanzring:**	Zink	**Rondelle d'épaisseur:**	Zinc	**Arandela distanciadora:**	Zinc
Pinza:	Acciaio SUS 301	**Lock claws:**	SUS 301 Steel	**Bremssattel:**	Edelstahl SUS 301	**Pince:**	Acier SUS 301	**Pinza:**	Acero SUS 301
Anello raccordo:	Resina acetalica	**Coupling ring:**	Acetal resin	**Mitnehmer-ring:**	Acetalharz	**Bague d'entraînement:**	Résine acétale	**Anillo de conexión:**	Resina acetal
Guarnizione:	NBR esente da silicone	**Packing:**	NBR silicon free	**Dichtung:**	NBR Silikonfrei	**Joints:**	NBR sans silicone	**Sello:**	NBR sin silicona
O-Ring:	NBR esente da silicone	**O-Ring:**	NBR silicon free	**O-Ringe:**	NBR Silikonfrei	**O-ring:**	NBR sans silicone	**Junta tórica:**	NBR sin silicona
Attacco girevole:	Ottone nichelato CW614N	**Rotating body:**	Nickel plated brass CW614N	**Schwenk-verbindung:**	vernickelt Messing CW614N	**Connexion pivotante:**	Laiton nickelé CW614N	**Conexión giratoria:**	Latón niquelado CW614N

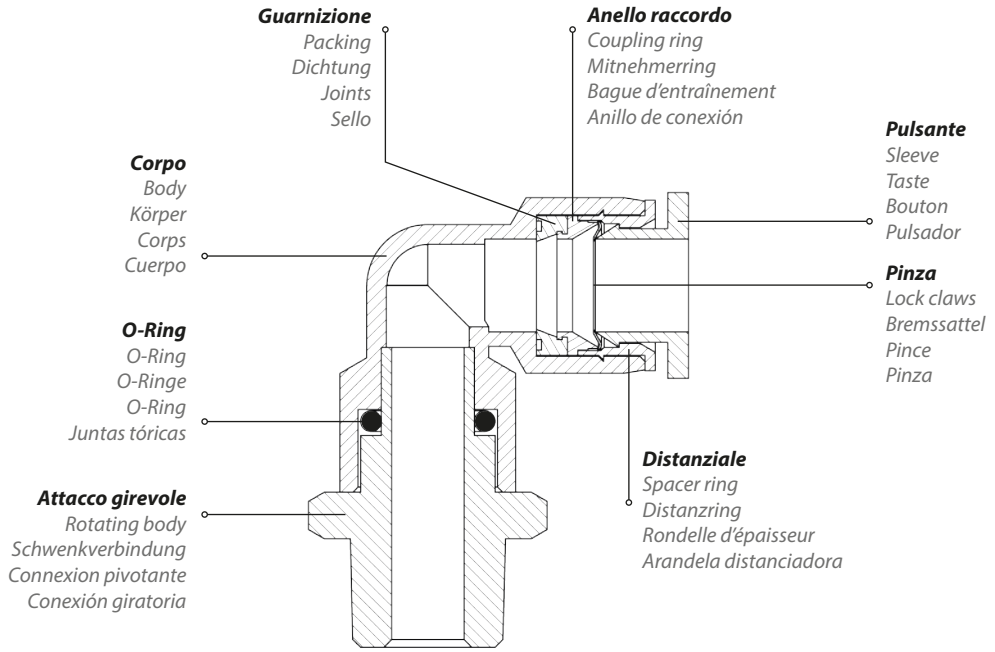

Pressione e temperatura	Pressure and Temperature	Druck und Temperatur	Pression et Température	Presión y Temperatura
Tubo: **Ø4 – Ø16 mm** Pressione (temperatura di utilizzo 20°C): **10 Bar (150 PSI)**	Tube: **Ø4 – Ø16 mm** Pressure (working temperature 20°C): **10 Bar (150 PSI)**	Schlauch: **Ø4 – Ø16 mm** Druck (Betriebstemperatur von 20°C): **10 Bar (150 PSI)**	Tuyau: **Ø4 - Ø16 mm** Pression (température d'utilise de 20°C): **10 bar (150 PSI)**	Tubo: **Ø4 - Ø16 mm** Presión (temperatura de funciona-miento 20 ° C): **10 Bar (150 PSI)**
Temperatura: **-10°C / +60°C**	Temperature: **+14°F / +140°F**	Temperatur: **-10°C / +60°C**	Température: **-10°C / +60°C**	Temperatura: **-10°C / +60°C**

Nota
La pressione è inversamente proporzionale alla temperatura. Più aumenta la temperatura più bassa deve essere la pressione impiegata.

Remarque
La pression est inversement proportionnelle à la température. Plus la température est élevée, plus la pression doit être basse.

Note
The pressure is inversely proportional to the temperature. The higher the temperature the lower the pressure must be.

Nota
La presión es inversamente proporcional a la temperatura. Cuanto más alta sea la temperatura, más baja debe ser la presión.

Hinweis
Der Druck ist umgekehrt proportional zur Temperatur. Je höher die Temperatur, desto niedriger muss der Druck sein.

Tubi consigliati
1)Poliuretano - 2)Poliammide - 3)Polietilene - 4)Nylon

Tuyaux recommandés
1)Polyuréthane 2) Polyamide 3) Polyéthylène 4) Nylon

Recommended tubes
1)Polyurethane - 2)Polyamide - 3)Polyethylene - 4)Nylon

Tubos recomendados
1) Poliuretano - 2) Poliamida - 3) Polietileno - 4) Nylon

Rohrempfehlungen
1)Polyurethan - 2)Polyamid - 3)Polyethylen - 4)Nylon

Fluido
Aria compressa (altri fluidi a richiesta)

Fluide
Air comprimé (autres fluides sur demande)

Fluid
Compressed air (other fluids on request)

Fluido
Aire comprimido (otros fluidos a petición)

Fluid
Druckluft (andere Medien auf Anfrage)

Filettatura	Thread types	Gewinde	Filetage	Roscado
BSPP cilindrica UNI-ISO 228 - ISO 16030 con O-Ring	BSPP parallel UNI-ISO 228 - ISO 16030 with O-ring	BSPP zylindrisch UNI-ISO 228 - ISO 16030 mit O-Ringen	BSPP cylindrique UNI-ISO 228 - ISO 16030 avec O-ring	BSPP cilíndrico UNI-ISO 228 - ISO 16030 con junta tórica
BSPT conica UNI-ISO 7 teflonata	BSPT taper UNI-ISO 7 with teflon	BSPT konische UNI-ISO 7 mit Teflon	BSPT conique UNI-ISO7 teflonée	Teflón con recubrimiento BSPT UNI-ISO 7
Metrica ISO/R 262	Metric ISO/R 262	Metrische ISO/R 262	Métrique ISO/R 262	ISO/R 262 métrica

Diametri e filetti
Diametri da 4 mm a 16 mm - Filettature da M5 a 1/2"

Diamètres et filets
Diamètres de 4 mm à 16 mm – Filetages de M5 à 1/2"

Threads and diameters
Diameters from 4 mm to 16 mm - Threads from M5 to 1/2"

Diámetros y roscas
Diámetros de 4 mm a 16 mm - Roscas de M5 a 1/2"

Durchmesser und Gewinde
Durchmesser von 4 mm bis 16 mm - Gewinde von M5 bis 1/2"

Coppia di serraggio
Couple de serrage
Torque specifications
Par de apriete
Angaben Drehmoment

Coppia consigliata Nm	0.8 Nm	M5	Misura
Recommended torque Nm	3 Nm	1/8"	Measure
Empfohlenes drehmoment Nm	9 Nm	1/4"	Grösse
Couple de serrage Nm	10 Nm	3/8"	Dimensions
Par aconsejado Nm	12 Nm	1/2"	Medida

RP 51K-B

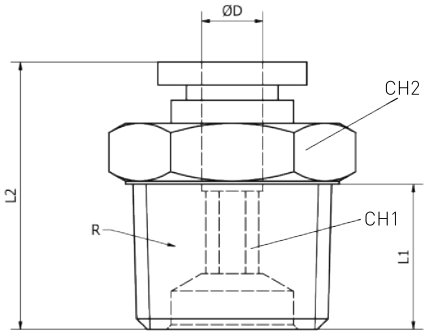

Diritto maschio conico BSPT

Male straight taper BSPT

Gerade Einschraubverschraubung konisches Gewinde

Raccord droit male conique BSPT

Racor recto macho cónico BSPT

CODICE/CODE	ØD	R"	L1	L2	CH1	CH2	PEZZI/PIECES
RP51K1804B	4	R1/8	7,5	20	3	10	10
RP51K1404B	4	R1/4	9,5	18	3	14	10
RP51K1806B	6	R1/8	7,5	20,5	4	12	10
RP51K1406B	6	R1/4	9,5	22,5	4	14	10
RP51K3806B	6	R3/8	10,5	20,5	4	17	10
RP51K1808B	8	R1/8	7,5	25,5	5	14	10
RP51K1408B	8	R1/4	9,5	24,5	5	14	10
RP51K3808B	8	R3/8	10,5	21,5	6	17	10
RP51K1208B	8	R1/2	13,5	25,5	6	21	10
RP51K1810B	10	R1/8	7,5	29,5	5	17	10
RP51K1410B	10	R1/4	9,5	31	6	17	10
RP51K3810B	10	R3/8	10,5	28,5	8	17	10
RP51K1210B	10	R1/2	13,5	26,5	8	21	10
RP51K1412B	12	R1/4	9,5	30	6	21	10
RP51K3812B	12	R3/8	10,5	29	8	21	10
RP51K1212B	12	R1/2	13,5	32,5	8	21	10
RP51K3814B	14	R3/8	10,5	34	8	22	10
RP51K1214B	14	R1/2	13,5	33	10	22	10
RP51K1215B	15	R1/2	13,5	35	10	24	10
RP51K3816B	16	R3/8	10,5	37,5	8	24	10
RP51K1216B	16	R1/2	13,5	39,5	10	24	10

RP 51TK-B

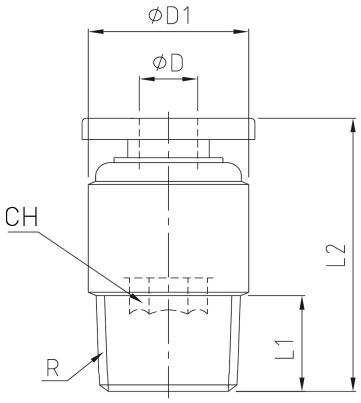

Diritto tondo maschio conico BSPT

Round male straight taper BSPT Rund Gerade

Einschraubverschraubung konisches Gewinde

Raccord droit ronde male conique BSPT

Racor recto ronda macho cónico BSPT

CODICE/CODE	ØD	R"	L1	L2	ØD1	CH	PEZZI/PIECES
RP51TK1804B	4	R1/8	7,5	20	10	3	10
RP51TK1806B	6	R1/8	7,5	20,5	12	4	10
RP51TK1406B	6	R1/4	9,5	22,5	14	4	10
RP51TK1808B	8	R1/8	7,5	25,5	14	5	10
RP51TK1408B	8	R1/4	9,5	24,5	14	5	10
RP51TK3810B	10	R3/8	10,5	28,5	17	8	10
RP51TK3812B	12	R3/8	10,5	30	21	8	10

RP 51-B

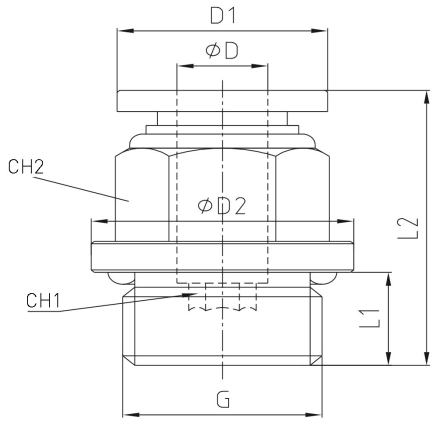

Diritto maschio cilindrico BSPP-metrico

Male straight parallel BSPP - metric

Gerade Einschrauverschraubung zylindrisches - metrisches Gewinde

Raccord droit mâle, cylindrique BSPP - métrique

Racor recto macho cilíndrico con tórica BSPP - métrico

CODICE/CODE	ØD	G"	ØD1	ØD2	L1	L2	CH1	CH2	PEZZI/PIECES
RP51M504B	4	M5	10	8	3,5	20,3	2	10	10
RP51M604B	4	M6	10	9	4	20,8	2	10	10
RP511804B	4	G1/8	12	14	5,5	19,5	3	10	10
RP511404B	4	G1/4	12	17	7,5	18,6	3	10	10
RP51M506B	6	M5	12	8	3,5	21	2	12	10
RP51M606B	6	M6	12	9	4	21	2	12	10
RP511806B	6	G1/8	14	14	5,5	22	4	12	10
RP511406B	6	G1/4	14	17	7,5	22,5	4	12	10
RP513806B	6	G3/8	14	20	7,5	20,3	4	12	10
RP511206B	6	G1/2	12	24	10	23	4	12	10
RP511808B	8	G1/8	16	14	5,5	25	4	14	10
RP511408B	8	G1/4	16	17	7,5	24	5	14	10
RP513808B	8	G3/8	16	20	7,5	20,5	6	14	10
RP511208B	8	G1/2	16	24	10	24	6	14	10
RP511810B	10	G1/8	19,5	14	5,5	29	4	17	10
RP511410B	10	G1/4	19,5	17	7,5	30,5	6	17	10
RP513810B	10	G3/8	19,5	20	7,5	27	8	17	10
RP511210B	10	G1/2	19,5	24	10	30	8	17	10
RP511412B	12	G1/4	23	17	7,5	33	6	21	10
RP513812B	12	G3/8	23	20	7,5	28	8	21	10
RP511212B	12	G1/2	23	24	10	30,5	8	21	10
RP513814B	14	G3/8	23	22	7,5	32,5	8	22	10
RP511214B	14	G1/2	23	24	10	30	10	24	10
RP511215B	15	G1/2	27	24	10	31,5	10	24	10
RP513816B	16	G3/8	27	20	7,5	35	8	24	10
RP511216B	16	G1/2	27	24	10	37	10	24	10

RP 52-B

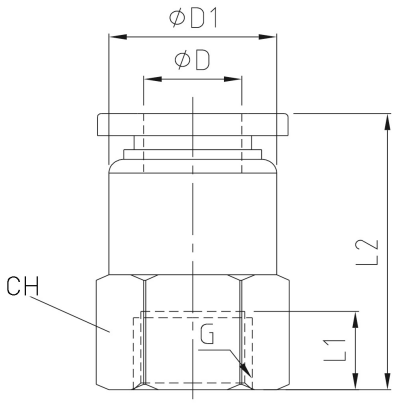

Diritto femmina

Straight female

Gerade Innengewinde

Raccord droit, taraude

Racor recto hembra

CODICE/CODE	ØD	G"	L1	L2	ØD1	CH	PEZZI/PIECES
RP521804B	4	G1/8	8,5	24	10	14	10
RP52M506B	6	M5	5,5	21,5	12	12	10
RP521806B	6	G1/8	8,5	24,5	12	14	10
RP521406B	6	G1/4	11	27	12	17	10
RP521808B	8	G1/8	8,5	26	14	14	10
RP521408B	8	G1/4	11	28,5	14	17	10
RP523808B	8	G3/8	12	29,5	14	21	10
RP521410B	10	G1/4	11	32,7	17	17	10
RP523810B	10	G3/8	12	33	17	21	10
RP521210B	10	G1/2	14	35,7	17	24	10
RP521212B	12	G1/2	14	36,5	20	24	10

RP 53-B

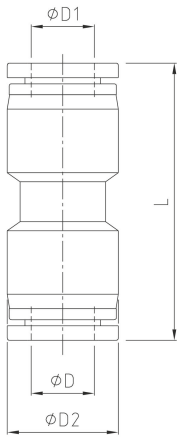

Diritto intermedio
Straight intermediate
Gerader Verbinder
Raccord union double
Racor recto intermedio

CODICE/CODE	ØD	ØD1	ØD2	L	PEZZI/PIECES
RP530004B	4	4	11,5	34	10
RP530006B	6	6	13,5	35,5	10
RP530008B	8	8	15	38,5	10
RP530010B	10	10	19	48	10
RP530012B	12	12	21,5	49	10
RP530014B	14	14	23,5	50	10
RP530015B	15	15	26,5	66	10
RP530016B	16	16	26,5	66	10
RP530604B	6	4	13,5	35,5	10
RP530804B	8	4	15	38,5	10
RP530806B	8	6	15	38,5	10
RP531006B	10	6	19	46	10
RP531008B	10	8	19	47	10
RP531208B	12	8	21,5	48	10
RP531210B	12	10	21,5	49	10

RP 54-B

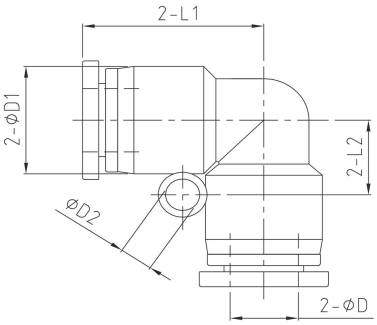

L intermedio
L intermediate
Winkelverbinde
Raccord equerre
Racor a L intermedio

CODICE/CODE	ØD	ØD1	ØD2	L1	L2	PEZZI/PIECES
RP540004B	4	11,5	3,2	19	7	10
RP540006B	6	13,5	3,2	19,2	8	10
RP540008B	8	15	3,2	22,5	10	10
RP540010B	10	19	4,2	27,8	12	10
RP540012B	12	21,5	4,2	29,5	13,5	10
RP540014B	14	23,5	-	30,5	-	10
RP540015B	15	26,5	-	33	-	10
RP540016B	16	26,5	-	33	-	10

RP 55-B

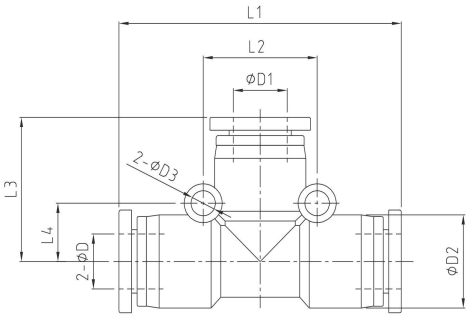

T intermedio
T intermediate
T Verbinder
Raccord T
Racor a T intermedio

CODICE/CODE	ØD	ØD1	ØD2	ØD3	L1	L2	L3	L4	PEZZI/PIECES
RP550004B	4	4	11,5	3,2	38	14	19	7	10
RP550006B	6	6	13,5	3,2	39	16	19,2	8	10
RP550008B	8	8	15	3,2	45	18	22,5	9	10
RP550010B	10	10	19	4,2	57	24	27,8	12	10
RP550012B	12	12	21,5	4,3	59	27	29,5	13,5	10
RP550014B	14	14	23,5	-	54	-	30	-	10
RP550015B	15	15	26,5	-	66	-	33	-	10
RP550016B	16	16	26,5	-	66	-	33	-	10
RP550604B	6	4	13,5	3,2	39	16	19,2	8	10
RP550804B	8	4	15	3,2	45	18	22,5	9	10
RP550806B	8	6	15	3,2	45	18	22,5	9	10
RP551006B	10	6	19	4,2	57	24	26,3	12	10
RP551008B	10	8	19	4,2	57	24	26,8	12	10
RP551208B	12	8	21,5	4,3	59	27	28,5	13,5	10
RP551210B	12	10	21,5	4,3	59	27	29,5	13,5	10

RP 58-B

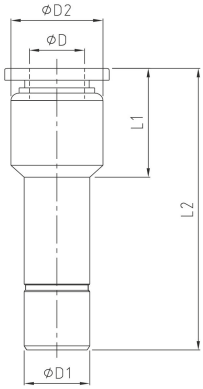

Adattatore riduzione-maggiorazione
Reducer-increaser plug-in
Reduzier Stecker
Réduction encliquetable
Reducción

CODICE/CODE	ØD	ØD1	ØD2	L1	L2	PEZZI/PIECES
RP580604B	4	6	10	16	35	10
RP580804B	4	8	10	13	34	10
RP580806B	6	8	12	15,5	36	10
RP581006B	6	10	12	14	38,5	10
RP581008B	8	10	14	17,5	42	10
RP581208B	8	12	14	17,5	42,5	10
RP581210B	10	12	17	21	46	10

RP 59F-B

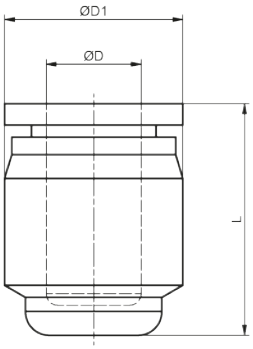

Tappo femmina
Female plug-in
Verschluss Stecker weiblich
Bouchon femelle
Tapón hembra

CODICE/CODE	ØD	ØD1	L	PEZZI/PIECES
RP59F0004B	4	11,5	17,5	10
RP59F0006B	6	13,5	17,7	10
RP59F0008B	8	15	19,5	10
RP59F0010B	10	19	25	10
RP59F0012B	12	21,5	26	10

RP 60-B

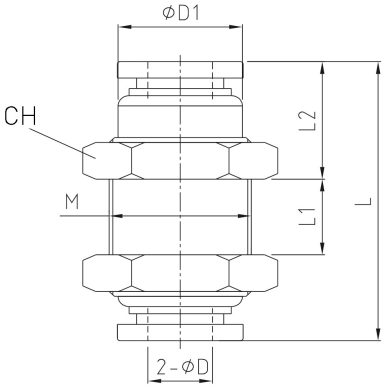

Passalamiera
Union bulkhead
Schottverschraubung
Raccord traversée de cloison
Racor recto intermedio pasatabiques

CODICE/CODE	ØD	ØD1	M	L	L1	L2	CH	PEZZI/PIECES
RP600004B	4	10	M12X1	30,5	9,5	10	14	10
RP600006B	6	12	M14X1	31	7,5	10,6	17	10
RP600008B	8	14	M16X1	34,5	6,5	12	19	10
RP600010B	10	17	M20X1	41,5	11,5	12	24	10
RP600012B	12	20	M22X1	44,5	12,5	13,5	26	10

RP 61-B

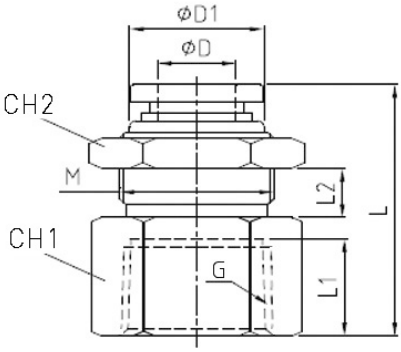

Passalamiera femmina
Female union bulkhead
Schottverschraubung Innengewinde
Raccord droit, taraude
Racor recto hembra

CODICE/CODE	ØD	G"	L	L1	L2	ØD1	CH1	CH2	M	PEZZI/PIECES
RP611804B	4	G1/8	23,5	8,5	5	10	14	14	M12X1	10
RP611806B	6	G1/8	24,8	8,5	7	12	17	17	M14X1	10
RP611406B	6	G1/4	29,5	11	7	12	17	17	M14X1	10
RP611408B	8	G1/4	32	11	9	14	19	19	M16X1	10
RP613810B	10	G3/8	34	12	9	17	24	24	M20X1	10
RP611212B	12	G1/2	37	14	9	20	24	26	M22X1	10

RP 62-B

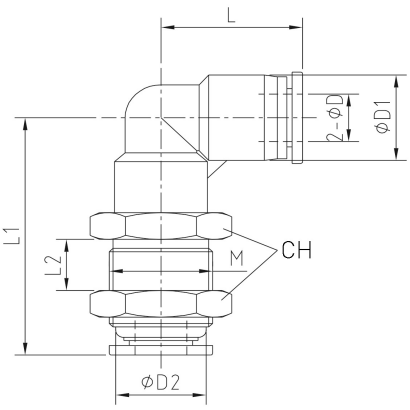

Passalamiera gomito

Elbow union bulkhead

Winkel Schottverschraubung

Cloison coude

Unión mamparo codo

CODICE/CODE	ØD	ØD1	ØD2	L	L1	L2	M	CH	PEZZI/PIECES
RP620004B	4	11,5	10	19	31	6	M12X1	14	10
RP620006B	6	13,5	12	19,2	34,5	7	M14X1	17	10
RP620008B	8	15	14	22,5	41	7,5	M16X1	19	10
RP620010B	10	19	17	28,5	47	9,5	M20X1	24	10

RP 65-B

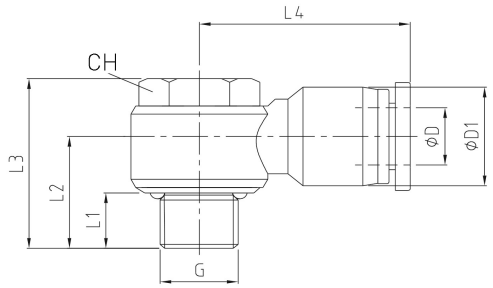

Gomito maschio cilindrico BSPP-metrico

Elbow male parallel BSPP-metric

Winkelverschraubung Drehbar zylindrisches - metrisches Gewinde

Equerre orientable mâle, cylindrique BSPP - métrique

Racor a L orientable macho cilíndrico con tórica BSPP - métrico

CODICE/CODE	ØD	G"	L1	L2	L3	L4	ØD1	CH	PEZZI/PIECES
RP65M504B	4	M5	3,5	10,7	17,3	20,5	11,5	8	10
RP651804B	4	G1/8	5,5	14,5	23	23,5	11,5	12	10
RP651404B	4	G1/4	7,5	17,3	26,5	25,5	11,5	14	10
RP65M506B	6	M5	3,5	11,7	17,3	22	13,5	8	10
RP651806B	6	G1/8	5,5	14,5	23	23,5	13,5	12	10
RP651406B	6	G1/4	7,5	16,7	26,3	25,4	13,5	14	10
RP651808B	8	G1/8	5,5	15,2	23	26,5	15	12	10
RP651408B	8	G1/4	7,5	18	26,3	28,9	15	14	10
RP651410B	10	Gl/4	7,5	20	26,3	32,6	19	14	10

RP 70-B

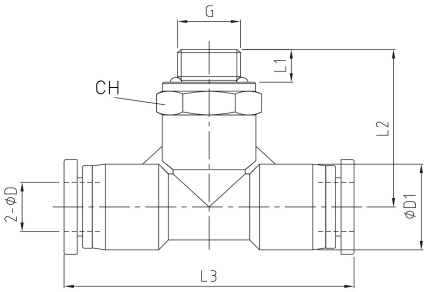

T al centro maschio gir. cilindrico BSPP-metrico

Central T male (rotating body) parallel BSPP-metric

T-Einschraubverschraubung Drehbar zylindrisches - metrisches Gewinde

Té orientable à piquage mâle central, cylindrique BSPP - métrique

Racor a T orientable macho central cilíndrico con tórica BSPP - métrico

CODICE/CODE	ØD	G"	L1	L2	L3	ØD1	CH	PEZZI/PIECES
RP70M504B	4	M5	3,5	21,3	38	11,5	10	10
RP701804B	4	G1/8	5,5	24,3	38	11,5	14	10
RP70M506B	6	M5	3,5	21,7	39	13,5	12	10
RP701806B	6	G1/8	5,5	24,2	39	13,5	14	10
RP701406B	6	G1/4	7,5	26,7	39	13,5	17	10
RP701206B	6	G1/2	10	31,2	39	13,5	24	10
RP701808B	8	G1/8	5,5	27	45	15	14	10
RP701408B	8	G1/4	7,5	29,5	45	15	17	10
RP703808B	8	G3/8	7,5	32	45	15	20	10
RP701410B	10	G1/4	7,5	34,8	57	19	17	10
RP703810B	10	G3/8	7,5	34,8	57	19	20	10
RP701412B	12	G1/4	7,5	36	59	21,5	21	10
RP703812B	12	G3/8	7,5	36	59	21,5	21	10
RP701212B	12	G1/2	10	41,5	59	21,5	24	10

RP 71-B

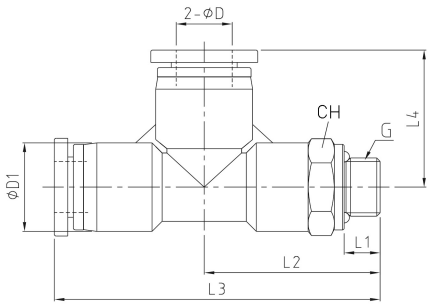

T laterale maschio gir. cilindrico BSPP-metrico

Lateral T male (rotating body) parallel BSPP-metric

T-Verschraubung Drehbar zylindrisches - metrisches Gewinde

Té orientable à piquage latéral, cylindrique BSPP - métrique

Racor a T orientable macho lateral cilíndrico con tórica BSPP - métrico

CODICE/CODE	ØD	G"	L1	L2	L3	L4	ØD1	CH	PEZZI/PIECES
RP711804B	4	G1/8	5,5	24,3	43,3	19	11,5	14	10
RP711806B	6	G1/8	5,5	24,2	43,4	19,2	13,5	14	10
RP711406B	6	G1/4	7,5	26,7	46	19,2	13,5	17	10
RP711808B	8	G1/8	5,5	27	49,5	22,5	15	14	10
RP711408B	8	G1/4	7,5	29,5	52	22,5	15	17	10
RP713808B	8	G3/8	7,5	32	54,5	22,5	15	20	10
RP711410B	10	G1/4	7,5	35	63,5	27,8	19	17	10
RP713810B	10	G3/8	7,5	35	63,5	27,8	19	20	10
RP711212B	12	G1/2	10	39	68,5	29,5	21,5	24	10

RP 72K-B

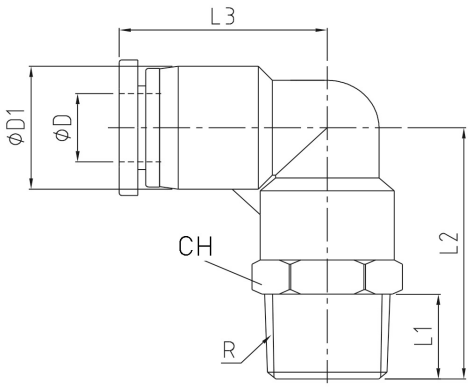

Gomito maschio girevole conico BSPT

Elbow male (rotating body) taper BSPT

Winkelverschraubung Drehbar konisches Gewinde

Equerre orientable mâle, conique BSPT

Racor a L orientable macho cónico BSPT

CODICE/CODE	ØD	R"	L1	L2	L3	ØD1	CH	PEZZI/PIECES
RP72K1804B	4	R1/8	7,5	20,5	19	11,5	10	10
RP72K1404B	4	R1/4	9,5	20	19	11,5	14	10
RP72K1806B	6	R1/8	7,5	21,5	19,2	13,5	10	10
RP72K1406B	6	R1/4	9,5	21	19,2	13,5	14	10
RP72K3806B	6	R3/8	10,5	22	19,2	13,5	17	10
RP72K1808B	8	R1/8	7,5	22,2	22,5	15	12	10
RP72K1408B	8	R1/4	9,5	21,7	22,5	15	14	10
RP72K3808B	8	R3/8	10,5	22,7	22,5	15	17	10
RP72K1208B	8	R1/2	13,5	26,2	22,5	15	21	10
RP72K1810B	10	R1/8	7,5	26,9	27,8	19	14	10
RP72K1410B	10	R1/4	9,5	28,4	27,8	19	14	10
RP72K3810B	10	R3/8	10,5	24,7	27,8	19	17	10
RP72K1210B	10	R1/2	13,5	28,2	27,8	19	21	10
RP72K1412B	12	R1/4	9,5	29,7	29,5	21,5	15	10
RP72K3812B	12	R3/8	10,5	26	29,5	21,5	17	10
RP72K1212B	12	R1/2	13,5	29,5	29,5	21,5	21	10
RP72K3814B	14	R3/8	10,5	40,5	30,5	23,5	22	10
RP72K1214B	14	R1/2	10	42,5	30,5	23,5	22	10
RP72K1215B	15	R1/2	13,5	43,5	33	26,5	24	10
RP72K3816B	16	R3/8	10,5	44	33	26,5	24	10
RP72K1216B	16	R1/2	13,5	47	33	26,5	24	10

RP 72-B

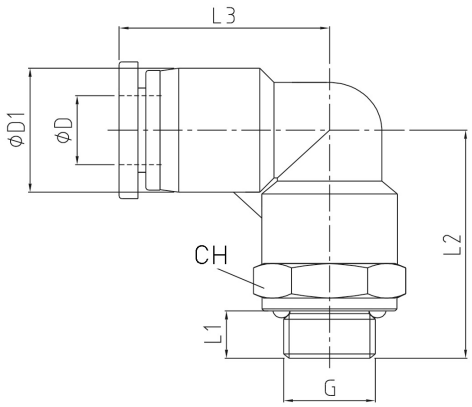

Gomito maschio girevole cilindrico BSPP-metrico

Elbow male (rotating body) parallel BSPP-metric

Winkelverschraubung Drehbar zylindrisches - metrisches Gewinde

Equerre orientable mâle, cylindrique BSPP - métrique

Racor a L orientable macho cilíndrico con tórica BSPP - métrico

CODICE/CODE	ØD	G"	L1	L2	L3	ØD1	CH	PEZZI/PIECES
RP72M504B	4	M5	3,5	20	19	11,5	10	10
RP72M604B	4	M6	4	20,5	19	11,5	10	10
RP721804B	4	G1/8	5,5	22	19	11,5	14	10
RP721404B	4	G1/4	7,5	19,5	19	11,5	17	10
RP723804B	4	G3/8	7,5	20	19	11,5	20	10
RP72M506B	6	M5	3,5	21	19,2	13,5	10	10
RP72M606B	6	M6	4	21,5	19,2	13,5	10	10
RP721806B	6	G1/8	5,5	23	19,2	13,5	14	10
RP721406B	6	G1/4	7,5	20,5	19,2	13,5	17	10
RP723806B	6	G3/8	7,5	21	19,2	13,5	20	10
RP721206B	6	G1/2	10	31,2	19,2	13,5	24	10
RP721808B	8	G1/8	5,5	23,7	22,5	15	14	10
RP721408B	8	G1/4	7,5	21,2	22,5	15	17	10
RP723808B	8	G3/8	7,5	21,7	22,5	15	20	10
RP721208B	8	G1/2	10	24,2	22,5	15	24	10
RP721810B	10	G1/8	5,5	26	27,8	19	14	10
RP721410B	10	G1/4	7,5	28	27,8	19	17	10
RP723810B	10	G3/8	7,5	23,7	27,8	19	20	10
RP721210B	10	G1/2	10	26,2	27,8	19	24	10
RP721412B	12	G1/4	7,5	29,2	29,5	21,5	17	10
RP723812B	12	G3/8	7,5	25	29,5	21,5	20	10
RP721212B	12	G1/2	10	27,5	29,5	21,5	24	10
RP723814B	14	G3/8	7,5	39	30,5	23,5	22	10
RP721214B	14	G1/2	10	42,5	30,5	23,5	24	10
RP721215B	15	G1/2	10	44,5	33	26,5	24	10
RP723816B	16	G3/8	7,5	42,5	33	26,5	24	10
RP721216B	16	G1/2	10	44,5	33	26,5	24	10

RP 72P-B

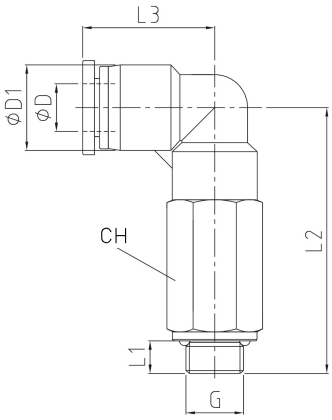

Gomito maschio gir. lungo cilindrico BSPP-metrico

Elbow male (rotating body) parallel BSPP-metric

Winkelverschraubung Lang Drehbar zylindrisches - Metrisches Gewinde

Equerre prolongée mâle orientable cylindrique BSPP - métrique

Racor a L orientable prolongado macho cil. con torica BSPP - métrico

CODICE/CODE	ØD	G"	L1	L2	L3	ØD1	CH	PEZZI/PIECES
RP72P1806B	6	G1/8	5,5	37,7	19,2	13,5	14	10
RP72P1406B	6	G1/4	7,5	40,2	19,2	13,5	17	10
RP72P1808B	8	G1/8	5,5	42,3	22,5	15	14	10
RP72P1408B	8	G1/4	7,5	44,3	22,5	15	17	10
RP72P3810B	10	G3/8	7,5	54,3	27,8	19	20	10
RP72P3812B	12	G3/8	7,5	59,5	29,5	21,5	21	10

RP 72F-B

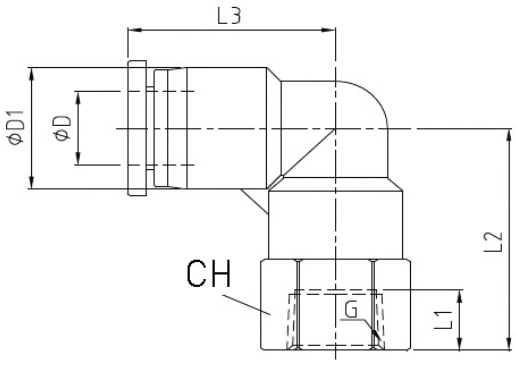

Gomito femmina girevole cilindrico BSPP-metrico

Elbow female (rotating body) parallel BSPP-metric

Winkelverschraubung Innengewinde zylindrisches - metrisches Gewinde

Equerre orientable femelle, cylindrique BSPP - métrique

Racor a L orientable hembra cilíndrico BSPP

CODICE/CODE	ØD	G"	L1	L2	L3	ØD1	CH	PEZZI/PIECES
RP72F1804B	4	G1/8	8,5	23,3	19	11,5	14	10
RP72F1806B	6	G1/8	8,5	22,7	19,2	13,5	14	10
RP72F1406B	6	G1/4	11	25,7	19,2	13,5	17	10
RP72F1808B	8	G1/8	8,5	25	22,5	15	14	10
RP72F1408B	8	G1/4	11	28,5	22,5	15	17	10
RP72F3810B	10	G3/8	12	33,8	27,8	19	21	10
RP72F1210B	10	G1/2	14	36,8	27,8	19	24	10
RP72F1212B	12	G1/2	14	38	29,5	21,5	24	10

RP 73-B

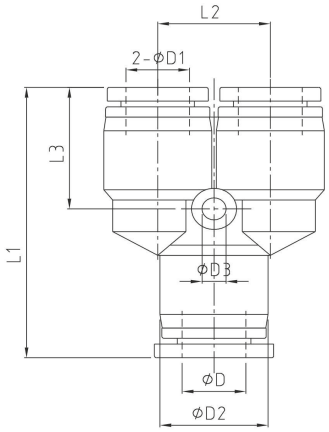

Y innestabile

Y connector

Y Verteiler

Raccord y simple

Racor a y intermedio

CODICE/CODE	ØD	ØD1	ØD2	ØD3	L1	L2	L3	PEZZI/PIECES
RP730004B	4	4	11,5	3,2	36,5	11	14,5	10
RP730006B	6	6	13,5	3,2	37,5	13	15	10
RP730008B	8	8	15	3,2	39,8	15	18	10
RP730010B	10	10	19	4,2	50	18	21	10
RP730012B	12	12	21,5	4,2	53	21	21,5	10
RP730604B	6	4	13,5	3,2	37,5	13	15	10
RP730806B	8	6	15	3,2	39,8	15	18	10
RP731008B	10	8	19	4,2	50	18	21	10
RP731210B	12	10	21,5	4,2	53	21	21,5	10

RP 91-B

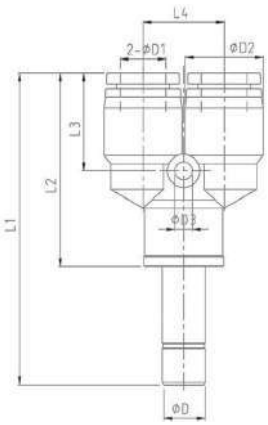

Y pari con codolo

Y with plug-in

Y Verteiler

Raccord y encliquetable

Racor a y intermedio con adaptador

CODICE/CODE	ØD	ØD1	ØD2	ØD3	L1	L2	L3	L4	PEZZI/PIECES
RP910004B	4	4	11,5	3,2	52,5	33,5	14,5	11	10
RP910006B	6	6	13,5	3,2	53,8	34,8	15	13	10
RP910008B	8	8	15	3,2	57,8	37,3	18	15	10
RP910010B	10	10	19	4,2	71	46,5	21	18	10
RP910012B	12	12	21,5	4,2	75,5	49,5	21,5	21	10

RP 74-B

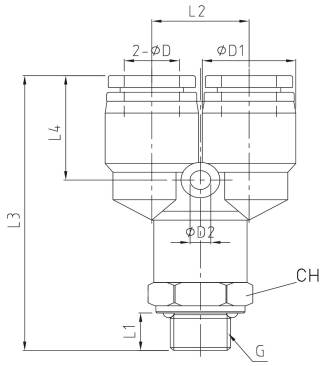

Y maschio girevole cilindrico BSPP-metrico

Y male (rotating body) parallel BSPP-metric

Y Einschraubverschraubung Drehbar zylindrisches - metrisches Gewinde

Y simple orientable mâle, cylindrique BSPP - métrique

Racor a y orientable macho cilíndrico con tórica BSPP - métrico

CODICE/CODE	ØD	G"	L1	L2	L3	L4	ØD1	ØD2	CH	PEZZI/PIECES
RP741804B	4	G1/8	5,5	11	43	14,5	11,5	3,2	14	10
RP741806B	6	G1/8	5,5	13	44	15	13,5	3,2	14	10
RP741406B	6	G1/4	7,5	13	46,5	15	13,5	3,2	17	10
RP741808B	8	G1/8	5,5	15	46,3	18	15	3,2	14	10
RP741408B	8	G1/4	7,5	15	48,8	18	15	3,2	17	10
RP741410B	10	G1/4	7,5	18	58,5	21	19	4,2	17	10
RP743810B	10	G3/8	7,5	18	58,5	21	19	4,2	20	10
RP743812B	12	G3/8	7,5	21	62	21,5	21,5	4,2	21	10

RP 83-B

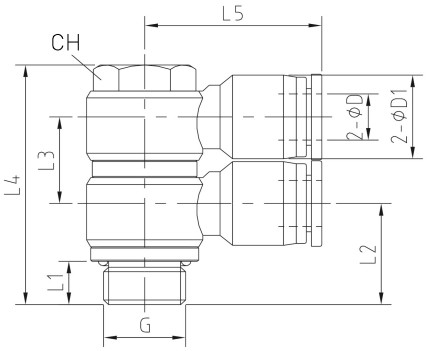

Doppio L maschio girevole cilindrico BSPP

Double L male (rotating body) parallel BSPP

Winkeleinschraubverschraubung 2-Fach Drehbar zylindrisches Gewinde

Double orientable, piquage latéral, cylindrique BSPP

Racor distribuidor doble de reducción orientable macho cilíndrico BSPP

CODICE/CODE	ØD	G"	L1	L2	L3	L4	L5	L6	CH	PEZZI/PIECES
RP831804B	4	G1/8	5,5	14	15	38	23,5	11,5	12	10
RP831806B	6	G1/8	5,5	14	15	38	23,5	13,5	12	10
RP831406B	6	G1/4	7,5	17,3	15	41,5	25,4	13,5	14	10
RP831808B	8	G1/8	5,5	15	15	38	26,5	15	12	10
RP831408B	8	G1/4	7,5	18,3	15	41,5	29	15	14	10
RP831410B	10	G1/4	7,5	20	21,5	44,8	32,5	19	14	10

RP 85-B

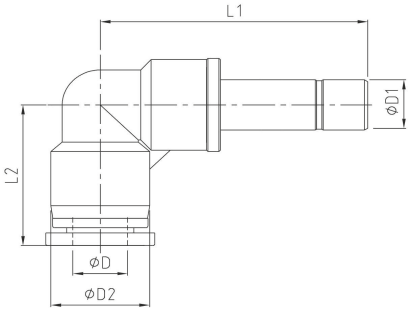

L intermedio con codolo

L intermediate with plug-in

Winkelanschluss

Raccord equerre encliquetable

Racor a L con adaptador

CODICE/CODE	ØD	ØD1	ØD2	L1	L2	PEZZI/PIECES
RP850004B	4	4	11,5	33,7	19	10
RP850006B	6	6	13,5	34	19,2	10
RP850008B	8	8	15	38,5	22,5	10
RP850010B	10	10	19	46,8	27,8	10
RP850012B	12	12	21,5	49,5	29,5	10

RP 88-B

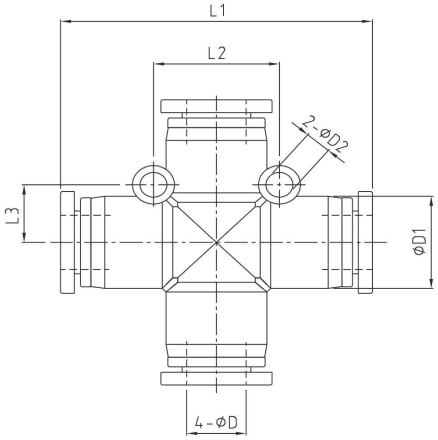

Croce intermedio

Cross intermediate

Kreuzverteile

Croix égale

Racor a cruz intermedio

CODICE/CODE	ØD	ØD1	ØD2	L1	L2	L3	PEZZI/PIECES
RP880004B	4	11.5	3,2	38	14	7	10
RP880006B	6	13.5	3,2	39	16	8	10
RP880008B	8	15	3,2	45	18	9	10
RP880010B	10	19	4,2	57	24	12	10
RP880012B	12	21.5	4,3	59	27	13,5	10

RP 89-B

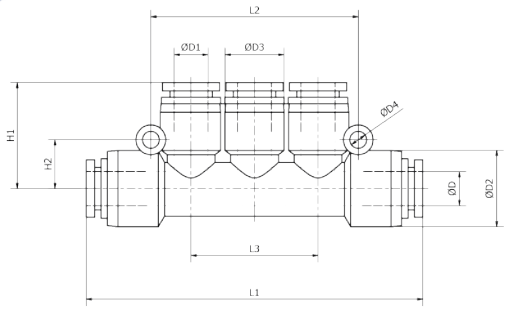

T multiplo

Multi T

T Mehrfachverteiler

Multi-té

Racor distribuidor múltiple

CODICE/CODE	ØD	ØD1	ØD2	ØD3	ØD4	L1	L2	L3	H1	H2	PEZZI/PIECES
RP890604B	6	4	14,5	13	3,2	58	36	22	19	8	10
RP890804B	8	4	18,4	14,5	3,2	62	42	26	20,5	9	10
RP890806B	8	6	18,4	14,5	3,2	81	48	29	24,5	9	10
RP891006B	10	6	19	14,5	4,2	87	61	29	24,5	11,5	10
RP891008B	10	8	19	14,5	4,2	87	61	29	24,5	11,5	10

FG

Raccordi ad innesto rapido in polimero (grigio)
Plastic push-in fittings (grey)
Steckverschraubungen Kunststoff (grau)
Raccords instantanés polymère (gris)
Racordaje automàtico en tecnopolìmero (gris)

RP51K-G pag. 223

RP51TK-G pag. 223

RP51-G pag. 224

RP52-G pag. 224

RP53-G pag. 225

RP54-G pag. 225

RP55-G pag. 225

RP58-G pag. 226

RP59-G pag. 226

RP59F-G pag. 226

RP60-G pag. 226

RP61-G pag. 227

RP62-G pag. 227

RP65-G pag. 227

RP70-G pag. 228

RP71-G pag. 228

RP72K-G pag. 228

RP72-G pag. 229

RP72P-G pag. 229

RP72F-G pag. 230

RP73-G pag. 230

RP91-G pag. 230

RP74-G pag. 231

RP83-G pag. 231

RP85-G pag. 231

RP88-G pag. 232

RP89-G pag. 232

Dati tecnici dei raccordi ad innesto rapido in polimero (grigio)

Plastic push-in fittings (grey) technical data
Technischen Daten der Steckverschraubungen Kunststoff (grau)
Données techniques des raccords instantanés polymère (gris)
Datos técnicos de los racordaje automàtico en tecnopolìmero (gris)

Caratteristiche principali

1. Innesto e disinnesto rapido
2. Filettatura BSPP cilindrica UNI-ISO228 - ISO16030 con O-Ring, BSPT conica UNI-ISO 7 teflonata, Metrica ISO/R 262
3. Guarnizione in NBR Silicon free
4. Portata piena rispetto al tubo utilizzato
5. Vasta gamma

Main features

1. Quick coupling and uncoupling
2. Threading BSPP cylindrical UNI-ISO228 - ISO16030 with O-Ring, BSPT conical teflon-coated UNI-ISO 7, ISO/R 262 metric
3. Silicon free NBR seal
4. Full flow to the tube used
5. Wide range

Hauptmerkmale

1. Schnelles Ein- und Auskuppeln
2. BSPP zylindrisches Gewinde UNI-ISO228 - ISO16030 mit O-Ring, teflonbeschichtet UNI-ISO 7 BSPT, metrische ISO/R 262
3. Silikonfreie NBR-Dichtung
4. Voller Durchfluss im Vergleich zu dem verwendeten Schauch
5. Große Auswahl

Principales caractéristiques

1. Accouplement et découplage rapide
2. Filetage BSPP cylindrique UNI-ISO228 - ISO16030 avec joint torique, BSPT conique UNI-ISO 7 avec téflon, ISO/R 262 métrique
3. Garniture NBR sans silicone
4. Plein débit au tube utilize
5. Large gamme

Características principales

1. Acoplamiento y desacoplamiento rápido
2. Roscado BSPP cilíndrica UNI-ISO228 – ISO16030 con junta tórica, BSPT cónica UNI-ISO 7 con teflón, métrica ISO/R 262
3. Guarnicicón en NBR sin silicona
4. Caudal completo hacia el tubo utilizado
5. Amplia gama

Applicazioni

1. Robotica - Meccatronica
2. Impianti per automazione pneumatica
3. Industria del packaging
4. Industria tessile
5. Automotive
6. Vuoto

Applications

1. Robotics – Mechatronics
2. Systems for pneumatic automation
3. Packaging indusrty
4. Textile industry
5. Automotive
6. Vacuum

Anwendungen

1. Robotik - Mechatronik
2. Systeme für die pneumatische Automatisierung
3. Verpackungsindustrie
4. Textilindustrie
5. Automobil
6. Leer

Applications

1. Robotique – Mécatronique
2. Installations pour l'automatisation pneumatique
3. Industrie de l'emballage
4. Industrie textile
5. Industrie automobile
6. Vide

Aplicaciónes

1. Robótica – Mecatrónica
2. Instalaciones para automación neumática
3. Industria de embalaje
4. Industria textil
5. Industria automoción
6. Vacío

Materiali		Materials		Werkstoffen		Matériels		Materiales	
Corpo:	Ottone nichelato CW614N o resina acetalica	**Body:**	Nickel plated brass CW614N or acetal resin	**Körper:**	vernickelt Messing CW614N oder acetalharz	**Corps:**	Laiton nickelé CW614N ou résine acétale	**Cuerpo:**	Latón niquelado CW614N o resina acetal
Pulsante:	Resina acetalica	**Sleeve:**	Acetal resin	**Taste:**	Acetalharz	**Bouton:**	Résine acétale	**Pulsador:**	Resina acetal
Distanziale:	Zinco	**Spacer ring:**	Zinc	**Distanzring:**	Zink	**Rondelle d'épaisseur:**	Zinc	**Arandela distanciadora:**	Zinc
Pinza:	Acciaio SUS 301	**Lock claws:**	SUS 301 Steel	**Bremssattel:**	Edelstahl SUS 301	**Pince:**	Acier SUS 301	**Pinza:**	Acero SUS 301
Anello raccordo:	Resina acetalica	**Coupling ring:**	Acetal resin	**Mitnehmer-ring:**	Acetalharz	**Bague d'entraînement:**	Résine acétale	**Anillo de conexión:**	Resina acetal
Guarnizione:	NBR esente da silicone	**Packing:**	NBR silicon free	**Dichtung:**	NBR Silikonfrei	**Joints:**	NBR sans silicone	**Sello:**	NBR sin silicona
O-Ring:	NBR esente da silicone	**O-Ring:**	NBR silicon free	**O-Ringe:**	NBR Silikonfrei	**O-ring:**	NBR sans silicone	**Junta tórica:**	NBR sin silicona
Attacco girevole:	Ottone nichelato CW614N	**Rotating body:**	Nickel plated brass CW614N	**Schwenk-verbindung:**	vernickelt Messing CW614N	**Connexion pivotante:**	Laiton nickelé CW614N	**Conexión giratoria:**	Latón niquelado CW614N

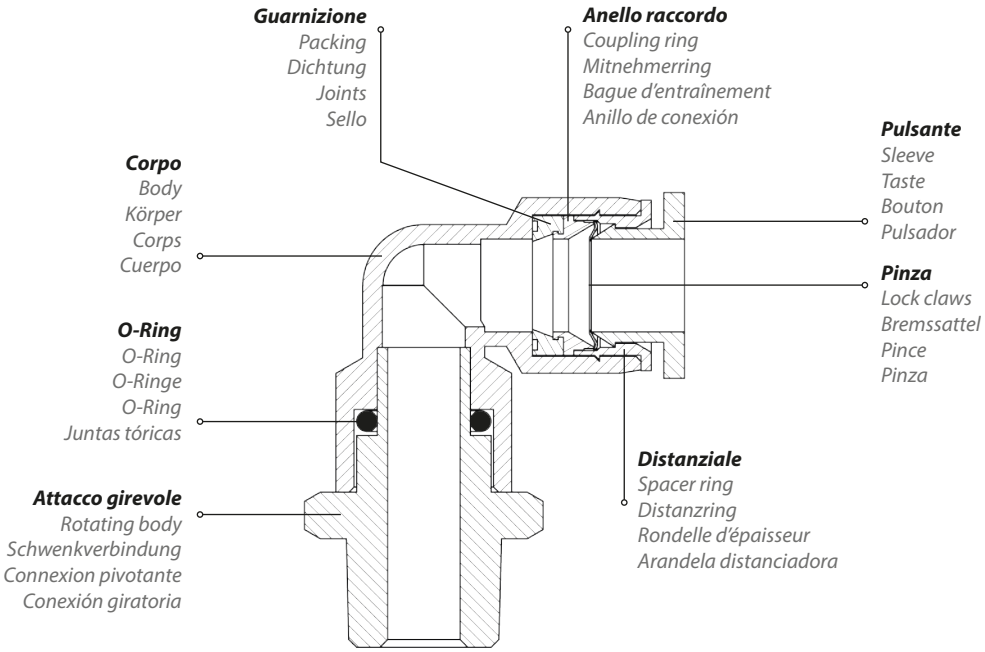

Pressione e temperatura	Pressure and Temperature	Druck und Temperatur	Pression et Température	Presión y Temperatura
Tubo: **Ø4 – Ø16 mm** Pressione (temperatura di utilizzo 20°C): **10 Bar (150 PSI)**	Tube: **Ø4 – Ø16 mm** Pressure (working temperature 20°C): **10 Bar (150 PSI)**	Schlauch: **Ø4 – Ø16 mm** Druck (Betriebstemperatur von 20°C): **10 Bar (150 PSI)**	Tuyau: **Ø4 - Ø16 mm** Pression (température d'utilise de 20°C): **10 bar (150 PSI)**	Tubo: **Ø4 - Ø16 mm** Presión (temperatura de funciona-miento 20 ° C): **10 Bar (150 PSI)**
Temperatura: **-10°C / +60°C**	Temperature: **+14°F / +140°F**	Temperatur: **-10°C / +60°C**	Température: **-10°C / +60°C**	Temperatura: **-10°C / +60°C**

Nota

La pressione è inversamente proporzionale alla temperatura. Più aumenta la temperatura più bassa deve essere la pressione impiegata.

Remarque

La pression est inversement proportionnelle à la température. Plus la température est élevée, plus la pression doit être basse.

Note

The pressure is inversely proportional to the temperature. The higher the temperature the lower the pressure must be.

Nota

La presión es inversamente proporcional a la temperatura. Cuanto más alta sea la temperatura, más baja debe ser la presión.

Hinweis

Der Druck ist umgekehrt proportional zur Temperatur. Je höher die Temperatur, desto niedriger muss der Druck sein.

Tubi consigliati

1)Poliuretano - 2)Poliammide - 3)Polietilene - 4)Nylon

Tuyaux recommandés

1)Polyuréthane 2) Polyamide 3) Polyéthylène 4) Nylon

Recommended tubes

1)Polyurethane - 2)Polyamide - 3)Polyethylene - 4)Nylon

Tubos recomendados

1) Poliuretano - 2) Poliamida - 3) Polietileno - 4) Nylon

Rohrempfehlungen

1)Polyurethan - 2)Polyamid - 3)Polyethylen - 4)Nylon

Fluido

Aria compressa (altri fluidi a richiesta)

Fluide

Air comprimé (autres fluides sur demande)

Fluid

Compressed air (other fluids on request)

Fluido

Aire comprimido (otros fluidos a petición)

Fluid

Druckluft (andere Medien auf Anfrage)

Filettatura	Thread types	Gewinde	Filetage	Roscado
BSPP cilindrica UNI-ISO 228 - ISO 16030 con O-Ring	BSPP parallel UNI-ISO 228 - ISO 16030 with O-ring	BSPP zylindrisch UNI-ISO 228 - ISO 16030 mit O-Ringen	BSPP cylindrique UNI-ISO 228 - ISO 16030 avec O-ring	BSPP cilíndrico UNI-ISO 228 - ISO 16030 con junta tórica
BSPT conica UNI-ISO 7 teflonata	BSPT taper UNI-ISO 7 with teflon	BSPT konische UNI-ISO 7 mit Teflon	BSPT conique UNI-ISO7 teflonée	Teflón con recubrimiento BSPT UNI-ISO 7
Metrica ISO/R 262	Metric ISO/R 262	Metrische ISO/R 262	Métrique ISO/R 262	ISO/R 262 métrica

Diametri e filetti

Diametri da 4 mm a 16 mm - Filettature da M5 a 1/2"

Diamètres et filets

Diamètres de 4 mm à 16 mm – Filetages de M5 à 1/2"

Threads and diameters

Diameters from 4 mm to 16 mm - Threads from M5 to 1/2"

Diámetros y roscas

Diámetros de 4 mm a 16 mm - Roscas de M5 a 1/2"

Durchmesser und Gewinde

Durchmesser von 4 mm bis 16 mm - Gewinde von M5 bis 1/2"

Coppia di serraggio

Couple de serrage

Torque specifications

Par de apriete

Angaben Drehmoment

Coppia consigliata Nm	0.8 Nm	M5	**Misura**
Recommended torque Nm	3 Nm	1/8"	Measure
Empfohlenes drehmoment Nm	9 Nm	1/4"	Grösse
Couple de serrage Nm	10 Nm	3/8"	Dimensions
Par aconsejado Nm	12 Nm	1/2"	Medida

RP 51K-G

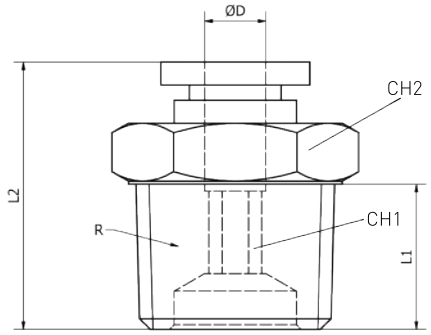

Diritto maschio conico BSPT

Male straight taper BSPT

Gerade Einschraubverschraubung konisches Gewinde

Raccord droit male conique BSPT

Racor recto macho cónico BSPT

CODICE/CODE	ØD	R"	L1	L2	CH1	CH2	PEZZI/PIECES
RP51K1804G	4	R1/8	7,5	20	3	10	10
RP51K1404G	4	R1/4	9,5	18	3	14	10
RP51K1806G	6	R1/8	7,5	20,5	4	12	10
RP51K1406G	6	R1/4	9,5	22,5	4	14	10
RP51K3806G	6	R3/8	10,5	20,5	4	17	10
RP51K1808G	8	R1/8	7,5	25,5	5	14	10
RP51K1408G	8	R1/4	9,5	24,5	5	14	10
RP51K3808G	8	R3/8	10,5	21,5	6	17	10
RP51K1208G	8	R1/2	13,5	25,5	6	21	10
RP51K1810G	10	R1/8	7,5	29,5	5	17	10
RP51K1410G	10	R1/4	9,5	31	6	17	10
RP51K3810G	10	R3/8	10,5	28,5	8	17	10
RP51K1210G	10	R1/2	13,5	26,5	8	21	10
RP51K1812G	12	R1/8	7,5	30	5	21	10
RP51K1412G	12	R1/4	9,5	30	6	21	10
RP51K3812G	12	R3/8	10,5	29	8	21	10
RP51K1212G	12	R1/2	13,5	32,5	8	21	10
RP51K3814G	14	R3/8	10,5	34	8	22	10
RP51K1214G	14	R1/2	13,5	33	10	22	10
RP51K3815G	15	R3/8	10,5	37	8	24	10
RP51K1215G	15	R1/2	13,5	35	10	24	10
RP51K3816G	16	R3/8	10,5	37,5	8	24	10
RP51K1216G	16	R1/2	13,5	39,5	10	24	10

RP 51TK-G

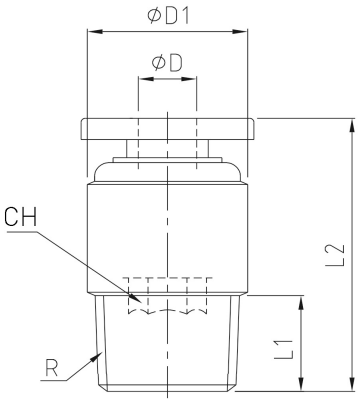

Diritto tondo maschio conico BSPT

Round male straight taper BSPT Rund Gerade

Einschraubverschraubung konisches Gewinde

Raccord droit ronde male conique BSPT

Racor recto ronda macho cónico BSPT

CODICE/CODE	ØD	R"	L1	L2	ØD1	CH	PEZZI/PIECES
RP51TK1804G	4	R1/8	7,5	20	10	3	10
RP51TK1806G	6	R1/8	7,5	20,5	12	4	10
RP51TK1406G	6	R1/4	9,5	22,5	14	4	10
RP51TK1808G	8	R1/8	7,5	25,5	14	5	10
RP51TK1408G	8	R1/4	9,5	24,5	14	5	10
RP51TK3810G	10	R3/8	10,5	28,5	17	8	10
RP51TK3812G	12	R3/8	10,5	30	21	8	10

RP 51-G

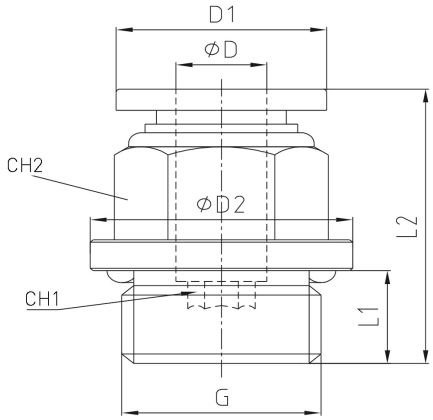

Diritto maschio cilindrico BSPP-metrico

Male straight parallel BSPP metric

Gerade Einschrauverschraubung zylindrisches - metrisches Gewinde

Raccord droit mâle, cylindrique BSPP - métrique

Racor recto macho cilíndrico con tórica BSPP - métrico

CODICE/CODE	ØD	G"	ØD1	ØD2	L1	L2	CH1	CH2	PEZZI/PIECES
RP51M504G	4	M5	10	8	3,5	20,3	2	10	10
RP51M604G	4	M6	10	9	4	20,8	2	10	10
RP511804G	4	G1/8	12	14	5,5	19,5	3	10	10
RP511404G	4	G1/4	12	17	7,5	18,6	3	10	10
RP51M506G	6	M5	12	8	3,5	21	2	12	10
RP51M606G	6	M6	12	9	4	21	2	12	10
RP511806G	6	G1/8	14	14	5,5	22	4	12	10
RP511406G	6	G1/4	14	17	7,5	22,5	4	12	10
RP513806G	6	G3/8	14	20	7,5	20,3	4	12	10
RP511808G	8	G1/8	16	14	5,5	25	4	14	10
RP511408G	8	G1/4	16	17	7,5	24	5	14	10
RP513808G	8	G3/8	16	20	7,5	20,5	6	14	10
RP511208G	8	G1/2	16	24	10	24	6	14	10
RP511810G	10	G1/8	19,5	14	5,5	29	4	17	10
RP511410G	10	G1/4	19,5	17	7,5	30,5	6	17	10
RP513810G	10	G3/8	19,5	20	7,5	27	8	17	10
RP511210G	10	G1/2	19,5	24	10	30	8	17	10
RP511412G	12	G1/4	23	17	7,5	33	6	21	10
RP513812G	12	G3/8	23	20	7,5	28	8	21	10
RP511212G	12	G1/2	23	24	10	30,5	8	21	10
RP513814G	14	G3/8	23	22	7,5	32,5	8	22	10
RP511214G	14	G1/2	23	24	10	30	10	24	10
RP511215G	15	G1/2	27	24	10	31,5	10	24	10
RP513816G	16	G3/8	27	20	7,5	35	8	24	10
RP511216G	16	G1/2	27	24	10	37	10	24	10

RP 52-G

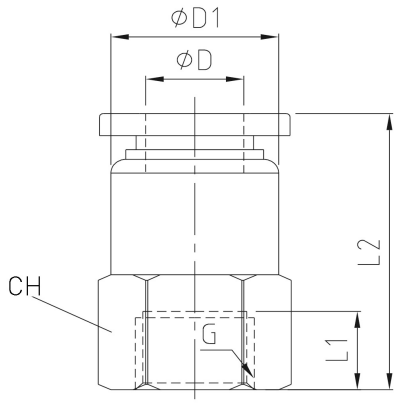

Diritto femmina

Straight female

Gerade Innengewinde

Raccord droit, taraude

Racor recto hembra

CODICE/CODE	ØD	G"	L1	L2	ØD1	CH	PEZZI/PIECES
RP521804G	4	G1/8	8,5	24	10	14	10
RP52M506G	6	M5	5,5	21,5	12	12	10
RP521806G	6	G1/8	8,5	24,5	12	14	10
RP521406G	6	G1/4	11	27	12	17	10
RP521808G	8	G1/8	8,5	26	14	14	10
RP521408G	8	G1/4	11	28,5	14	17	10
RP523808G	8	G3/8	12	29,5	14	21	10
RP521410G	10	G1/4	11	32,7	17	17	10
RP523810G	10	G3/8	12	33	17	21	10
RP521210G	10	G1/2	14	35,7	17	24	10
RP521212G	12	G1/2	14	36,5	20	24	10

RP 53-G

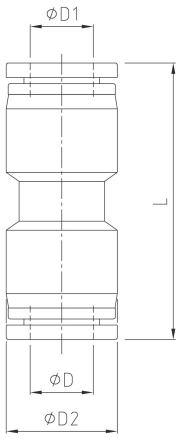

Diritto intermedio
Straight intermediate
Gerader Verbinder
Raccord union double
Racor recto intermedio

CODICE/CODE	ØD	ØD1	ØD2	L	PEZZI/PIECES
RP530004G	4	4	11,5	34	10
RP530006G	6	6	13,5	35,5	10
RP530008G	8	8	15	38,5	10
RP530010G	10	10	19	48	10
RP530012G	12	12	21,5	49	10
RP530014G	14	14	23,5	50	10
RP530015G	15	15	26,5	66	10
RP530016G	16	16	26,5	66	10
RP530604G	6	4	13,5	35,5	10
RP530804G	8	4	15	38,5	10
RP530806G	8	6	15	38,5	10
RP531006G	10	6	19	46	10
RP531008G	10	8	19	47	10
RP531208G	12	8	21,5	48	10
RP531210G	12	10	21,5	49	10

RP 54-G

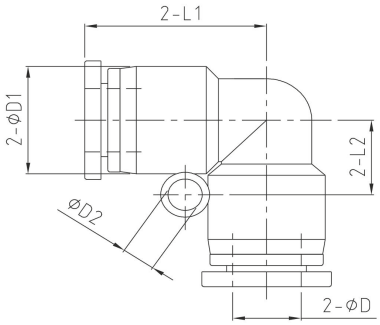

L intermedio
L intermediate
Winkelverbinde
Raccord equerre
Racor a L intermedio

CODICE/CODE	ØD	ØD1	ØD2	L1	L2	PEZZI/PIECES
RP540004G	4	11,5	3,2	19	7	10
RP540006G	6	13,5	3,2	19,2	8	10
RP540008G	8	15	3,2	22,5	10	10
RP540010G	10	19	4,2	27,8	12	10
RP540012G	12	21,5	4,2	29,5	13,5	10
RP540014G	14	23,5	-	30,5	-	10
RP540015G	15	26,5	-	33	-	10
RP540016G	16	26,5	-	33	-	10

RP 55-G

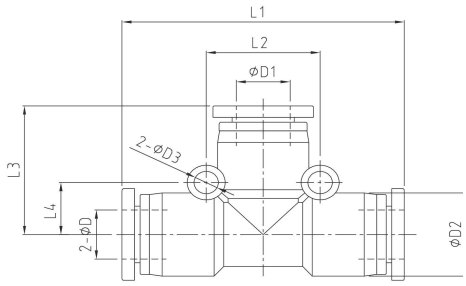

T intermedio
T intermediate
T Verbinder
Raccord T
Racor a T intermedio

CODICE/CODE	ØD	ØD1	ØD2	ØD3	L1	L2	L3	L4	PEZZI/PIECES
RP550004G	4	4	11,5	3,2	38	14	19	7	10
RP550006G	6	6	13,5	3,2	39	16	19,2	8	10
RP550008G	8	8	15	3,2	45	18	22,5	9	10
RP550010G	10	10	19	4,2	57	24	27,8	12	10
RP550012G	12	12	21,5	4,3	59	27	29,5	13,5	10
RP550014G	14	14	23,5	-	54	-	30		10
RP550015G	15	15	26,5	-	66		33		10
RP550016G	16	16	26,5	-	66		33		10
RP550604G	6	4	13,5	3,2	39	16	19,2	8	10
RP550804G	8	4	15	3,2	45	18	22,5	9	10
RP550806G	8	6	15	3,2	45	18	22,5	9	10
RP551006G	10	6	19	4,2	57	24	26,3	12	10
RP551008G	10	8	19	4,2	57	24	26,8	12	10
RP551208G	12	8	21,5	4,3	59	27	28,5	13,5	10
RP551210G	12	10	21,5	4,3	59	27	29,5	13,5	10

RP 58-G

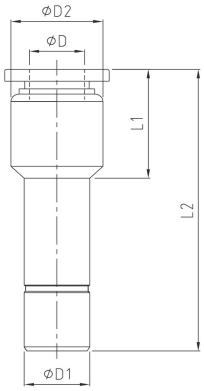

Adattatore riduzione-maggiorazione
Reducer-increaser plug-in
Reduzier Stecker
Réduction encliquetable
Reducción

CODICE/CODE	ØD	ØD1	ØD2	L1	L2	PEZZI/PIECES
RP580604G	4	6	10	16	35	10
RP580804G	4	8	10	13	34	10
RP580806G	6	8	12	15,5	36	10
RP581006G	6	10	12	14	38,5	10
RP581008G	8	10	14	17,5	42	10
RP581208G	8	12	14	17,5	42,5	10
RP581210G	10	12	17	21	46	10

RP 59

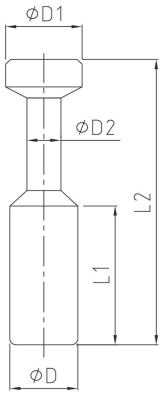

Tappo maschio
Male plug-in
Verschluss Stecker
Bouchon male
Tapón macho

CODICE/CODE	ØD	ØD1	ØD2	L1	L2	PEZZI/PIECES
RP590004G	4	5	3	15	28	10
RP590006G	6	7	3	17	33	10
RP590008G	8	9	4	18	37	10
RP590010G	10	11	5	20,5	42	10
RP590012G	12	13	6	23	44	10

RP 59F

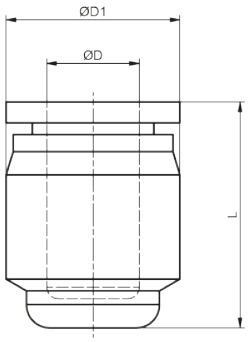

Tappo femmina
Female plug-in
Verschluss Stecker weiblich
Bouchon femelle
Tapón hembra

CODICE/CODE	ØD	ØD1	L	PEZZI/PIECES
RP59F0004G	4	11,5	17,5	10
RP59F0006G	6	13,5	17,7	10
RP59F0008G	8	15	19,5	10
RP59F0010G	10	19	25	10
RP59F0012G	12	21,5	26	10

RP 60-G

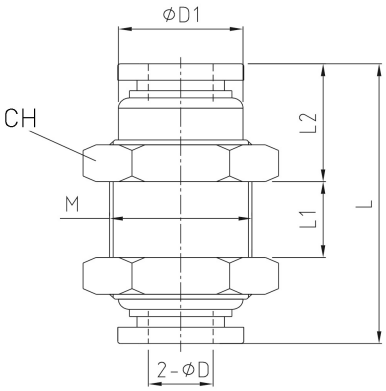

Passalamiera
Union bulkhead
Schottverschraubung
Raccord traversée de cloison
Racor recto intermedio pasatabiques

CODICE/CODE	ØD	ØD1	M	L	L1	L2	CH	PEZZI/PIECES
RP600004G	4	10	M12X1	30,5	9,5	10	14	10
RP600006G	6	12	M14X1	31	7,5	10,6	17	10
RP600008G	8	14	M16X1	34,5	6,5	12	19	10
RP600010G	10	17	M20X1	41,5	11,5	12	24	10
RP600012G	12	20	M22X1	44,5	12,5	13,5	26	10

RP 61-G

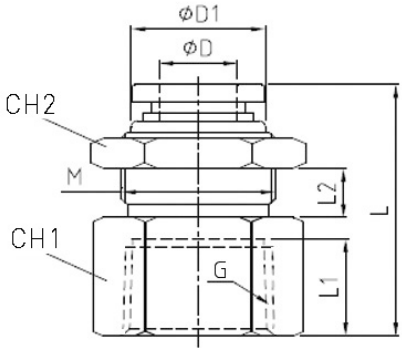

Passalamiera femmina

Female union bulkhead

Schottverschraubung Innengewinde

Raccord droit, taraude

Racor recto hembra

CODICE/CODE	ØD	G"	L	L1	L2	ØD1	CH1	CH2	M	PEZZI/PIECES
RP611804G	4	G1/8	23,5	8,5	5	10	14	14	M12X1	10
RP611806G	6	G1/8	24,8	8,5	7	12	17	17	M14X1	10
RP611406G	6	G1/4	29,5	11	7	12	17	17	M14X1	10
RP611408G	8	G1/4	32	11	9	14	19	19	M16X1	10
RP613810G	10	G3/8	34	12	9	17	24	24	M20X1	10
RP611212G	12	G1/2	37	14	9	20	24	26	M22XI	10

RP 62-G

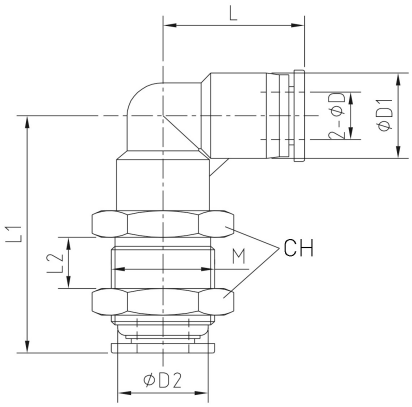

Passalamiera gomito

Elbow union bulkhead

Winkel Schottverschraubung

Cloison coude

Unión mamparo codo

CODICE/CODE	ØD	ØD1	ØD2	L	L1	L2	M	CH	PEZZI/PIECES
RP620004G	4	11,5	10	19	31	6	M12x1	14	10
RP620006G	6	13,5	12	19,2	34,5	7	M14x1	17	10
RP620008G	8	15	14	22,5	41	7,5	M16x1	19	10
RP620010G	10	19	17	28,5	47	9,5	M20x1	24	10

RP 65-G

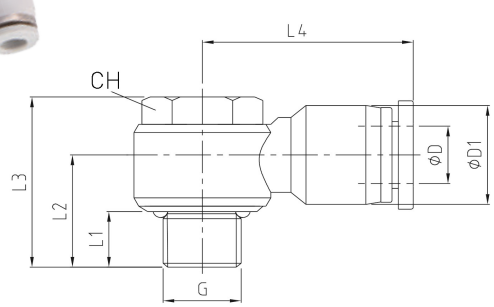

Gomito maschio cilindrico BSPP-metrico

Elbow male parallel BSPP-metric

Winkelverschraubung Drehbar zylindrisches metrisches Gewinde

Equerre orientable mâle, cylindrique BSPP - métrique

Racor a L orientable macho cilíndrico con tórica BSPP - métrico

CODICE/CODE	ØD	G"	L1	L2	L3	L4	ØD1	CH	PEZZI/PIECES
RP65M504G	4	M5	3,5	10,7	17,3	20,5	11,5	8	10
RP651804G	4	G1/8	5,5	14,5	23	23,5	11,5	12	10
RP65M506G	6	M5	3,5	11,7	17,3	22	13,5	8	10
RP651406G	6	G1/4	7,5	16,7	26,3	25,4	13,5	14	10
RP651808G	8	G1/8	5,5	15,2	23	26,5	15	12	10
RP651408G	8	G1/4	7,5	18	26,3	28,9	15	14	10
RP651410G	10	G1/4	7,5	20	26,3	32,6	19	14	10
RP651410B	10	G1/4	7,5	20	26,3	32,6	19	14	10

RP 70-G

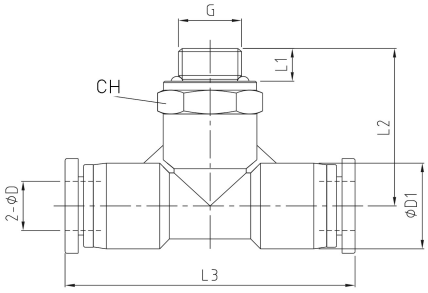

T al centro maschio gir. cilindrico BSPP-metrico

Central T male (rotating body) parallel BSPP-metric

T-Einschraubverschraubung Drehbar zylindrisches - metrisches Gewinde

Té orientable à piquage mâle central, cylindrique BSPP - métrique

Racor a t orientable macho central cilíndrico con tórica BSPP - métrico

CODICE/CODE	ØD	G"	L1	L2	L3	ØD1	CH	PEZZI/PIECES
RP70M504G	4	M5	3,5	21,3	38	11,5	10	10
RP701804G	4	G1/8	5,5	24,3	38	11,5	14	10
RP70M506G	6	M5	3,5	21,7	39	13,5	12	10
RP701806G	6	G1/8	5,5	24,2	39	13,5	14	10
RP701406G	6	G1/4	7,5	26,7	39	13,5	17	10
RP701808G	8	G1/8	5,5	27	45	15	14	10
RP701408G	8	G1/4	7,5	29,5	45	15	17	10
RP701410G	10	G1/4	7,5	34,8	57	19	17	10
RP703810G	10	G3/8	7,5	34,8	57	19	20	10
RP701412G	12	G1/4	7,5	36	59	21,5	21	10
RP703812G	12	G3/8	7,5	36	59	21,5	21	10

RP 71-G

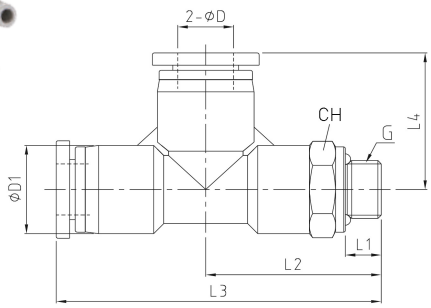

T laterale maschio gir. cilindrico BSPP-metrico

Lateral T male (rotating body) parallel BSPP-metric

T-Verschraubung Drehbar zylindrisches - metrisches Gewinde

Té orientable à piquage latéral, cylindrique BSPP - métrique

Racor a T orientable macho lateral cilíndrico con tórica BSPP - métrico

CODICE/CODE	ØD	G"	L1	L2	L3	L4	ØD1	CH	PEZZI/PIECES
RP711804G	4	G1/8	5,5	24,3	43,3	19	11,5	14	10
RP711806G	6	G1/8	5,5	24,2	43,4	19,2	13,5	14	10
RP711406G	6	G1/4	7,5	26,7	46	19,2	13,5	17	10
RP711808G	8	G1/8	5,5	27	49,5	22,5	15	14	10
RP711408G	8	G1/4	7,5	29,5	52	22,5	15	17	10
RP711410G	10	G1/4	7,5	35	63,5	27,8	19	17	10
RP713810G	10	G3/8	7,5	35	63,5	27,8	19	20	10
RP711212G	12	G1/2	10	39	68,5	29,5	21,5	24	10

RP 72K-G

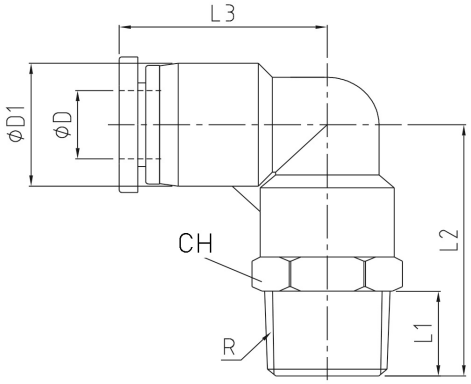

Gomito maschio girevole conico BSPT

Elbow male (rotating body) taper BSPT

Winkelverschraubung Drehbar konisches Gewinde

Equerre orientable mâle, conique BSPT

Racor a L orientable macho cónico BSPT

CODICE/CODE	ØD	R"	L1	L2	L3	ØD1	CH	PEZZI/PIECES
RP72K1804G	4	R1/8	7,5	20,5	19	11,5	10	10
RP72K1404G	4	R1/4	9,5	20	19	11,5	14	10
RP72K1806G	6	R1/8	7,5	21,5	19,2	13,5	10	10
RP72K1406G	6	R1/4	9,5	21	19,2	13,5	14	10
RP72K3806G	6	R3/8	10,5	22	19,2	13,5	17	10
RP72K1808G	8	R1/8	7,5	22,2	22,5	15	12	10
RP72K1408G	8	R1/4	9,5	21,7	22,5	15	14	10
RP72K3808G	8	R3/8	10,5	22,7	22,5	15	17	10
RP72K1208G	8	R1/2	13,5	26,2	22,5	15	21	10
RP72K1810G	10	R1/8	7,5	26,9	27,8	19	14	10
RP72K1410G	10	R1/4	9,5	28,4	27,8	19	14	10
RP72K3810G	10	R3/8	10,5	24,7	27,8	19	17	10
RP72K1210G	10	R1/2	13,5	28,2	27,8	19	21	10
RP72K1412G	12	R1/4	9,5	29,7	29,5	21,5	15	10
RP72K3812G	12	R3/8	10,5	26	29,5	21,5	17	10
RP72K1212G	12	R1/2	13,5	29,5	29,5	21,5	21	10
RP72K3814G	14	R3/8	10,5	40,5	30,5	23,5	22	10
RP72K1214G	14	R1/2	10	42,5	30,5	23,5	22	10
RP72K1215G	15	R1/2	13,5	43,5	33	26,5	24	10
RP72K3816G	16	R3/8	10,5	44	33	26,5	24	10
RP72K1216G	16	R1/2	13,5	47	33	26,5	24	10

RP 72-G

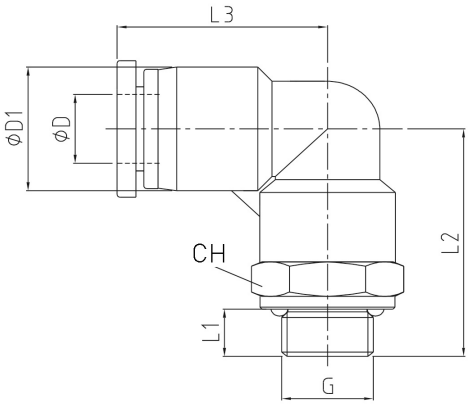

Gomito maschio girevole cilindrico BSPP-metrico

Elbow male (rotating body) parallel BSPP-metric

Winkelverschraubung Drehbar zylindrisches Gewinde

Equerre orientable mâle, cylindrique BSPP - métrique

Racor a L orientable macho cilíndrico con tórica BSPP - métrico

CODICE/CODE	ØD	G"	L1	L2	L3	ØD1	CH	PEZZI/PIECES
RP72M504G	4	M5	3,5	20	19	11,5	10	10
RP72M604G	4	M6	4	20,5	19	11,5	10	10
RP721804G	4	G1/8	5,5	22	19	11,5	14	10
RP721404G	4	G1/4	7,5	19,5	19	11,5	17	10
RP723804G	4	G3/8	7,5	20	19	11,5	20	10
RP72M506G	6	M5	3,5	21	19,2	13,5	10	10
RP72M606G	6	M6	4	21,5	19,2	13,5	10	10
RP721806G	6	G1/8	5,5	23	19,2	13,5	14	10
RP721406G	6	G1/4	7,5	20,5	19,2	13,5	17	10
RP723806G	6	G3/8	7,5	21	19,2	13,5	20	10
RP721808G	8	G1/8	5,5	23,7	22,5	15	14	10
RP721408G	8	G1/4	7,5	21,2	22,5	15	17	10
RP723808G	8	G3/8	7,5	21,7	22,5	15	20	10
RP721208G	8	G1/2	10	24,2	22,5	15	24	10
RP721810G	10	G1/8	5,5	26	27,8	19	14	10
RP721410G	10	G1/4	7,5	28	27,8	19	17	10
RP723810G	10	G3/8	7,5	23,7	27,8	19	20	10
RP721210G	10	G1/2	10	26,2	27,8	19	24	10
RP721412G	12	G1/4	7,5	29,2	29,5	21,5	17	10
RP723812G	12	G3/8	7,5	25	29,5	21,5	20	10
RP721212G	12	G1/2	10	27,5	29,5	21,5	24	10
RP723814G	14	G3/8	7,5	39	30,5	23,5	22	10
RP721214G	14	G1/2	10	42,5	30,5	23,5	24	10
RP721215G	15	G1/2	10	44,5	33	26,5	24	10
RP721216G	16	G1/2	10	44,5	33	26,5	24	10

RP 72P-G

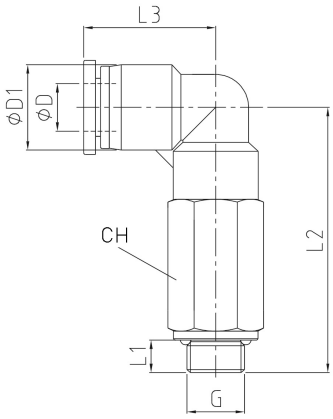

Gomito maschio gir. lungo cilindrico BSPP-metrico

Elbow male (rotating body) parallel BSPP-metric

Winkelverschraubung Lang Drehbar zylindrisches Gewinde

Equerre prolongée mâle orientable cylindrique BSPP - métrique

Racor a L orientable prolongado macho cil.con torica BSPP - métrico

CODICE/CODE	ØD	G"	L1	L2	L3	ØD1	CH	PEZZI/PIECES
RP72P1806G	6	G1/8	5,5	37,7	19,2	13,5	14	10
RP72P1406G	6	G1/4	7,5	40,2	19,2	13,5	17	10
RP72P1808G	8	G1/8	5,5	42,3	22,5	15	14	10
RP72P1408G	8	G1/4	7,5	44,3	22,5	15	17	10
RP72P3810G	10	G3/8	7,5	54,3	27,8	19	20	10
RP72P3812G	12	G3/8	7,5	59,5	29,5	21,5	21	10

RP 72F-G

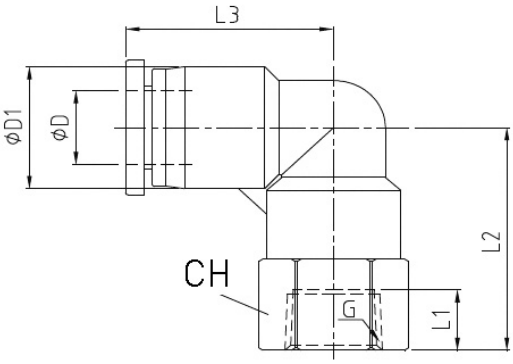

Gomito femmina girevole cilindrico BSPP-metrico

Elbow female (rotating body) parallel BSPP-metric

Winkelverschraubung Innengewinde zylindrisches Gewinde

Equerre orientable femelle, cylindrique BSPP - métrique

Racor a L orientable hembra cilíndrico BSPP

CODICE/CODE	ØD	G"	L1	L2	L3	ØD1	CH	PEZZI/PIECES
RP72F1804G	4	G1/8	8,5	23,3	19	11,5	14	10
RP72F1806G	6	G1/8	8,5	22,7	19,2	13,5	14	10
RP72F1406G	6	G1/4	11	25,7	19,2	13,5	17	10
RP72F1808G	8	G1/8	8,5	25	22,5	15	14	10
RP72F1408G	8	G1/4	11	28,5	22,5	15	17	10
RP72F3810G	10	G3/8	12	33,8	27,8	19	21	10
RP72F1210G	10	G1/2	14	36,8	27,8	19	24	10
RP72F1212G	12	G1/2	14	38	29,5	21,5	24	10

RP 73-G

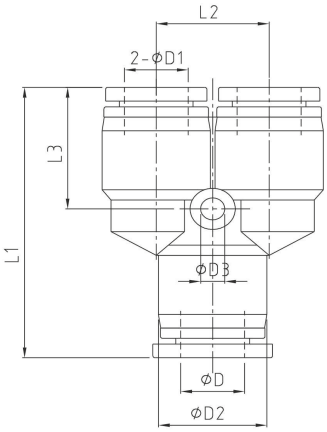

Y innestabile

Y connector

Y Verteiler

Raccord y simple

Racor a y

CODICE/CODE	ØD	ØD1	ØD2	ØD3	L1	L2	L3	PEZZI/PIECES
RP730004G	4	4	11,5	3,2	36,5	11	14,5	10
RP730006G	6	6	13,5	3,2	37,5	13	15	10
RP730008G	8	8	15	3,2	39,8	15	18	10
RP730010G	10	10	19	4,2	50	18	21	10
RP730012G	12	12	21,5	4,2	53	21	21,5	10
RP730604G	6	4	13,5	3,2	37,5	13	15	10
RP730806G	8	6	15	3,2	39,8	15	18	10
RP731008G	10	8	19	4,2	50	18	21	10
RP731210G	12	10	21,5	4,2	53	21	21,5	10

RP 91-G

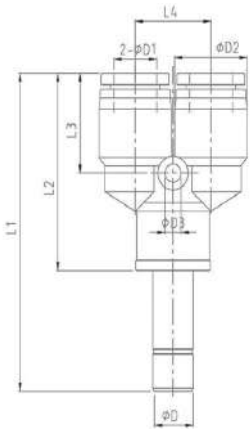

Y pari con codolo

Y with plug-in

Y Verteiler

Raccord y encliquetable

Racor a y intermedio con adaptador

CODICE/CODE	ØD	ØD1	ØD2	ØD3	L1	L2	L3	L4	PEZZI/PIECES
RP910004G	4	4	11,5	3,2	52,5	33,5	14,5	11	10
RP910006G	6	6	13,5	3,2	53,8	34,8	15	13	10
RP910008G	8	8	15	3,2	57,8	37,3	18	15	10
RP910010G	10	10	19	4,2	71	46,5	21	18	10
RP910012G	12	12	21,5	4,2	75,5	49,5	21,5	21	10

RP 74-G

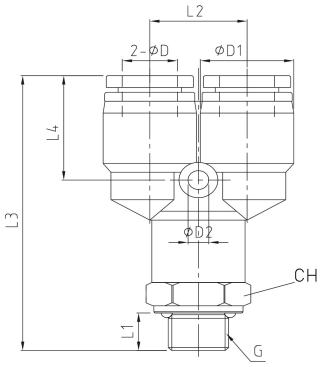

Y maschio girevole cilindrico BSPP-metrico

Y male (rotating body) parallel BSPP-metric

Y Einschraubverschraubung Drehbar zylindrisches - metrisches Gewinde

Y simple orientable mâle, cylindrique BSPP - métrique

Racor a y orientable macho cilíndrico con tórica BSPP - métrico

CODICE/CODE	ØD	G"	L1	L2	L3	L4	ØD1	ØD2	CH	PEZZI/PIECES
RP741804G	4	G1/8	5,5	11	43	14,5	11,5	3,2	14	10
RP741806G	6	G1/8	5,5	13	44	15	13,5	3,2	14	10
RP741406G	6	G1/4	7,5	13	46,5	15	13,5	3,2	17	10
RP741808G	8	G1/8	5,5	15	46,3	18	15	3,2	14	10
RP741408G	8	G1/4	7,5	15	48,8	18	15	3,2	17	10
RP741410G	10	G1/4	7,5	18	58,5	21	19	4,2	17	10
RP743810G	10	G3/8	7,5	18	58,5	21	19	4,2	20	10
RP743812G	12	G3/8	7,5	21	62	21,5	21,5	4,2	21	10

RP 83-G

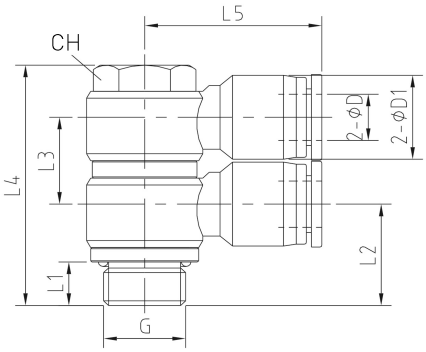

Doppio L maschio girevole cilindrico BSPP

Double L male (rotating body) parallel BSPP

Winkeleinschraubverschraubung 2-Fach Drehbar zylindrisches Gewinde

Double orientable, piquage latéral, cylindrique BSPP

Racor distribuidor doble de reducción orientable macho cilíndrico BSPP

CODICE/CODE	ØD	G"	L1	L2	L3	L4	L5	L6	CH	PEZZI/PIECES
RP831804G	4	G1/8	5,5	14	15	38	23,5	11,5	12	10
RP831806G	6	G1/8	5,5	14	15	38	23,5	13,5	12	10
RP831406G	6	G1/4	7,5	17,3	15	41,5	25,4	13,5	14	10
RP831808G	8	G1/8	5,5	15	15	38	26,5	15	12	10
RP831408G	8	G1/4	7,5	18,3	15	41,5	29	15	14	10
RP831410G	10	G1/4	7,5	20	21,5	44,8	32,5	19	14	10

RP 85-G

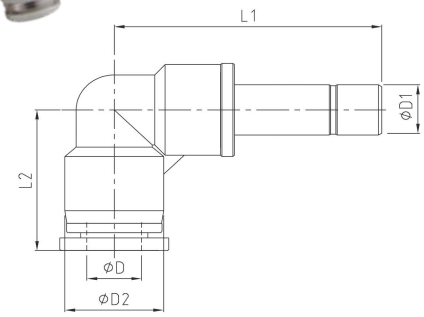

L intermedio con codolo

L intermediate with plug-in

Winkelanschluss

Raccord equerre encliquetable

Racor a L con adaptador

CODICE/CODE	ØD	ØD1	ØD2	L1	L2	PEZZI/PIECES
RP850004G	4	4	11,5	33,7	19	10
RP850006G	6	6	13,5	34	19,2	10
RP850008G	8	8	15	38,5	22,5	10
RP850010G	10	10	19	46,8	27,8	10
RP850012G	12	12	21,5	49,5	29,5	10

RP 88-G

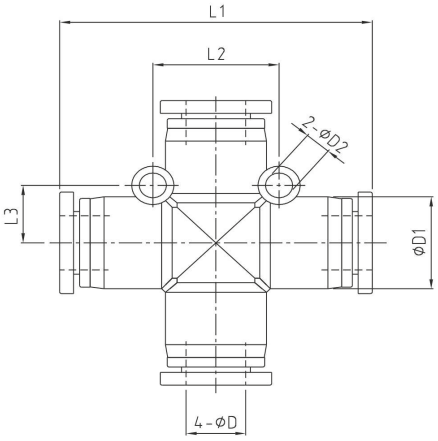

Croce intermedio

Cross intermediate

Kreuzverteile

Croix égale

Racor a cruz intermedio

CODICE/CODE	ØD	ØD1	ØD2	L1	L2	L3	PEZZI/PIECES
RP880004G	4	11.5	3,2	38	14	7	10
RP880006G	6	13.5	3,2	39	16	8	10
RP880008G	8	15	3,2	45	18	9	10
RP880010G	10	19	4,2	57	24	12	10
RP880012G	12	21.5	4,3	59	27	13,5	10

RP 89-G

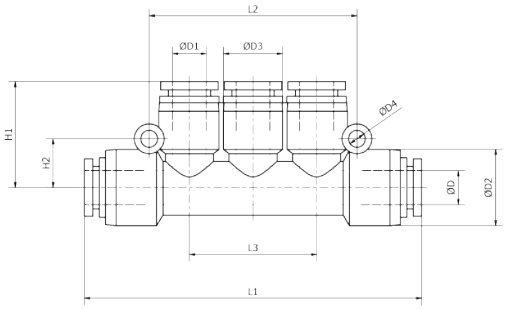

T multiplo

Multi T

T Mehrfachverteiler

Multi-té

Racor distribuidor múltiple

CODICE/CODE	ØD	ØD1	ØD2	ØD3	ØD4	L1	L2	L3	H1	H2	PEZZI/PIECES
RP890604G	6	4	14,5	13	3,2	58	36	22	19	8	10
RP890804G	8	4	18,4	14,5	3,2	62	42	26	20,5	9	10
RP890806G	8	6	18,4	14,5	3,2	81	48	29	24,5	9	10
RP891006G	10	6	19	14,5	4,2	87	61	29	24,5	11,5	10
RP891008G	10	8	19	14,5	4,2	87	61	29	24,5	11,5	10

Raccordi ad innesto rapido in polimero serie mini

Compact plastic push-in fittings mini serie
Steckverschraubungen Kunststoff Serie mini
Raccords instantanés polymère mini série
Racordaje automàtico en tecnopolìmero mini serie

RM

RP51K-C

pag. 235

RP51-C

pag. 235

RP51T-C

pag. 236

RP53-C

pag. 236

RP54-C

pag. 236

RP55-C

pag. 237

RP72K-C

pag. 237

RP72-C

pag. 237

Dati tecnici dei raccordi ad innesto rapido in polimero serie mini

Compact plastic push-in fittings mini serie technical data
Technischen Daten der Steckverschraubungen Kunststoff Serie mini
Données techniques des raccords instantanés polymère mini série
Datos técnicos de los racordaje automàtico en tecnopolìmero mini serie

Caratteristiche principali

1. Innesto e disinnesto rapido
2. Filettatura BSPP cilindrica UNI-ISO228 - ISO16030 con O-Ring, BSPT conica UNI-ISO 7 teflonata, Metrica ISO/R 262
3. Guarnizione in NBR Silicon free
4. Portata piena rispetto al tubo utilizzato
5. Vasta gamma

Main features

1. Quick coupling and uncoupling
2. Threading BSPP cylindrical UNI-ISO228 - ISO16030 with O-Ring, BSPT conical teflon-coated UNI-ISO 7, ISO/R 262 metric
3. Silicon free NBR seal
4. Full flow to the tube used
5. Wide range

Hauptmerkmale

1. Schnelles Ein- und Auskuppeln
2. BSPP zylindrisches Gewinde UNI-ISO228 - ISO16030 mit O-Ring, teflonbeschichtet UNI-ISO 7 BSPT, metrische ISO/R 262
3. Silikonfreie NBR-Dichtung
4. Voller Durchfluss im Vergleich zu dem verwendeten Schauch
5. Große Auswahl

Principales caractéristiques

1. Accouplement et découplage rapide
2. Filetage BSPP cylindrique UNI-ISO228 - ISO16030 avec joint torique, BSPT conique UNI-ISO 7 avec téflon, ISO/R 262 métrique
3. Garniture NBR sans silicone
4. Plein débit au tube utilize
5. Large gamme

Características principales

1. Acoplamiento y desacoplamiento rápido
2. Roscado BSPP cilíndrica UNI-ISO228 – ISO16030 con junta tórica, BSPT cónica UNI-ISO 7 con teflón, métrica ISO/R 262
3. Guarnicicón en NBR sin silicona
4. Caudal completo hacia el tubo utilizado
5. Amplia gama

Applicazioni

1. Robotica - Meccatronica
2. Impianti per automazione pneumatica
3. Industria del packaging
4. Industria tessile
5. Automotive
6. Vuoto

Applications

1. Robotics – Mechatronics
2. Systems for pneumatic automation
3. Packaging indusrty
4. Textile industry
5. Automotive
6. Vacuum

Anwendungen

1. Robotik - Mechatronik
2. Systeme für die pneumatische Automatisierung
3. Verpackungsindustrie
4. Textilindustrie
5. Automobil
6. Leer

Applications

1. Robotique – Mécatronique
2. Installations pour l'automatisation pneumatique
3. Industrie de l'emballage
4. Industrie textile
5. Industrie automobile
6. Vide

Aplicaciónes

1. Robótica – Mecatrónica
2. Instalaciones para automación neumática
3. Industria de embalaje
4. Industria textil
5. Industria automoción
6. Vacío

Materiali		Materials		Werkstoffen		Matériels		Materiales	
Corpo:	Ottone nichelato CW614N o resina acetalica	**Body:**	Nickel plated brass CW614N or acetal resin	**Körper:**	vernickelt Messing CW614N oder acetalharz	**Corps:**	Laiton nickelé CW614N ou résine acétale	**Cuerpo:**	Latón niquelado CW614N o resina acetal
Pulsante:	Resina acetalica	**Sleeve:**	Acetal resin	**Taste:**	Acetalharz	**Bouton:**	Résine acétale	**Pulsador:**	Resina acetal
Distanziale:	Zinco	**Spacer ring:**	Zinc	**Distanzring:**	Zink	**Rondelle d'épaisseur:**	Zinc	**Arandela distanciadora:**	Zinc
Pinza:	Acciaio SUS 301	**Lock claws:**	SUS 301 Steel	**Bremssattel:**	Edelstahl SUS 301	**Pince:**	Acier SUS 301	**Pinza:**	Acero SUS 301
Anello raccordo:	Resina acetalica	**Coupling ring:**	Acetal resin	**Mitnehmer-ring:**	Acetalharz	**Bague d'entraînement:**	Résine acétale	**Anillo de conexión:**	Resina acetal
Guarnizione:	NBR esente da silicone	**Packing:**	NBR silicon free	**Dichtung:**	NBR Silikonfrei	**Joints:**	NBR sans silicone	**Sello:**	NBR sin silicona
O-Ring:	NBR esente da silicone	**O-Ring:**	NBR silicon free	**O-Ringe:**	NBR Silikonfrei	**O-ring:**	NBR sans silicone	**Junta tórica:**	NBR sin silicona
Attacco girevole:	Ottone nichelato CW614N	**Rotating body:**	Nickel plated brass CW614N	**Schwenk-verbindung:**	vernickelt Messing CW614N	**Connexion pivotante:**	Laiton nickelé CW614N	**Conexión giratoria:**	Latón niquelado CW614N

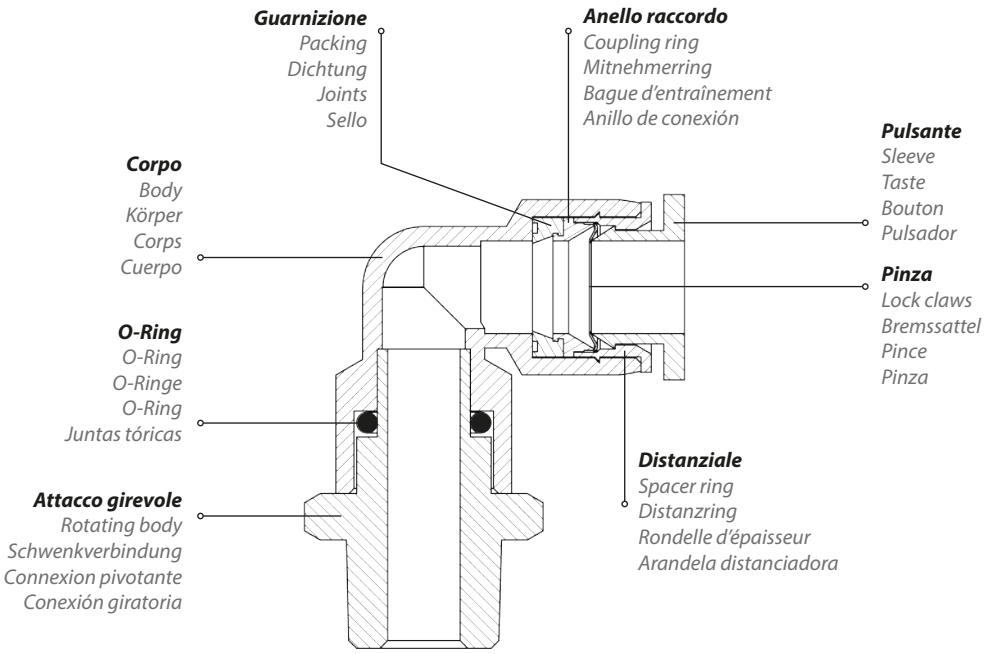

Pressione e temperatura	Pressure and Temperature	Druck und Temperatur	Pression et Température	Presión y Temperatura
Tubo: **Ø4 – Ø16 mm** Pressione (temperatura di utilizzo 20°C): **10 Bar (150 PSI)**	Tube: **Ø4 – Ø16 mm** Pressure (working temperature 20°C): **10 Bar (150 PSI)**	Schlauch: **Ø4 – Ø16 mm** Druck (Betriebstemperatur von 20°C): **10 Bar (150 PSI)**	Tuyau: **Ø4 - Ø16 mm** Pression (température d'utilise de 20°C): **10 bar (150 PSI)**	Tubo: **Ø4 - Ø16 mm** Presión (temperatura de funciona-miento 20 ° C): **10 Bar (150 PSI)**
Temperatura: **-10°C / +60°C**	Temperature: +**14°F / +140°F**	Temperatur: -**10°C / +60°C**	Température: -**10°C / +60°C**	Temperatura: -**10°C / +60°C**

Nota

La pressione è inversamente proporzionale alla temperatura. Più aumenta la temperatura più bassa deve essere la pressione impiegata.

Remarque

La pression est inversement proportionnelle à la température. Plus la température est élevée, plus la pression doit être basse.

Note

The pressure is inversely proportional to the temperature. The higher the temperature the lower the pressure must be.

Nota

La presión es inversamente proporcional a la tempe-ratura. Cuanto más alta sea la temperatura, más baja debe ser la presión.

Hinweis

Der Druck ist umgekehrt proportional zur Temperatur. Je höher die Temperatur, desto niedriger muss der Druck sein.

Tubi consigliati

1)Poliuretano - 2)Poliammide - 3)Polietilene - 4)Nylon

Tuyaux recommandés

1)Polyuréthane 2) Polyamide 3) Polyéthylène 4) Nylon

Recommended tubes

1)Polyurethane - 2)Polyamide - 3)Polyethylene - 4)Nylon

Tubos recomendados

1) Poliuretano - 2) Poliamida - 3) Polietileno - 4) Nylon

Rohrempfehlungen

1)Polyurethan - 2)Polyamid - 3)Polyethylen - 4)Nylon

Fluido
Aria compressa (altri fluidi a richiesta)

Fluide
Air comprimé (autres fluides sur demande)

Fluid
Compressed air (other fluids on request)

Fluido
Aire comprimido (otros fluidos a petición)

Fluid
Druckluft (andere Medien auf Anfrage)

Filettatura	Thread types	Gewinde	Filetage	Roscado
BSPP cilindrica UNI-ISO 228 - ISO 16030 con O-Ring	BSPP parallel UNI-ISO 228 - ISO 16030 with O-ring	BSPP zylindrisch UNI-ISO 228 - ISO 16030 mit O-Ringen	BSPP cylindrique UNI-ISO 228 - ISO 16030 avec O-ring	BSPP cilíndrico UNI-ISO 228 - ISO 16030 con junta tórica
BSPT conica UNI-ISO 7 teflonata	BSPT taper UNI-ISO 7 with teflon	BSPT konische UNI-ISO 7 mit Teflon	BSPT conique UNI-ISO7 teflonée	Teflón con recubrimiento BSPT UNI-ISO 7
Metrica ISO/R 262	Metric ISO/R 262	Metrische ISO/R 262	Métrique ISO/R 262	ISO/R 262 métrica

Diametri e filetti
Diametri da 3 mm a 6 mm - Filettature da M3 a 1/4"

Threads and diameters
Diameters from 3 mm to 6 mm - Threads from M3 to 1/4"

Durchmesser und Gewinde
Durchmesser von 3 mm bis 6 mm - Gewinde von M3 bis 1/4"

Diamètres et filets
Diamètres de 3 mm à 6 mm – Filetages de M3 à 1/4"

Diámetros y roscas
Diámetros de 3 mm a 6 mm - Roscas de M3 a 1/4"

RP 51K-C

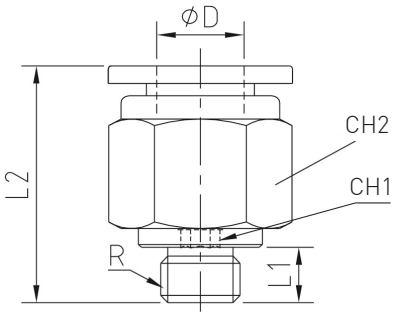

Diritto compatto maschio conico BSPT-metrico
Mini male straight taper BSPT-metric
Gerade Einschraubverschraubung konisches - metrische Gewinde "MINI"
Raccord mini droit male BSPT- métrique
Racor mini recto macho cónico con tórica BSPT- métrico

CODICE/CODE	ØD	R"	L1	L2	CH1	CH2	PEZZI/PIECES
RP51M303C	3	M3x0,5	3,5	15	-	8	10
RP51M503C	3	M5x0,8	3,5	16	2	8	10
RP51K1803C	3	R1/8	7,5	15	2	10	10
RP51M304C	4	M3x0,5	3,5	17,5	-	8	10
RP51M504C	4	M5x0,8	3,5	18.5	2	8	10
RP51M604C	4	M6x1,0	4	19	2	10	10
RP51K1404C	4	R1/4	7,5	17,2	3	16	10
RP51M506C	6	M5x0,8	3,5	18	2	10	10
RP51M606C	6	M6x1,0	4	18.5	2	10	10
RP51K1806C	6	R1/8	7,5	18.5	4	10	10

RP 51-C

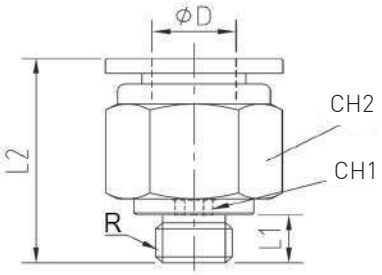

Diritto compatto maschio cilindrico BSPP
Mini male straight parallel BSPP
Einschraubverschraubung zylindrisches Gewinde "MINI"
Raccord mini droit mâle, cylindrique BSPP - métrique
Racor mini recto macho cilíndrico con tórica BSPP - métrico

CODICE/CODE	ØD	R"	L1	L2	CH1	CH2	PEZZI/PIECES
RP511804C	4	G1/8	5,5	15,2	3	14	10
RP511806C	6	G1/8	5	17,2	4	13	10
RP511406C	6	G1/4	7,5	18,8	4	16	10

RP 51T-C

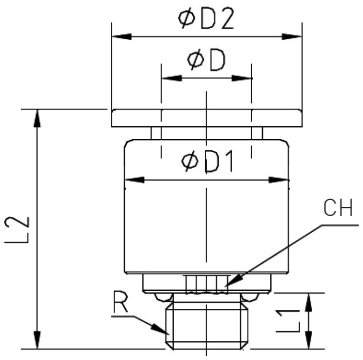

Diritto compatto tondo maschio conico BSPT-metrico

Mini round male straight taper BSPT-metric

Rund Gerade Einschraubverschraubung konishes - metrisches Gewinde "MINI"

Raccord mini droit ronde male BSPT- métrique

Racor mini recto ronda macho cónico con tórica BSPT- métrico

CODICE/CODE	ØD	R"	L1	L2	ØD1	ØD2	CH	PEZZI/PIECES
RP51TM303C	3	M3X0,5	3,5	15,5	6,5	10	-	10
RP51TM304C	4	M3x0,5	3,5	17,5	8	10	-	10
RP51TM504C	4	M5x0,8	3,5	18	8	10	2	10
RP51TM604C	4	M6x1,0	4	18,5	8	10	2	10
RP51TM506C	6	M5x0,8	3,5	18	10	11,5	2	10
RP51TM606C	6	M6x1,0	4	18,5	10	11,5	2	10
RP51TK1806C	6	R1/8	7,5	18,5	10	11,5	4	10

RP 53-C

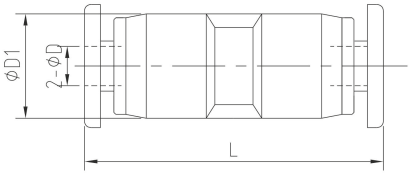

Diritto intermedio compatto

Mini straight intermediate

Gerader Verbinder "MINI"

Raccord mini union double

Racor mini recto intermedio

CODICE/CODE	ØD	ØD1	L	PEZZI/PIECES
RP530003C	3	7,5	21	10
RP530004C	4	9,5	26,5	10
RP530006C	6	11,5	27,5	10

RP 54-C

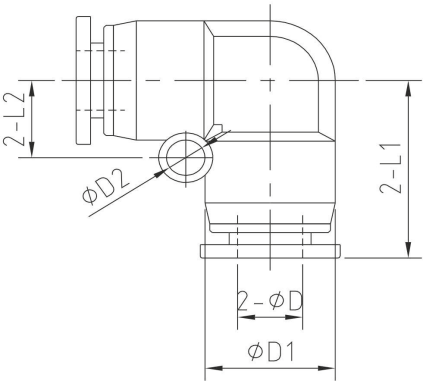

L intermedio compatto

Mini elbow intermediate

Winkelverbinder "MINI"

Raccord equerre, mini

Racor a L intermedio, mini

CODICE/CODE	ØD	ØD1	ØD2	L1	L2	PEZZI/PIECES
RP540003C	3	7,5	3,2	12	4,8	10
RP540004C	4	9,5	3,2	14,5	6	10
RP540006C	6	11,5	3,2	16	6,5	10

RP 55-C

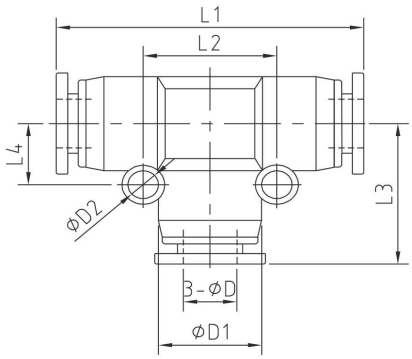

T intermedio compatto

Mini T intermediate

T Verbinder "MINI"

Raccord T, mini

Racor a T intermedio, mini

CODICE/CODE	ØD	ØD1	ØD2	L1	L2	L3	L4	PEZZI/PIECES
RP550003C	3	7,5	3,2	23,5	9,6	11,8	4,8	10
RP550004C	4	9,5	3,2	29	12	14,5	6	10
RP550006C	6	11,5	3,2	32	13	16	6,5	10

RP 72K-C

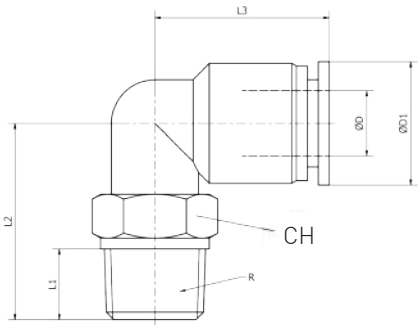

Gomito compatto maschio corpo girevole conico BSPT-metrico

Mini elbow male (rotating body) taper BSPT-metric

Winkelverschraubung Drehbar konisches - metrisches Gewinde "MINI"

Equerre orientable mâle, conique, mini SPT- métrique

Racor a L orientable macho cónico, mini SPT- métrico

CODICE/CODE	ØD	R"	L1	L2	L3	ØD1	CH	PEZZI/PIECES
RP72M303C	3	M3x0,5	3,5	16	12	7,5	8	10
RP72M503C	3	M5x0,8	3,5	16	12	7,5	8	10
RP72K1803C	3	R1/8	7,5	16,5	12	7,5	10	10
RP72M304C	4	M3x0,5	3,5	17,2	14	9,5	8	10
RP72M504C	4	M5x0,8	3,5	17,2	14	9,5	8	10
RP72M604C	4	M6x1,0	4	17,6	14	9,5	10	10
RP72K1804C	4	R1/8	7,5	18	14	9,5	10	10
RP72M506C	6	M5x0,8	3,5	17,2	16	11,5	8	10
RP72M606C	6	M6x1,0	4	17,6	16	11,5	10	10
RP72K1806C	6	R1/8	7,5	18	16	11,5	10	10

RP 72-C

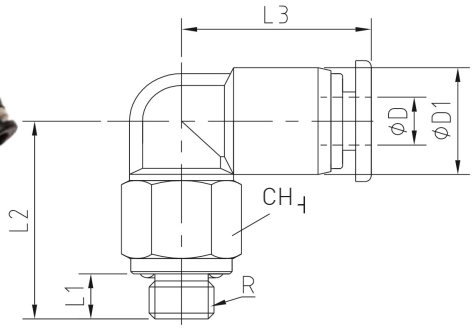

Gomito compatto maschio girevole cilindrico BSPP

Mini elbow male (rotating body) parallel BSPP

Winkelverschraubung Drehbar zylindrisches Gewinde "MINI"

Equerre orientable mâle, cylindrique, mini BSPP

Racor a L orientable macho cilíndrico con tórica, mini BSPP

CODICE/CODE	ØD	R"	L1	L2	L3	ØD1	CH	PEZZI/PIECES
RP721804C	4	G1/8	5,5	16,5	14	9,8	14	10
RP721806C	6	G1/8	5,5	16,5	16	11,5	14	10

DP

Dosatori di flusso per cilindro e valvola in polimero (nero)
Plastic flow regulators for cylinder and valve (black)
Drosselrückschlagventil Kunststoff (schwarz)
Régulateurs de débit polymère (noir)
Reguladores de flujo en tecnopolìmero (negro)

DP78C

pag. 246

DP79C

pag. 246

DP79KC

pag. 246

DP78KP

pag. 247

DP79P

pag. 247

DP79KP

pag. 248

DP78B

NEW

pag. 248

DP78KB

NEW

pag. 249

DP79B

pag. 249

DP79KB

pag. 250

DP82KP

pag. 250

DP83P

pag. 250

DP83KP

pag. 250

DP81

pag. 251

DP81B

pag. 251

DP90P

pag. 251

Dati tecnici dei dosatori di flusso per cilindro e valvola in polimero (nero)
Plastic flow regulators for cylinder and valve (black) technical data
Technischen Daten der Drosselrückschlagventil Kunststoff (schwarz)
Données techniques des régulateurs de débit polymère (noir)
Datos técnicos de los reguladores de flujo en tecnopolìmero (negro)

Caratteristiche principali
1.Regolazione fine e stabile.
2. Robusti, ergonomici e facilmente manovrabili
3. Ripetibilità della funzione
4. Ingombri ottimizzati
5. Guarnizione in NBR Silicon free

Main features
1. Precisely and stable regulation.
2. Strong, easy to handle
3. Function Repeatability
4. Optimized dimensions.
5. Silicon free NBR seal

Hauptmerkmale
1. Feineinstellung und stabil.
2. Robust, einfach zu bedienen
3. Funktion Wiederholbarkeit
4. Optimierten Abmessungen.
5. Silikonfreie NBR-Dichtung

Principales caractéristiques
1.Réglage fin et stable
2. Forts, facile à utiliser
3. Maintien du réglage
4. Dimensions globales optimisées
5. Garniture NBR sans silicone

Características principales
1. Regulación fina y estable.
2. Robustos, ergonómicas y fáciles de utilizar
3. La repetitividad de las funciones
4. Dimensiones optimizadas.
5. Guarnicicón en NBR sin silicona

Applicazioni
1. Impianti per automazione pneumatica
2. Industria del packaging
3. Industria tessile
4. Food & Beverage
5. Automotive
6. Vuoto

Applications
1. Systems for pneumatic automation
2. Packaging indusrty
3. Textile industry
4. Food & Beverage
5. Automotive
6. Vacuum

Anwendungen
1. Systeme für die pneumatische Automatisierung
2. Verpackungsindustrie
3. Textilindustrie
4. Lebensmittel & Getränke
5. Automobil
6. Leer

Applications
1. Installations pour l'automatisation pneumatique
2. Industrie de l'emballage
3. Industrie textile
4. Agro alimentaire
5. Industrie automobile
6. Vide

Aplicaciónes
1. Instalaciones para automación neumática
2. Industria de embalaje
3. Industria textil
4. Alimentos y bebidas
5. Industria automoción
6. Vacío

Materiali		Materials		Werkstoffen		Matériels		Materiales	
Corpo raccordo:	Resina acetalica	**Fitting body:**	Acetal resin	**Spender Körper:**	Acetalharz	**Corps de raccord:**	Résine acétale	**Cuerpo del racor:**	Resina acetal
Corpo dosatore:	Ottone nichelato	**Regulator body:**	Nickel plated brass	**Fittingkörper:**	vernickelt Messing	**Corps distributeur:**	Laiton nickelé	**Cuerpo del regulador:**	Latón niquelado
Vite di regolazione:	Ottone nichelato	**Screw regulator:**	Nickel plated brass	**Einstellschraube:**	vernickelt Messing	**Vis de réglage:**	Laiton nickelé	**Tornillo de ajuste:**	Latón niquelado
Dado di blocco:	Ottone nichelato	**Lock nut:**	Nickel plated brass	**Blockmutter:**	vernickelt Messing	**Bloc écrou:**	Laiton nickelé	**Tuerca de bloque:**	Latón niquelado
Pulsante:	Resina acetalica	**Sleeve:**	Acetal resin	**Taste:**	Acetalharz	**Bouton:**	Résine acétale	**Pulsador:**	Resina acetal
Distanziale:	Zinco	**Spacer ring:**	Zinc	**Distanzring:**	Zink	**Rondelle d'épaisseur:**	Zinc	**Arandela distanciadora:**	Zinc
Pinza:	Acciaio SUS 301	**Lock claws:**	SUS 301 Steel	**Bremssattel:**	Edelstahl SUS 301	**Pince:**	Acier SUS 301	**Pinza:**	Acero SUS 301
Anello raccordo:	Resina acetalica	**Coupling ring:**	Acetal resin	**Mitnehmerring:**	Acetalharz	**Bague d'entraînement:**	Résine acétale	**Anillo de conexión:**	Resina acetal
Guarnizione:	NBR esente da silicone	**Packing:**	NBR silicon free	**Dichtung:**	NBR Silikonfrei	**Joints:**	NBR sans silicone	**Sello:**	NBR sin silicona
O-Ring:	NBR esente da silicone	**O-Ring:**	NBR silicon free	**O-Ringe:**	NBR Silikonfrei	**O-ring:**	NBR sans silicone	**Junta tórica:**	NBR sin silicona

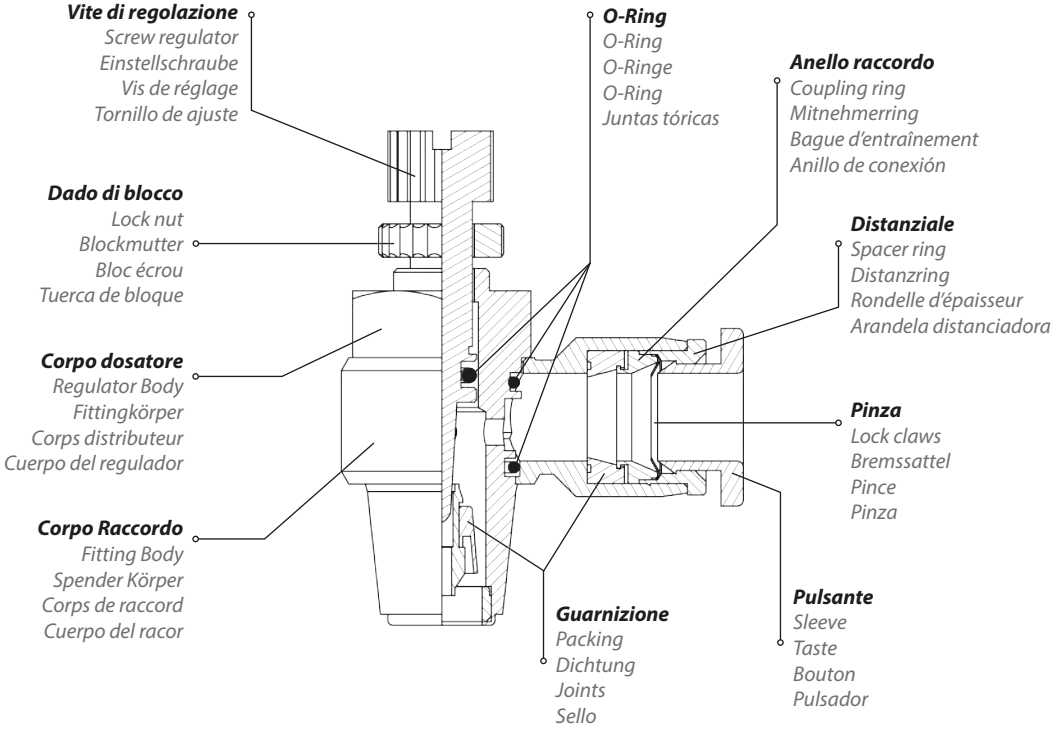

Pressione e temperatura	Pressure and Temperature	Druck und Temperatur	Pression et Température	Presión y Temperatura
Tubo: **Ø4 – Ø12 mm** Pressione (temperatura di utilizzo 20°C): **10 Bar (150 PSI)**	Tube: **Ø4 – Ø12 mm** Pressure (working temperature 20°C): **10 Bar (150 PSI)**	Schlauch: **Ø4 – Ø12 mm** Druck (Betriebstemperatur von 20°C): **10 Bar (150 PSI)**	Tuyau: **Ø4 – Ø12 mm** Pression (température d'utilise de 20°C): **10 bar (150 PSI)**	Tubo: **Ø4 – Ø12 mm** Presión (temperatura de funciona-miento 20 ° C): **10 Bar (150 PSI)**
Temperatura: **0°C / +60°C**	Temperature: **+32°F / +140°F**	Temperatur: **0°C / +60°C**	Température: **0°C / +60°C**	Temperatura: **0°C / +60°C**

Tubi consigliati
1)Poliuretano - 2)Poliammide - 3)Polietilene - 4)Nylon

Recommended tubes
1)Polyurethane - 2)Polyamide - 3)Polyethylene - 4)Nylon

Rohrempfehlungen
1)Polyurethan - 2)Polyamid - 3)Polyethylen - 4)Nylon

Tuyaux recommandés
1)Polyuréthane 2) Polyamide 3) Polyéthylène 4) Nylon

Tubos recomendados
1) Poliuretano - 2) Poliamida - 3) Polietileno - 4) Nylon

Fluido
Aria compressa (altri fluidi a richiesta)

Fluid
Compressed air (other fluids on request)

Fluid
Druckluft (andere Medien auf Anfrage)

Fluide
Air comprimé (autres fluides sur demande)

Fluido
Aire comprimido (otros fluidos a petición)

Filettatura	Thread types	Gewinde	Filetage	Roscado
BSPP cilindrica UNI-ISO 228 - ISO 16030 con O-Ring	BSPP parallel UNI-ISO 228 - ISO 16030 with O-ring	BSPP zylindrisch UNI-ISO 228 - ISO 16030 mit O-Ringen	BSPP cylindrique UNI-ISO 228 - ISO 16030 avec O-ring	BSPP cilíndrico UNI-ISO 228 - ISO 16030 con junta tórica
BSPT conica UNI-ISO 7 teflonata	BSPT taper UNI-ISO 7 with teflon	BSPT konische UNI-ISO 7 mit Teflon	BSPT conique UNI-ISO7 teflonée	Teflón con recubrimiento BSPT UNI-ISO 7
Metrica ISO/R 262	Metric ISO/R 262	Metrische ISO/R 262	Métrique ISO/R 262	ISO/R 262 métrica

Diametri e filetti
Diametri da 4 mm a 12 mm - Filettature da M5 a 1/2"

Threads and diameters
Diameters from 4 mm to 12 mm -
Threads from M5 to 1/2"

Durchmesser und Gewinde
Durchmesser von 4 mm bis 12 mm -
Gewinde von M5 bis 1/2"

Diamètres et filets
Diamètres de 4 mm à 12 mm – Filetages de M5 à 1/2"

Diámetros y roscas
Diámetros de 4 mm a 12 mm - Roscas de M5 a 1/2"

Coppia di serraggio
Couple de serrage
Torque specifications
Par de apriete
Angaben Drehmoment

Coppia consigliata Nm	0.8 Nm	M5	**Misura**
Recommended torque Nm	3 Nm	1/8"	Measure
Empfohlenes drehmoment Nm	9 Nm	1/4"	Grösse
Couple de serrage Nm	10 Nm	3/8"	Dimensions
Par aconsejado Nm	12 Nm	1/2"	Medida

DP79CM506

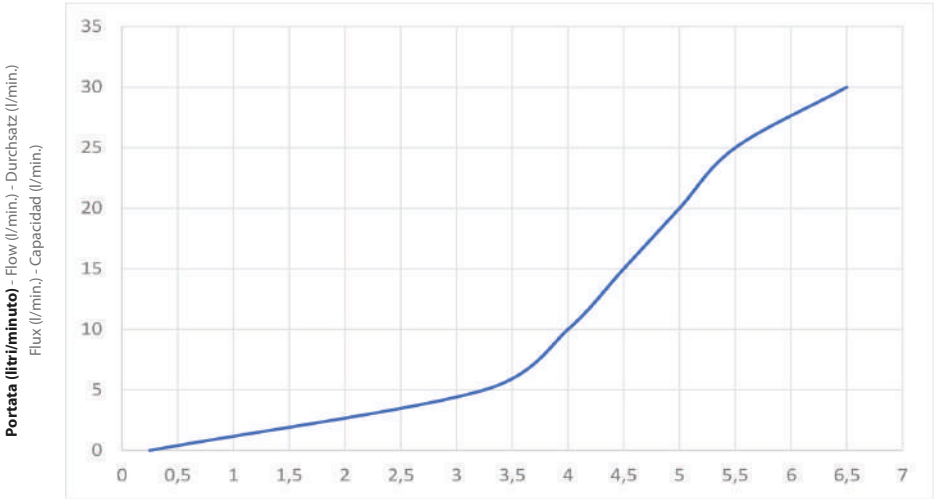

Giri Spillo - Needle turn - Nadel Drehzahl - Tourne - Giros de agujas

DP79PM506

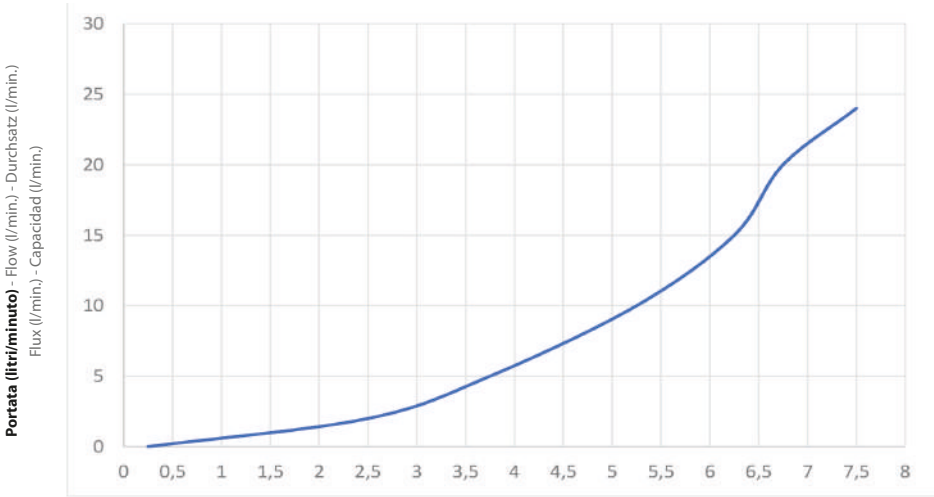

Giri Spillo - Needle turn - Nadel Drehzahl - Tourne - Giros de agujas

DP79C1806

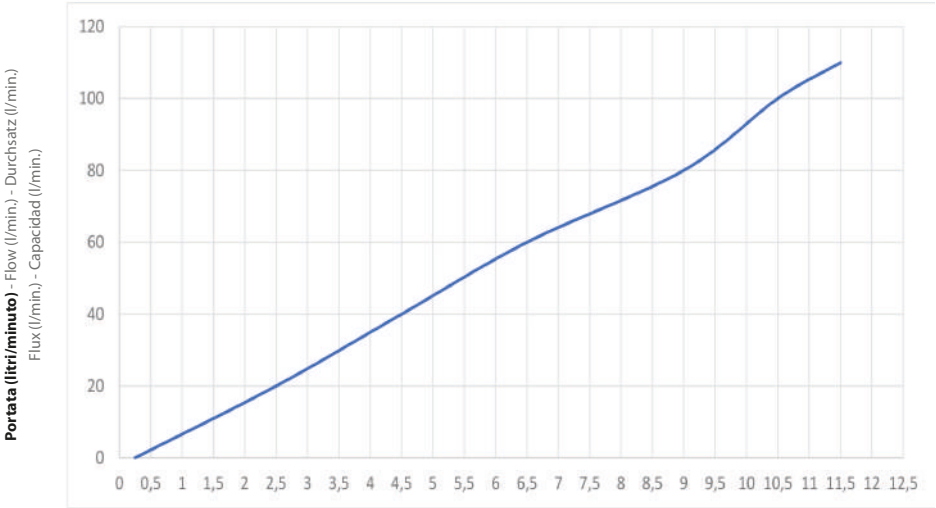

Giri Spillo - Needle turn - Nadel Drehzahl - Tourne - Giros de agujas

DP79P1806

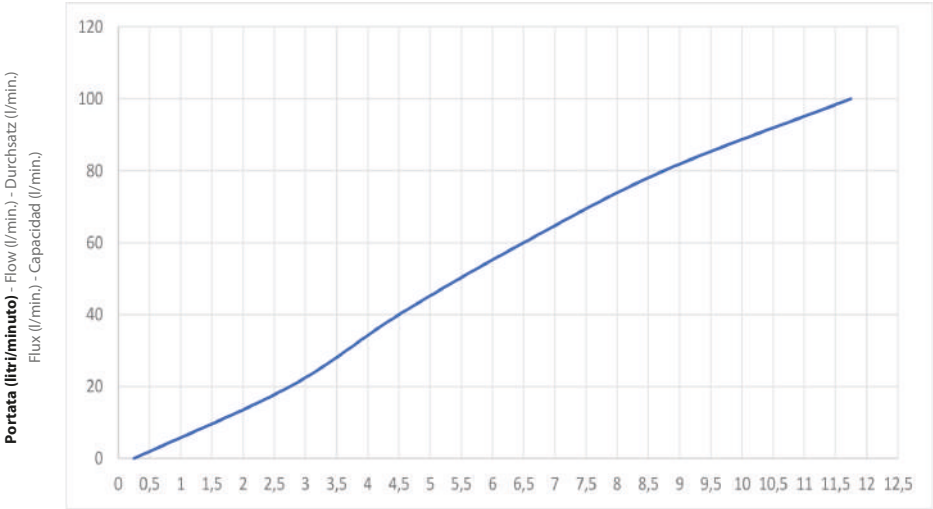

Giri Spillo - Needle turn - Nadel Drehzahl - Tourne - Giros de agujas

DP79C1408

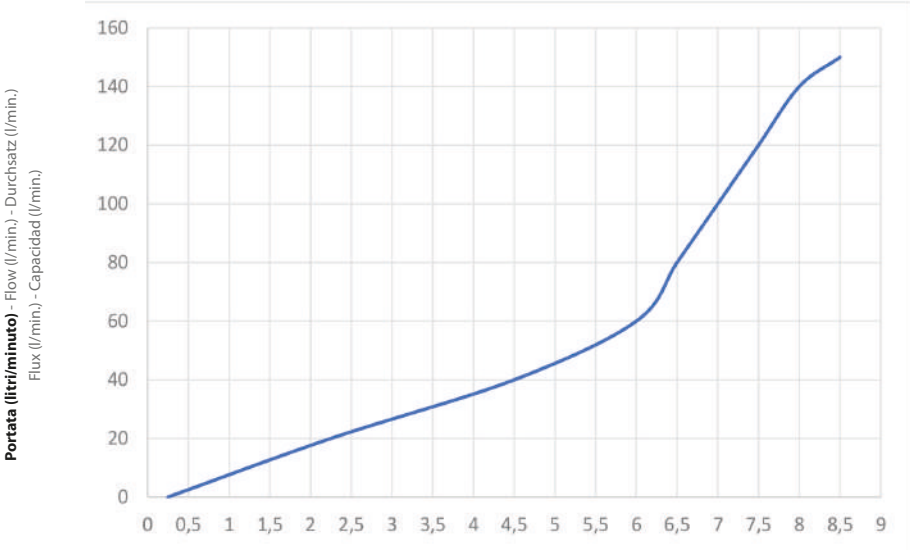

Giri Spillo - Needle turn - Nadel Drehzahl - Tourne - Giros de agujas

DP79P1408

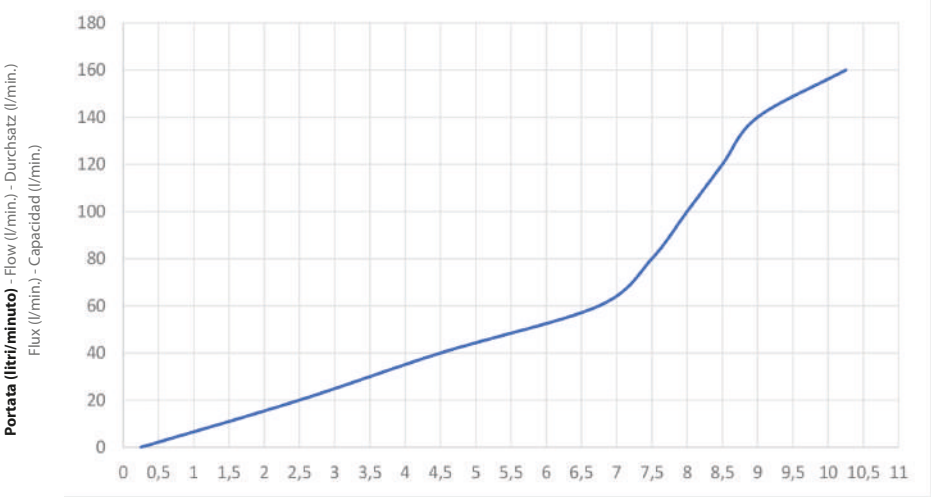

Giri Spillo - Needle turn - Nadel Drehzahl - Tourne - Giros de agujas

DP79C3812

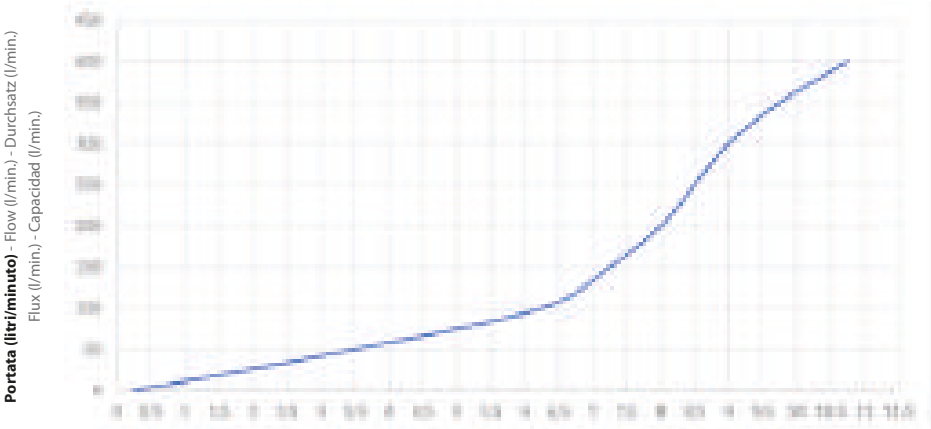

Giri Spillo - Needle turn - Nadel Drehzahl - Tourne - Giros de agujas

DP79P3812

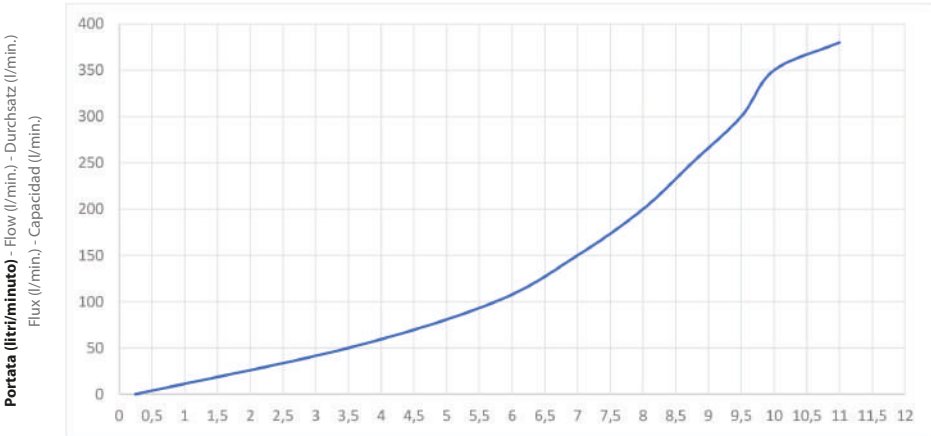

Giri Spillo - Needle turn - Nadel Drehzahl - Tourne - Giros de agujas

DP79C1212

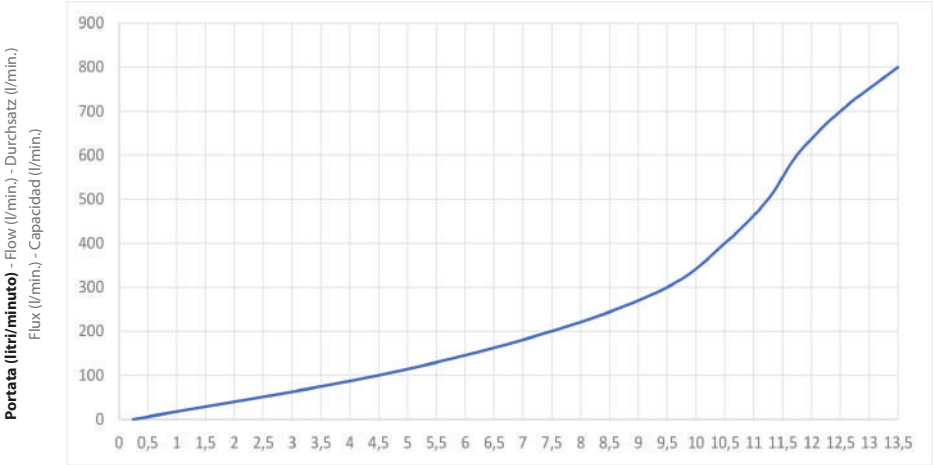

Giri Spillo - Needle turn - Nadel Drehzahl - Tourne - Giros de agujas

DP79P1212

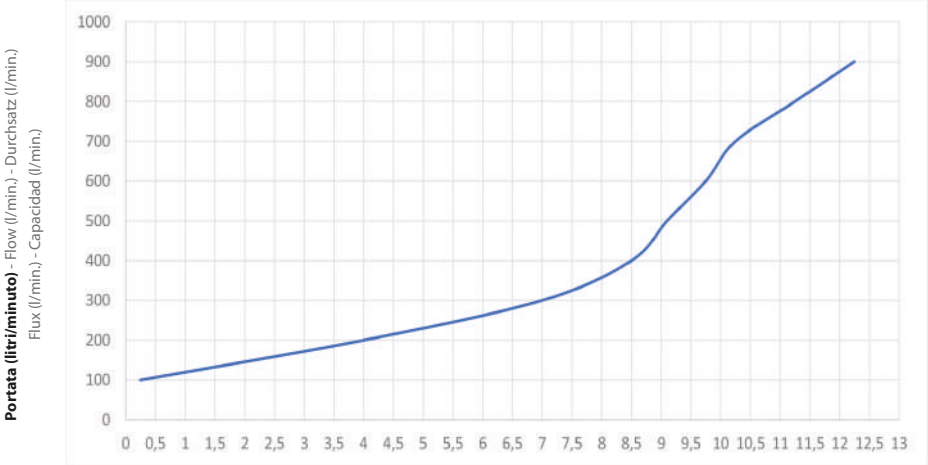

Giri Spillo - Needle turn - Nadel Drehzahl - Tourne - Giros de agujas

DP78BM504

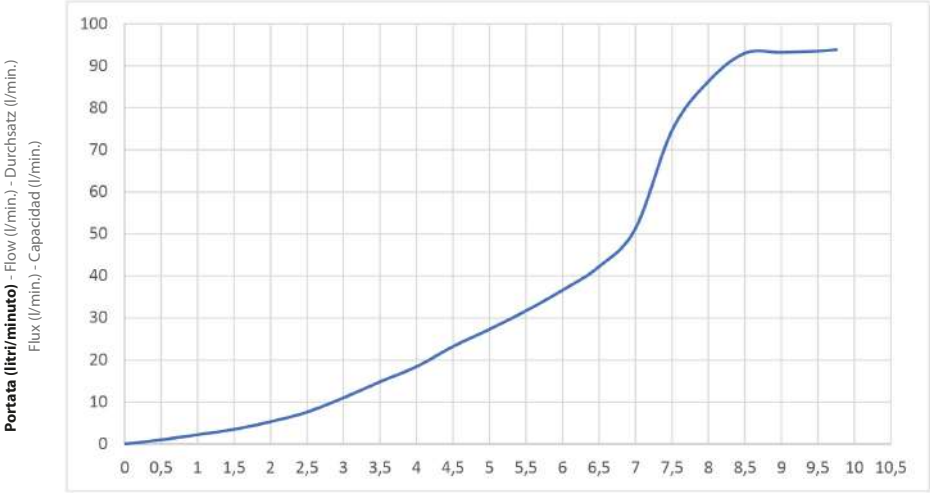

Giri Spillo - Needle turn - Nadel Drehzahl - Tourne - Giros de agujas

DP78KB1806

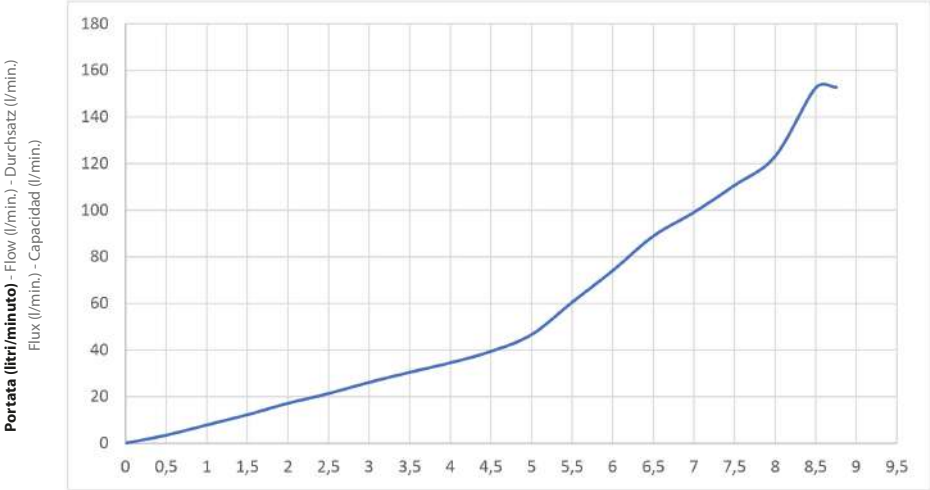

Giri Spillo - Needle turn - Nadel Drehzahl - Tourne - Giros de agujas

DP78KB1408

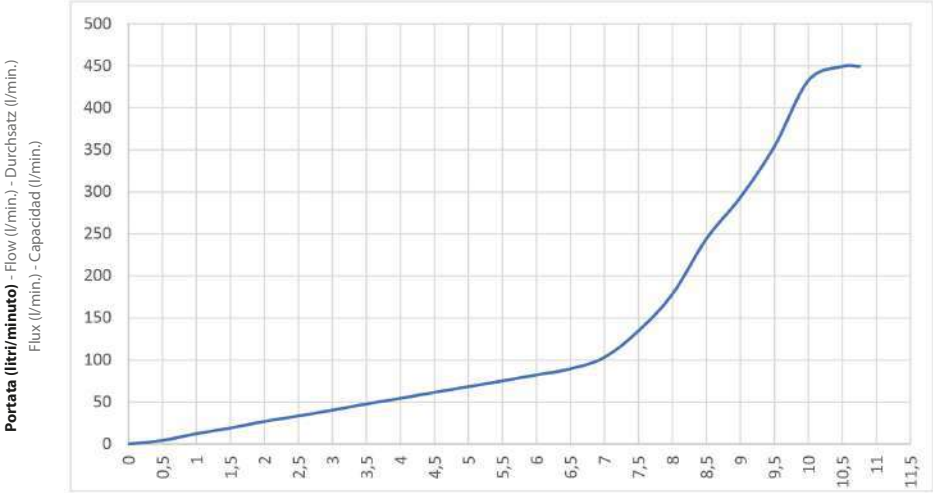

Giri Spillo - Needle turn - Nadel Drehzahl - Tourne - Giros de agujas

DP78KB3810

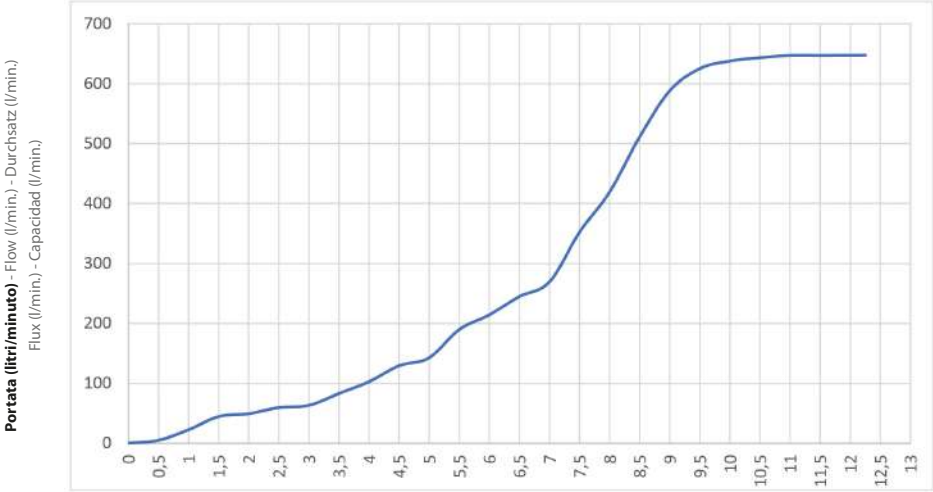

Giri Spillo - Needle turn - Nadel Drehzahl - Tourne - Giros de agujas

DP 78C

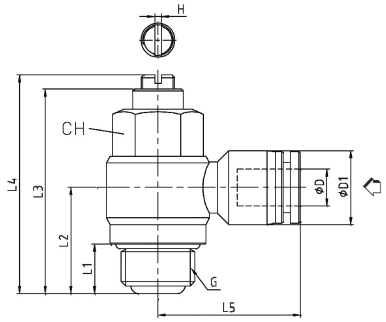

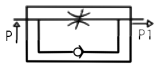

Dosatore per valvola unid. cilindrico BSPP - metrico

Unidirectional flow regulator for valve parallel BSPP - metric

Drosselrückschlagventil für Ventil zylindrisches - metrisches Gewinde

Régleur a l'admission filetage cylindrique SPP-métrique

Regulador unidireccional orientable para álvula rosca cilíndrica BSPP-métrico

CODICE/CODE	ØD	G"	L1	L2	L3	L4	L5	ØD1	H	CH	PEZZI/PIECES
DP78CM504	4	M5	3,2	10,5	23	23,5	20,3	11,3	0,5	8	10
DP78C1804	4	G1/8	6	15	29	32	23	11,3	0,8	12	10
DP78CM506	6	M5	3,2	11,5	23	23,5	21,8	13,3	0,5	8	10
DP78C1806	6	G1/8	6	15	29	32	23	13,3	0,8	12	10
DP78C1406	6	G1/4	8,5	18,5	34,8	37,5	25	13,3	1,2	14	10
DP78C1808	8	G1/8	6	15,8	29	32	25,8	15	0,8	12	10
DP78C1408	8	G1/4	8,5	19,5	34,8	37,5	28,9	15	1,2	14	10

DP 79C

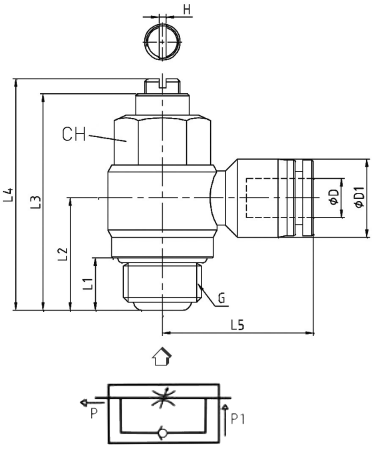

Dosatore per cilindro unid. cilindrico BSPP - metrico

Unidirectional flow regulator for cylinder parallel BSPP - metric

Drosselrückschlagventil für Zylinder zylindrisches - metrisches Gewinde

Régleur de débit à l'échappement filetage (orientable), cylindrique BSPP-métrique

Regulador unidireccional orientable para cilindro, cilíndrico BSPP-métrico

CODICE/CODE	ØD	G"	L1	L2	L3	L4	L5	ØD1	H	CH	PEZZI/PIECES
DP79CM504	4	M5	3,2	10,5	23	23,5	20,3	11,3	0,5	8	10
DP79C1804	4	G1/8	6	15	29	32	23	11,3	0,8	12	10
DP79CM506	6	M5	3,2	11,5	23	23,5	21,8	13,3	5	8	10
DP79C1806	6	G1/8	6	15	29	32	23	13,3	0,8	12	10
DP79C1406	6	G1/4	8,5	18,5	34,8	37,5	25	13,3	1,2	14	10
DP79C1808	8	G1/8	6	15,8	29	32	25,8	15	0,8	12	10
DP79C1408	8	G1/4	8,5	19,5	34,8	37,5	28,9	15	1,2	14	10
DP79C3808	8	G3/8	10	21,3	40,8	43,5	29,8	15	1,2	19	10
DP79C1410	10	G1/4	8,5	21,2	34,8	37,5	32,7	19	1,2	14	10
DP79C3810	10	G3/8	10	23,2	40,8	43,5	33	19	1,2	19	10
DP79C1210	10	G1/2	12	26,2	46,6	51	36	19	1,6	24	10
DP79C3812	12	G3/8	8,5	24,5	40,8	43,5	35,5	21,5	1,2	19	10
DP79C1212	12	G1/2	12	27,5	46,6	51	36,5	21,5	1,6	24	10

DP 79KC

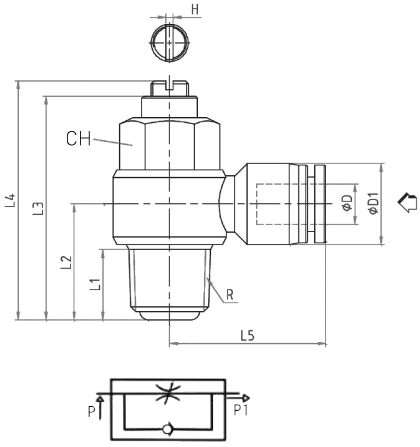

Dosatore per valvola unidirezionale conico BSPT

Unidirectional regulator for valve taper BSPT

Drosselrückschlagventil für Ventil konisches Gewinde

Régleur de débit à l'admission filetage (orientable) BSPT

Regulador unidireccional orientable para válvula BSPT

CODICE/CODE	ØD	R"	L1	L2	L3	L4	L5	ØD1	H	CH	PEZZI/PIECES
DP79KC1804	4	R1/8	7	15	29	32	23	11,3	0,8	12	10
DP79KC1806	6	R1/8	7	15	29	32	23	13,3	0,8	12	10
DP79KC1406	6	R1/4	11	18,5	34,8	37,5	25	13,3	1,2	14	10
DP79KC1808	8	R1/8	7	15,8	29	32	25,8	15	0,8	12	10
DP79KC1408	8	R1/4	11	19,5	34,8	37,5	28,9	15	1,2	14	10
DP79KC3808	8	R3/8	12,5	21,3	40,8	43,5	29,8	15	1,2	19	10
DP79KC1410	10	R1/4	11	21,2	34,8	37,5	32,7	19	1,2	14	10
DP79KC3810	10	R3/8	12,5	23,2	40,8	43,5	33	19	1,2	19	10
DP79KC1210	10	R1/2	14	26,2	46,6	51	36	19	1,6	24	10
DP79KC1212	12	R1/2	15	27,5	46,6	51	36,5	21,5	1,6	24	10

DP 78KP

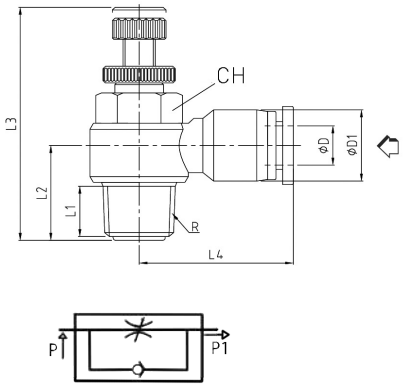

Dosatore per valvola unid. conico BSPT - metrico

Unidirectional flow regulator for valve taper BSPT - metric

Drosselrückschlagventil für Ventil konisches - metrisches Gewinde

Régleur de débit à l'admission filetage orientable) BSPT- métrique

Regulador unidireccional orientable para álvula BSPT- métrico

CODICE/CODE	ØD	R"	L1	L2	L3	L4	ØD1	CH	PEZZI/PIECES
DP78PM504	4	M5	3,5	12	32	20,5	11,5	8	10
DP78KP1804	4	R1/8	6,4	14	42	23,5	11,5	12	10
DP78KP1404	4	R1/4	10	18	48	25,5	11,5	14	10
DP78PM506	6	M5	3,5	12	32	22	13,5	8	10
DP78KP1806	6	R1/8	6,4	14	42	23,5	13,5	12	10
DP78KP1406	6	R1/4	10	18	48	25,4	13,5	14	10
DP78KP3806	6	R3/8	11,4	20,5	53	29,5	13,5	19	10
DP78KP1808	8	R1/8	6,4	14,5	42	26,5	15	12	10
DP78KP1408	8	R1/4	10	19	48	28,9	15	14	10
DP78KP1410	10	R1/4	10	20	48	32,6	19	14	10
DP78KP3810	10	R3/8	11,4	22,5	53	33	19	19	10
DP78KP1212	12	R1/8	14	30	61	36,5	21,5	24	10

DP 79P

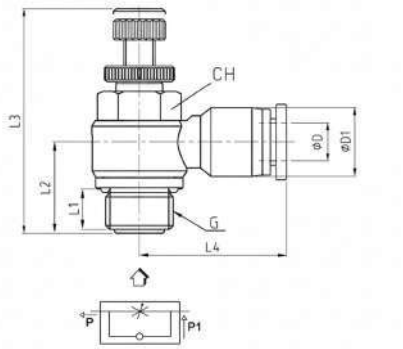

Dosatore per cilindro unid. cilindrico BSPP - metrico

Unidirectional regulator for cylinder parallel BSPP - metric

Drosselrückschlagventil für Zylinder zylindrisches - metrisches Gewinde

Régleur a l'echappement filetage cylindrique BSPP-métrique

Regulador unidireccional orientable para ilindro rosca cilíndrica BSPP-métrico

CODICE/CODE	ØD	R"	L1	L2	L3	L4	ØD1	CH	PEZZI/PIECES
DP79PM504	4	M5	3,5	12	32	20,5	11,5	8	10
DP79P1804	4	G1/8	5,5	14	42	23,5	11,5	12	10
DP79P1404	4	G1/4	7,5	18	48	25,5	11,5	14	10
DP79PM506	6	M5	3,5	12	32	22	13,5	8	10
DP79P1806	6	G1/8	5,5	14	42	23,5	13,5	12	10
DP79P1406	6	G1/4	7,5	18	48	25,4	13,5	14	10
DP79P3806	6	G3/8	7,5	20,5	53	29,5	13,5	19	10
DP79P1206	6	G1/2	10	25,5	62	32,5	15	24	10
DP79P1808	8	G1/8	5,5	14,5	42	26,5	15	12	10
DP79P1408	8	G1/4	7,5	19	48	28,9	15	14	10
DP79P3808	8	G3/8	7,5	20,5	53	29,8	15	19	10
DP79P1208	8	G1/2	10	25,5	61	32,5	15	24	10
DP79P1810	10	G1/8	5,5	17,5	42	30,3	19	12	10
DP79P1410	10	G1/4	7,5	20	48	32,6	19	14	10
DP79P3810	10	G3/8	7,5	22,5	53	33	19	19	10
DP79P1210	10	G1/2	10	25,5	61	36	19	24	10
DP79P1412	12	G1/4	7,5	20	48	33,5	21,5	14	10
DP79P3812	12	G3/8	7,5	24	53	35,5	21,5	19	10
DP79P1212	12	G1/2	10	30	61	36,5	21,5	24	10

DP 79KP

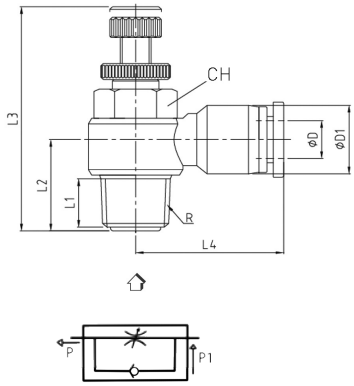

Dosatore per cilindro unidirezionale conico BSPT

Unidirectional regulator for cylinder taper BSPT

Drosselrückschlagventil für Zylinder konisches Gewinde

Régleur de débit à l'échappement filetage (orientable) BSPT

Regulador unidireccional orientable para ilindro BSPT

CODICE/CODE	ØD	R"	L1	L2	L3	L4	ØD1	CH	PEZZI/PIECES
DP79KP1804	4	R1/8	6,4	14	42	23,5	11,5	12	10
DP79KP1404	4	R1/4	10	18	48	25,5	11,5	14	10
DP79KP1806	6	R1/8	6,4	14	42	23,5	13,5	12	10
DP79KP1406	6	R1/4	10	18	48	25,4	13,5	14	10
DP79KP3806	6	R3/8	11,4	20,5	53	29,5	13,5	19	10
DP79KP1206	6	R1/2	14	25,5	61	32,5	13,5	24	10
DP79KP1808	8	R1/8	6,4	14,5	42	26,5	15	12	10
DP79KP1408	8	R1/4	10	19	48	28,9	15	14	10
DP79KP3808	8	R3/8	11,4	20,5	53	29,8	15	19	10
DP79KP1208	8	R1/2	14	25,5	61	32,5	15	24	10
DP79KP1810	10	R1/8	6,4	17,5	42	30,3	19	12	10
DP79KP1410	10	R1/4	10	20	48	32,6	19	14	10
DP79KP3810	10	R3/8	11,4	22,5	53	33	19	19	10
DP79KP1210	10	R1/2	14	25,5	61	36	19	24	10
DP79KP3812	12	R3/8	11,4	24	53	35,5	21,5	19	10
DP79KP1212	12	R1/2	14	30	61	36,5	21,5	24	10

DP 78B

NEW

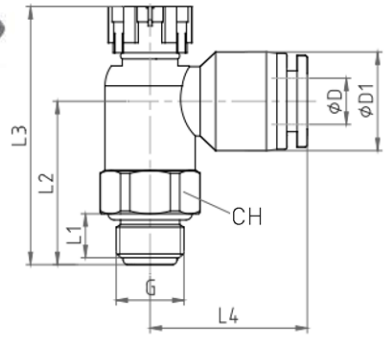

Dosatore per valvola unid. con blocco cilindrico BSPP - metrico

Unidirectional regulator with block for valve cylindrical BSPP - metric

Drosselrückschlagventil mit Block für Ventil zylindrisches Gewinde BSPP - metrisches Gewinde

Régleur de débit unidirectionnel avec bloc pour valve filetage cylindrique BSPP - métrique

Regulador unidireccional con bloque para válvula cilíndrico BSPP-métrico

CODICE/CODE	ØD	R"	L1	L2	L3	L4	ØD1	CH	PEZZI/PIECES
DP78BM504	4	M5	3,5	18	28	17	9,5	9	10
DP78B1804	4	G1/8	5,5	21,5	33,5	24	13	13	10
DP78BM506	6	M5	3,5	18	28	19,1	11,5	9	10
DP78B1806	6	G1/8	5,5	21,5	33,5	22,3	13	13	10
DP78B1406	6	G1/4	7,5	24,5	38,7	24	13	17	10
DP78B1808	8	G1/8	5,5	21,5	33,5	25,5	14,5	13	10
DP78B1408	8	G1/4	7,5	24,5	38,7	27	14,5	17	10
DP78B3808	8	G3/8	7,5	28,8	42,7	26,4	14,5	19	10
DP78B3810	10	G3/8	7,5	28,5	42,7	31,1	18,5	19	10
DP78B3812	12	G3/8	7,5	30,6	42,7	34,5	21	19	10

DP 78KB

NEW

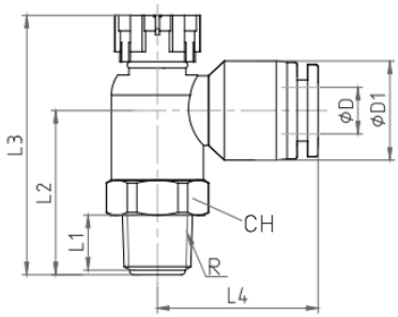

Dosatore per valvola unidirezionale con blocco conico BSPT

Unidirectional regulator with block for valve taper BSPT

Drosselrückschlagventil mit Block für Ventil konisches Gewinde BSPT

Régleur de débit unidirectionnel avec bloc pour valve filetage conique BSPT

Regulador unidireccional con bloque para válvula cónico BSPT

CODICE/CODE	ØD	R"	L1	L2	L3	L4	ØD1	CH	PEZZI/PIECES
DP78KB1804	4	R1/8	7	21,5	33,5	22	13	13	10
DP78KB1806	6	R1/8	7	21,5	33,5	22,3	13	13	10
DP78KB1406	6	R1/4	10	25,5	38,7	24	13	17	10
DP78KB1808	8	R1/8	7	21,5	33,5	25,5	14,5	13	10
DP78KB1408	8	R1/4	10	24,5	38,7	27	14,5	17	10
DP78KB3808	8	R3/8	11	28,8	42,7	26,4	14,5	19	10
DP78KB3810	10	R3/8	11	28,5	42,7	31,1	18,5	19	10
DP78KB3812	12	R3/8	11	30,6	42,7	34,5	21	19	10

DP 79B

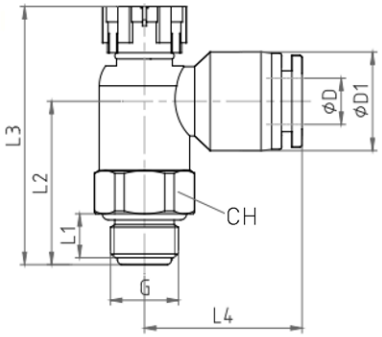

Dosatore per cilindro unid. con blocco cilindrico BSPP - metrico

Unidirectional regulator with block for cylinder parallel BSPP - metric

Drosselrückschlagventil mit Block für Zylinder zylindrisches - metrisches Gewinde

Régleur a l'echappement filetage avec bloc cylindrique BSPP-métrique

Regulador unid. con bloque orientable para cilindro rosca cilíndrica BSPP-métrico

CODICE/CODE	ØD	R"	L1	L2	L3	L4	ØD1	CH	PEZZI/PIECES
DP79BM504	4	M5	3,5	18	28	17	9,5	9	10
DP79B1804	4	G1/8	5,5	21,5	33,5	24	13	13	10
DP79BM506	6	M5	3,5	18	28	19,1	11,5	9	10
DP79B1806	6	G1/8	5,5	21,5	33,5	22,3	13	13	10
DP79B1406	6	G1/4	7,5	24,5	38,7	24	13	17	10
DP79B1808	8	G1/8	5,5	21,5	33,5	25,5	14,5	13	10
DP79B1408	8	G1/4	7,5	24,5	38,7	27	14,5	17	10
DP79B3808	8	G3/8	7,5	28,8	42,7	26,4	14,5	19	10
DP79B3810	10	G3/8	7,5	28,5	42,7	31,1	18,5	19	10
DP79B3812	12	G3/8	7,5	30,6	42,7	34,5	21	19	10

DP 79KB

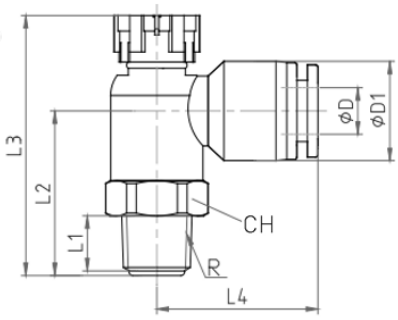

Dosatore per cilindro unidirezionale con blocco conico BSPT

Unidirectional regulator with block for cylinder taper BSPT

Drosselrückschlagventil mit Block für Zylinder konisches Gewinde

Régleur de débit à l'échappement filetage avec bloc (orientable) BSPT

Regulador unidireccional con bloque orientable para cilindro BSPT

CODICE/CODE	ØD	R"	L1	L2	L3	L4	ØD1	CH	PEZZI/PIECES
DP79KB1804	4	R1/8	7	21,5	33,5	22	13	13	10
DP79KB1806	6	R1/8	7	21,5	33,5	22,3	13	13	10
DP79KB1406	6	R1/4	10	25,5	38,7	24	13	17	10
DP79KB1808	8	R1/8	7	21,5	33,5	25,5	14,5	13	10
DP79KB1408	8	R1/4	10	24,5	38,7	27	14,5	17	10
DP79KB3808	8	R3/8	11	28,8	42,7	26,4	14,5	19	10
DP79KB3810	10	R3/8	11	28,5	42,7	31,1	18,5	19	10
DP79KB3812	12	R3/8	11	30,6	42,7	34,5	21	19	10

DP 82KP

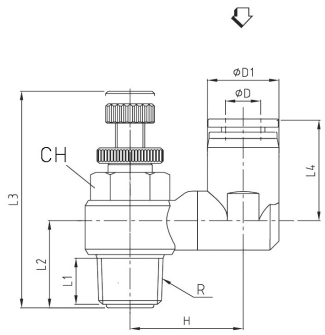

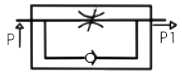

Dosatore per valvola unidirezionale conico BSPT

Unidirectional regulator for valve taper BSPT

Drosselrückschlagventil für Ventil konisches Gewinde

Régleur de débit à l'admission filetage orientable) BSPT

Regulador unidireccional orientable para válvula BSPT

CODICE/CODE	ØD	R"	L1	L2	L3	L4	H	ØD1	CH	PEZZI/PIECES
DP82KP1806	6	R1/8	6,4	14	42	26,5	18	15	12	10
DP82KP1406	6	R1/4	10	17,5	48	27	20,5	15	14	10
DP82KP1808	8	R1/8	6,4	14	42	26,5	18	15	12	10
DP82KP1408	8	R1/4	10	17,5	48	27	20,5	15	14	10
DP82KP1410	10	R1/4	10	17,5	48	30	22	21,5	14	10

DP 83KP

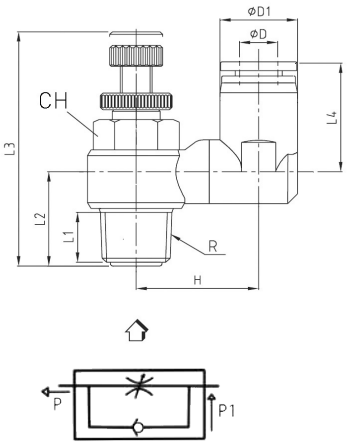

Dosatore per cilindro unidirezionale conico BSPT

Unidirectional regulator for cylinder taper BSPT

Drosselrückschlagventil für Zylinder konisches Gewinde

Régleur de débit à l'échappement filetage (orientable) BSPT

Regulador unidireccional orientable para cilindro BSPT

CODICE/CODE	ØD	R"	L1	L2	L3	L4	H	ØD1	CH	PEZZI/PIECES
DP83KP1806	6	R1/8	6,4	14	42	26,5	18	15	12	10
DP83KP1406	6	R1/4	10	17,5	48	27	20,5	15	14	10
DP83KP1808	8	R1/8	6,4	14	42	26,5	18	15	12	10
DP83KP1408	8	R1/4	10	17,5	48	27	20,5	15	14	10
DP83KP1410	10	R1/4	10	17,5	48	30	22	21,5	14	10

DP 83P

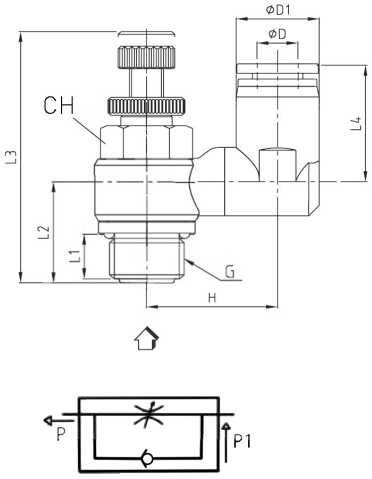

Dosatore per cilindro unidirezionale cilindrico BSPP

Unidirectional regulator for cylinder parallel BSPP

Drosselrückschlagventil für Zylinder zylindrisches Gewinde

Régleur a l'echappement filetage cylindrique BSPP

Regulador unidireccional orientable para cilindro rosca cilíndrica BSPP

CODICE/CODE	ØD	R"	L1	L2	L3	L4	H	ØD1	CH	PEZZI/PIECES
DP83P1806	6	G1/8	5,5	14	42	26,5	18	15	12	10
DP83P1406	6	G1/4	7,5	17,5	48	27	20,5	15	14	10
DP83P1808	8	G1/8	5,5	14	42	26,5	18	15	12	10
DP83P1408	8	G1/4	7,5	17,5	48	27	20,5	15	14	10
DP83P1410	10	G1/4	7,5	17,5	48	30	22	21,5	14	10

DP 81

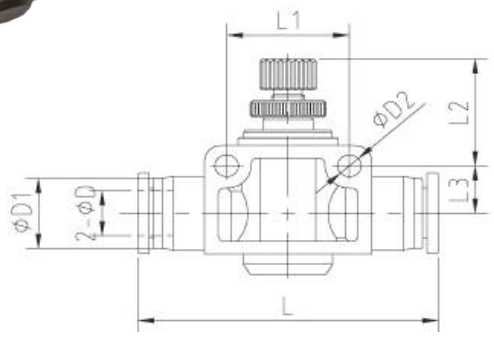

Dosatore di flusso in linea

Flat flow regulator

Drosselrückschlagventil

Régleur de débit en ligne

Regulador de flujo

CODICE/CODE	ØD	ØD1	L	L2	L3	ØD2	L1	PEZZI/PIECES
DP810400	4	10,5	40,5	16	6,5	3,2	14	10
DP810600	6	12,5	48,7	25,5	8,5	4,3	20	10
DP810800	8	14	54,4	25	9,5	4,3	22	10
DP811000	10	18	64,3	29,5	10,5	4,3	26	10
DP811200	12	20,6	74,6	27,5	13	4,3	32	10

DP 81B

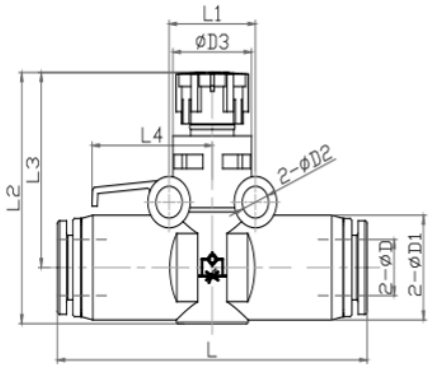

Dosatore di flusso in linea con blocco

Flat flow regulator with block

Drosselrückschlagventil mit Block

Régleur de débit en ligne avec bloc

Regulador de flujo con bloque

CODICE/CODE	ØD	ØD1	ØD2	ØD3	L	L1	L2	L3	L4	PEZZI/PIECES
DP81B0400	4	9,6	3,4	10,2	38,8	11,2	26,3	21	15,1	10
DP81B0600	6	11,5	3,4	10,2	40,2	11,2	27	21	15,6	10

DP 90P

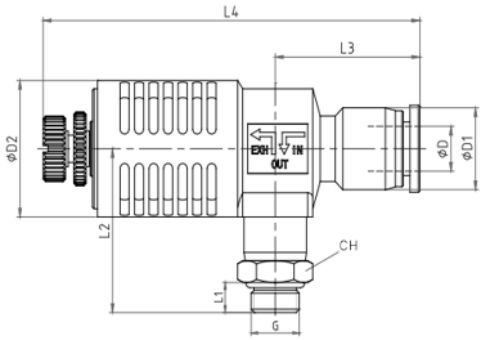

Dosatore di flusso con scarico

Flat flow regulator with exhaust

Drosselrückschlagventil mit Auspuff

Régleur de débit en ligne avec échappement

Regulador de flujo con escape

CODICE/CODE	ØD	G	L1	L2	L3	L4 (MAX)	ØD1	ØD2	CH	PEZZI/PIECES
DP90P1808	8	G1/8	5,5	30	29	83	15	25	13	10
DP90P1408	8	G1/4	6,5	31,5	29	83	15	25	16	10
DP90P3808	8	G3/8	7,5	33	29	83	15	25	20	10
DP90P1810	10	G1/8	5,5	30	32	83	19	25	13	10
DP90P1410	10	G1/4	6,5	31,5	32	83	19	25	16	10
DP90P3810	10	G3/8	7,5	33	32	83	19	25	20	10

Dosatori di flusso per cilindro e valvola in polimero (anello blu)
Plastic flow regulators for cylinder and valve (blu round sleeve colour)
Drosselrückschlagventil Kunststoff (blau farbe-taste)
Régulateurs de débit polymère (bleu)
Reguladores de flujo en tecnopolìmero (azul)

DB

DP78P-B

pag. 258

DP79KP-B

pag. 258

DP79P-B

pag. 258

DP79C-B

pag. 259

DP81-B

pag. 259

Dati tecnici dei dosatori di flusso per cilindro e valvola in polimero (anello blu)

Plastic flow regulators for cylinder and valve (blu round sleeve colour) technical data
Technischen Daten der Drosselrückschlagventil Kunststoff (blau farbe-taste)
Données techniques des régulateurs de débit polymère (bleu)
Datos técnicos de los reguladores de flujo en tecnopolìmero (azul)

Caratteristiche principali

1.Regolazione fine e stabile.
2. Robusti, ergonomici e facilmente manovrabili
3. Ripetibilità della funzione
4. Ingombri ottimizzati
5. Guarnizione in NBR Silicon free

Main features

1. Precisely and stable regulation.
2. Strong, easy to handle
3. Function Repeatability
4. Optimized dimensions.
5. Silicon free NBR seal

Hauptmerkmale

1. Feineinstellung und stabil.
2. Robust, einfach zu bedienen
3. Funktion Wiederholbarkeit
4. Optimierten Abmessungen.
5. Silikonfreie NBR-Dichtung

Principales caractéristiques

1.Réglage fin et stable
2. Forts, facile à utiliser
3. Maintien du réglage
4. Dimensions globales optimisées
5. Garniture NBR sans silicone

Características principales

1. Regulación fina y estable.
2. Robustos, ergonómicas y fáciles de utilizar
3. La repetitividad de las funciones
4. Dimensiones optimizadas.
5. Guarnicicón en NBR sin silicona

Applicazioni

1. Impianti per automazione pneumatica
2. Industria del packaging
3. Industria tessile
4. Food & Beverage
5. Automotive
6. Vuoto

Applications

1. Systems for pneumatic automation
2. Packaging indusrty
3. Textile industry
4. Food & Beverage
5. Automotive
6. Vacuum

Anwendungen

1. Systeme für die pneumatische Automatisierung
2. Verpackungsindustrie
3. Textilindustrie
4. Lebensmittel & Getränke
5. Automobil
6. Leer

Applications

1. Installations pour l'automatisation pneumatique
2. Industrie de l'emballage
3. Industrie textile
4. Agro alimentaire
5. Industrie automobile
6. Vide

Aplicaciónes

1. Instalaciones para automación neumática
2. Industria de embalaje
3. Industria textil
4. Alimentos y bebidas
5. Industria automoción
6. Vacío

Materiali		Materials		Werkstoffen		Matériels		Materiales	
Corpo raccordo:	Resina acetalica	**Fitting body:**	Acetal resin	**Spender Körper:**	Acetalharz	**Corps de raccord:**	Résine acétale	**Cuerpo del racor:**	Resina acetal
Corpo dosatore:	Ottone nichelato	**Regulator body:**	Nickel plated brass	**Fittingkörper:**	vernickelt Messing	**Corps distributeur:**	Laiton nickelé	**Cuerpo del regulador:**	Latón niquelado
Vite di regolazione:	Ottone nichelato	**Screw regulator:**	Nickel plated brass	**Einstellschraube:**	vernickelt Messing	**Vis de réglage:**	Laiton nickelé	**Tornillo de ajuste:**	Latón niquelado
Dado di blocco:	Ottone nichelato	**Lock nut:**	Nickel plated brass	**Blockmutter:**	vernickelt Messing	**Bloc écrou:**	Laiton nickelé	**Tuerca de bloque:**	Latón niquelado
Pulsante:	Resina acetalica	**Sleeve:**	Acetal resin	**Taste:**	Acetalharz	**Bouton:**	Résine acétale	**Pulsador:**	Resina acetal
Distanziale:	Zinco	**Spacer ring:**	Zinc	**Distanzring:**	Zink	**Rondelle d'épaisseur:**	Zinc	**Arandela distanciadora:**	Zinc
Pinza:	Acciaio SUS 301	**Lock claws:**	SUS 301 Steel	**Bremssattel:**	Edelstahl SUS 301	**Pince:**	Acier SUS 301	**Pinza:**	Acero SUS 301
Anello raccordo:	Resina acetalica	**Coupling ring:**	Acetal resin	**Mitnehmerring:**	Acetalharz	**Bague d'entraînement:**	Résine acétale	**Anillo de conexión:**	Resina acetal
Guarnizione:	NBR esente da silicone	**Packing:**	NBR silicon free	**Dichtung:**	NBR Silikonfrei	**Joints:**	NBR sans silicone	**Sello:**	NBR sin silicona
O-Ring:	NBR esente da silicone	**O-Ring:**	NBR silicon free	**O-Ringe:**	NBR Silikonfrei	**O-ring:**	NBR sans silicone	**Junta tórica:**	NBR sin silicona

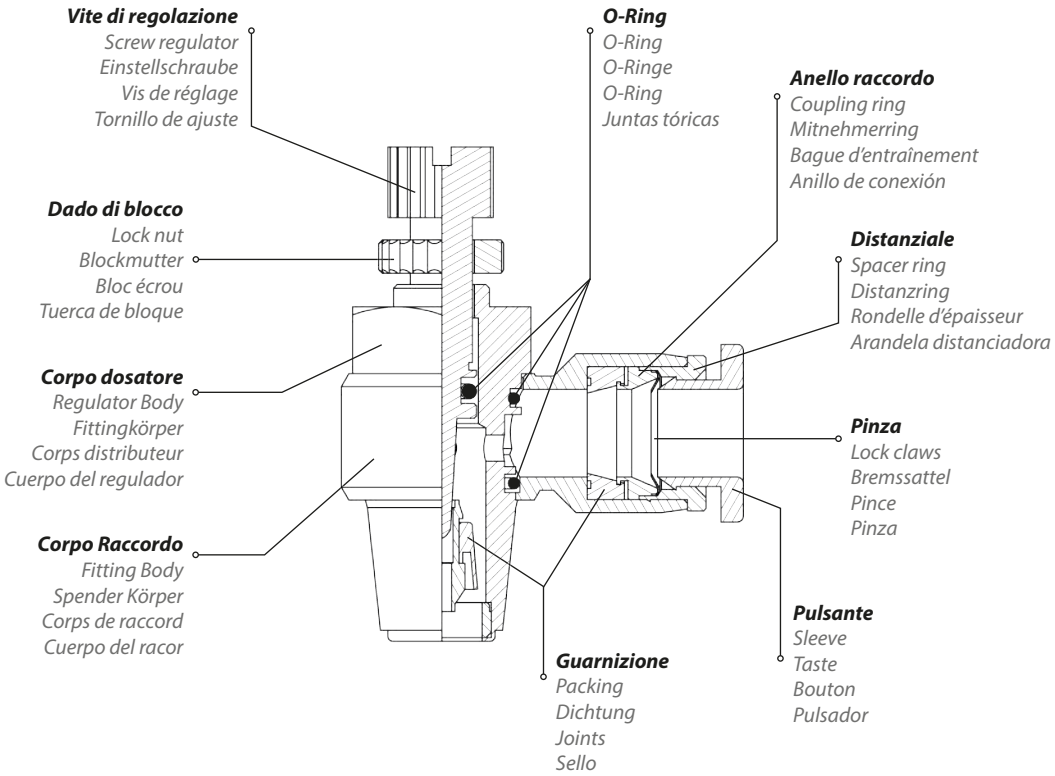

Pressione e temperatura	Pressure and Temperature	Druck und Temperatur	Pression et Température	Presión y Temperatura
Tubo: **Ø4 – Ø12 mm** Pressione (temperatura di utilizzo 20°C): **10 Bar (150 PSI)**	Tube: **Ø4 – Ø12 mm** Pressure (working temperature 20°C): **10 Bar (150 PSI)**	Schlauch: **Ø4 – Ø12 mm** Druck (Betriebstemperatur von 20°C): **10 Bar (150 PSI)**	Tuyau: **Ø4 – Ø12 mm** Pression (température d'utilise de 20°C): **10 bar (150 PSI)**	Tubo: **Ø4 – Ø12 mm** Presión (temperatura de funcionamiento 20 ° C): **10 Bar (150 PSI)**
Temperatura: **0°C / +60°C**	Temperature: +**32°F / +140°F**	Temperatur: **0°C / +60°C**	Température: **0°C / +60°C**	Temperatura: **0°C / +60°C**

Tubi consigliati
1)Poliuretano - 2)Poliammide - 3)Polietilene - 4)Nylon

Recommended tubes
1)Polyurethane - 2)Polyamide - 3)Polyethylene - 4)Nylon

Rohrempfehlungen
1)Polyurethan - 2)Polyamid - 3)Polyethylen - 4)Nylon

Tuyaux recommandés
1)Polyuréthane 2) Polyamide 3) Polyéthylène 4) Nylon

Tubos recomendados
1) Poliuretano - 2) Poliamida - 3) Polietileno - 4) Nylon

Fluido
Aria compressa (altri fluidi a richiesta)

Fluide
Air comprimé (autres fluides sur demande)

Fluid
Compressed air (other fluids on request)

Fluido
Aire comprimido (otros fluidos a petición)

Fluid
Druckluft (andere Medien auf Anfrage)

Filettatura	Thread types	Gewinde	Filetage	Roscado
BSPP cilindrica UNI-ISO 228 - ISO 16030 con O-Ring	BSPP parallel UNI-ISO 228 - ISO 16030 with O-ring	BSPP zylindrisch UNI-ISO 228 - ISO 16030 mit O-Ringen	BSPP cylindrique UNI-ISO 228 - ISO 16030 avec O-ring	BSPP cilíndrico UNI-ISO 228 - ISO 16030 con junta tórica
BSPT conica UNI-ISO 7 teflonata	BSPT taper UNI-ISO 7 with teflon	BSPT konische UNI-ISO 7 mit Teflon	BSPT conique UNI-ISO7 teflonée	Teflón con recubrimiento BSPT UNI-ISO 7
Metrica ISO/R 262	Metric ISO/R 262	Metrische ISO/R 262	Métrique ISO/R 262	ISO/R 262 métrica

Diametri e filetti
Diametri da 4 mm a 12 mm - Filettature da M5 a 1/2"

Diamètres et filets
Diamètres de 4 mm à 12 mm – Filetages de M5 à 1/2"

Threads and diameters
Diameters from 4 mm to 12 mm - Threads from M5 to 1/2"

Diámetros y roscas
Diámetros de 4 mm a 12 mm - Roscas de M5 a 1/2"

Durchmesser und Gewinde
Durchmesser von 4 mm bis 12 mm - Gewinde von M5 bis 1/2"

Coppia di serraggio
Couple de serrage
Torque specifications
Par de apriete
Angaben Drehmoment

Coppia consigliata Nm	0.8 Nm	M5	**Misura**
Recommended torque Nm	3 Nm	1/8"	Measure
Empfohlenes drehmoment Nm	9 Nm	1/4"	Grösse
Couple de serrage Nm	10 Nm	3/8"	Dimensions
Par aconsejado Nm	12 Nm	1/2"	Medida

DP79CM506B

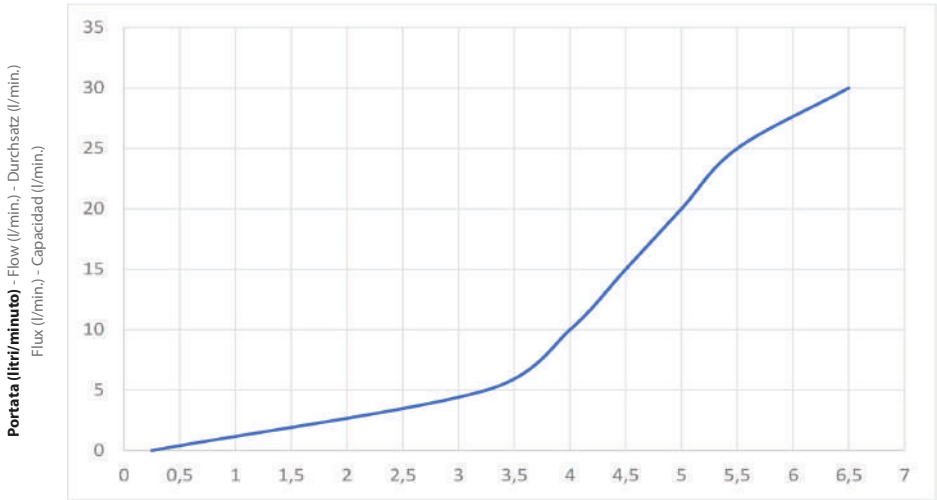

Giri Spillo - Needle turn - Nadel Drehzahl - Tourne - Giros de agujas

DP79PM506B

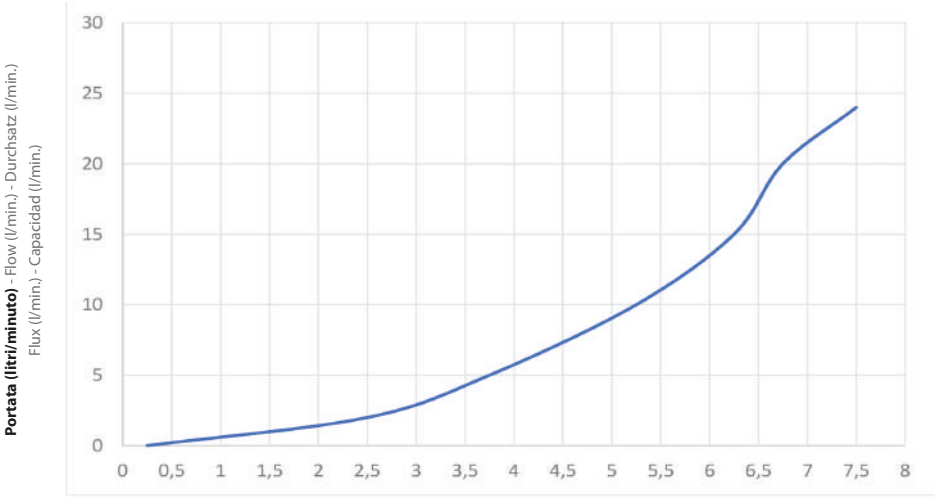

Giri Spillo - Needle turn - Nadel Drehzahl - Tourne - Giros de agujas

DP79C1806B

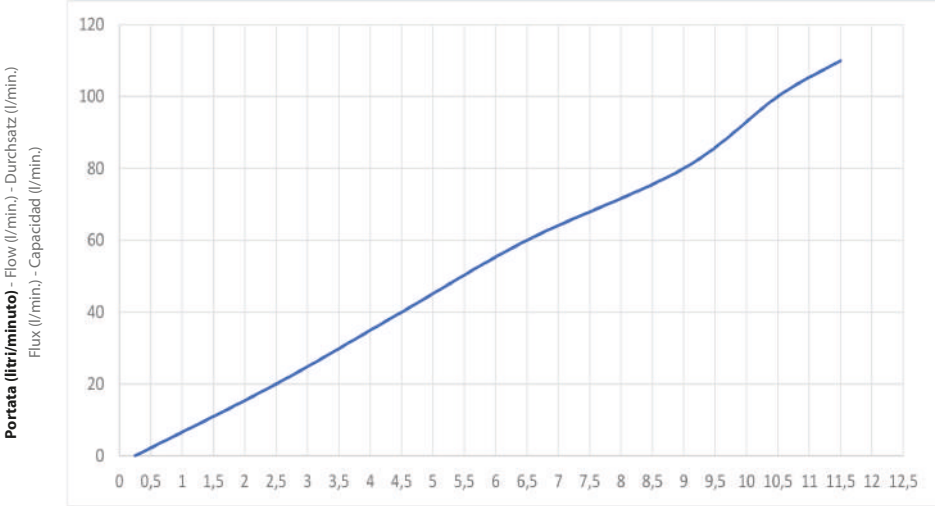

Giri Spillo - Needle turn - Nadel Drehzahl - Tourne - Giros de agujas

DP79P1806B

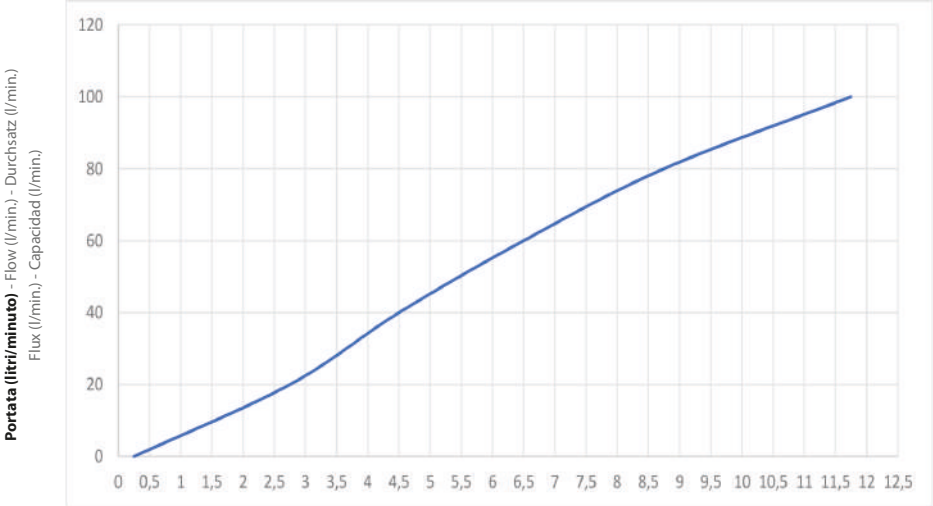

Giri Spillo - Needle turn - Nadel Drehzahl - Tourne - Giros de agujas

DP79C1408B

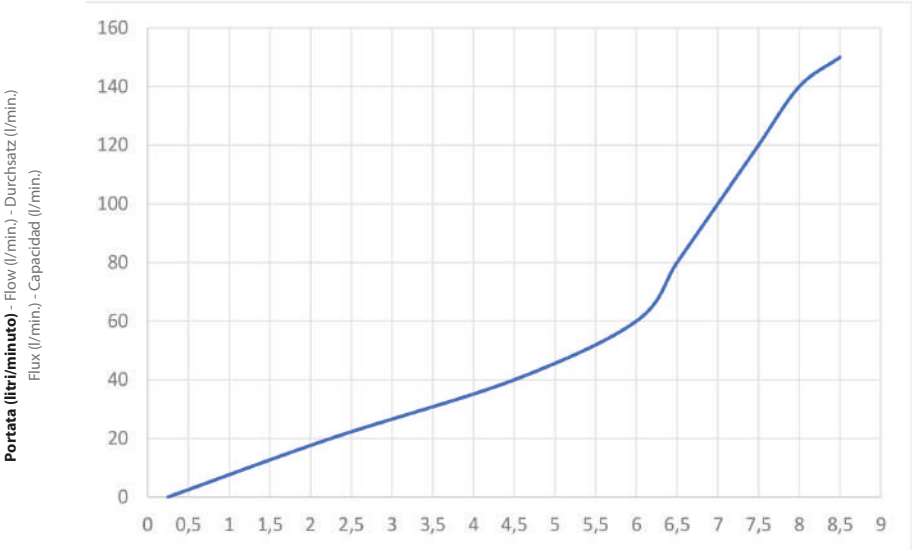

Giri Spillo - Needle turn - Nadel Drehzahl - Tourne - Giros de agujas

DP79P1408B

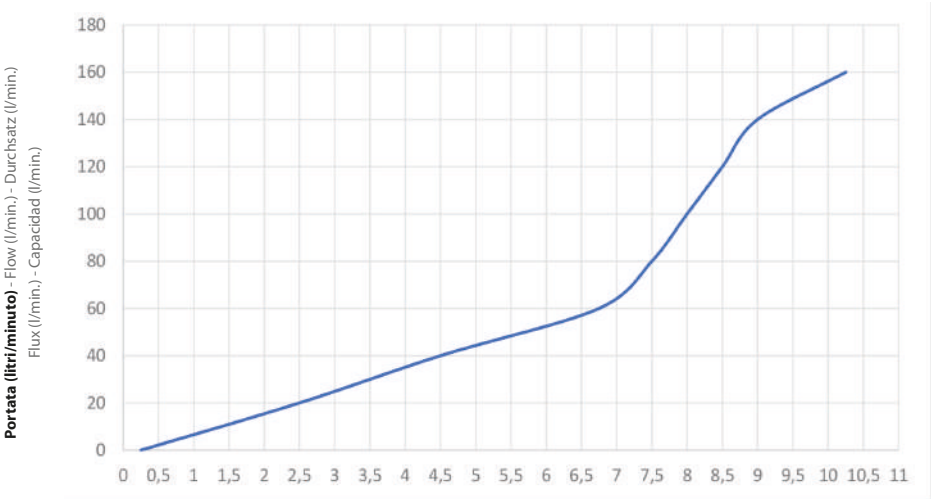

Giri Spillo - Needle turn - Nadel Drehzahl - Tourne - Giros de agujas

DP79C3812B

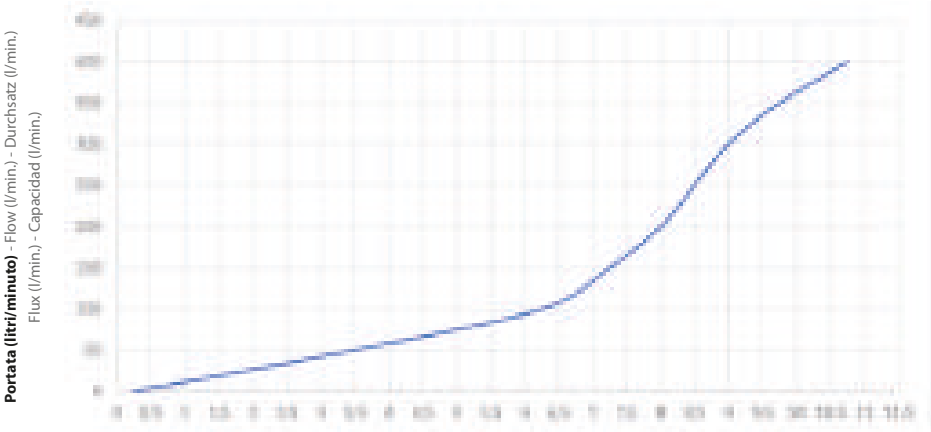

Giri Spillo - Needle turn - Nadel Drehzahl - Tourne - Giros de agujas

DP79P3812B

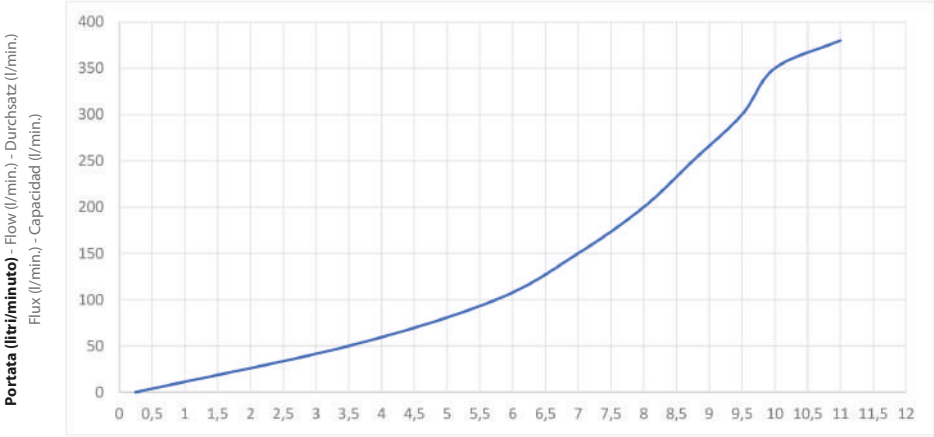

Giri Spillo - Needle turn - Nadel Drehzahl - Tourne - Giros de agujas

DP79C1212B

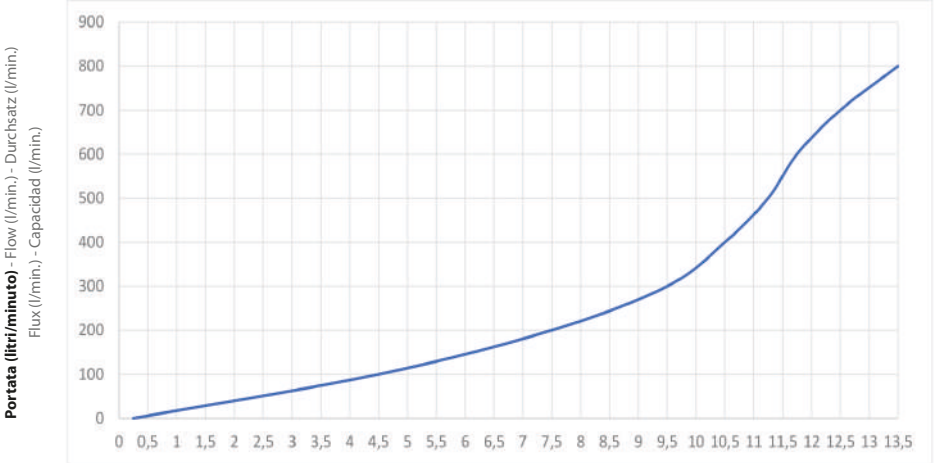

Giri Spillo - Needle turn - Nadel Drehzahl - Tourne - Giros de agujas

DP79P1212B

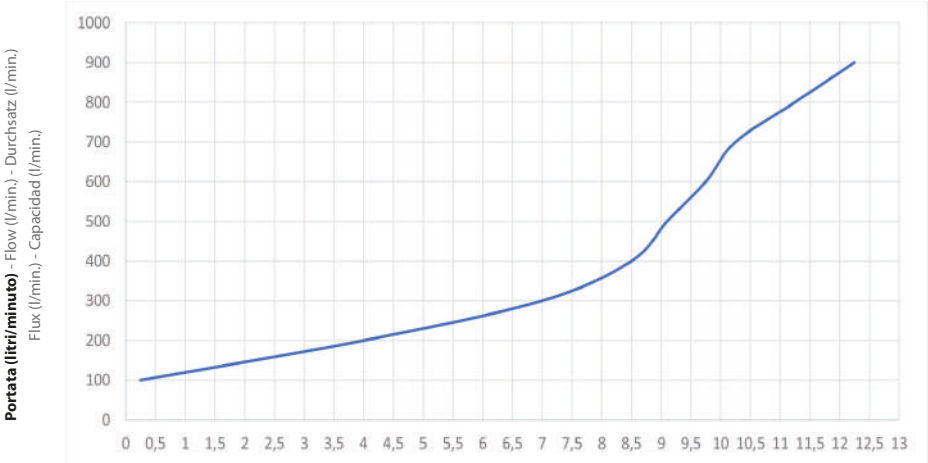

Giri Spillo - Needle turn - Nadel Drehzahl - Tourne - Giros de agujas

DP 78P-B

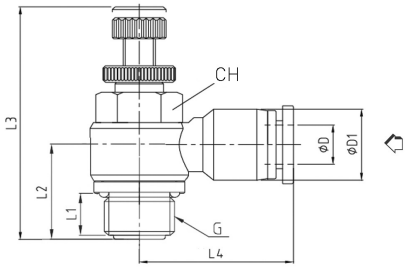

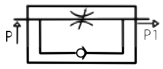

Dosatore per valvola unid. cilindrico BSPP - metrico

Unidirectional flow regulator for valve parallel BSPP - metric

Drosselrückschlagventil für Ventil zylindrisches - metrisches Gewinde

Régleur a l'admission filetage cylindrique SPP-métrique

Regulador unidireccional orientable para álvula rosca cilíndrica BSPP-métrico

CODICE/CODE	ØD	G"	L1	L2	L3	L4	ØD1	CH	PEZZI/PIECES
DP78PM504B	4	M5	3,5	12	32	20,5	11,5	8	10
DP78P1804B	4	G1/8	5,5	14	42	23,5	11,5	12	10
DP78PM506B	6	M5	3,5	12	32	22	13,5	8	10
DP78P1806B	6	G1/8	5,5	14	42	23,5	13,5	12	10
DP78P1406B	6	G1/4	7,5	18	48	25,4	13,5	14	10
DP78P1808B	8	G1/8	5,5	14,5	42	26,5	15	12	10
DP78P1408B	8	G1/4	7,5	19	48	28,9	15	14	10
DP78P3808B	8	G3/8	7,5	20,5	53	29,8	15	19	10
DP78P1410B	10	G1/4	7,5	20	48	32,6	19	14	10
DP78P3810B	10	G3/8	7,5	22,5	53	33	19	19	10

DP 79KP-B

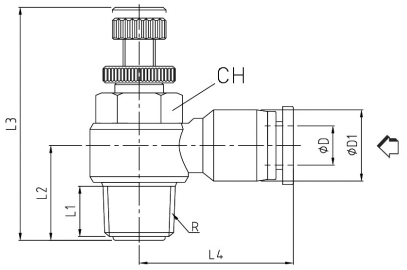

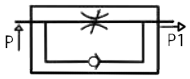

Dosatore per valvola unidirezionale conico BSPT

Unidirectional regulator for valve taper BSPT

Drosselrückschlagventil für Ventil konisches Gewinde

Régleur de débit à l'admission filetage (orientable) BSPT

Regulador unidireccional orientable para válvula BSPT

CODICE/CODE	ØD	R"	L1	L2	L3	L4	ØD1	CH	PEZZI/PIECES
DP79KP1804B	4	R1/8	6,4	14	42	23,5	11,5	12	10
DP79KP1404B	4	R1/4	10	18	48	25,5	11,5	14	10
DP79KP1806B	6	R1/8	6,4	14	42	23,5	13,5	12	10
DP79KP1406B	6	R1/4	10	18	48	25,4	13,5	14	10
DP79KP1808B	8	R1/8	6,4	14,5	42	26,5	15	12	10
DP79KP1408B	8	R1/4	10	19	48	28,9	15	14	10
DP79KP3808B	8	R3/8	11,4	20,5	53	29,8	15	19	10
DP79KP1410B	10	R1/4	10	20	48	32,6	19	14	10
DP79KP3810B	10	R3/8	11,4	22,5	53	33	19	19	10
DP79KP1212B	12	R1/2	14	30	61	36,5	21,5	24	10

DP 79P-B

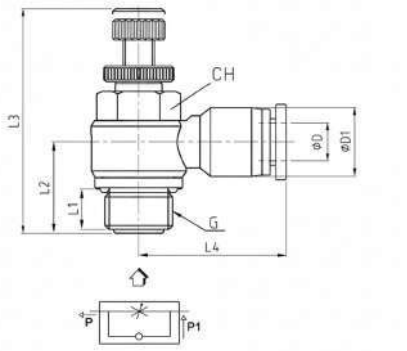

Dosatore per cilindro unid. cilindrico BSPP - metrico

Unidirectional flow regulator for cylinder parallel BSPP - metric

Drosselrückschlagventil für Zylinder zylindrisches - metrisches Gewinde

Régleur de débit à l'échappement filetage (orientable), cylindrique BSPP-métrique

Regulador unidireccional orientable para cilindro, cilíndrico BSPP-métrico

CODICE/CODE	ØD	G"	L1	L2	L3	L4	ØD1	CH	PEZZI/PIECES
DP79PMS04B	4	M5	3,5	12	32	20,5	11,5	8	10
DP79P1804B	4	G1/8	5,5	14	42	23,5	11,5	12	10
DP79P1404B	4	G1/4	7,5	18	48	25,5	11,5	14	10
DP79PM506B	6	M5	3,5	12	32	22	13,5	8	10
DP79P1806B	6	G1/8	5,5	14	42	23,5	13,5	12	10
DP79P1406B	6	G1/4	7,5	18	48	25,4	13,5	14	10
DP79P3806B	6	G3/8	7,5	20,5	53	29,5	13,5	19	10
DP79P1808B	8	G1/8	5,5	14,5	42	26,5	15	12	10
DP79P1408B	8	G1/4	7,5	19	48	28,9	15	14	10
DP79P3808B	8	G3/8	7,5	20,5	53	29,8	15	19	10
DP79P1208B	8	G1/2	10	25,5	61	32,5	15	24	10
DP79P1410B	10	G1/4	7,5	20	48	32,6	19	14	10
DP79P3810B	10	G3/8	7,5	22,5	53	33	19	19	10
DP79P1210B	10	G1/2	10	25,5	61	36	19	24	10
DP79P1412B	12	G1/4	7,5	20	48	33,5	21,5	14	10
DP79P3812B	12	G3/8	7,5	24	53	35,5	21,5	19	10
DP79P1212B	12	G1/2	10	30	61	36,5	21,5	24	10

DP 79C-B

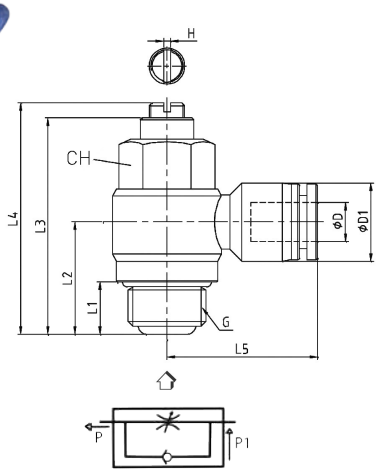

Dosatore per cilindro unid. cilindrico BSPP - metrico

Unidirectional regulator for cylinder parallel BSPP - metric

Drosselrückschlagventil für Zylinder zylindrisches - metrisches Gewinde

Régleur a l'echappement filetage cylindrique BSPP-métrique

Regulador unidireccional orientable para ilindro rosca cilíndrica BSPP-métrico

CODICE/CODE	ØD	R"	L1	L2	L3	L4	L5	ØD1	H	CH	PEZZI/PIECES
DP79CM504B	4	M5	3,2	10,5	23	23,5	20,3	11,3	0,5	8	10
DP79C1804B	4	G1/8	6	15	29	32	23	11,3	0,8	12	10
DP79CM506B	6	M5	3,2	11,5	23	23,5	21,8	13,3	5	8	10
DP79C1806B	6	G1/8	6	15	29	32	23	13,3	0,8	12	10
DP79C1406B	6	G1/4	8,5	18,5	34,8	37,5	25	13,3	1,2	14	10
DP79C1808B	8	G1/8	6	15,8	29	32	25,8	15	0,8	12	10
DP79C1408B	8	G1/4	8,5	19,5	34,8	37,5	28,9	15	1,2	14	10
DP79C3808B	8	G3/8	10	21,3	40,8	43,5	29,8	15	1,2	19	10
DP79C1410B	10	G1/4	8,5	21,2	34,8	37,5	32,7	19	1,2	14	10
DP79C3810B	10	G3/8	10	23,2	40,8	43,5	33	19	1,2	19	10
DP79C1210B	10	G1/2	12	26,2	46,6	51	36	19	1,6	24	10
DP79C3812B	12	G3/8	10	24,5	40,8	43,5	35,5	21,5	1,2	19	10
DP79C1212B	12	G1/2	12	27,5	46,6	51	36,5	21,5	1,6	24	10

DP 81-B

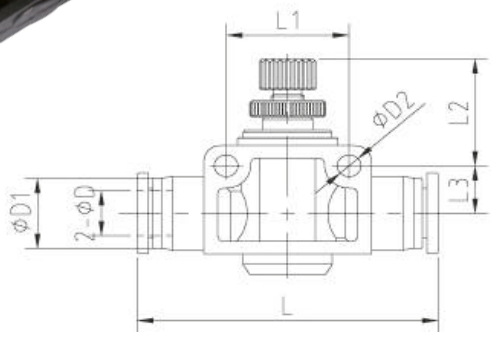

Dosatore di flusso in linea

Flat flow regulator

Drosselrückschlagventil

Régleur de débit en ligne

Regulador de flujo

CODICE/CODE	ØD	ØD1	L	L2	L3	ØD2	L1	PEZZI/PIECES
DP810400B	4	10,5	40,5	16	6,5	3,2	14	10
DP810600B	6	12,5	48,7	25,5	8,5	4,3	20	10
DP810800B	8	14	54,4	25	9,5	4,3	22	10
DP811000B	10	18	64,3	29,5	10,5	4,3	26	10
DP811200B	12	20,6	74,6	27,5	13	4,3	32	10

Dosatori di flusso per cilindro e valvola in polimero (grigio)

Plastic flow regulators for cylinder and valve (grey)

Drosselrückschlagventil Kunststoff (grau)

Régulateurs de débit polymère (gris)

Reguladores de flujo en tecnopolìmero (gris)

DG

DP78P-G

pag. 266

DP79KP-G

pag. 266

DP79P-G

pag. 266

DP79C-G

pag. 267

DP81-G

pag. 267

Dati tecnici dei dosatori di flusso per cilindro e valvola in polimero (anello blu)

Plastic flow regulators for cylinder and valve (blu round sleeve colour) technical data

Technischen Daten der Drosselrückschlagventil Kunststoff (blau farbe-taste)

Données techniques des régulateurs de débit polymère (bleu)

Datos técnicos de los reguladores de flujo en tecnopolìmero (azul)

Caratteristiche principali

1.Regolazione fine e stabile.
2. Robusti, ergonomici e facilmente manovrabili
3. Ripetibilità della funzione
4. Ingombri ottimizzati
5. Guarnizione in NBR Silicon free

Main features

1. Precisely and stable regulation.
2. Strong, easy to handle
3. Function Repeatability
4. Optimized dimensions.
5. Silicon free NBR seal

Hauptmerkmale

1. Feineinstellung und stabil.
2. Robust, einfach zu bedienen
3. Funktion Wiederholbarkeit
4. Optimierten Abmessungen.
5. Silikonfreie NBR-Dichtung

Principales caractéristiques

1.Réglage fin et stable
2. Forts, facile à utiliser
3. Maintien du réglage
4. Dimensions globales optimisées
5. Garniture NBR sans silicone

Características principales

1. Regulación fina y estable.
2. Robustos, ergonómicas y fáciles de utilizar
3. La repetitividad de las funciones
4. Dimensiones optimizadas.
5. Guarnicicón en NBR sin silicona

Applicazioni

1. Impianti per automazione pneumatica
2. Industria del packaging
3. Industria tessile
4. Food & Beverage
5. Automotive
6. Vuoto

Applications

1. Systems for pneumatic automation
2. Packaging indusrty
3. Textile industry
4. Food & Beverage
5. Automotive
6. Vacuum

Anwendungen

1. Systeme für die pneumatische Automatisierung
2. Verpackungsindustrie
3. Textilindustrie
4. Lebensmittel & Getränke
5. Automobil
6. Leer

Applications

1. Installations pour l'automatisation pneumatique
2. Industrie de l'emballage
3. Industrie textile
4. Agro alimentaire
5. Industrie automobile
6. Vide

Aplicaciónes

1. Instalaciones para automación neumática
2. Industria de embalaje
3. Industria textil
4. Alimentos y bebidas
5. Industria automoción
6. Vacío

Materiali		Materials		Werkstoffen		Matériels		Materiales	
Corpo raccordo:	Resina acetalica	**Fitting body:**	Acetal resin	**Spender Körper:**	Acetalharz	**Corps de raccord:**	Résine acétale	**Cuerpo del racor:**	Resina acetal
Corpo dosatore:	Ottone nichelato	**Regulator body:**	Nickel plated brass	**Fittingkörper:**	vernickelt Messing	**Corps distributeur:**	Laiton nickelé	**Cuerpo del regulador:**	Latón niquelado
Vite di regolazione:	Ottone nichelato	**Screw regulator:**	Nickel plated brass	**Einstellschraube:**	vernickelt Messing	**Vis de réglage:**	Laiton nickelé	**Tornillo de ajuste:**	Latón niquelado
Dado di blocco:	Ottone nichelato	**Lock nut:**	Nickel plated brass	**Blockmutter:**	vernickelt Messing	**Bloc écrou:**	Laiton nickelé	**Tuerca de bloque:**	Latón niquelado
Pulsante:	Resina acetalica	**Sleeve:**	Acetal resin	**Taste:**	Acetalharz	**Bouton:**	Résine acétale	**Pulsador:**	Resina acetal
Distanziale:	Zinco	**Spacer ring:**	Zinc	**Distanzring:**	Zink	**Rondelle d'épaisseur:**	Zinc	**Arandela distanciadora:**	Zinc
Pinza:	Acciaio SUS 301	**Lock claws:**	SUS 301 Steel	**Bremssattel:**	Edelstahl SUS 301	**Pince:**	Acier SUS 301	**Pinza:**	Acero SUS 301
Anello raccordo:	Resina acetalica	**Coupling ring:**	Acetal resin	**Mitnehmerring:**	Acetalharz	**Bague d'entraînement:**	Résine acétale	**Anillo de conexión:**	Resina acetal
Guarnizione:	NBR esente da silicone	**Packing:**	NBR silicon free	**Dichtung:**	NBR Silikonfrei	**Joints:**	NBR sans silicone	**Sello:**	NBR sin silicona
O-Ring:	NBR esente da silicone	**O-Ring:**	NBR silicon free	**O-Ringe:**	NBR Silikonfrei	**O-ring:**	NBR sans silicone	**Junta tórica:**	NBR sin silicona

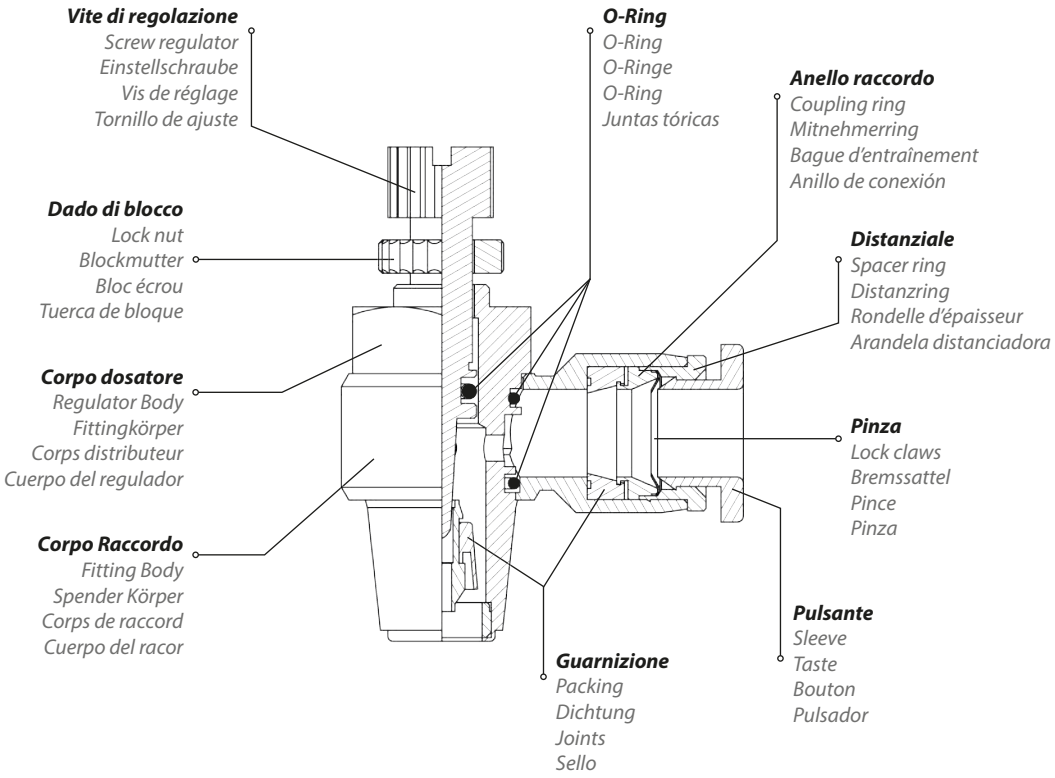

Pressione e temperatura	Pressure and Temperature	Druck und Temperatur	Pression et Température	Presión y Temperatura
Tubo: **Ø4 – Ø12 mm** Pressione (temperatura di utilizzo 20°C): **10 Bar (150 PSI)**	Tube: **Ø4 – Ø12 mm** Pressure (working temperature 20°C): **10 Bar (150 PSI)**	Schlauch: **Ø4 – Ø12 mm** Druck (Betriebstemperatur von 20°C): **10 Bar (150 PSI)**	Tuyau: **Ø4 – Ø12 mm** Pression (température d'utilise de 20°C): **10 bar (150 PSI)**	Tubo: **Ø4 – Ø12 mm** Presión (temperatura de funciona-miento 20 ° C): **10 Bar (150 PSI)**
Temperatura: **0°C / +60°C**	Temperature: +**32°F / +140°F**	Temperatur: **0°C / +60°C**	Température: **0°C / +60°C**	Temperatura: **0°C / +60°C**

Tubi consigliati
1)Poliuretano - 2)Poliammide - 3)Polietilene - 4)Nylon

Recommended tubes
1)Polyurethane - 2)Polyamide - 3)Polyethylene - 4)Nylon

Rohrempfehlungen
1)Polyurethan - 2)Polyamid - 3)Polyethylen - 4)Nylon

Tuyaux recommandés
1)Polyuréthane 2) Polyamide 3) Polyéthylène 4) Nylon

Tubos recomendados
1) Poliuretano - 2) Poliamida - 3) Polietileno - 4) Nylon

Fluido
Aria compressa (altri fluidi a richiesta)

Fluide
Air comprimé (autres fluides sur demande)

Fluid
Compressed air (other fluids on request)

Fluido
Aire comprimido (otros fluidos a petición)

Fluid
Druckluft (andere Medien auf Anfrage)

Filettatura	Thread types	Gewinde	Filetage	Roscado
BSPP cilindrica UNI-ISO 228 - ISO 16030 con O-Ring	BSPP parallel UNI-ISO 228 - ISO 16030 with O-ring	BSPP zylindrisch UNI-ISO 228 - ISO 16030 mit O-Ringen	BSPP cylindrique UNI-ISO 228 - ISO 16030 avec O-ring	BSPP cilíndrico UNI-ISO 228 - ISO 16030 con junta tórica
BSPT conica UNI-ISO 7 teflonata	BSPT taper UNI-ISO 7 with teflon	BSPT konische UNI-ISO 7 mit Teflon	BSPT conique UNI-ISO7 teflonée	Teflón con recubrimiento BSPT UNI-ISO 7
Metrica ISO/R 262	Metric ISO/R 262	Metrische ISO/R 262	Métrique ISO/R 262	ISO/R 262 métrica

Diametri e filetti
Diametri da 4 mm a 12 mm - Filettature da M5 a 1/2"

Diamètres et filets
Diamètres de 4 mm à 12 mm – Filetages de M5 à 1/2"

Threads and diameters
Diameters from 4 mm to 12 mm - Threads from M5 to 1/2"

Diámetros y roscas
Diámetros de 4 mm a 12 mm - Roscas de M5 a 1/2"

Durchmesser und Gewinde
Durchmesser von 4 mm bis 12 mm - Gewinde von M5 bis 1/2"

Coppia di serraggio
Couple de serrage
Torque specifications
Par de apriete
Angaben Drehmoment

Coppia consigliata Nm	0.8 Nm	M5	**Misura**
Recommended torque Nm	3 Nm	1/8"	Measure
Empfohlenes drehmoment Nm	9 Nm	1/4"	Grösse
Couple de serrage Nm	10 Nm	3/8"	Dimensions
Par aconsejado Nm	12 Nm	1/2"	Medida

DP79CM506G

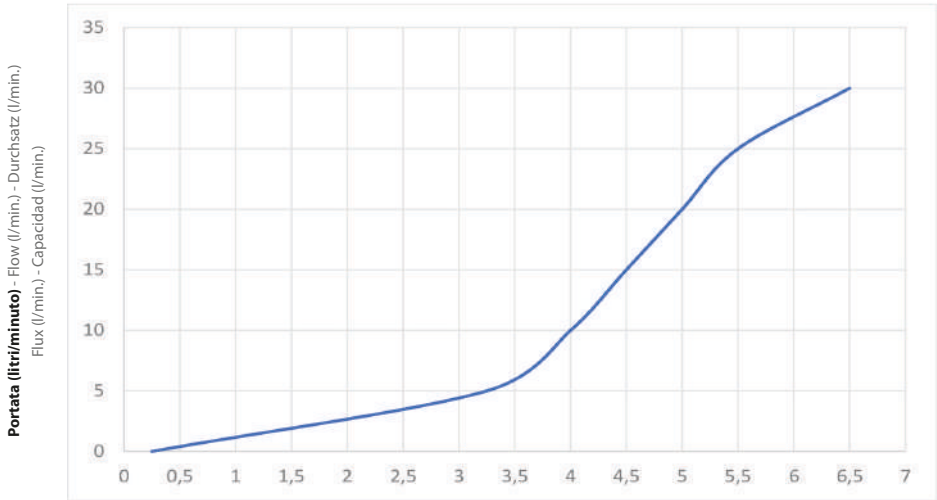

Giri Spillo - Needle turn - Nadel Drehzahl - Tourne - Giros de agujas

DP79PM506G

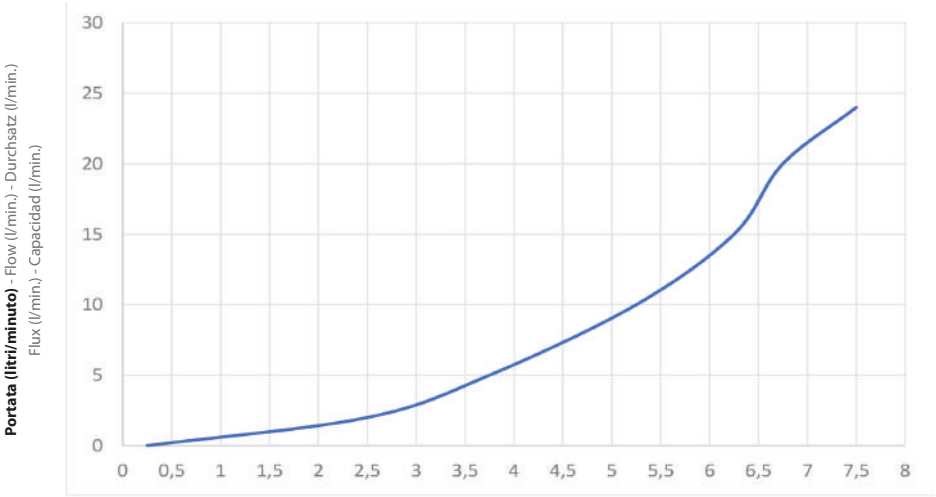

Giri Spillo - Needle turn - Nadel Drehzahl - Tourne - Giros de agujas

DP79C1806G

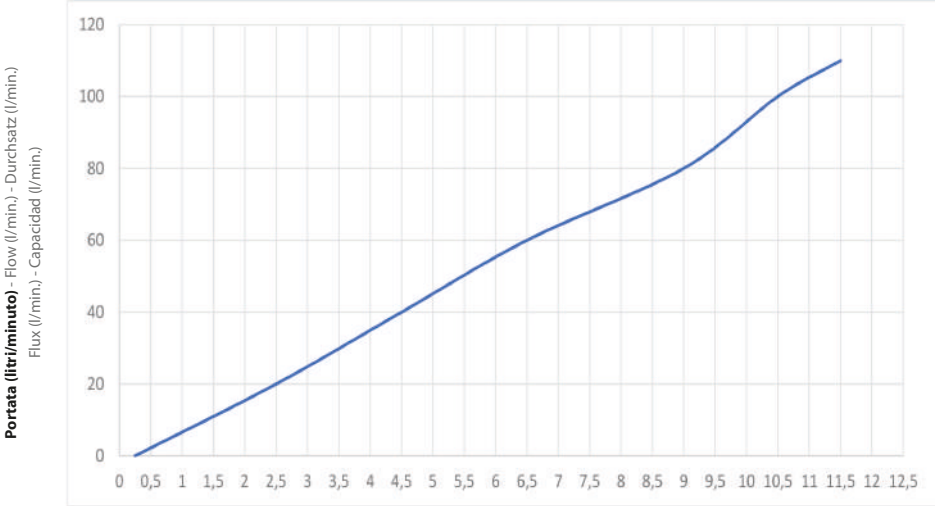

Giri Spillo - Needle turn - Nadel Drehzahl - Tourne - Giros de agujas

DP79P1806G

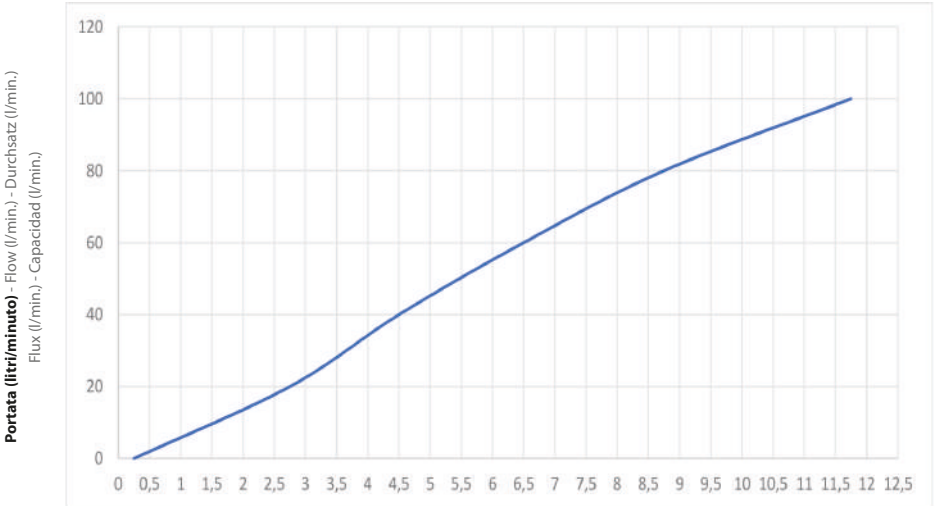

Giri Spillo - Needle turn - Nadel Drehzahl - Tourne - Giros de agujas

DP79C1408G

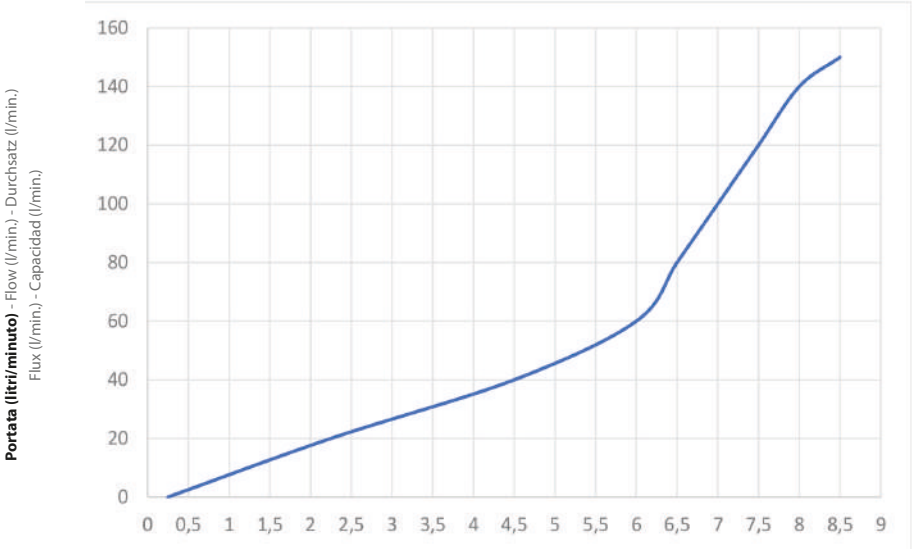

Giri Spillo - Needle turn - Nadel Drehzahl - Tourne - Giros de agujas

DP79P1408G

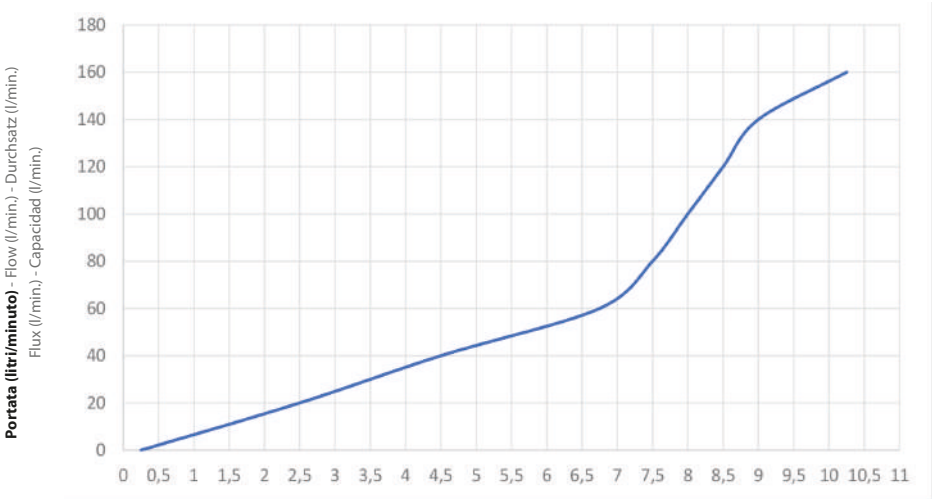

Giri Spillo - Needle turn - Nadel Drehzahl - Tourne - Giros de agujas

DP79C3812G

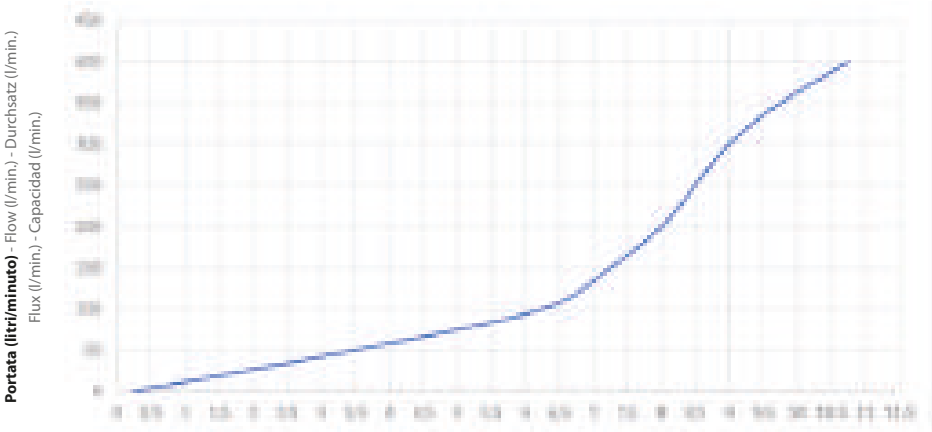

Giri Spillo - Needle turn - Nadel Drehzahl - Tourne - Giros de agujas

DP79P3812G

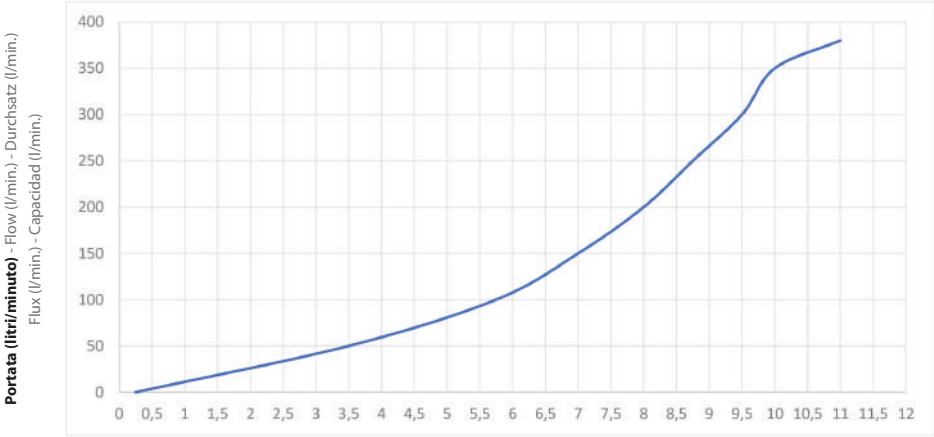

Giri Spillo - Needle turn - Nadel Drehzahl - Tourne - Giros de agujas

DP79C1212G

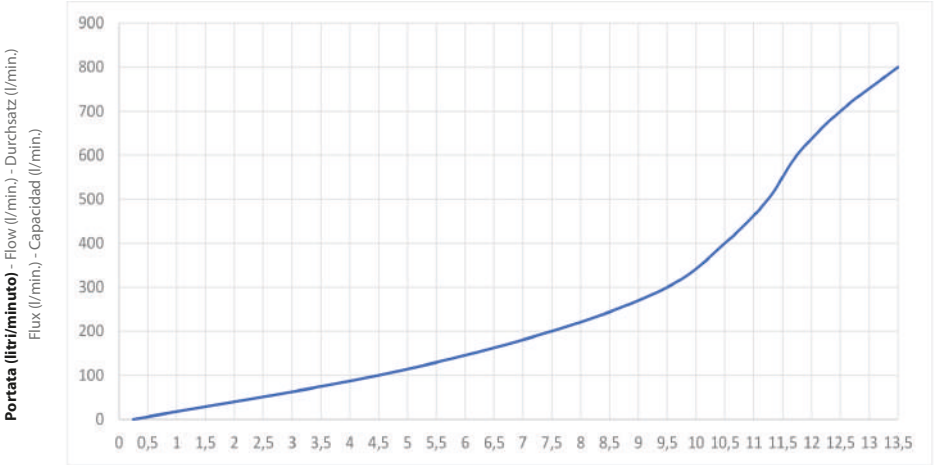

Giri Spillo - Needle turn - Nadel Drehzahl - Tourne - Giros de agujas

DP79P1212G

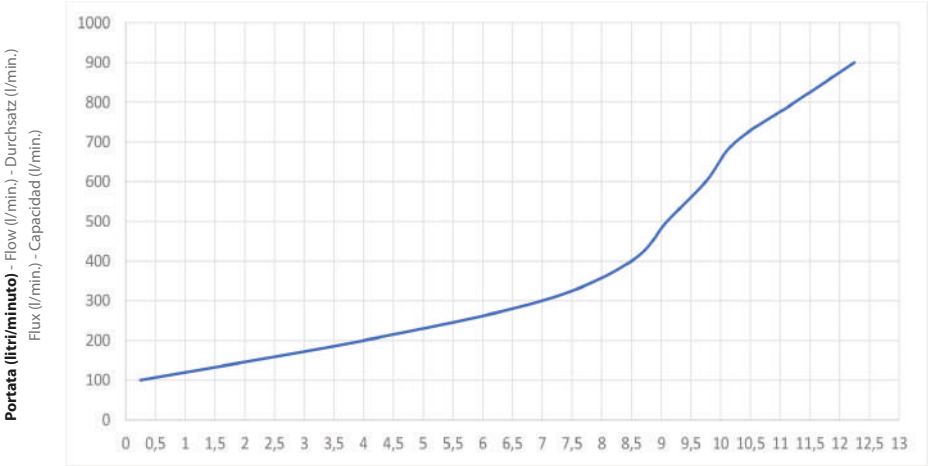

Giri Spillo - Needle turn - Nadel Drehzahl - Tourne - Giros de agujas

DP 78P-G

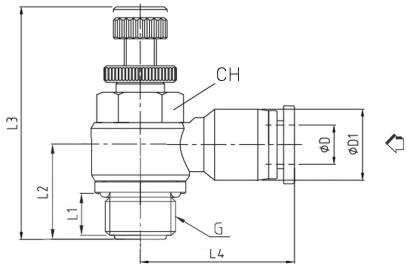

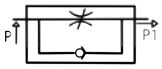

Dosatore per valvola unid. cilindrico BSPP - metrico

Unidirectional flow regulator for valve parallel BSPP - metric

Drosselrückschlagventil für Ventil zylindrisches - metrisches Gewinde

Régleur a l'admission filetage cylindrique SPP-métrique

Regulador unidireccional orientable para álvula rosca cilíndrica BSPP-métrico

CODICE/CODE	ØD	G"	L1	L2	L3	L4	ØD1	CH	PEZZI/PIECES
DP78PM504G	4	M5	3,5	12	32	20,5	11,5	8	10
DP78P1804G	4	G1/8	5,5	14	42	23,5	11,5	12	10
DP78PM506G	6	M5	3,5	12	32	22	13,5	8	10
DP78P1806G	6	G1/8	5,5	14	42	23,5	13,5	12	10
DP78P1406G	6	G1/4	7,5	18	48	25,4	13,5	14	10
DP78P1808G	8	G1/8	5,5	14,5	42	26,5	15	12	10
DP78P1408G	8	G1/4	7,5	19	48	28,9	15	14	10
DP78P3808G	8	G3/8	7,5	20,5	53	29,8	15	19	10
DP78P1410G	10	G1/4	7,5	20	48	32,6	19	14	10
DP78P3810G	10	G3/8	7,5	22,5	53	33	19	19	10

DP 79KP-G

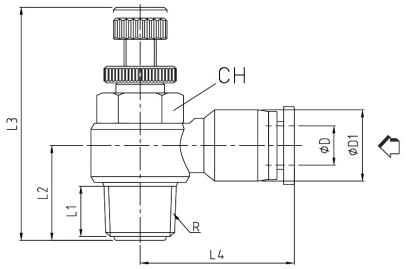

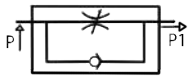

Dosatore per valvola unidirezionale conico BSPT

Unidirectional regulator for valve taper BSPT

Drosselrückschlagventil für Ventil konisches Gewinde

Régleur de débit à l'admission filetage (orientable) BSPT

Regulador unidireccional orientable para válvula BSPT

CODICE/CODE	ØD	R"	L1	L2	L3	L4	ØD1	CH	PEZZI/PIECES
DP79KP1804G	4	R1/8	6,4	14	42	23,5	11,5	12	10
DP79KP1404G	4	R1/4	10	18	48	25,5	11,5	14	10
DP79KP1806G	6	R1/8	6,4	14	42	23,5	13,5	12	10
DP79KP1406G	6	R1/4	10	18	48	25,4	13,5	14	10
DP79KP1808G	8	R1/8	6,4	14,5	42	26,5	15	12	10
DP79KP1408G	8	R1/4	10	19	48	28,9	15	14	10
DP79KP3808G	8	R3/8	11,4	20,5	53	29,8	15	19	10
DP79KP1410G	10	R1/4	10	20	48	32,6	19	14	10
DP79KP3810G	10	R3/8	11,4	22,5	53	33	19	19	10
DP79KP1212G	12	R1/8	14	30	61	36,5	21,5	24	10

DP 79P-G

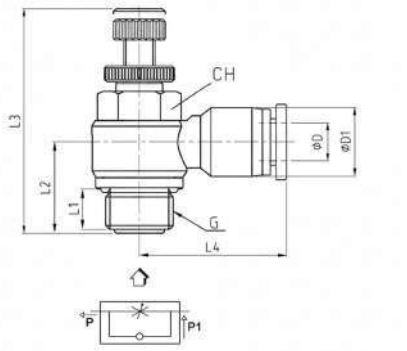

Dosatore per cilindro unid. cilindrico BSPP - metrico

Unidirectional flow regulator for cylinder parallel BSPP - metric

Drosselrückschlagventil für Zylinder zylindrisches - metrisches Gewinde

Régleur de débit à l'échappement filetage (orientable), cylindrique BSPP-métrique

Regulador unidireccional orientable para cilindro, cilíndrico BSPP-métrico

CODICE/CODE	ØD	G"	L1	L2	L3	L4	ØD1	CH	PEZZI/PIECES
DP79PM504G	4	M5	3,5	12	32	20,5	11,5	8	10
DP79P1804G	4	G1/8	5,5	14	42	23,5	11,5	12	10
DP79P1404G	4	G1/4	7,5	18	48	25,5	11,5	14	10
DP79PM506G	6	M5	3,5	12	32	22	13,5	8	10
DP79P1806G	6	G1/8	5,5	14	42	23,5	13,5	12	10
DP79P1406G	6	G1/4	7,5	18	48	25,4	13,5	14	10
DP79P3806G	6	G3/8	7,5	20,5	53	29,5	13,5	19	10
DP79P1808G	8	G1/8	5,5	14,5	42	26,5	15	12	10
DP79P1408G	8	G1/4	7,5	19	48	28,9	15	14	10
DP79P3808G	8	G3/8	7,5	20,5	53	29,8	15	19	10
DP79P1208G	8	G1/8	10	25,5	61	32,5	15	24	10
DP79P1410G	10	G1/4	7,5	20	48	32,6	19	14	10
DP79P3810G	10	G3/8	7,5	22,5	53	33	19	19	10
DP79P1210G	10	G1/8	10	25,5	61	36	19	24	10
DP79P1412G	12	G1/4	7,5	20	48	33,5	21,5	14	10
DP79P3812G	12	G3/8	7,5	24	53	35,5	21,5	19	10
DP79P1212G	12	G1/8	10	30	61	36,5	21,5	24	10

DP 79C-G

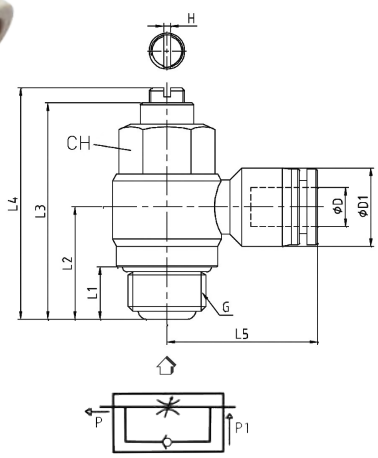

Dosatore per cilindro unid. cilindrico BSPP - metrico

Unidirectional regulator for cylinder parallel BSPP - metric

Drosselrückschlagventil für Zylinder zylindrisches - metrisches Gewinde

Régleur a l'echappement filetage cylindrique BSPP-métrique

Regulador unidireccional orientable para ilindro rosca cilíndrica BSPP-métrico

CODICE/CODE	ØD	R"	L1	L2	L3	L4	L5	ØD1	H	CH	PEZZI/PIECES
DP79CM504G	4	M5	3,2	10,5	23	23,5	20,3	11,3	0,5	8	10
DP79C1804G	4	G1/8	6	15	29	32	23	11,3	0,8	12	10
DP79CM506G	6	M5	3,2	11,5	23	23,5	21,8	13,3	5	8	10
DP79C1806G	6	G1/8	6	15	29	32	23	13,3	0,8	12	10
DP79C1406G	6	G1/4	8,5	18,5	34,8	37,5	25	13,3	1,2	14	10
DP79C1808G	8	G1/8	6	15,8	29	32	25,8	15	0,8	12	10
DP79C1408G	8	G1/4	8,5	19,5	34,8	37,5	28,9	15	1,2	14	10
DP79C3808G	8	G3/8	10	21,3	40,8	43,5	29,8	15	1,2	19	10
DP79C1410G	10	G1/4	8,5	21,2	34,8	37,5	32,7	19	1,2	14	10
DP79C3810G	10	G3/8	10	23,2	40,8	43,5	33	19	1,2	19	10
DP79C1210G	10	G1/2	12	26,2	46,6	51	36	19	1,6	24	10
DP79C3812G	12	G3/8	10	24,5	40,8	43,5	35,5	21,5	1,2	19	10
DP79C1212G	12	G1/2	12	27,5	46,6	51	36,5	21,5	1,6	24	10

DP 81-G

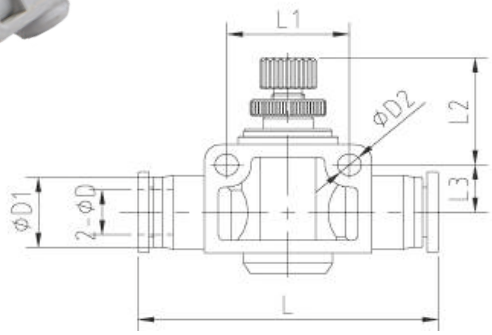

Dosatore di flusso in linea

Flat flow regulator

Drosselrückschlagventil

Régleur de débit en ligne

Regulador de flujo

CODICE/CODE	ØD	ØD1	L	L2	L3	ØD2	L1	PEZZI/PIECES
DP810400G	4	10,5	40,5	16	6,5	3,2	14	10
DP810600G	6	12,5	48,7	25,5	8,5	4,3	20	10
DP810800G	8	14	54,4	25	9,5	4,3	22	10
DP811000G	10	18	64,3	29,5	10,5	4,3	26	10
DP811200G	12	20,6	74,6	27,5	13	4,3	32	10

Raccordi di arresto – Valvole unidirezionali – Valvole 3 vie

Stop fittings – Unidirectonal valves – 3 hand valves

Stopverschraubung – Rückschlagventil – 3 Wege Ventile

Stop-vérin- clapet anti-retour - Vanne 3 voies

Válvulas de bloqueo – Válvulas unidireccionales – Válvulas 3 vias

RF

RF10K

pag. 273

RF12

pag. 273

RF20K

pag. 273

RF21K

pag. 273

RF22

pag. 274

RF30

pag. 274

RF31K

pag. 274

RF32K

pag. 274

Dati tecnici di Raccordi di arresto – Valvole unidirezionali – Valvole 3 vie

Stop fittings – Unidirectonal valves – 3 hand valves technical data

Technischen Daten der Stopverschraubung – Rückschlagventil – 3 Wege Ventile

Données techniques des Stop-vérin- clapet anti-retour - Vanne 3 voies

Datos técnicos de los Válvulas de bloqueo – Válvulas unidireccionales – Válvulas 3 vias

Caratteristiche principali

1.Regolazione fine e stabile.
2. Robusti, ergonomici e facilmente manovrabili
3. Ripetibilità della funzione
4. Ingombri ottimizzati
5. Guarnizione in NBR Silicon free

Main features

1. Precisely and stable regulation.
2. Strong, easy to handle
3. Function Repeatability
4. Optimized dimensions.
5. Silicon free NBR seal

Hauptmerkmale

1. Feineinstellung und stabil.
2. Robust, einfach zu bedienen
3. Funktion Wiederholbarkeit
4. Optimierten Abmessungen.
5. Silikonfreie NBR-Dichtung

Principales caractéristiques

1.Réglage fin et stable
2. Forts, facile à utiliser
3. Maintien du réglage
4. Dimensions globales optimisées
5. Garniture NBR sans silicone

Características principales

1. Regulación fina y estable.
2. Robustos, ergonómicas y fáciles de utilizar
3. La repetitividad de las funciones
4. Dimensiones optimizadas.
5. Guarnicicón en NBR sin silicona

Applicazioni

1. Impianti per automazione pneumatica
2. Industria del packaging
3. Industria tessile
4. Food & Beverage
5. Automotive
6. Vuoto

Applications

1. Systems for pneumatic automation
2. Packaging indusrty
3. Textile industry
4. Food & Beverage
5. Automotive
6. Vacuum

Anwendungen

1. Systeme für die pneumatische Automatisierung
2. Verpackungsindustrie
3. Textilindustrie
4. Lebensmittel & Getränke
5. Automobil
6. Leer

Applications

1. Installations pour l'automatisation pneumatique
2. Industrie de l'emballage
3. Industrie textile
4. Agro alimentaire
5. Industrie automobile
6. Vide

Aplicaciónes

1. Instalaciones para automación neumática
2. Industria de embalaje
3. Industria textil
4. Alimentos y bebidas
5. Industria automoción
6. Vacío

• RF 10K - RF 12

Materiali		Materials		Werkstoffen		Matériels		Materiales	
Corpo:	Resina acetalica	**Body:**	Acetal resin	**Körper:**	Acetalharz	**Corps:**	Résine acétale	**Cuerpo:**	Resina acetal
Corpo raccordo:	Ottone nichelato	**Fitting body:**	Nickel plated brass	**Spender Körper:**	vernickelt Messing	**Corps de raccord:**	Laiton nickelé	**Cuerpo del racor:**	Latón niquelado
Pulsante:	Resina acetalica	**Sleeve:**	Acetal resin	**Taste:**	Acetalharz	**Bouton:**	Résine acétale	**Pulsador:**	Resina acetal
Distanziale:	Zinco	**Spacer ring:**	Zinc	**Distanzring:**	Zink	**Rondelle d'épaisseur:**	Zinc	**Arandela distanciadora:**	Zinc
Pinza:	Acciaio SUS 301	**Lock claws:**	SUS 301 Steel	**Bremssattel:**	Edelstahl SUS 301	**Pince:**	Acier SUS 301	**Pinza:**	Acero SUS 301
Anello raccordo:	Resina acetalica	**Coupling ring:**	Acetal resin	**Mitnehmerring:**	Acetalharz	**Bague d'entraînement:**	Résine acétale	**Anillo de conexión:**	Resina acetal
Guarnizione:	NBR esente da silicone	**Packing:**	NBR silicon free	**Dichtung:**	NBR Silikonfrei	**Joints:**	NBR sans silicone	**Sello:**	NBR sin silicona
O-Ring:	NBR esente da silicone	**O-Ring:**	NBR silicon free	**O-Ringe:**	NBR Silikonfrei	**O-ring:**	NBR sans silicone	**Junta tórica:**	NBR sin silicona
Attacco girevole:	Ottone nichelato	**Rotating body:**	Nickel plated brass	**Schwenkverbindung:**	vernickelt Messing	**Connexion pivotante:**	Laiton nickelé	**Conexión giratoria:**	Latón niquelado

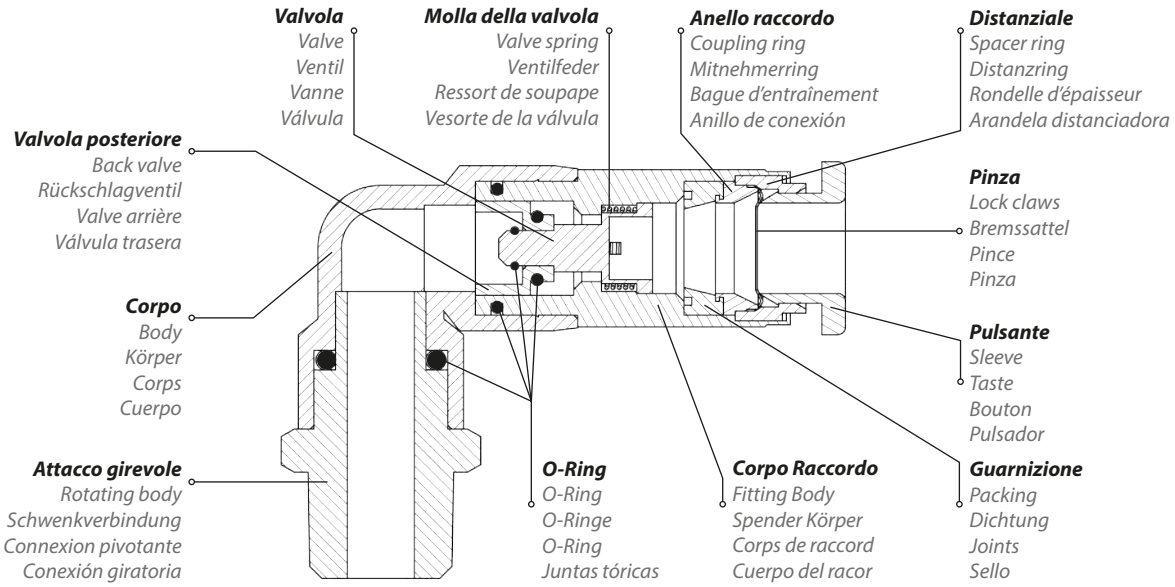

Note
Arrestano il passaggio dell'aria quando il tubo è scollegato.
Utilizzati per operazioni di manutenzioni

Note
The air flow is blocked when the tube is released.
Utilized for upkeep operations

Note
Stoppen der Durchgang von Luft, wenn das Rohr getrennt.
Wirdverwendet für Wartungsarbeiten

Notes
Le flux d'air est bloqué lorsque le tube est libéré.
Utilisé pour les opérations d'entretien

Notas
El flujo de aire se bloquea cuando se libera el tubo.
Utilizado para operaciones de mantenimiento

• RF 20K - RF 21K - RF 22

Materiali		Materials		Werkstoffen		Matériels		Materiales	
Corpo:	Ottone nichelato	**Body:**	Nickel plated brass	**Körper:**	vernickelt Messing	**Corps:**	Laiton nickelé	**Cuerpo:**	Latón niquelado
Pulsante:	Resina acetalica	**Sleeve:**	Acetal resin	**Taste:**	Acetalharz	**Bouton:**	Résine acétale	**Pulsador:**	Resina acetal
Distanziale:	Zinco	**Spacer ring:**	Zinc	**Distanzring:**	Zink	**Rondelle d'épaisseur:**	Zinc	**Arandela distanciadora:**	Zinc
Pinza:	Acciaio SUS 301	**Lock claws:**	SUS 301 Steel	**Bremssattel:**	Edelstahl SUS 301	**Pince:**	Acier SUS 301	**Pinza:**	Acero SUS 301
Anello raccordo:	Resina acetalica	**Coupling ring:**	Acetal resin	**Mitnehmerring:**	Acetalharz	**Bague d'entraînement:**	Résine acétale	**Anillo de conexión:**	Resina acetal
Guarnizione:	NBR esente da silicone	**Packing:**	NBR silicon free	**Dichtung:**	NBR Silikonfrei	**Joints:**	NBR sans silicone	**Sello:**	NBR sin silicona
O-Ring:	NBR esente da silicone	**O-Ring:**	NBR silicon free	**O-Ringe:**	NBR Silikonfrei	**O-ring:**	NBR sans silicone	**Junta tórica:**	NBR sin silicona

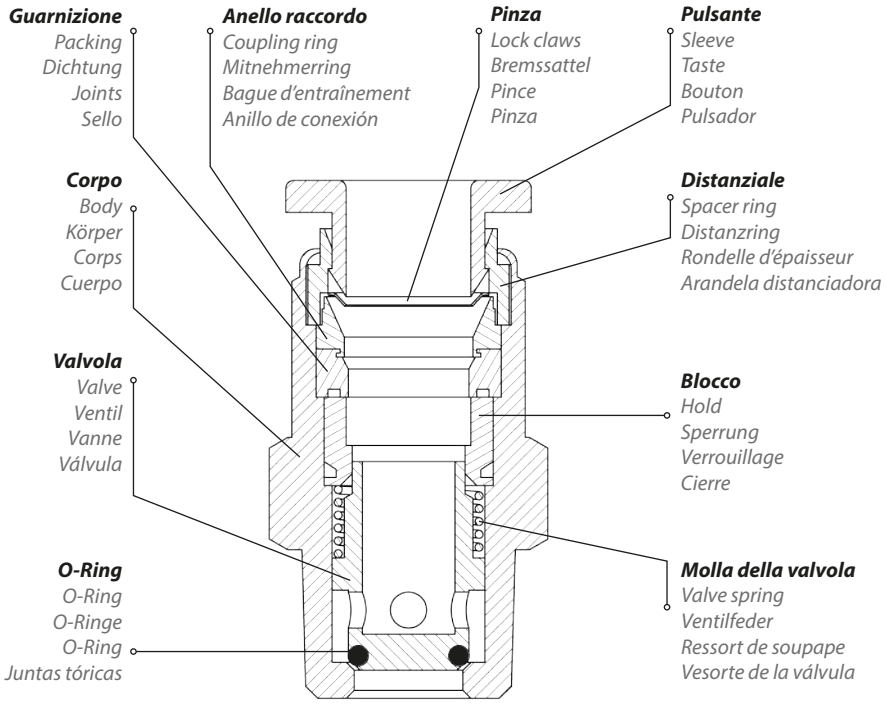

Note
Le valvole unidirezionali permettono il passaggio dell'aria in una sola direzione.

Notes
Le débit d'air des clapets anti-retour ne s'effectue que dans un sens.

Note
Check valves air flow is only in one direction.

Notas
Compruebe el flujo de aire de las válvulas solo en una dirección.

Note
Die Einwegventile den Durchtritt von Luft in eine Richtung.

• RF 30 - RF31K - RF 32K

Materiali		Materials		Werkstoffen		Matériels		Materiales	
Corpo:	Resina acetalica	**Body:**	Acetal resin	**Körper:**	Acetalharz	**Corps:**	Résine acétale	**Cuerpo:**	Resina acetal
Asta di spinta :	Resina acetalica	**Push rod:**	Acetal resin	**Druckstange:**	Acetalharz	**Poussoir:**	Résine acétale	**Varilla de empuje:**	Resina acetal
Sede dell'asta di spinta:	Resina acetalica	**Push rod seat:**	Acetal resin	**Druckstangensitz:**	Acetalharz	**Siège de la tige de poussée:**	Résine acétale	**Asiento de varilla de empuje:**	Resina acetal
Molla:	Acciaio SUS 301	**Spring:**	SUS 301 Steel	**Feder:**	Edelstahl SUS 301	**Ejectable:**	Acier SUS 301	**Resorte:**	Acero SUS 301
Sede della molla:	Ottone nichelato	**Spring seat:**	Nickel plated brass	**Federsitz:**	vernickelt Messing	**Siège ejectable:**	Laiton nickelé	**Asiento de resorte:**	Latón niquelado
Tappo:	Resina acetalica	**Cap:**	Acetal resin	**Deckel:**	Acetalharz	**Casquette:**	Résine acétale	**Tapa:**	Resina acetal
Pulsante:	Resina acetalica	**Sleeve:**	Acetal resin	**Taste:**	Acetalharz	**Bouton:**	Résine acétale	**Pulsador:**	Resina acetal
Distanziale:	Zinco	**Spacer ring:**	Zinc	**Distanzring:**	Zink	**Rondelle d'épaisseur:**	Zinc	**Arandela distanciadora:**	Zinc
Pinza:	Acciaio SUS 301	**Lock claws:**	SUS 301 Steel	**Bremssattel:**	Edelstahl SUS 301	**Pince:**	Acier SUS 301	**Pinza:**	Acero SUS 301
Anello raccordo:	Resina acetalica	**Coupling ring:**	Acetal resin	**Mitnehmerring:**	Acetalharz	**Bague d'entraînement:**	Résine acétale	**Anillo de conexión:**	Resina acetal
Guarnizione:	NBR esente da silicone	**Packing:**	NBR silicon free	**Dichtung:**	NBR Silikonfrei	**Joints:**	NBR sans silicone	**Sello:**	NBR sin silicona
O-Ring:	NBR esente da silicone	**O-Ring:**	NBR silicon free	**O-Ringe:**	NBR Silikonfrei	**O-ring:**	NBR sans silicone	**Junta tórica:**	NBR sin silicona
Attacco girevole:	Ottone nichelato	**Rotating body:**	Nickel plated brass	**Schwenkverbindung:**	vernickelt Messing	**Connexion pivotante:**	Laiton nickelé	**Conexión giratoria:**	Latón niquelado

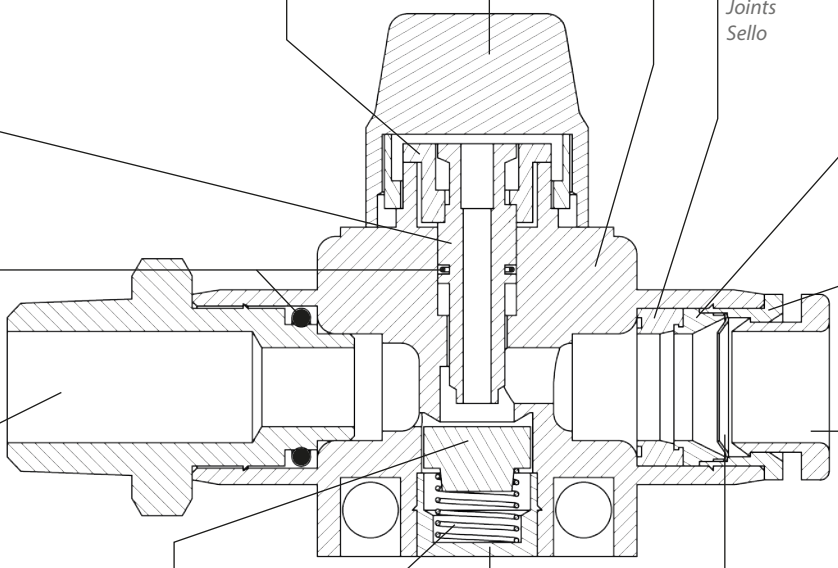

Note

Le valvole a 3 vie in posizione di chiusura scaricano a valle l'aria residua.
Utilizzati per operazioni di manutenzioni.

Notes

La vanne à trois voies, lorsque le débit d'air est arrêté, se décharge pression résiduelle en sortie.
Utilisé pour les opérations d'entretien.

Note

The three-way valve, when the airflow is stopped, discharges residual pressure out.
Utilized for upkeep operations.

Notas

La válvula de tres vías, cuando se detiene el flujo de aire, descarga presión residual fuera
Utilizado para operaciones de mantenimiento.

Note

Die 3-Wege-Ventile in der geschlossenen Position stromabwärts entladen Restluft.
Verwendet für Wartungsarbeiten.

Pressione e temperatura	Pressure and Temperature	Druck und Temperatur	Pression et Température	Presión y Temperatura
Pressione: (temperatura di lavoro 20°C): **10 Bar (150 PSI)**	Pressure (working temperature 20°C): **10 Bar (150 PSI)**	Druck (Betriebstemperatur von 20°C): **10 Bar (150 PSI)**	Pression (température d'utilise de 20°C): **10 bar (150 PSI)**	Presión (temperatura de funcionamiento 20 ° C): **10 Bar (150 PSI)**
Temperatura: **0°C / +60°C**	Temperature: **+32°F / +140°F**	Temperatur: **0°C / +60°C**	Température: **0°C / +60°C**	Temperatura: **0°C / +60°C**

Tubi consigliati
1) Poliuretano - 2) Nylon

Recommended tubes
1)Polyurethane - 2) Nylon

Rohrempfehlungen
1)Polyurethan - 2) Nylon

Tuyaux recommandés
1) Polyuréthane 2) Nylon

Tubos recomendados
1) Poliuretano - 2) Nylon

Fluido
Aria compressa

Fluid
Compressed air

Fluid
Druckluft

Fluide
Air comprimé

Fluido
Aire comprimido

Tenuta al vuoto
- 750 mm Hg 10 Torr

Vacuum
-29,5 in Hg

Vakuumdichtigkeit
-750 mm Hg 10 Torr

Joint sous vide
-750 mm Hg 10 Torr

Sello de vacío
-750 mm Hg 10 Torr

Filettatura	Thread types	Gewinde	Filetage	Roscado
BSPT conica UNI-ISO 7 teflonata	BSPT taper UNI-ISO 7 with teflon	BSPT konische UNI-ISO 7 mit Teflon	BSPT conique UNI-ISO7 teflonée	Teflón con recubrimiento BSPT UNI-ISO 7
Metrica	Metric	Metrische	Métrique	Métric

Diametri e filetti
Diametri da 4 mm a 12 mm - Filettature da M5 a 1/2"

Threads and diameters
Diameters from 4 mm to 12 mm - Threads from M5 to 1/2"

Durchmesser und Gewinde
Durchmesser von 4 mm bis 12 mm - Gewinde von M5 bis 1/2 "

Diamètres et filets
Diamètres de 4 mm à 12 mm – Filetages de M5 à 1/2"

Diámetros y roscas
Diámetros de 4 mm a 12 mm - Roscas de M5 a 1/2"

Coppia di serraggio
Couple de serrage
Torque specifications
Par de apriete
Angaben Drehmoment

Coppia consigliata Nm	0.8 Nm	M5	**Misura**
Recommended torque Nm	3 Nm	1/8"	Measure
Empfohlenes drehmoment Nm	9 Nm	1/4"	Grösse
Couple de serrage Nm	10 Nm	3/8"	Dimensions
Par aconsejado Nm	12 Nm	1/2"	Medida

RF 10K

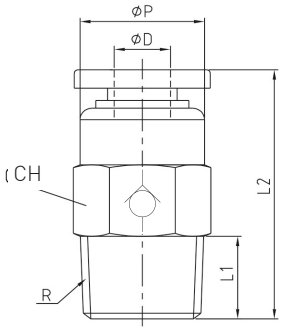

Diritto di arresto maschio conico BSPT

Male straight stop fitting taper BSPT

Stopverschraubung konishes Gewinde

Raccord de rètention droit mâle, conique BSPT

Racor de retención recto macho cónico BSPT

CODICE/CODE	ØD	R"	L1	L2	ØP	CH	PEZZI/PIECES
RF10K1804	4	R1/8	7,5	27,5	10	10	10
RF10K1806	6	R1/8	7,5	27	12	12	10
RF10K1406	6	R1/4	9,5	27	12	14	10
RF10K1808	8	R1/8	7,5	29	14	14	10
RF10K1408	8	R1/4	9,5	29	14	14	10
RF10K3808	8	R3/8	10,5	29	14	17	10
RF10K1410	10	R1/4	9,5	37	17	17	10
RF10K3810	10	R3/8	10,5	37	17	17	10
RF10K1210	10	R1/2	13,5	37	17	21	10
RF10K3812	12	R3/8	10,5	38	20	21	10

RF 12

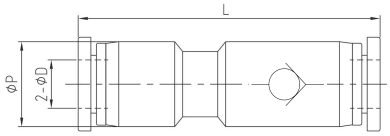

Diritto intermedio di arresto

Straight intermediate stop fitting

Stopverschraubung

Raccord de rètention union double

Racor recto intermedio de retención

CODICE/CODE	ØD	ØP	L	PEZZI/PIECES
RF120004	4	13	47	10
RF120006	6	13	45	10
RF120008	8	15	49,5	10

RF 20K

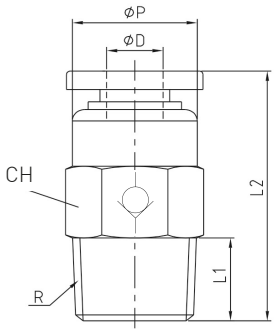

Valvola unidirezionale diritto maschio conico BSPT - metrico

Unidirectional valve male straight taper BSPT - metric

Rückschlagverschraubung Aussen-gewinde konisches - metrisches

Raccord droit mâle, conique BSPT- métrique

Racor recto macho cónico BSPT- métrico

CODICE/CODE	ØD	R"	L1	L2	ØP	CH	PEZZI/PIECES
RF20M504	4	M5	3,5	31	10	10	10
RF20M604	4	M6	4	30	10	10	10
RF20K1804	4	R1/8	7,5	25	10	10	10
RF20K1806	6	R1/8	7,5	31	12	12	10
RF20K1406	6	R1/4	9,5	33	12	14	10
RF20K1808	8	R1/8	7,5	32,8	14	14	10
RF20K1408	8	R1/4	9,5	34,8	14	14	10
RF20K3810	10	R3/8	10,5	41	17	17	10
RF20K1210	10	R1/2	13,5	43	17	21	10
RF20K3812	12	R3/8	10,5	42,5	20	21	10
RF20K1212	12	R1/2	13,5	44,5	20	21	10

RF 21K

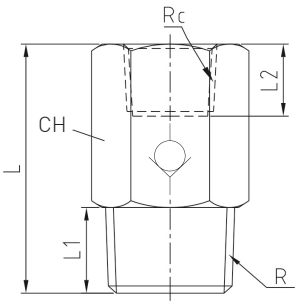

Diritto di arresto maschio conico BSPT

Male straight stop fitting taper BSPT

Stopverschraubung konishes Gewinde

Raccord de rètention droit mâle, conique BSPT

Racor de retención recto macho cónico BSPT

CODICE/CODE	R"	Rc	L1	L2	L	CH	PEZZI/PIECES
RF21K1818	R1/8	G1/8	7,5	8,5	25,2	14	10
RF21K1414	R1/4	G1/4	9,5	11	29,8	17	10
RF21K3838	R3/8	G3/8	10,5	12	33,5	21	10
RF21K1212	R1/2	G1/2	13,5	14	37	24	10

RF 22

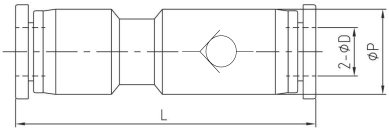

Valvola unidirezionale intermedia

Unidirectional valve intermediate

Rückschlagverbinder

Raccord union double

Racor recto intermedio

CODICE/CODE	ØD	ØP	L	PEZZI/PIECES
RF220004	4	13	47	10
RF220006	6	13	46	10
RF220008	8	15	51	10
RF220010	10	19	62	10
RF220012	12	21,5	64	10

RF 30

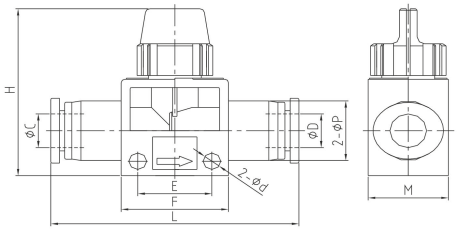

Valvola 3 vie tubo-tubo

3-way valve tube-tube

3 Weg Ventil, Schlauch/Schlauch

Vanne tubulaire à trois voies

Válvula de cierre, 3 vías

CODICE/CODE	ØC	ØD	ØP	Ød	E	F	L	H	M	PEZZI/PIECES
RF300606	6	6	15	4,2	16,5	24	52	41	18	10
RF300808	8	8	15	4,2	16,5	24	52	41	18	10
RF301010	10	10	21,5	4,2	21,5	29	63	45	22	10
RF301212	12	12	21,5	4,2	21,5	29	63	45	22	10

RF 31K

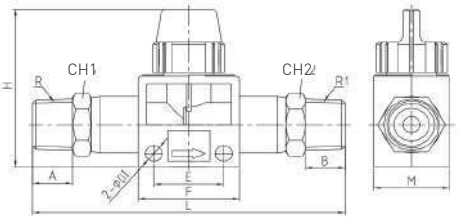

Valvola 3 vie maschio-maschio conico BSPT

3-way Valve male-male taper BSPT

3 Weg Ventil Aussengewinde konisches

Vanne à trois voies mâle- mâle, conique BSPT

Válvula 3 vías macho-macho, cónico BSPT

CODICE/CODE	R"	R1"	A	B	Ød	E	F	L	H	M	CH1	CH2	PEZZI/PIECES
RF31K1818	R1/8	R1/8	7,5	7,5	4,2	16,5	24	68	41	18	14	14	10
RF31K1418	R1/4	R1/8	9,5	7,5	4,2	16,5	24	70	41	18	14	14	10
RF31K1414	R1/4	R1/4	9,5	9,5	4,2	16,5	24	72	41	18	14	14	10
RF31K3814	R3/8	R1/4	10,5	9,5	4,2	21,5	29	82	45	22	21	21	10
RF31K3838	R3/8	R3/8	10,5	10,5	4,2	21,5	29	84	45	22	21	21	10
RF31K1238	R1/2	R3/8	13,5	10,5	4,2	21,5	29	86	45	22	21	21	10
RF31K1212	R1/2	R1/2	13,5	13,5	4,2	21,5	29	89	45	22	21	21	10

RF 32K

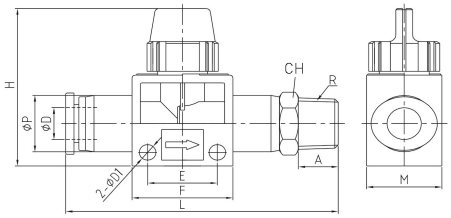

Valvola 3 vie tubo-maschio conico BSPT

3-way Valve tube-male taper BSPT

3 Weg Ventil Schlauch/Aussengewinde konisches

Vanne à trois voies tube- mâle, conique BSPT

Válvula 3 vías tubo-macho, cónico BSPT

CODICE/CODE	ØD	R"	A	ØP	Ød	E	F	L	H	M	CH	PEZZI/PIECES
RF32K1806	6	R1/8	7,5	15	4,2	16,5	24	63	41	18	14	10
RF32K1406	6	R1/4	9,5	15	4,2	16,5	24	65	41	18	14	10
RF32K3806	6	R3/8	10,5	15	4,2	16,5	24	62,5	41	18	17	10
RF32K1808	8	R1/8	7,5	15	4,2	16,5	24	63	41	18	14	10
RF32K1408	8	R1/4	9,5	15	4,2	16,5	24	65	41	18	14	10
RF32K3808	8	R3/8	10,5	15	4,2	16,5	24	66	41	18	17	10
RF32K1410	10	R1/4	9,5	21,5	4,2	21,5	29	72	45	22	21	10
RF32K3810	10	R3/8	10,5	21,5	4,2	21,5	29	72,5	45	22	21	10
RF32K1210	10	R1/2	13,5	21,5	4,2	21,5	29	76	45	22	21	10
RF32K1412	12	R1/4	9,5	21,5	4,2	21,5	29	72	45	22	21	10
RF32K3812	12	R3/8	10,5	21,5	4,2	21,5	29	73	45	22	21	10
RF32K1212	12	R1/2	13,5	21,5	4,2	21,5	29	76	45	22	21	10

AP

Raccordi portagomma in poliammide e resina acetalica
Hose adapter polyamide and polyacetal copolymer
Schlauchtülie Polyamid un Acetal
Raccords à canule pour tubes plastiques
Racordaje portagoma para tubo en material plástico

AP10K

pag. 277

AP15K

pag. 277

AP20K

pag. 278

AP25K

pag. 278

AP30

pag. 278

AP35

pag. 279

AP40

pag. 279

AP45

pag. 279

AP50

pag. 280

AP55

pag. 280

AP60

pag. 281

AP65

pag. 281

Dati tecnici di Raccordi portagomma in poliammide e resina acetalica

Hose adapter polyamide and polyacetal copolymer technical data
Technischen Daten der Schlauchtülie Polyamid un Acetal
Données techniques des Raccords à canule pour tubes plastiques
Datos técnicos de los Racordaje portagoma para tubo en material plástico

Caratteristiche principali

1. Elevata resistenza
2. Durezza
3.Leggerezza
4. Ammortizzamento dello shock
5. Resistenza allo sfregamento
6. Elevata resistenza agli urti

Main features

1. High strenght
2. Toughness
3. Low weight
4. Shock damping
5. Scuff resistance
6. High impact resistance

Hauptmerkmale

1. Hohe Festigkeit
2. Zähigkeit
3. Geringes Gewicht
4. Stoßdämpfung
5. Abriebfestigkeit
6. Hohe Schlagfestigkeit

Principales caractéristiques

1. Haute résistance
2. Dureté
3. Faible poids
4. Amortissement des chocs
5. Résistance aux éraflures
6. Haute résistance aux chocs

Características principales

1. Alta resistencia
2. Tenacidad
3. Bajo peso
4. Amortiguación
5. Resistencia al desgaste
6. Alta resistencia al impacto

Applicazioni

1. Automotive
2. Giardinaggio
3. Industria chimica
4. Industria alimentare
5. Industria ferroviaria
6. Macchine agricole e per l'edilizia

Applications

1. Automotive
2. Gardening
3. Chemical industry
4. Food industry
5. Railway industry
6. Agricultural and construction machinery

Anwendungen

1. Automobil
2. Gartenarbeit
3. Chemischen Industrie
4. Lebensmittel Industrie
5. Eisenbahnindustrie
6. Land- und Baumaschinen

Applications

1. Industrie automobile
2. Jardinage
3. Industrie chimique
4. Industrie alimentaire
5. Industrie ferroviaire
6. Machines agricoles et de construction

Aplicaciónes

1. Industria automoción
2. Jardinería
3.Industria química
4. Industria de alimentos
5. Industria del ferrocarril
6. Maquinaria agrícola y de construcción

• AP 10K - AP 15K - AP 20K - AP 25K

Materiali	Materials	Werkstoffen	Matériels	Materiales
Corpo: Poliammide non rinforzato	**Body:** Polyamide not reinforced	**Körper:** Unverstärkten Polyamid	**Corps:** Polyamide non renforcé	**Cuerpo:** Poliamida no reforzada

Pressione e temperatura	Pressure and Temperature	Druck und Temperatur	Pression et Température	Presión y Temperatura
Pressione: **10 Bar**	Pressure: **10 Bar**	Druck: **10 Bar**	Pression: **10 bar**	Presión: **10 Bar**
Temperatura: **-40°C / +90°C**	Temperature: **-40°F / +194°F**	Temperatur: **-40°C / +90°C**	Température: **-40°C / +90°C**	Temperatura: **-40°C / +90°C**

• AP 30 - AP 35 - AP 40 - AP 45 - AP 50 - AP 55 - AP 60 - AP 65

Materiali	Materials	Werkstoffen	Matériels	Materiales
Corpo: Resina acetalica	**Body:** Acetal resin	**Körper:** Acetalharz	**Corps:** Résine acétale	**Cuerpo:** Resina acetal

Pressione e temperatura	Pressure and Temperature	Druck und Temperatur	Pression et Température	Presión y Temperatura
Pressione: **10 Bar**	Pressure: **10 Bar**	Druck: **10 Bar**	Pression: **10 bar**	Presión: **10 Bar (150 PSI)**
Temperatura: **-40°C / +80°C**	Temperature: **-40°F / +176°F**	Temperatur: **-40°C / +80°C**	Température: **-40°C / +80°C**	Temperatura: **-40°C / +80°C**

Filettatura	Thread types	Gewinde	Filetage	Roscado
BSPT conica UNI-ISO 7 teflonata	BSPT taper UNI-ISO 7 with teflon	BSPT konische UNI-ISO 7 mit Teflon	BSPT conique UNI-ISO7 teflonée	Teflón con recubrimiento BSPT UNI-ISO 7

Diametri e filetti
Diametri da 3 mm a 25 mm - Filettature da 1/8" a 1"

Threads and diameters
Diameters from 3 mm to 25 mm - Threads from 1/8" to 1"

Durchmesser und Gewinde
Durchmesser von 3 mm bis 25 mm - Gewinde von 1/8" bis 1 "

Diamètres et filets
Diamètres de 3 mm à 25 mm – Filetages de 1/8" à 1"

Diámetros y roscas
Diámetros de 3 mm a 25 mm - Roscas de 1/8" a 1"

AP 10K

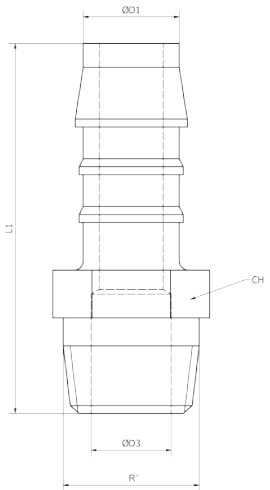

Portagomma diritto maschio conico poliammide

Hose male adapter taper polyamide

Gerade Einschraubtülle konishes Gewinde Polyamid

Douille annelée droit, conique, polyamide

Espiga recta macho cónica, poliamida

CODICE/CODE	ØD1	R"	ØD3	L1	CH	PEZZI/PIECES
AP10K1804	4	R1/8	2,5	27	10	10
AP10K1404	4	R1/4	2,5	32	14	10
AP10K1405	5	R1/4	3	36	14	10
AP10K1806	6	R1/8	4	32,5	10	10
AP10K1406	6	R1/4	4	37,5	14	10
AP10K3806	6	R3/8	4	39	17	10
AP10K1808	8	R1/8	5,6	38	14	10
AP10K1408	8	R1/4	5,6	41	14	10
AP10K3808	8	R3/8	5,6	41	17	10
AP10K1208	8	R1/2	5,6	49	22	10
AP10K1410	10	R1/4	7	43,5	14	10
AP10K3810	10	R3/8	7	43,5	17	10
AP10K3812	12	R3/8	8,6	45,5	17	10
AP10K1212	12	R1/2	8,6	54	22	10
AP10K3814	14	R3/8	10	56	17	10
AP10K1214	14	R1/2	10	56	22	10
AP10K1216	16	R1/2	12	58	22	10
AP10K3416	16	R3/4	12	58	27	10
AP10K3419	19	R3/4	15	58	27	10

AP 15K

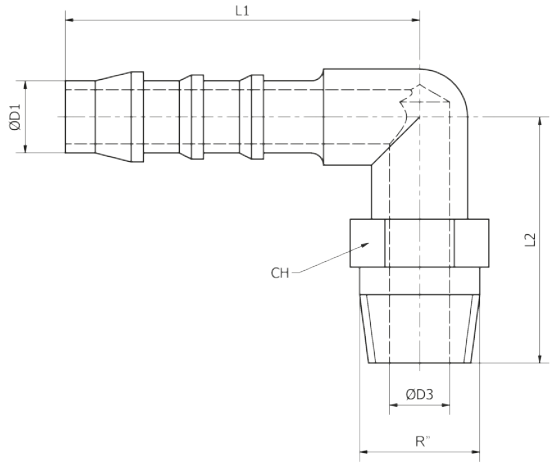

Gomito portagomma maschio conico poliammide

Elbow hose male adapter taper polyamide

Winkel Einschraubtülle konisches Gewinde Polyamid

Douille annelée coudée, conique, polyamide

Espiga a L macho, cónica, poliamida

CODICE/CODE	ØD1	R"	ØD3	L1	L2	CH	PEZZI/PIECES
AP15K1804	4	R1/8	2,7	21	16	10	10
AP15K1404	4	R1/4	2,7	21	25	14	10
AP15K1806	6	R1/8	4	28,5	21	10	10
AP15K1406	6	R1/4	4	28,5	26	14	10
AP15K3806	6	R3/8	4	28,5	27	17	10
AP15K1808	8	R1/8	5,6	33	23	14	10
AP15K1408	8	R1/4	5,6	33	27,5	14	10
AP15K3808	8	R3/8	5,6	36	31	17	10
AP15K1208	8	R1/2	5,6	36	36	22	10
AP15K1410	10	R1/4	7	38	30	14	10
AP15K3810	10	R3/8	7	38	30	17	10
AP15K3812	12	R3/8	8,6	40,5	31	17	10
AP15K1212	12	R1/2	8,6	40,5	36	22	10
AP15K3419	19	R3/4	15	45,5	42,8	27	10
AP15K0125	25	R1	21	60	49	32	10

AP 20K

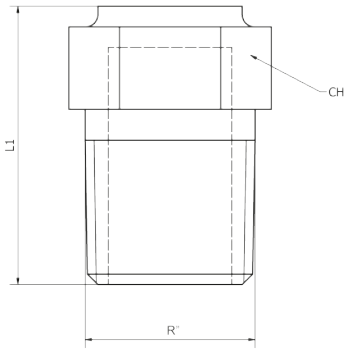

Tappo maschio conico poliammide

Male plug taper polyamide

Stopfen konisches Gewinde Polyamid

Bouchon à 6 pans mâle, cónique, polyamide

Tapón macho cónico, poliamida

CODICE/CODE	R"	L1	CH	PEZZI/PIECES
AP20K0018	R1/8	12,5	10	10
AP20K0014	R1/4	17,5	14	10
AP20K0038	R3/8	27	17	10
AP20K0012	R1/2	27,5	22	10

AP 25K

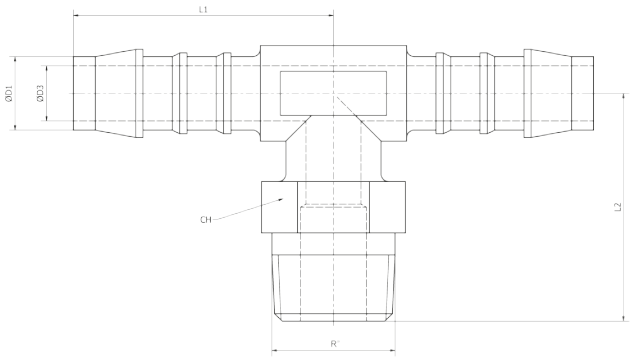

Portagomma "T" maschio centrale conico poliammide

Central "T" male taper hose adapter polyamide

T Verbinder konisches Gewinde Polyamid

Tè ègal mâle conique, polyamide

Espiga a T macho central, cónica, poliamida

CODICE/CODE	ØD1	R"	ØD3	L1	L2	CH	PEZZI/PIECES
AP25K1804	4	R1/8	2,5	21	18	10	10
AP25K1404	4	R1/4	2,5	21	23	14	10
AP25K1806	6	R1/8	4	28,5	21	10	10
AP25K1406	6	R1/4	4	28,5	26	14	10
AP25K1408	8	R1/4	5,6	33	27,5	14	10
AP25K3810	10	R3/8	7	35,5	30	17	10

AP 30

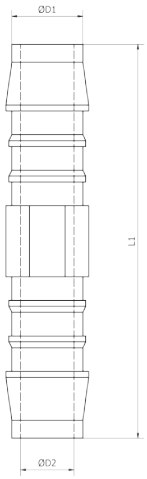

Portagomma intermedio diritto POM

Straight intermediate hose male adapter POM

Gerader Verbinder POM

Douille annelée droit, POM

Espiga intermedia recta, POM

CODICE/CODE	ØD1	ØD2	L1	PEZZI/PIECES
AP300003	3	2,5	25	10
AP300004	4	2,7	35	10
AP300005	5	3	45	10
AP300006	6	4	49	10
AP300008	8	5,6	56	10
AP300010	10	7	63	10
AP300012	12	8,6	66,5	10
AP300013	13	8,6	73	10
AP300014	14	10	79	10
AP300016	16	12	75	10
AP300019	19	15	76	10
AP300025	25	21	95	10

AP 35

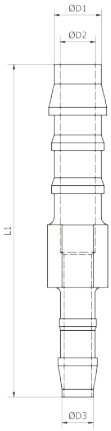

Portagomma intermedio diritto ridotto POM

Straight intermediate reducer hose male adapter POM

Gerader Verbinder Reduziert POM

Douille annelée droit rèduit, POM

Espiga intermedia recta reducida, POM

CODICE/CODE	ØD1	ØD2	ØD3	L1	PEZZI/PIECES
AP350403	4	2,5	3	30	10
AP350604	6	2,7	4	42,5	10
AP350804	8	2,7	4	48	10
AP350806	8	4	6	54	10
AP351006	10	4	6	58	10
AP351008	10	5,6	8	60,5	10
AP351208	12	5,6	8	62,5	10
AP351210	12	7	10	64	10

AP 40

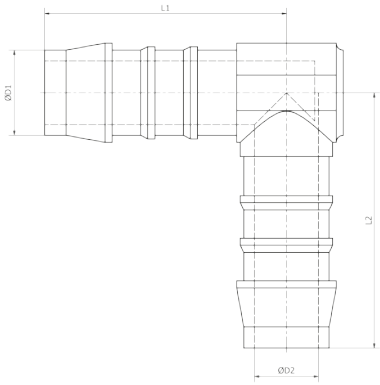

Portagomma intermedio a gomito POM

Elbow intermediate hose male adapter POM

Winkel Verbinder POM

Douille annelée coudée, POM

Espiga a L intermedia, POM

CODICE/CODE	ØD1	ØD2	L1	L2	PEZZI/PIECES
AP400003	3	2,5	12,5	12,5	10
AP400004	4	2,5	17,5	19,5	10
AP400005	5	3	21	22	10
AP400006	6	4	25	26	10
AP400008	8	5,6	29	30	10
AP400010	10	7	31	33,5	10
AP400012	12	8,6	34,5	36	10
AP400013	13	8,6	36,5	38,5	10
AP400014	14	10	38,5	41,5	10
AP400015	15	11	40	43,5	10
AP400016	16	12	40,5	45	10
AP400019	19	15	43,5	46	10
AP400025	25	21	52,5	52,5	10

AP 45

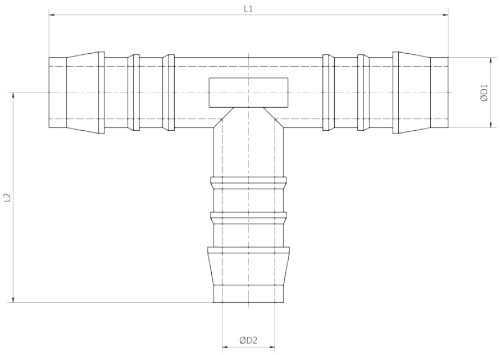

Portagomma intermedio a "T" POM

"T" intermediate hose male adapter POM

T Verbinder POM

Douille annelée en T, POM

Espiga a T intermedia, POM

CODICE/CODE	ØD1	ØD2	L1	L2	PEZZI/PIECES
AP450003	3	2,5	25	12,5	10
AP450004	4	2,5	35	19,5	10
AP450005	5	3	42	22	10
AP450006	6	4	50	26	10
AP450007	7	5	50	26	10
AP450008	8	5,6	58	30	10
AP450010	10	7	62,5	33,5	10
AP450012	12	8,6	69	36	10
AP450013	13	8,6	68	38,5	10
AP450014	14	10	77,5	41,5	10
AP450015	15	11	79,5	43,5	10
AP450016	16	12	81	45	10
AP450019	19	15	85	45	10
AP450025	25	21	105	52,5	10

AP 50

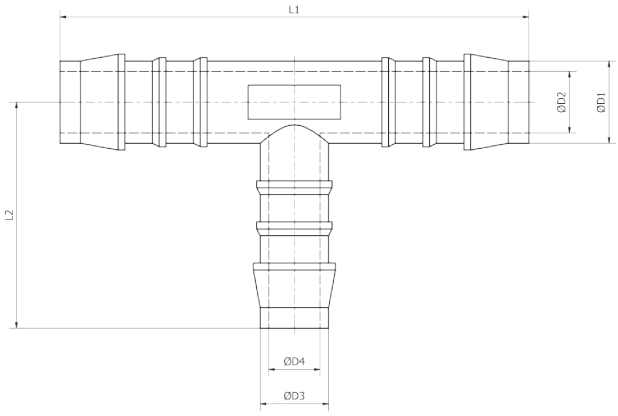

Portagomma intermedio a "T" ridotto POM

"T" intermediate reduced hose male

T Verbinder reduziert POM

Douille annelée en T rèduit, POM

Espiga a T intermedia reducida, POM

CODICE/CODE	ØD1	ØD2	ØD3	ØD4	L1	L2	PEZZI/PIECES
AP500304	3	2,5	4	2,5	25	17,5	10
AP500406	4	2,7	6	4	37	24	10
AP500604	6	4	4	2,5	49	20,5	10
AP500804	8	5,6	4	2,5	56	22	10
AP500806	8	5,6	6	4	56	28	10
AP500812	8	5,6	12	8,6	57	34	10
AP501006	10	7	6	4	62	28	10
AP501008	10	7	8	5,6	62	31	10
AP501013	10	7	13	8,6	64	38	10
AP501206	12	8,6	6	4	69	29	10
AP501208	12	8,6	8	5,6	69	31	10
AP501210	12	8,6	10	7	69	33	10
AP501506	15	11	6	4	78	28	10
AP501508	15	11	8	5,6	79	33	10
AP501815	18	14	15	11	80	44	10

AP 55

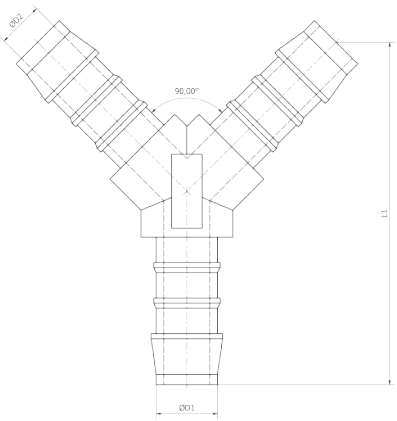

Portagomma intermedio a "Y" POM

"Y" intermediate hose male adapter POM

Y Verbinder POM

Douille annelée en Y, POM

Espiga a Y intermedia, POM

CODICE/CODE	ØD1	ØD2	L1	PEZZI/PIECES
AP550003	3	2,5	21	10
AP550004	4	2,5	25,5	10
AP550005	5	3	43	10
AP550006	6	4	44	10
AP550008	8	5,6	51	10
AP550010	10	7	54	10
AP550012	12	8,6	64	10
AP550013	13	9	65	10
AP550014	14	10	65	10
AP550016	16	12	67	10
AP550019	19	16,5	69,5	10

AP 60

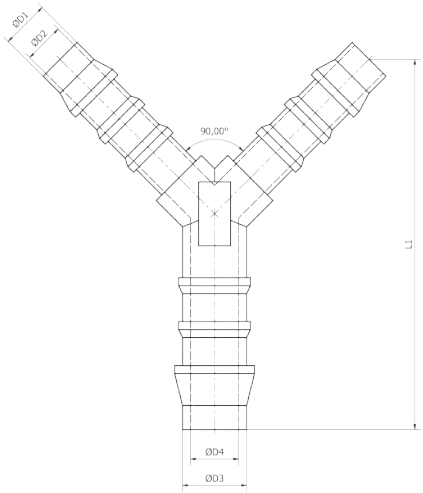

Portagomma intermedio ridotto a "Y" POM

"Y" intermediate reducer hose male adapter POM

Y Verbinder Reduziert POM

Douille annelée en Y, rèduit, POM

Espiga a Y intermedia, rèduit, POM

CODICE/CODE	ØD1	ØD2	ØD3	ØD4	L1	PEZZI/PIECES
AP600406	4	2,7	6	4	35	10
AP600608	6	4	8	5,6	49	10

AP 65

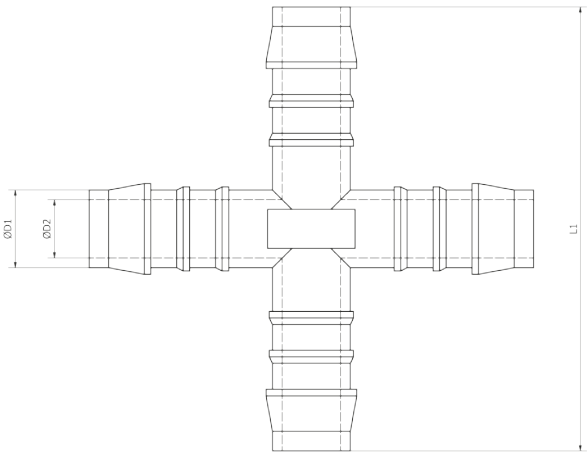

Portagomma intermedio a croce POM

Cross intermediate hose male adapter POM

Kreuz Verbinder POM

Croix douille annelée, POM

Espiga a cruz intermedia, POM

CODICE/CODE	ØD1	ØD2	L1	PEZZI/PIECES
AP650004	4	2,9	39	10
AP650005	5	3	48	10
AP650006	6	4	48	10
AP650012	12	8,6	69	10

Raccordi ad innesto rapido INOX AISI 316

INOX AISI 316 push-in fittings

Steckverschraubungen Edelstahl AISI 316

Raccords instantanés inoxydable AISI 316

Racordaje automàtico en acero inoxidable AISI 316

RX

RX51K

pag. 285

RX51

pag. 285

RX52

pag. 286

RX53

pag. 286

RX54

pag. 286

RX55

pag. 287

RX58

pag. 287

RX59

pag. 287

RX60

pag. 288

RX70

pag. 288

RX72K

pag. 288

RX72

pag. 289

RX72F

pag. 289

RX73

pag. 289

Dati tecnici di Raccordi ad innesto rapido INOX AISI 316

INOX AISI 316 push-in fittings technical data

Technischen Daten der Steckverschraubungen Edelstahl AISI 316

Données techniques des Raccords instantanés inoxydable AISI 316

Datos técnicos de los Racordaje automàtico en acero inoxidable AISI 316

Caratteristiche principali

1. Innesto e disinnesto rapido
2. Filettatura BSPP cilindrica UNI-ISO228 - ISO16030 con O-Ring, BSPT conica UNI-ISO 7 teflonata, Metrica ISO/R 262, NPT ANSI-ASME B1-20 su richiesta.
3. Guarnizione in FKM (VITON®)
4. Portata piena rispetto al tubo utilizzato
5. Vasta gamma
6. Tutti i particolari esterni sono in acciaio INOX AISI 316 per aumentare la robustezza

Main features

1. Quick coupling and uncoupling
2. Threading BSPP cylindrical UNI-ISO228 - ISO16030 with O-Ring, BSPT conical teflon-coated UNI-ISO 7, ISO/R 262 metric, NPT ANSI-ASME B1-20 on request.
3. FKM (VITON®) seal
4. Full flow to the tube used
5. Wide range
6. All external details are made of aisi 316 stainless steel to increase strength

Hauptmerkmale

1. Schnelles Ein- und Auskuppeln
2. BSPP zylindrisches Gewinde UNI-ISO228 - ISO16030 mit O-Ring, teflonbeschichtet UNI-ISO 7 BSPT, metrische ISO/R 262, NPT ANSI-ASME B1-20 auf Anfrage.
3. FKM (VITON®)-Dichtung
4. Voller Durchfluss im Vergleich zu dem verwendeten Schauch
5. Große Auswahl
6. Alle äußeren Teile sind aus rostfreiem Stahl (AISI 316) gefertigt, um die Robustheit zu erhöhen

Principales caractéristiques

1. Accouplement et découplage rapide
2. Filetage BSPP cylindrique UNI-ISO228 - ISO16030 avec joint torique, BSPT conique UNI-ISO 7 avec téflon, ISO/R 262 métrique, NPT ANSI-ASME B1-20 sur demande
3. Garniture FKM (VITON®)
4. Plein débit au tube utilize
5. Large gamme
6. Toutes les parties externes sont en acier inoxydable aisi 316 pour augmenter la robustesse

Características principales

1. Acoplamiento y desacoplamiento rápido
2. Roscado BSPP cilíndrica UNI-ISO228 – ISO16030 con junta tórica, BSPT cónica UNI-ISO 7 con teflón, métrica ISO/R 262, NPT ANSI-ASME B1-20 bajo pedido
3. Guarnicicón en FKM (VITON®)
4. Caudal completo hacia el tubo utilizado
5. Amplia gama
6. Todas las piezas externas son de acero inoxidable aisi 316 para aumentar la robustez

Applicazioni

1. Automotive
2. Giardinaggio
3. Industria chimica
4. Industria alimentare
5. Industria ferroviaria
6. Macchine agricole e per l'edilizia

Applications

1. Automotive
2. Gardening
3. Chemical industry
4. Food industry
5. Railway industry
6. Agricultural and construction machinery

Anwendungen

1. Automobil
2. Gartenarbeit
3. Chemischen Industrie
4. Lebensmittel Industrie
5. Eisenbahnindustrie
6. Land- und Baumaschinen

Applications

1. Industrie automobile
2. Jardinage
3. Industrie chimique
4. Industrie alimentaire
5. Industrie ferroviaire
6. Machines agricoles et de construction

Aplicaciónes

1. Industria automoción
2. Jardinería
3.Industria química
4. Industria de alimentos
5. Industria del ferrocarril
6. Maquinaria agrícola y de construcción

Materiali		Materials		Werkstoffen		Matériels		Materiales	
Corpo:	Acciaio SUS 316L	**Body:**	SUS 316L steel	**Körper:**	Edelstahl SUS 316L	**Corps:**	Acier SUS 316L	**Cuerpo:**	Acero SUS 316L
Pulsante:	Acciaio SUS 316L	**Sleeve:**	SUS 316L steel	**Taste:**	Edelstahl SUS 316L	**Bouton:**	Acier SUS 316L	**Pulsador:**	Acero SUS 316L
Distanziale:	Acciaio INOX AISI 302	**Spacer ring:**	SUS 316L steel	**Distanzring:**	Edelstahl SUS 316L	**Rondelle d'épaisseur:**	Acier SUS 316L	**Arandela distanciadora:**	Acero SUS 316L
Pinza:	Acciaio SUS 301	**Lock claws:**	SUS 301 Steel	**Bremssattel:**	Edelstahl SUS 301	**Pince:**	Acier SUS 301	**Pinza:**	Acero SUS 301
Anello raccordo:	Acciaio SUS 316L	**Coupling ring:**	SUS 316L steel	**Mitnehmerring:**	Edelstahl SUS 316L	**Bague d'entraînement:**	Acier SUS 316L	**Anillo de conexión:**	Acero SUS 316L
O-Ring:	FKM esente da silicone	**O-Ring:**	FKM silicon free	**O-Ringe:**	FKM Silikonfrei	**O-ring:**	FKM sans silicone	**Junta tórica:**	FKM sin silicona
Anello elastico:	Acciaio SUS 316L	**Spring ring:**	SUS 316L steel	**Drahtspren-gring:**	Edelstahl SUS 316L	**Bague d'arrêt à ressort:**	Acier SUS 316L	**Anillo elástico:**	Acero SUS 316L
Attacco girevole:	Acciaio SUS 316L	**Rotating body:**	SUS 316L steel	**Schwenk-verbindung:**	Edelstahl SUS 316L	**Connexion pivotante:**	Acier SUS 316L	**Conexión giratoria:**	Acero SUS 316L

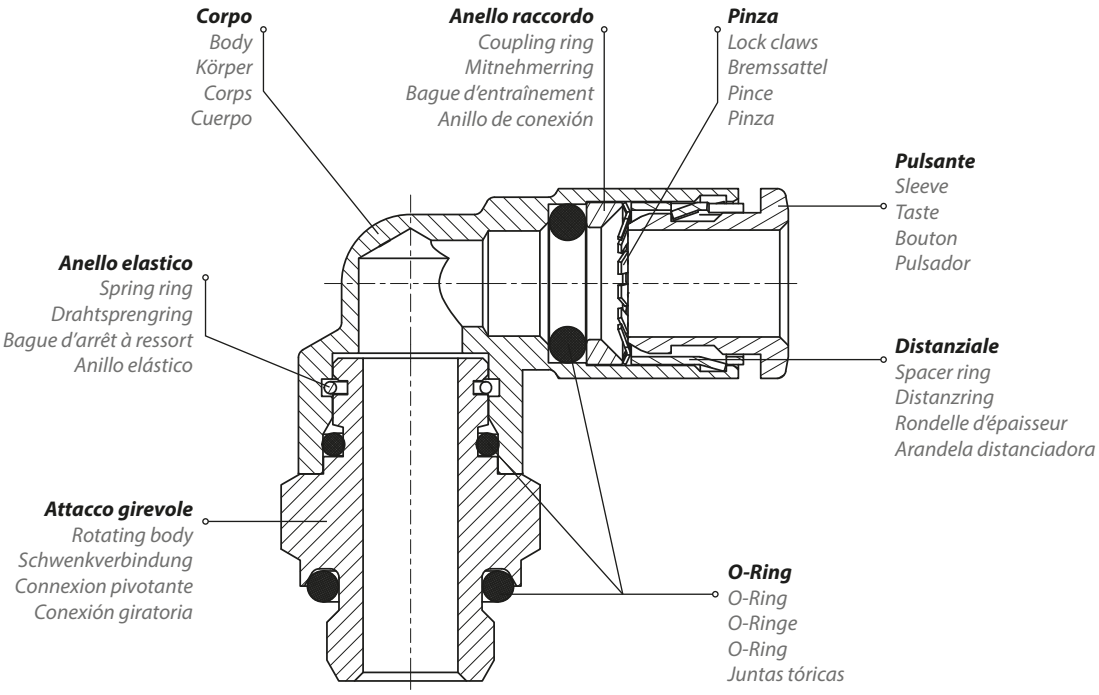

Pressione e temperatura	Pressure and Temperature	Druck und Temperatur	Pression et Température	Presión y Temperatura
Pressione (temperatura di utilizzo 20°C): **12 Bar**	Pressure (working temperature 20°C): **12 Bar**	Druck (Betriebstemperatur von 20°C): **12 Bar**	Pression (température d'utilise de 20°C): **12 Bar**	Presión (temperatura de funcionamiento 20 ° C): **12 Bar**
Temperatura: **-20°C / +120°C**	Temperature: **-4°F / +248°F**	Temperatur: **-20°C / +120°C**	Température: **-20°C / +120°C**	Temperatura: **-20°C / +120°C**

Tubi consigliati
1) PTFE - 2) Polietilene - 3) FEP

Tuyaux recommandés
1)PTFE 2) Polyéthylène - 3) FEP

Recommended tubes
1)PTFE - 2) Polyethylene - 3) FEP

Tubos recomendados
1) PTFE - 2) Polietileno - 3) FEP

Rohrempfehlungen
1)PTFE - 2) Polyethylen - 3) FEP

Fluido
Fluidi per industria alimentare e chimica, compatibili con i componenti del raccordo

Fluide
Air comprimé (autres fluides sur demande) Fluides pour l'industrie alimentaire et chimique, conformes à la composants de montage

Fluid
Fluids for food and chemical industry, consistent with the fitting components

Fluido
Fluidos para la industria alimentaria y química, consistentes con la componentes de ajuste

Fluid
Flüssigkeiten für Lebensmittel-und Chemischen Industrie, im Einklang mit den passenden Komponenten

Filettatura	Thread types	Gewinde	Filetage	Roscado
BSPP cilindrica UNI-ISO228 - ISO16030 con O-Ring	BSPP parallel UNI-ISO228 - ISO16030 with O-ring	BSPP zylindrisch UNI-ISO228 - ISO16030 mit O-Ringen	BSPP cylindrique UNI-ISO228 - ISO 16030 avec O-ring	BSPP cilíndrico UNI-ISO 228 - ISO 16030 con junta tórica
BSPT conica UNI-ISO 7 teflonata	BSPT taper UNI-ISO 7 with teflon	BSPT konische UNI-ISO 7 mit Teflon	BSPT conique UNI-ISO7 teflonée	Teflón con recubrimiento BSPT UNI-ISO 7
Metrica ISO/R 262	Metric ISO/R 262	Metrische ISO/R 262	Métrique ISO/R 262	ISO/R 262 métrica

Diametri e filetti
Diametri da 4 mm a 14 mm - Filettature da M5 a 1/2"

Diamètres et filets
Diamètres de 4 mm à 14 mm – Filetages de M5 à 1/2"

Threads and diameters
Diameters from 4mm to 14mm - Threads from M5 to 1/2"

Diámetros y roscas
Diámetros de 4 mm a 14 mm - Roscas de M5 a 1/2"

Durchmesser und Gewinde
Durchmesser von 4mm bis 14mm - Gewinde von M5 bis 1/2 "

Coppia di serraggio
Couple de serrage
Torque specifications
Par de apriete
Angaben Drehmoment

Coppia consigliata Nm	0.8 Nm	M5	Misura
Recommended torque Nm	3 Nm	1/8"	Measure
Empfohlenes drehmoment Nm	9 Nm	1/4"	Grösse
Couple de serrage Nm	10 Nm	3/8"	Dimensions
Par aconsejado Nm	12 Nm	1/2"	Medida

Norma di riferimento
Norme de référence
Reference standard
Normativa de referencia
Entspricht der Norm

RoHS COMPLIANT

REACH COMPLIANT

SILICON FREE

RX 51K

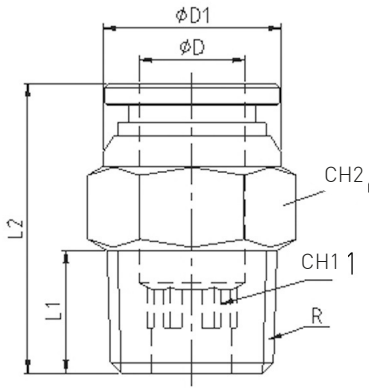

Diritto maschio conico BSPT

Male straight taper BSPT

Gerade Einschraubverschraubung konisches Gewinde

Raccord droit male conique BSPT

Racor recto macho cónico BSPT

CODICE/CODE	ØD	R"	L1	L2	ØD1	CH1	CH2	PEZZI/PIECES
RX51K1804	4	R1/8	7,5	19,5	9,5	3	10	1
RX51K1404	4	R1/4	9,5	21	-	-	14	1
RX51K1806	6	R1/8	7,5	19,3	12	4	12	1
RX51K1406	6	R1/4	9,5	19,8	12	4	14	1
RX51K3806	6	R3/8	10,5	22	-	-	17	1
RX51K1206	6	R1/2	12,5	24	-	-	21	1
RX51K1808	8	R1/8	7,5	23,7	14	6	14	1
RX51K1408	8	R1/4	9,5	22,2	14	6	14	1
RX51K3808	8	R3/8	10,5	22,5	-	-	17	1
RX51K1208	8	R1/2	12,5	24	-	-	21	1
RX51K1410	10	R1/4	9,5	26,4	17	8	17	1
RX51K3810	10	R3/8	10,5	22,9	17	8	17	1
RX51K1210	10	R1/2	12,5	25	-	-	21	1
RX51K1412	12	R1/4	9,5	31,3	-	-	21	1
RX51K3812	12	R3/8	10,5	26,4	20	10	20	1
RX51K1212	12	R1/2	13,5	26,4	20	10	21	1
RX51K1214	14	R1/2	12,5	33	-	-	22	1

RX 51

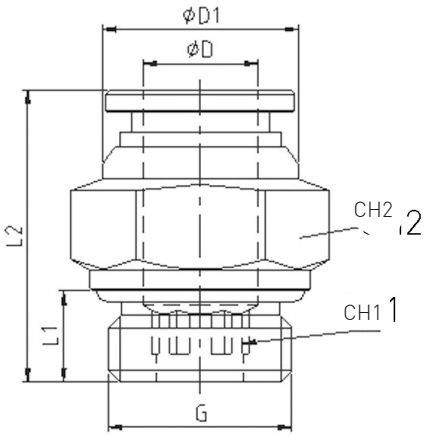

Diritto maschio cilindrico BSPP-metrico

Male straight parallel BSPP-metric

Gerade Einschraubverschraubung zylindrisches-metrisches Gewinde

Raccord droit mâle, cylindrique BSPP - métrique

Racor recto macho cilíndrico con tórica BSPP – métrico

CODICE/CODE	ØD	G"	L1	L2	ØD1	CH1	CH2	PEZZI/PIECES
RX51M504	4	M5	4	19,3	10	-	10	1
RX511804	4	G1/8	5,5	17,3	10	3	13	1
RX511404	4	G1/4	6,5	21,2	-	-	17	1
RX51M506	6	M5	4	20,6	12		12	1
RX511806	6	G1/8	5,5	18,8	12	4	13	1
RX511406	6	G1/4	6,5	18,8	12	4	16	1
RX511808	8	G1/8	5,5	23,2	14	5	14	1
RX511408	8	G1/4	6,5	20,7	14	6	16	1
RX513808	8	G3/8	7,5	22,5	-	-	21	1
RX511410	10	G1/4	6,5	26,4	17	8	17	1
RX513810	10	G3/8	7,5	22,9	17	8	20	1
RX511210	10	G1/2	9	24	-	-	24	1
RX511412	12	G1/4	6,5	31,3	-	-	21	1
RX513812	12	G3/8	7,5	25,4	20	10	20	1
RX511212	12	G1/2	9	25,4	20	10	24	1
RX513814	14	G3/8	7,5	33	-	-	22	1
RX511214	14	G1/2	9	32	-	-	24	1

RX 52

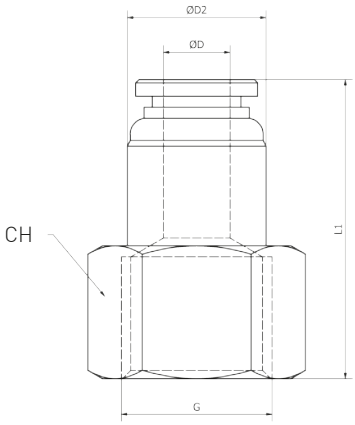

Diritto femmina
Straight female
Gerade Innengewinde
Raccord droit, taraude
Racor recto hembra

CODICE/CODE	ØD	G"	L1	ØD2	CH	PEZZI/PIECES
RX521804	4	G1/8	21,2	10,5	12	1
RX521404	4	G1/4	30	10	17	1
RX521806	6	G1/8	21,6	12,5	14	1
RX521406	6	G1/4	21	12,5	17	1
RX521808	8	G1/8	25	14,5	17	1
RX521408	8	G1/4	24,5	14,5	17	1

RX 53

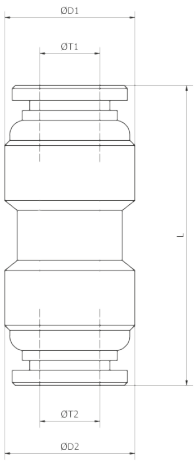

Diritto intermedio
Straight intermediate
Gerader Verbinder
Raccord union double
Racor recto intermedio

CODICE/CODE	ØT1	ØT2	D1	D2	L1	PEZZI/PIECES
RX530004	4	4	11	11	27	1
RX530006	6	6	13	13	29,5	1
RX530008	8	8	15	15	32,5	1
RX530010	10	10	18	18	36,8	1
RX530012	12	12	21	21	39,8	1
RX530014	14	14	22	22	42	1
RX530604	4	6	10,5	12,5	30,6	1
RX530806	6	8	12,5	14,5	32,8	1
RX531008	8	10	14,5	17,5	35	1
RX531210	10	12	17,5	20,5	38,2	1

RX 54

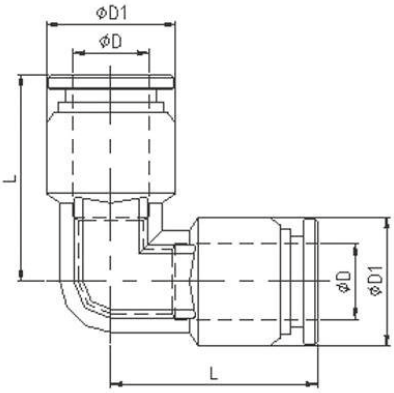

L intermedio
L intermediate
Winkelverbinde
Raccord equerre
Racor a L intermedio

CODICE/CODE	ØD	ØD1	L	PEZZI/PIECES
RX540004	4	10	18,3	1
RX540006	6	12	20,3	1
RX540008	8	14	22,3	1
RX540010	10	17	26,4	1
RX540012	12	20	29,4	1
RX540014	14	22	37	1

RX 55

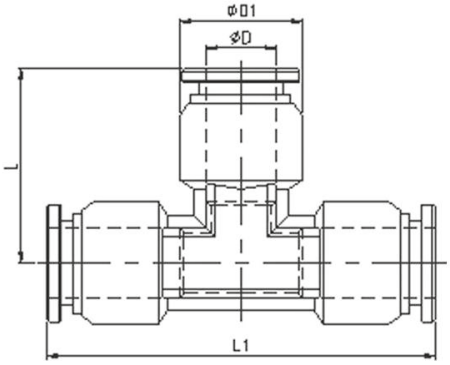

T intermedio
T intermediate
T Verbinder
Raccord T
Racor a T intermedio

CODICE/CODE	ØD	ØD1	L	L1	PEZZI/PIECES
RX550004	4	10	18,3	36,6	1
RX550006	6	12	20,3	40,6	1
RX550008	8	14	22,3	44,6	1
RX550010	10	17	26,4	52,8	1
RX550012	12	20	29,4	58,8	1
RX550014	14	22	37	74	1

RX 58

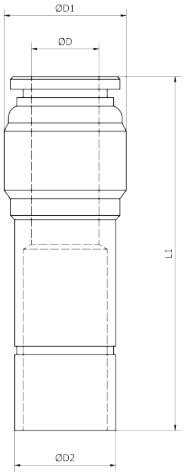

Adattatore riduzione-maggiorazione
Reducer-increaser plug-in
Reduzier Stecker
Réduction encliquetable
Reducción

CODICE/CODE	ØD	ØD2	ØD1	L1	PEZZI/PIECES
RX580604	4	6	10,5	41	1
RX580804	4	8	10,5	43	1
RX580806	6	8	12,5	44	1
RX581006	6	10	12,5	47	1
RX581008	8	10	14,5	47	1
RX581208	8	12	14,5	52	1
RX581210	10	12	17,5	53	1
RX581410	10	14	17,5	56	1

RX 59

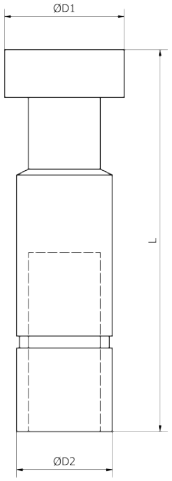

Tappo maschio
Male plug-in
Verschluss Stecker
Bouchon mâle
Tapón macho

CODICE/CODE	ØD1	ØD2	L	PEZZI/PIECES
RX590004	6	4	28	1
RX590006	8	6	33	1
RX590008	10	8	37	1
RX590010	12	10	42	1
RX590012	14	12	44	1
RX590014	16	14	46	1

RX 60

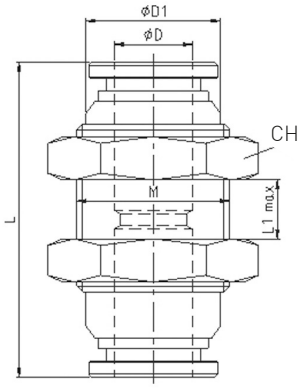

Passalamiera

Union bulkhead

Schottverschraubung

Raccord traversée de cloison

Racor recto intermedio pasatabiques

CODICE/CODE	ØD	ØD1	L	L1 max	M	CH	PEZZI/PIECES
RX600004	4	10	27	8	M12X1	14	1
RX600006	6	12	29,5	8	M14X1	17	1
RX600008	8	14	32,5	8,5	M16X1	19	1
RX600010	10	17	36,8	9,5	M20X1	24	1
RX600012	12	20	39,8	11,5	M22X1	26	1
RX600014	14	24	42	-	-	27	1

RX 70

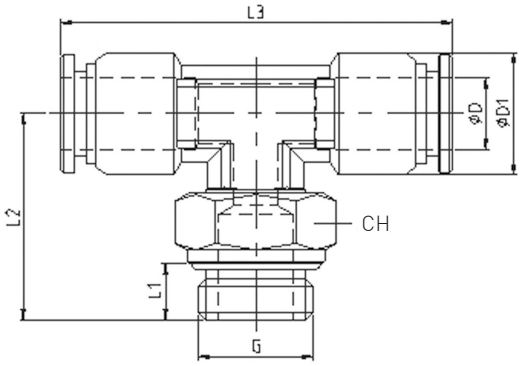

T al centro girevole cilindrico BSPP

Central T male (rotating body) parallel BSPP

T-Schwenkverschraubung Drehbar zylindrisches Gewinde

Té orientable à piquage mâle central, cylindrique BSPP

Racor a T orientable macho central cilíndrico con tórica BSPP

CODICE/CODE	ØD	G"	L1	L2	L3	ØD1	CH	PEZZI/PIECES
RX70M504	4	M5	4	17,5	36,6	10	10	1
RX701804	4	G1/8	5,5	22	36,6	10	13	1
RX701806	6	G1/8	5,5	22	40,6	12	13	1
RX701406	6	G1/4	6,5	23	40,6	12	16	1
RX701808	8	G1/8	5,5	22,5	44,6	14	13	1
RX701408	8	G1/4	6,5	23,5	44,6	14	16	1
RX701410	10	G1/4	6,5	31	52,8	17	17	1
RX703810	10	G3/8	7,5	28,5	52,8	17	20	1
RX703812	12	G3/8	7,5	30	58,8	20	20	1
RX701212	12	G1/2	9	30,5	58,8	20	24	1

RX 72K

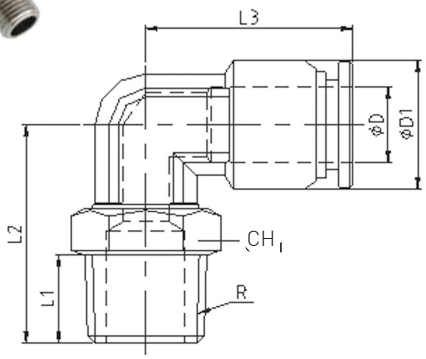

Gomito maschio conico BSPP

Elbow male (rotating body) taper BSPP

Winkelverschraubung Drehbar konishes Gewinde

Equerre orientable, conique BSPT

Racor a L orientable cónico BSPT

CODICE/CODE	ØD	R"	L1	L2	L3	ØD1	CH	PEZZI/PIECES
RX72K1804	4	R1/8	7,5	21,5	17	9	8	1
RX72K1404	4	R1/4	9,5	29,5	23	10,5	14	1
RX72K1806	6	R1/8	7,5	23	20,3	12	12	1
RX72K1406	6	R1/4	9,5	23	20,3	12	14	1
RX72K1808	8	R1/8	7,5	23,5	22,3	14	12	1
RX72K1408	8	R1/4	9,5	23,5	22,3	14	14	1
RX72K3808	8	R3/8	10,5	28	TI	14,5	17	1
RX72K1410	10	R1/4	9,5	33	26,4	17	17	1
RX72K3810	10	R3/8	10,5	30	26,4	17	17	1
RX72K1412	12	R1/4	9,5	30,5	34	20,5	14	1
RX72K3812	12	R3/8	10,5	31,5	29,4	20	17	1
RX72K1212	12	R1/2	13,5	33,5	29,4	20	21	1

RX 72

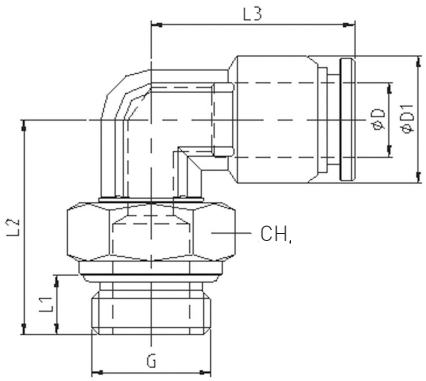

Gomito maschio girevole cilindrico BSPP-metrico

Elbow male (rotating body) parallel BSPP-metric

Winkelverschraubung Drehbar zylindrisches - metrisches Gewinde

Equerre orientable mâle, cylindrique BSPP-métrique

Racor a L orientable macho cilíndrico con tórica BSPP-métrico

CODICE/CODE	ØD	G"	L1	L2	L3	ØD1	CH	PEZZI/PIECES
RX72M504	4	M5	4	17,5	18,3	10	10	1
RX721804	4	G1/8	5,5	22	18,3	10	13	1
RX721404	4	G1/4	6,5	27,8	23	10,5	17	1
RX72M506	6	M5	4	17,5	20,3	12	10	1
RX721806	6	G1/8	5,5	22	20,3	12	13	1
RX721406	6	G1/4	6,5	23	20,3	12	16	1
RX721808	8	G1/8	5,5	22,5	22,3	14	13	1
RX721408	8	G1/4	6,5	23,5	22,3	14	16	1
RX723808	8	G3/8	7,5	28	32	14,5	21	1
RX721410	10	G1/4	6,5	31	26,4	17	17	1
RX723810	10	G3/8	7,5	28,5	26,4	17	20	1
RX721412	12	G1/4	6,5	37,5	34	20,5	21	1
RX723812	12	G3/8	7,5	30	29,4	20	20	1
RX721212	12	G1/2	9	30,5	29,4	20	24	1
RX721214	14	G1/2	9	32	37,4	21	24	1

RX 72F

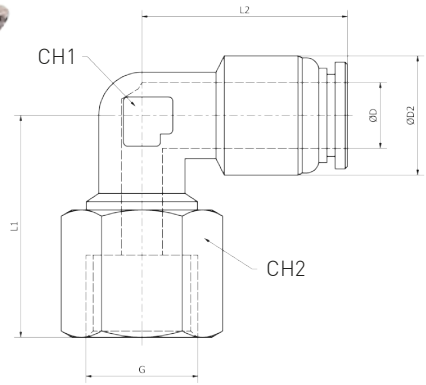

Gomito femmina girevole BSPP

Elbow female (rotating body) BSPP

Winkelverschraubung Innengewinde (drehbar) BSPP

Equerre orientable femelle BSPP

Racor a L orientable hembra BSPP

CODICE/CODE	ØD	G"	L1	L2	ØD2	CH1	CH2	PEZZI/PIECES
RX72F1804	4	G1/8	27,5	23	10,5	9,2	10	1
RX72F1806	6	G1/8	27	24	12,5	9,2	14	1
RX72F1406	6	G1/4	28	24	12,5	9,2	17	1
RX72F1808	8	G1/8	27	27	14,5	11,2	14	1
RX72F1408	8	G1/4	28	27	14,5	11,2	17	1

RX 73

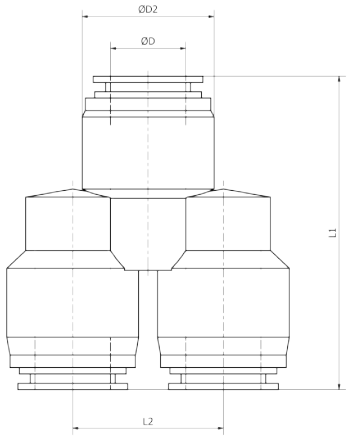

Y innestabile

Y connector

Y Verteiler

Raccord y simple

Racor a y

CODICE/CODE	ØD	L1	L2	ØD2	PEZZI/PIECES
RX730004	4	35	13	11	1
RX730006	6	37,5	16	13	1
RX730008	8	41,3	18	15	1
RX730010	10	44,3	21	18	1
RX730012	12	51	24	21	1

Dosatori di flusso INOX AISI 316

INOX AISI 316 flow regulators

Drosselrückschlagventil Edelstahl AISI 316

Régulateurs de débit INOX AISI 316

Reguladores de flujo en INOX AISI 316

DX

DX79P

pag. 293

DX81P

pag. 293

DX82P

pag. 294

Dati tecnici di Dosatori di flusso INOX AISI 316

INOX AISI 316 flow regulators technical data

Technischen Daten der Drosselrückschlagventil Edelstahl AISI 316

Données techniques des Régulateurs de débit INOX AISI 316

Datos técnicos de los Reguladores de flujo en INOX AISI 316

Caratteristiche principali

1.Regolazione fine e stabile.
2. Robusti, ergonomici e facilmente manovrabili
3. Ripetibilità della funzione
4. Ingombri ottimizzati
5. Guarnizione in NBR Silicon free

Main features

1. Precisely and stable regulation.
2. Strong, easy to handle
3. Function Repeatability
4. Optimized dimensions.
5. Silicon free NBR seal

Hauptmerkmale

1. Feineinstellung und stabil.
2. Robust, einfach zu bedienen
3. Funktion Wiederholbarkeit
4. Optimierten Abmessungen.
5. Silikonfreie NBR-Dichtung

Principales caractéristiques

1.Réglage fin et stable
2. Forts, facile à utiliser
3. Maintien du réglage
4. Dimensions globales optimisées
5. Garniture NBR sans silicone

Características principales

1. Regulación fina y estable.
2. Robustos, ergonómicas y fáciles de utilizar
3. La repetitividad de las funciones
4. Dimensiones optimizadas.
5. Guarnicicón en NBR sin silicona

Applicazioni

1. Impianti per automazione pneumatica
2. Industria del packaging
3. Industria tessile
4. Food & Beverage
5. Automotive
6. Vuoto

Applications

1. Systems for pneumatic automation
2. Packaging indusrty
3. Textile industry
4. Food & Beverage
5. Automotive
6. Vacuum

Anwendungen

1. Systeme für die pneumatische Automatisierung
2. Verpackungsindustrie
3. Textilindustrie
4. Lebensmittel & Getränke
5. Automobil
6. Leer

Applications

1. Installations pour l'automatisation pneumatique
2. Industrie de l'emballage
3. Industrie textile
4. Agro alimentaire
5. Industrie automobile
6. Vide

Aplicaciónes

1. Instalaciones para automación neumática
2. Industria de embalaje
3. Industria textil
4. Alimentos y bebidas
5. Industria automoción
6. Vacío

• DX79P

Materiali		Materials		Werkstoffen		Matériels		Materiales	
Corpo:	Acciaio SUS 316L	**Body:**	SUS 316L steel	**Körper:**	Edelstahl SUS 316L	**Corps:**	Acier SUS 316L	**Cuerpo:**	Acero SUS 316L
Spillo:	Acciaio SUS 316L	**Pin:**	SUS 316L steel	**Stift:**	Edelstahl SUS 316L	**Épingle:**	Acier SUS 316L	**Alfiler:**	Acero SUS 316L
O-Ring:	FKM esente da silicone	**O-Ring:**	FKM silicon free	**O-Ringe:**	FKM Silikonfrei	**O-ring:**	FKM sans silicone	**Junta tórica:**	FKM sin silicona

Pressione e temperatura	Pressure and Temperature	Druck und Temperatur	Pression et Température	Presión y Temperatura
Pressione: **da 0 a 12 Bar**	Pressure: **from 0 to 12 Bar**	Druck: **von 0 bis 12 Bar**	Pression: **de 0 à 12 Bar**	Presión: **de 0 a 12 Bar**
Temperatura: **-20°C / +120°C**	Temperature: **-4°F / +248°F**	Temperatur: **-20°C / +120°C**	Température: **-20°C / +120°C**	Temperatura: **-20°C / +120°C**

Filettatura	Thread types	Gewinde	Filetage	Roscado
BSPP cilindrica UNI-ISO228/1	BSPP parallel UNI-ISO228/1	BSPP zylindrisch UNI-ISO228/1	BSPP cylindrique UNI-ISO228/1	BSPP cilíndrico UNI-ISO228/1

Filetti
Filettature da 1/8" a 1/2"

Filets
Filetages de 1/8" à 1/2"

Threads
Threads from 1/8" to 1/2"

Roscas
Roscas de 1/8" a 1/2"

Gewinde
Gewinde von 1/8" bis 1/2"

• DX81P

Materiali		Materials		Werkstoffen		Matériels		Materiales	
Corpo:	Acciaio SUS 316L	**Body:**	SUS 316L steel	**Körper:**	Edelstahl SUS 316L	**Corps:**	Acier SUS 316L	**Cuerpo:**	Acero SUS 316L
Spillo:	Acciaio SUS 316L	**Pin:**	SUS 316L steel	**Stift:**	Edelstahl SUS 316L	**Épingle:**	Acier SUS 316L	**Alfiler:**	Acero SUS 316L
O-Ring:	FKM esente da silicone	**O-Ring:**	FKM silicon free	**O-Ringe:**	FKM Silikonfrei	**O-ring:**	FKM sans silicone	**Junta tórica:**	FKM sin silicona

Portata (tutto aperto)		Capacity (all open)		Kapazität (alle offen)		Capacité (tout ouvert)		Capacidad (todo abierto)	
Filetto 1/8":	700 nl/min.	**Thread 1/8":**	700 nl/min.	**Gewinde 1/8":**	700 nl/min.	**Filet 1/8":**	700 nl/min.	**Rosca 1/8":**	700 nl/min.
Filetto 1/4":	700 nl/min.	**Thread 1/4":**	700 nl/min.	**Gewinde 1/4":**	700 nl/min.	**Filet 1/4":**	700 nl/min.	**Rosca 1/4":**	700 nl/min.
Filetto 3/8":	1700 nl/min.	**Thread 3/8":**	1700 nl/min.	**Gewinde 3/8":**	1700 nl/min.	**Filet 3/8":**	1700 nl/min.	**Rosca 3/8":**	1700 nl/min.
Filetto 1/2":	1700 nl/min.	**Thread 1/2":**	1700 nl/min.	**Gewinde 1/2":**	1700 nl/min.	**Filet 1/2":**	1700 nl/min.	**Rosca 1/2":**	1700 nl/min.

Pressione e temperatura	Pressure and Temperature	Druck und Temperatur	Pression et Température	Presión y Temperatura
Pressione: **da 0,5 a 16 Bar**	Pressure: **from 0,5 to 16 Bar**	Druck: **von 0,5 bis 16 Bar**	Pression: **de 0,5 à 16 Bar**	Presión: **de 0,5 a 16 Bar**
Temperatura: **-15°C / +120°C**	Temperature: **+5°F / +248°F**	Temperatur: **-15°C / +120°C**	Température: **-15°C / +120°C**	Temperatura: **-15°C / +120°C**

Filettatura	Thread types	Gewinde	Filetage	Roscado
BSPP cilindrica UNI-ISO228/1	BSPP parallel UNI-ISO228/1	BSPP zylindrisch UNI-ISO228/1	BSPP cylindrique UNI-ISO228/1	BSPP cilíndrico UNI-ISO228/1

Filetti
Filettature da 1/8" a 1/2"

Filets
Filetages de 1/8" à 1/2"

Threads
Threads from 1/8" to 1/2"

Roscas
Roscas de 1/8" a 1/2"

Gewinde
Gewinde von 1/8" bis 1/2"

• DX82P

Materiali		Materials		Werkstoffen		Matériels		Materiales	
Corpo:	Acciaio SUS 316L	**Body:**	SUS 316L steel	**Körper:**	Edelstahl SUS 316L	**Corps:**	Acier SUS 316L	**Cuerpo:**	Acero SUS 316L
Spillo:	Acciaio SUS 316L	**Pin:**	SUS 316L steel	**Stift:**	Edelstahl SUS 316L	**Épingle:**	Acier SUS 316L	**Alfiler:**	Acero SUS 316L
O-Ring:	FKM esente da silicone	**O-Ring:**	FKM silicon free	**O-Ringe:**	FKM Silikonfrei	**O-ring:**	FKM sans silicone	**Junta tórica:**	FKM sin silicona

Portata (tutto aperto)		Capacity (all open)		Kapazität (alle offen)		Capacité (tout ouvert)		Capacidad (todo abierto)	
Filetto 1/8":	700 nl/min.	**Thread 1/8":**	700 nl/min.	**Gewinde 1/8":**	700 nl/min.	**Filet 1/8":**	700 nl/min.	**Rosca 1/8":**	700 nl/min.
Filetto 1/4":	700 nl/min.	**Thread 1/4":**	700 nl/min.	**Gewinde 1/4":**	700 nl/min.	**Filet 1/4":**	700 nl/min.	**Rosca 1/4":**	700 nl/min.
Filetto 3/8":	1700 nl/min.	**Thread 3/8":**	1700 nl/min.	**Gewinde 3/8":**	1700 nl/min.	**Filet 3/8":**	1700 nl/min.	**Rosca 3/8":**	1700 nl/min.
Filetto 1/2":	1700 nl/min.	**Thread 1/2":**	1700 nl/min.	**Gewinde 1/2":**	1700 nl/min.	**Filet 1/2":**	1700 nl/min.	**Rosca 1/2":**	1700 nl/min.

Pressione e temperatura	Pressure and Temperature	Druck und Temperatur	Pression et Température	Presión y Temperatura
Pressione: **40 Bar**	Pressure: **40 Bar**	Druck: **40 Bar**	Pression: **40 Bar**	Presión: **40 Bar**
Temperatura: **-15°C / +120°C**	Temperature: **+5°F / +248°F**	Temperatur: **-15°C / +120°C**	Température: **-15°C / +120°C**	Temperatura: **-15°C / +120°C**

Filettatura	Thread types	Gewinde	Filetage	Roscado
BSPP cilindrica UNI-ISO228/1	BSPP parallel UNI-ISO228/1	BSPP zylindrisch UNI-ISO228/1	BSPP cylindrique UNI-ISO228/1	BSPP cilíndrico UNI-ISO228/1

Filetti
Filettature da 1/8" a 1/2"

Filets
Filetages de 1/8" à 1/2"

Threads
Threads from 1/8" to 1/2"

Roscas
Roscas de 1/8" a 1/2"

Gewinde
Gewinde von 1/8" bis 1/2"

Norma di riferimento

Norme de référence

Reference standard

Normativa de referencia

Entspricht der Norm

RoHS COMPLIANT

REACH COMPLIANT

SILICON FREE

DX 79P

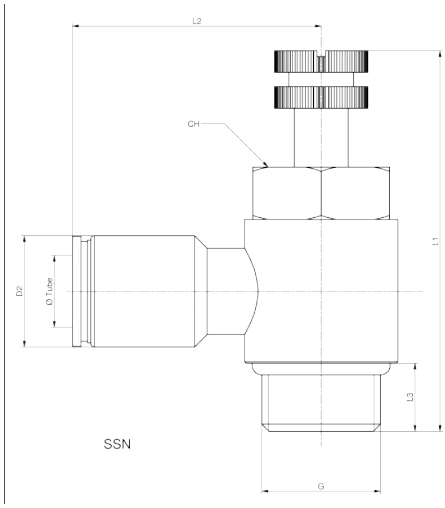

Dosatore per cilindro unid. cilindrico BSPP - metrico

Unidirectional regulator for cylinder parallel BSPP - metric

Drosselrückschlagventil für Zylinder zylindrisches-metrisches Gewinde

Régleur de débit à l'échappement filetage (orientable), cylindrique BSPP-métrique

Regulador unidireccional orientable para cilindro, cilíndrico BSPP-métrico

CODICE/CODE	ØT	G	L1	L2	L3	ØD2	CH	PEZZI/PIECES
DX79P1804	4	G 1/8	34,5	28	7,5	10,5	12	1
DX79P1404	4	G 1/4	43	28	9,5	10,5	14	1
DX79P1806	6	G 1/8	34,5	28	7,5	12,5	12	1
DX79P1406	6	G 1/4	43	28	9,5	12,5	14	1
DX79P1808	8	G 1/8	34,5	30	7,5	14,5	12	1
DX79P1408	8	G 1/4	43	30	9,5	14,5	14	1
DX79P3808	8	G 3/8	47,3	33	10,5	14,5	19	1
DX79P1410	10	G 1/4	43	32,5	9,5	17,5	14	1
DX79P3810	10	G 3/8	47,3	35	10,5	17,5	19	1
DX79P1412	12	G 1/4	43	36	9,5	20,5	14	1
DX79P3812	12	G 3/8	47,3	38	10,5	20,5	19	1
DX79P1212	12	G 1/2	51	38	12,5	20,5	22	1

DX 81P

Dosatore di flusso unidirezionale F.F. in linea AISI 316

S.S. INOX AISI 316 Unidirectional flow regulator F.F. in line

Drosselrückschlagventil Innengewinde im Einklang edelstahl AISI 316

Régleur de débit en ligne, uni-directionnel F.F. AISI 316

Reguladores de flujo unidireccionales F.F. AISI 316

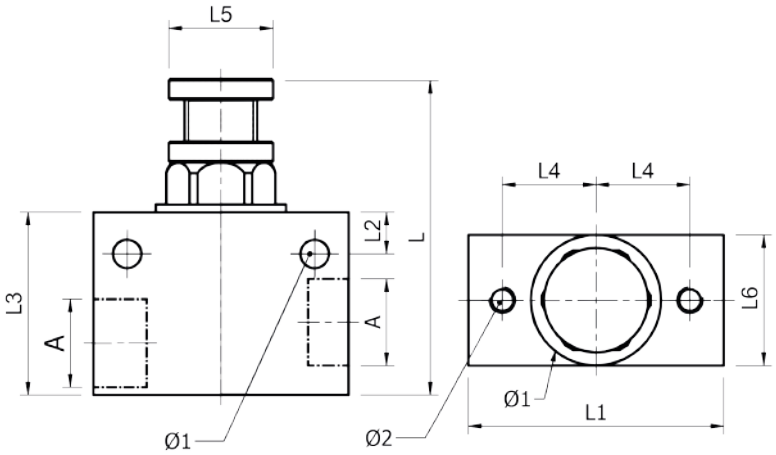

CODICE/CODE	A	L	L1	L2	L3	L4	L5	L6	Ø1	Ø2	Kg.	PEZZI/PIECES
DX81P1818	G1/8	49/54	40	8	30	15	20	20	5,4	M5	0,178	1
DX81P1414	G1/4	49/54	40	8	30	15	20	20	5,4	M5	0,168	1
DX81P3838	G3/8	57/66	49	8	35	18	20	25	5,4	M5	0,310	1
DX81P1212	G1/2	57/66	49	8	35	18	20	25	5,4	M5	0,305	1

DX 82P

Dosatore di flusso bidirezionale F.F. in linea AISI 316

S.S. INOX AISI 316 Bidirectional flow regulator F.F. in line

Drosselrückschlagventil beiseitig drosselbar Innengewinde im Einklang edelstahl AISI 316

Régleur de débit en ligne, bi-directionnel F.F. AISI 316

Regulador de flujo bidireccional F.F. AISI 316

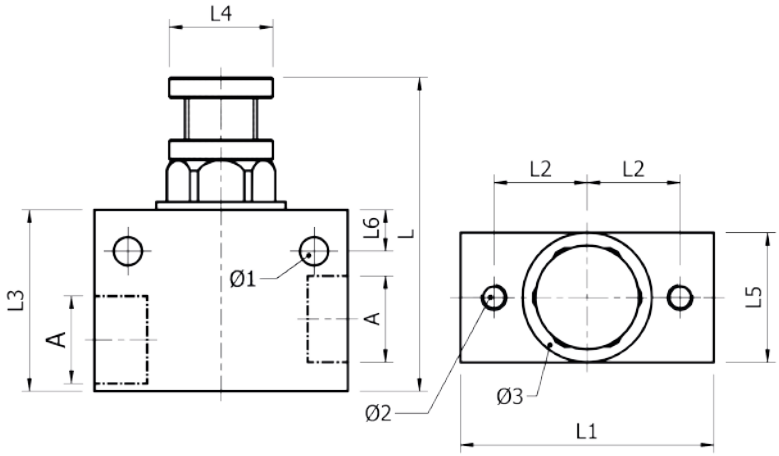

CODICE/CODE	A	L	L1	L2	L3	L4	L5	L6	Ø1	Ø2	Ø3	Kg.	PEZZI/PIECES
DX82P1818	G1/8	49/54	40	15	30	20	20	8	5,4	M5	20	0,178	1
DX82P1414	G1/4	49/54	40	15	30	20	20	8	5,4	M5	20	0,168	1
DX82P3838	G3/8	57/66	49	18	35	20	25	8	5,4	M5	25	0,310	1
DX82P1212	G1/2	57/66	49	18	35	20	25	8	5,4	M5	25	0,305	1

Accessori standard INOX AISI 316 media pressione

INOX AISI 316 standard accessories medium pressure

Standardverschraubungen Edelstahl AISI 316 mitteldruck

Accessoires standard INOX AISI 316 moyenne pression

Accesorios estándar INOX AISI 316 presión media

AX

AX52K

pag. 296

AX53

pag. 297

AX54K

pag. 297

AX55K

pag. 297

AX56

pag. 298

AX57

pag. 298

AX57OR

pag. 298

AX79K

pag. 299

AX59

pag. 299

AX60K

pag. 299

AX61

pag. 300

AX62K

pag. 300

AX63K

pag. 300

AX69K

pag. 301

AX73

pag. 301

AX77

pag. 301

Dati tecnici di Accessori standard INOX AISI 316 media pressione

INOX AISI 316 standard accessories medium pressure technical data

Technischen Daten der Standardverschraubungen Edelstahl AISI 316 mitteldruck

Données techniques des Accessoires standard INOX AISI 316 moyenne pression

Datos técnicos de los Accesorios estándar INOX AISI 316 presión media

Caratteristiche principali

1. Gamma completa M5 – 1"
2. Filettatura BSPP cilindrica UNI-ISO228 (con O-Ring), BSPT conica UNI-ISO 7 teflonata, Metrica ISO/R 262
3. Guarnizione in FKM (VITON®)
4. Compatibilità numerosi fluidi industriali
5. Vasta gamma
6. Robustezza meccanica

Main features

1. Complete Range M5 - 1"
2. Threading BSPP cylindrical UNI-ISO228 (with O-Ring), BSPT conical teflon-coated UNI-ISO 7, ISO/R 262 metric
3. FKM (VITON®) seal
4. All Fluids compatible
5. Wide range
6. Mechanical Resistance

Hauptmerkmale

1. Vollständiges Sortiment M5 - 1"
2. BSPP zylindrisches Gewinde UNI-ISO228 (mit O-Ring), teflonbeschichtet UNI-ISO 7 BSPT, metrische ISO/R 262
3. FKM (VITON®)-Dichtung
4. Kompatibel mit allen Medien
5. Große Auswahl
6. Mechanische Festigkeit

Principales caractéristiques

1. Gamme complète M5 - 1"
2. Filetage BSPP cylindrique UNI-ISO228 (avec joint torique), BSPT conique UNI-ISO 7 avec téflon, ISO/R 262 métrique
3. Garniture FKM (VITON®)
4. Tous fluides compatibles
5. Large gamme
6. Résistance mécanique

Características principales

1. Gama completa M5-1"
2. Roscado BSPP cilíndrica UNI-ISO228 (con junta tórica), BSPT cónica UNI-ISO 7 con teflón, métrica ISO/R 262
3. Guarnicicón en FKM (VITON®)
4. Compatibilidad con numerosos fluidos industriales
5. Amplia gama
6. Robustez mecánica

Applicazioni

1. Settore chimico, medicale e farmaceutico
2. Impianti per automazione pneumatica
3. Gas inerti, vapore, fluidi
4. Circuiti acqua industriale
5. Vuoto

Applications

1. Chemical, medical and pharmaceutical applications
2. Systems for pneumatic automation
3. Inert Gases, Fluids, Steam
4. Industrial water circuits
5. Vacuum

Anwendungen

1. Chemie, Medizin und Pharmazie
2. Systeme für die pneumatische Automatisierung
3. Inertgase, Flüssigkeiten, Dampf
4. Industrielle Wasserkreisläufe
5. Leer

Applications

1. Applications chimiques, médicales et pharmaceutiques
2. Installations pour l'automatisation pneumatique
3. Gaz neutres, vapeur
4. Circuits d'eau industrielle
5. Vide

Aplicaciónes

1. Aplicaciones químicas, médicas y farmacéuticas.
2. Instalaciones para automación neumática
3. Gases inertes, vapor, fluidos
4. Circuitos de agua industrial
5. Vacío

Materiali

Corpo: Acciaio INOX AISI 316

Materials

Body: AISI 316 stainless steel

Werkstoffen

Körper: Edelstahl AISI 316

Matériels

Corps: Acier inoxydable AISI 316

Materiales

Cuerpo: Acero inoxidable AISI 316

Pressione e temperatura	Pressure and Temperature	Druck und Temperatur	Pression et Température	Presión y Temperatura
Pressione: **150 Bar**	Pressure: **150 Bar**	Druck: **150 Bar**	Pression: **150 Bar**	Presión: **150 Bar**
Temperatura: **-20°C / +180°C**	Temperature: **-4°F / +356°F**	Temperatur: **-20°C / +180°C**	Température: **-20°C / +180°C**	Temperatura: **-20°C / +180°C**

Filettatura	Thread types	Gewinde	Filetage	Roscado
BSPP cilindrica UNI-ISO228	BSPP parallel UNI-ISO228	BSPP zylindrisch UNI-ISO228	BSPP cylindrique UNI-ISO228	BSPP cilíndrico UNI-ISO 228
BSPT conica UNI-ISO 7	BSPT taper UNI-ISO 7	BSPT konische UNI-ISO 7	BSPT conique UNI-ISO7	Recubrimiento BSPT UNI-ISO 7

Filetti
Filettature da 1/8" a 1"

Filets
Filetages de 1/8" à 1"

Threads
Threads from 1/8" to 1"

Roscas
Roscas de 1/8" a 1"

Gewinde
Gewinde von 1/8" bis 1"

Norma di riferimento
Norme de référence
Reference standard
Normativa de referencia
Entspricht der Norm

RoHS COMPLIANT
REACH COMPLIANT
SILICON FREE

AX 52K

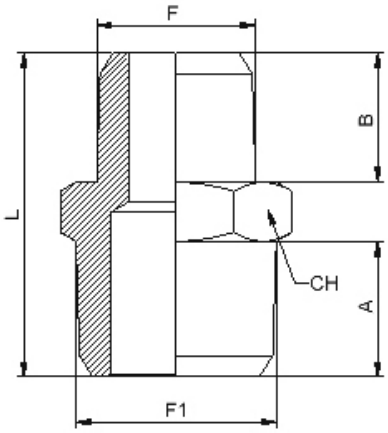

Nipplo conico BSPT
Nipple taper BSPT
Nippel konisches Gewinde
Mamelon conique BSPT
Machón cónico BSPT

CODICE/CODE	F"	F1"	A	B	L	CH	PEZZI/PIECES
AX52K1818	R 1/8	R 1/8	8,5	8,5	22,5	11	1
AX52K1414	R 1/4	R 1/4	11	11	27,5	14	1
AX52K3838	R 3/8	R 3/8	11	11	27,5	17	1
AX52K1212	R 1/2	R 1/2	14	14	34	22	1
AX52K3434	R 3/4	R 3/4	16	16	34	22	1
AX52K1814	R 1/8	R 1/4	11	8,5	25	14	1
AX52K1838	R 1/8	R 3/8	11	8,5	25	17	1
AX52K1438	R 1/4	R 3/8	11	11	27,5	17	1
AX52K1412	R 1/4	R 1/2	14	11	31	22	1
AX52K3812	R 3/8	R 1/2	14	11	31	22	1
AX52K1234	R 1/2	R 3/4	16	14	36	27	1

AX 53

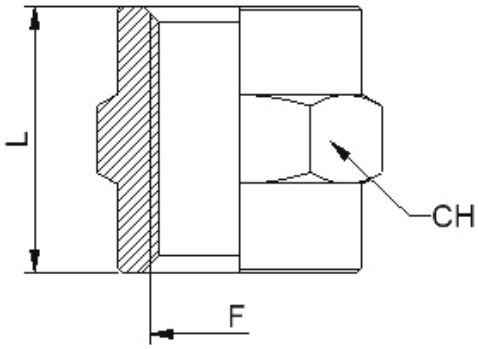

Manicotto cilindrico BSPP

Sleeve parallel BSPP

Muffe Zylindrisches Gewinde

Manchon cylindrique BSPP

Manguito cilíndrico BSPP

CODICE/CODE	F"	L	CH	PEZZI/PIECES
AX531818	G1/8	21	12	1
AX531414	G1/4	26	17	1
AX533838	G3/8	26	19	1
AX531212	G1/2	32	24	1
AX533434	G3/4	38,5	27	1

AX 54K

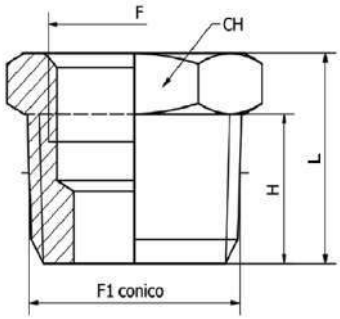

Riduzione femmina cil. - maschio conico BSPT

Reducer female cylindrical - male taper BSPT

Reduzierung zylindrisches - konisches Gewinde

Réduction, femelle cylindrique – mâle conique BSPT

Reducción hembra cilíndrica – macho cónico BSPT

CODICE/CODE	F1"	F"	H	L	CH	PEZZI/PIECES
AX54K1418	R1/4	G1/8	8,5	16	14	1
AX54K3818	R3/8	G1/8	11	16,5	17	1
AX54K3814	R3/8	G1/4	11	16,5	17	1
AX54K1214	R1/2	G1/4	14	19,5	22	1
AX54K1238	R1/2	G3/8	14	19,5	22	1
AX54K3412	R3/4	G1/2	15,5	23,5	27	1

AX 55K

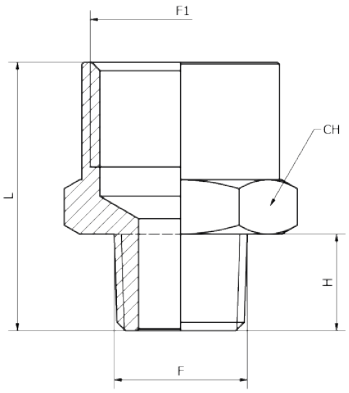

Maggiorazione femmina cil. - maschio conico BSPT

Extension female cylindrical - male taper

Verlängerung zylindrisches - konisches Gewinde

Élargissement, femelle cylindrique – mâle conique BSPT

Ampliación hembra cilíndrica – macho cónico BSPT

CODICE/CODE	F"	F1"	H	L	CH	PEZZI/PIECES
AX55K1814	R1/8	G1/4	8,5	22,5	17	1
AX55K1438	R1/4	G3/8	11	25	19	1
AX55K1412	R1/4	G1/2	11	27,5	24	1
AX55K3812	R3/8	G1/2	11	27,5	24	1
AX55K1234	R1/2	G3/4	14	35	29	1

AX 56

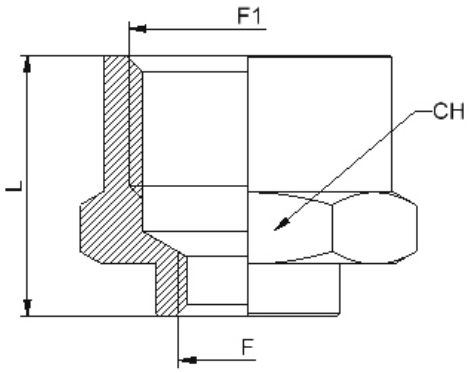

Manicotto ridotto cilindrico BSPP

Reducing sleeve parallel BSPP

Reduzierte Muff e zylindrisches Gewinde

Manchon inégal cylindrique BSPP

Manguito de reducción cilíndrico BSPP

CODICE/CODE	F"	F1"	L	CH	PEZZI/PIECES
AX561814	G1/8	G l/4	23	17	1
AX561438	G1/4	G 3/8	25,5	19	1
AX561412	G1/4	G l/8	27,5	24	1
AX563812	G3/8	G l/8	27,5	24	1
AX561234	G1/2	G3/4	30	29	1

AX 57

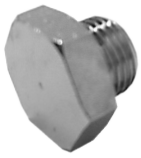

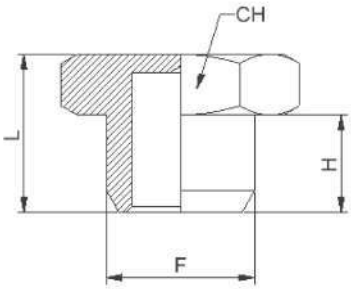

Tappo esagonale (senza O-ring) cilindrico BSPP

Hexagonal male plug (no O-ring parallel BSPP

Stopfen zylindrisches Gewinde

Bouchon à 6 pans mâle, cylindrique BSPP

Tapón macho cilíndrico BSPP

CODICE/CODE	F"	H	L	CH	PEZZI/PIECES
AX570018	G1/8	6	13	12	1
AX570014	G1/4	11	16,5	14	1
AX570038	G3/8	11	16,5	17	1
AX570012	G1/2	10	15,5	24	1

AX 57OR

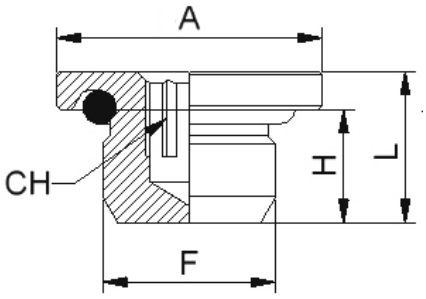

Tappo con O-ring esagono interno cilindrico BSPP

Male plug with O-ring internal hexagon parallel BSPP

Stopfen mit O-Ringe zylindrisches Gewinde

Bouchon à 6 pans creux mâle, cylindrique avec joint BSPP

Tapón macho cilíndrico hexágono interior con tórica BSPP

CODICE/CODE	F"	H	L	A	CH	PEZZI/PIECES
AX57OR0018	G1/8	5,5	9	13	4	1
AX57OR0014	G1/4	7	10,5	17	5	1
AX57OR0038	G3/8	7	10,5	19	7	1
AX57OR0012	G1/2	10,5	14	24	8	1

AX 79K

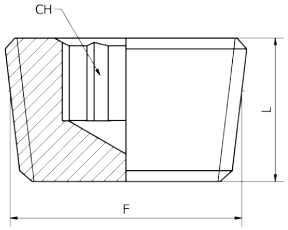

Tappo scomparsa conico BSPT

Hidden plug-taper BSPT

Verschluss-Stecker konisches Gewinde

Bouchon à 6 pans creux, conique BSPT

Tapón macho cónico hexágono interior BSPT

CODICE/CODE	F"	L	CH	PEZZI/PIECES
AX79K0018	R1/8	8	5	1
AX79K0014	R1/4	10	6	1
AX79K0038	R3/8	11	8	1
AX79K0012	R1/2	15	10	1

AX 59

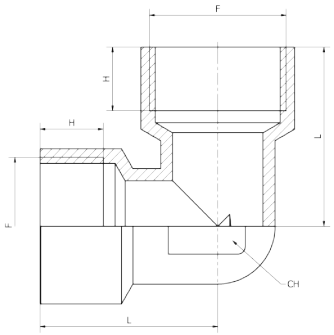

Gomito femmina cilindrico BSPP

Elbow female parallel BSPP

Winkelverschraubung zylindrisches Gewinde

Equerre femelle cylindrique BSPP

Racor a L hembra cilíndrico BSPP

CODICE/CODE	F"	H	L	CH	PEZZI/PIECES
AX590018	G1/8	9,5	18,5	13	1
AX590014	G1/4	12	23,5	17	1
AX590038	G3/8	12	28,5	16	1
AX590012	G1/2	15	30	19	1

AX 60K

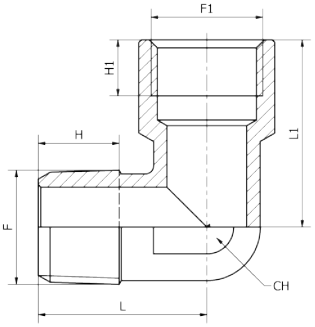

Gomito maschio conico BSPT femmina cil. BSPP

Elbow male tape BSPT female parallel BSPP

Winkelverschraubung konisches-zylindrisches Gewinde

Equerre mâle conique - femelle cylindrique BSPP

Racor a L macho cónico - hembra cilíndrico BSPP

CODICE/CODE	F"	F1"	L	L1	H	H1	CH	PEZZI/PIECES
AX60K0018	R1/8	G1/8	19,5	20,5	9,5	10	12	1
AX60K0014	R1/4	G1/4	22	25	10,5	12	14	1
AX60K0038	R3/8	G3/8	22,5	25	10,5	12	16	1
AX60K0012	R1/2	G1/2	30	33,5	15	15,5	19	1

AX 61

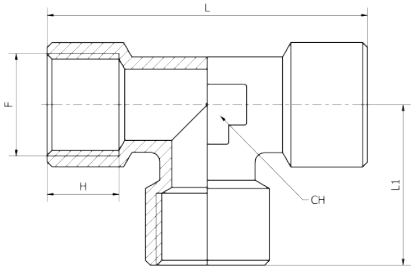

T femmina cilindrico BSPP

T female parallel BSPP

T-Verschraubung zylindrisches Gewinde

Té égal femelle cylindrique BSPP

Racor a T hembra cilíndrico BSPP

CODICE/CODE	F"	H	L	L1	CH	PEZZI/PIECES
AX610018	G1/8	9,5	18,5	37	12	1
AX610014	G1/4	12	23,5	47	14	1
AX610038	G3/8	12	28,5	57	16	1
AX610012	G1/2	15	30	60	19	1

AX 62K

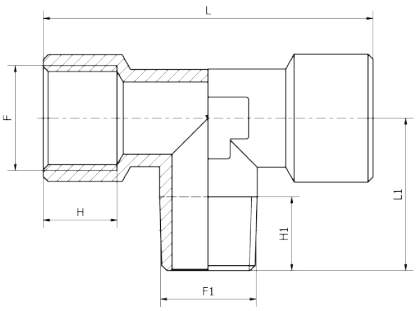

T centrale conico BSPT

Central T male taper BSPT

T-Verschraubung konisches Gewinde

Té égal femelle, centre mâle conique BSPT

Racor a t macho central cónico BSPT

CODICE/CODE	F"	F1"	H	H1	L	L1	CH	PEZZI/PIECES
AX62K0018	G1/8	R1/8	9,5	7,5	38	15,5	12	1
AX62K0014	G1/4	R1/4	12	10,5	47,5	22,5	14	1
AX62K0038	G3/8	R3/8	12	10,5	50,5	23,5	16	1
AX62K0012	G1/2	R1/2	15,5	14,5	63	27,5	19	1

AX 63K

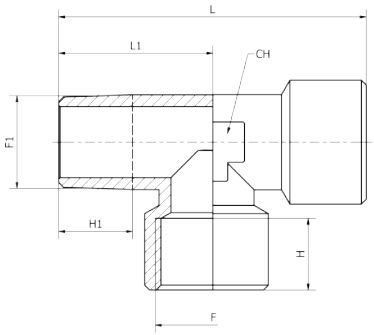

T laterale conico BSPT

Lateral T male taper BSPT

Lateral T-Verschraubung konisches Gewinde

Té égal femelle, en bout mâle, conique BSPT

Racor a t macho lateral cónico BSPT

CODICE/CODE	F"	F1"	H	H1	L	L1	CH	PEZZI/PIECES
AX63K0018	G1/8	R1/8	9,5	7,5	34,5	15,5	12	1
AX63K0014	G1/4	R1/4	12	10,5	42,5	20,5	14	1
AX63K0038	G3/8	R3/8	12	11,5	47,5	22,5	16	1
AX63K0012	G1/2	R1/2	15,5	15,5	59,5	28	19	1

AX 69K

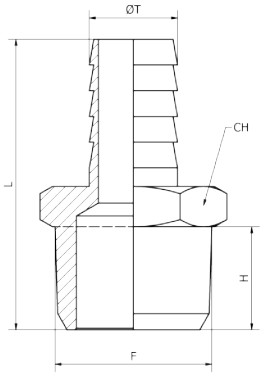

Portagomma maschio conico BSPT

Hose male adaptor taper BSPT

Schlauchtülle konisches Gewinde

Douille annelée droit, conique BSPT

Espiga recta macho cónica BSPT

CODICE/CODE	F"	ØT	H	L	CH	PEZZI/PIECES
AX69K1806	R 1/8	6	8,5	30	11	1
AX69K1807	R 1/8	7	8,5	30	11	1
AX69K1407	R 1/4	7	11	33	14	1
AX69K1408	R 1/4	8	11	36	14	1
AX69K1409	R 1/4	9	11	36	14	1
AX69K1410	R 1/4	10	11	37	14	1
AX69K1412	R 1/4	12	11	38	14	1
AX69K3809	R3/8	9	11	36	17	1
AX69K3810	R3/8	10	11	37	17	1
AX69K3812	R3/8	12	11	38	17	1
AX69K3814	R3/8	14	11	39	17	1
AX69K1210	R 1/2	10	14	40	22	1
AX69K1212	R 1/2	12	14	41	22	1
AX69K1214	R 1/2	14	14	41	22	1
AX69K1216	R 1/2	16	14	46	22	1
AX69K1218	R 1/2	18	14	46	22	1
AX69K1220	R 1/2	20	14	46	22	1
AX69K3418	R3/4	18	16	46	27	1
AX69K3420	R3/4	20	16	46	27	1

AX 73

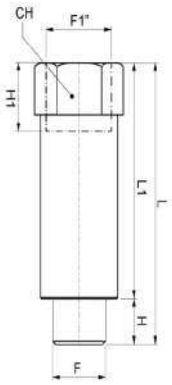

Prolunga cilindrica BSPP

Extension parallel BSPP

Verlängerung zylindrisches Gewinde

Rallonge égale, cylindrique BSPP

Prolongación cilíndrica BSPP

CODICE/CODE	F"	F1"	H	H1	L	L1	CH	PEZZI/PIECES
AX731825	1/8	1/8	7	12	32	25	14	1
AX731836	1/8	1/8	7	12	43	36	14	1
AX731427	1/4	1/4	8	14	35	27	17	1
AX731443	1/4	1/4	8	14	51	43	17	1

AX 77

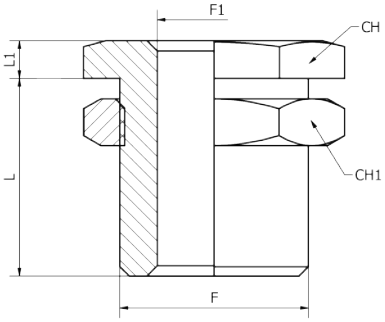

Diritto femmina passalamiera cil. BSPP-metrico

Straight female bulkhead parallel BSPP -metric

Schottverschraubung

Traversée de cloison cylindrique BSPP-métrique

Racor pasatabiques cilíndrico BSPP-métrico

CODICE/CODE	F"	F1"	L	L1	CH	CH1	PEZZI/PIECES
AX770018	16,5	1/8	14	4	19	22	1
AX770014	20,5	1/4	21	4	24	27	1
AX770038	26,5	3/8	21	5	30	32	1
AX770012	28,5	1/2	27,5	5,5	32	36	1
AX770034	34,5	3/4	30	6	42	41	1
AX770001	42,5	1"	34	8	46	50	1

Accessori standard INOX AISI 316 bassa pressione
INOX AISI 316 standard accessories low pressure
Standardverschraubungen Edelstahl AISI 316 niederdruck
Accessoires standard INOX AISI 316 basse pression
Accesorios estándar INOX AISI 316 bajo presión

MA

MAX50K

pag. 304

MAX52K

pag. 304

MAX53

pag. 304

MAX53-304

pag. 305

MAX54K

pag. 305

MAX56

pag. 306

MAX57K

pag. 306

MAX58

pag. 306

MAX59

pag. 307

MAX62

pag. 307

MAX45K

pag. 307

MAX60K

pag. 308

MAX61

pag. 308

MAX64

pag. 308

MAX65

pag. 309

MAX66K

pag. 309

MAX16F

pag. 309

MAX16

pag. 310

MAX69K

pag. 310

MAX69

pag. 310

MAX55K

pag. 311

MAX55K-304

pag. 311

MAX70

pag. 311

MAX74

pag. 312

MAX77

pag. 312

MAX78

pag. 312

MAX90

pag. 313

Dati tecnici di Accessori standard INOX AISI 316 bassa pressione
INOX AISI 316 standard accessories low pressure technical data
Technischen Daten der Standardverschraubungen Edelstahl AISI 316 niederdruck
Données techniques des Accessoires standard INOX AISI 316 basse pression
Datos técnicos de los Accesorios estándar INOX AISI 316 bajo presión

Caratteristiche principali
1. Gamma completa M5 – 1”
2. Filettatura BSPP cilindrica UNI-ISO228 (con O-Ring), BSPT conica UNI-ISO 7 teflonata, Metrica ISO/R 262
3. Guarnizione in NBR Silicon free
4. Compatibilità numerosi fluidi industriali
5. Vasta gamma
6. Robustezza meccanica

Main features
1. Complete Range M5 - 1”
2. Threading BSPP cylindrical UNI-ISO228 (with O-Ring), BSPT conical teflon-coated UNI-ISO 7, ISO/R 262 metric
3. Silicon free NBR seal
4. All Fluids compatible
5. Wide range
6. Mechanical Resistance

Hauptmerkmale
1. Vollständiges Sortiment M5 - 1”
2. BSPP zylindrisches Gewinde UNI-ISO228 (mit O-Ring), teflonbeschichtet UNI-ISO 7 BSPT, metrische ISO/R 262
3. Silikonfreie NBR-Dichtung
4. Kompatibel mit allen Medien
5. Große Auswahl
6. Mechanische Festigkeit

Principales caractéristiques
1. Gamme complète M5 - 1”
2. Filetage BSPP cylindrique UNI-ISO228 (avec joint torique), BSPT conique UNI-ISO 7 avec téflon, ISO/R 262 métrique
3. Garniture NBR sans silicone
4. Tous fluides compatibles
5. Large gamme
6. Résistance mécanique

Características principales
1. Gama completa M5-1”
2. Roscado BSPP cilíndrica UNI-ISO228 (con junta tórica), BSPT cónica UNI-ISO 7 con teflón, métrica ISO/R 262
3. Guarnicicón en NBR sin silicona
4. Compatibilidad con numerosos fluidos industriales
5. Amplia gama
6. Robustez mecánica

Applicazioni
1. Impianti per automazione pneumatica
2. Gas inerti, fluidi
3. Circuiti acqua industriale

Applications
1. Pneumatic automation systems
2. Inert gases, fluids
3. Industrial water circuits

Anwendungen
1. Pneumatische Automatisierungssysteme
2. Inerte Gase, Flüssigkeiten
3. Industrielle Wasserkreisläufe

Applications
1. Systèmes d'automatisation pneumatique
2. Gaz inertes, fluides
3. Circuits d'eau industrielle

Aplicaciónes
1. Los sistemas neumáticos de automatización
2. Gases inertes, fluidos
3. Circuitos de agua industriales

Materiali
Corpo: Acciaio INOX AISI 316 microfuso

Materials
Body: AISI 316 microcast stainless steel

Werkstoffen
Körper: Edelstahl AISI 316 Feinguss

Matériels
Corps: Acier inoxydable AISI 316 micromoulé

Materiales
Cuerpo: Acero inoxidable AISI 316 micro-fundido

Pressione e temperatura	Pressure and Temperature	Druck und Temperatur	Pression et Température	Presión y Temperatura
Pressione: **16 Bar**	Pressure: **16 Bar**	Druck: **16 Bar**	Pression: **16 Bar**	Presión: **16 Bar**
Temperatura: **-20°C / +180°C**	Temperature: **-4°F / +356°F**	Temperatur: **-20°C / +180°C**	Température: **-20°C / +180°C**	Temperatura: **-20°C / +180°C**

Filettatura	Thread types	Gewinde	Filetage	Roscado
BSPP cilindrica UNI-ISO228	BSPP parallel UNI-ISO228	BSPP zylindrisch UNI-ISO228	BSPP cylindrique UNI-ISO228	BSPP cilíndrico UNI-ISO 228
BSPT conica UNI-ISO 7	BSPT taper UNI-ISO 7	BSPT konische UNI-ISO 7	BSPT conique UNI-ISO7	Recubrimiento BSPT UNI-ISO 7

Filetti
Filettature da 1/8" a 4"

Threads
Threads from 1/8" to 4"

Gewinde
Gewinde von 1/8" bis 4"

Filets
Filetages de 1/8" à 4"

Roscas
Roscas de 1/8" a 4"

Note
Le quote inserite di seguito sono INDICATIVE e NON VINCOLANTI

Warning
The quotas given below are INDICATIVE and NOT BINDING

Achtung
Die nachstehenden Quoten sind INDIKATORISCH und NICHT BINDEND

Attention
Les quotas indiqués ci-dessous sont INDICATIFS et NON OBLIGATOIRES

Atención
Las cuotas que figuran a continuación son INDICATIVAS y NO VINCULANTES

MAX 50K

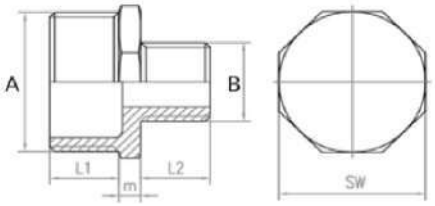

Nipplo conico ridotto

Reduced nipple taper

Reduziert Nippel konisches Gewinde

Mamelon double inégal, conique

Machón cónico de reducción

CODICE/CODE	A	B	L1	L2	m	SW	PEZZI/PIECES
MAX50K1418	R1/4	R1/8	10,5	8	4	14	10
MAX50K3818	R3/8	R1/8	-	11	-	18	10
MAX50K3814	R3/8	R1/4	11	10,5	5	18	10
MAX50K1214	R1/2	R1/4	14,5	10,5	5	22	10
MAX50K1238	R1/2	R3/8	14,5	11	5	22	10
MAX50K3438	R3/4	R3/8	-	14	-	28	10
MAX50K3412	R3/4	R1/2	15,5	14,5	5,5	28	10
MAX50K0112	R1″	R1/2	18	14,5	6	34	1
MAX50K0134	R1″	R3/4	18	15,5	6	34	1
MAX50K4112	R1″1/4	R1/2	20,5	14,5	6,5	43,3	1
MAX50K4134	R1″1/4	R3/4	20,5	15,5	6,5	43,3	1
MAX50K4101	R1″1/4	R1″	20,5	18	6,5	43,3	1
MAX50K2134	R1″1/2	R3/4	-	21	-	50	1
MAX50K2101	R1″1/2	R1″	20,5	18	6,5	49	1
MAX50K2141	R1″1/2	R1″1/4	20,5	20,5	6,5	49	1
MAX50K0201	R2″	R1″	25	18	7	61,5	1
MAX50K0221	R2″	R1″1/2	27	20,5	7	61,5	1

MAX 52K

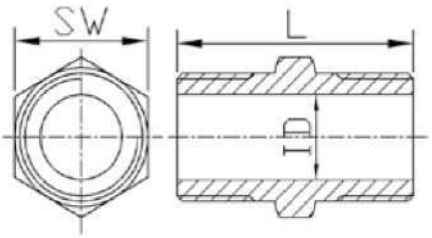

Nipplo conico

Nipple taper

Nippel konisches Gewinde

Mamelon double conique

Machón cónico

CODICE/CODE	F″	L	ID	SW	PEZZI/PIECES
MAX52K1818	R1/8	20	5,5	11	10
MAX52K1414	R1/4	25	9	14	10
MAX52K3838	R3/8	27	11,5	18	10
MAX52K1212	R1/2	34	15,5	22	10
MAX52K3434	R3/4	36,5	20,8	28	10
MAX52K0101	R1″	42	26,5	34	1
MAX52K0114	R1″1/4	47,5	35,4	43,3	1
MAX52K0112	R1″1/2	47,5	41	49	1
MAX52K0202	R2″	57	52	61,5	1
MAX52K0212	R2″1/2	61	66,5	77	1
MAX52K0303	R3	67,5	79,2	90	1
MAX52K0404	R4	80	103,7	115	1

MAX 53

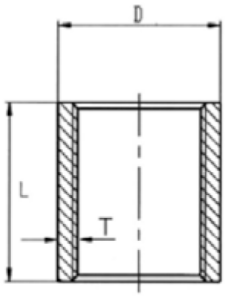

Manicotto INOX AISI 316

INOX AISI 316 Sleeve

Muffe INOX AISI 316

Manchon INOX AISI 316

Manguito INOX AISI 316

CODICE/CODE	F″	D	L	T	PEZZI/PIECES
MAX531818	G1/8	14	18	2,7	10
MAX531414	G1/4	18	24	3,2	10
MAX533838	G3/8	20,5	29	2,7	10
MAX531212	G1/2	24,5	32	2,85	10
MAX533434	G3/4	30	34	2,85	10
MAX530101	G1″	37	41	3,3	1
MAX530114	G1″1/4	46,5	47	3,7	1
MAX530112	G1″1/2	51,5	47	3,25	1
MAX530202	G2″	67	61	5,05	1
MAX530212	G2″1/2	84,5	70	5,95	1
MAX530303	G3″	96	75	5,3	1
MAX530404	G4″	125	86	7,3	1

MAX 53-304

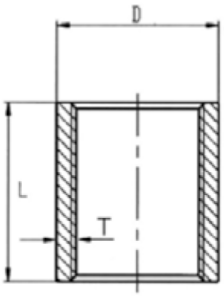

Manicotto INOX AISI 304

INOX AISI 304 Sleeve

Muffe INOX AISI 304

Manchon INOX AISI 304

Manguito INOX AISI 304

CODICE/CODE	F"	D	L	PEZZI/PIECES
MAX531818304	G1/8	14	20	10
MAX531414304	G1/4	18	24	10
MAX533838304	G3/8	22	24	10
MAX531212304	G1/2	27	25	10
MAX533434304	G3/4	33	30	10
MAX530101304	G1"	40	34	1
MAX530114304	G1"1/4	48	36	1
MAX530112304	G1"1/2	56	38	1
MAX530202304	G2"	68	42	1
MAX530212304	G2"1/2	84	48	1
MAX530303304	G3"	100	50	1
MAX530404304	G4"	124	55	1

MAX 54K

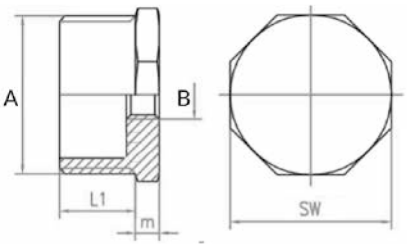

Riduzione maschio-femmina conico

Taper reducer male-female

Reduzierung Außen/Innengewinde konisches Gewinde

Réduction, conique

Reducción cónica

CODICE/CODE	F"	F1"	L1	m	SW	PEZZI/PIECES
MAX54K1418	R1/4	G1/8	10,5	5	14	10
MAX54K3814	R3/8	G1/4	11	5	18	10
MAX54K1214	R1/2	G1/4	14,5	5	22	10
MAX54K1238	R1/2	G3/8	14,5	5	22	10
MAX54K3438	R3/4	G3/8	15,5	5,5	28	10
MAX54K3412	R3/4	G1/2	15,5	5,5	28	10
MAX54K0138	R1"	G3/8	-	-	-	1
MAX54K0112	R1"	G1/2	18	6	34	1
MAX54K0134	R1"	G3/4	18	6	34	1
MAX54K4101	R1"1/4	G1"	20	6,5	43,5	1
MAX54K2134	R1"1/2	G3/4	20	6,5	49	1
MAX54K2101	R1"1/2	G1"	20	6,5	49	1
MAX54K2141	R1"1/2	G1"1/4	20	6,5	49	1
MAX54K0201	R2"	G1"	24	7	61,7	1
MAX54K0241	R2"	G1"1/4	24	7	61,7	1
MAX54K0221	R2"	G1"1/2	24	7	61,7	1
MAX54K2221	R2"1/2	G1"1/2	26	7	77	1
MAX54K2202	R2"1/2	G2"	26	7	77	1
MAX54K0302	R3"	G2"	29	7,5	90	1
MAX54K0322	R3"	G2"1/2	29	7,5	90	1
MAX54K0403	R4"	G3"	35	8	115	1

MAX 56

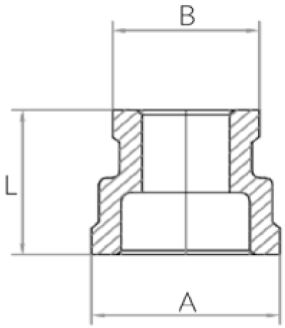

Manicotto ridotto

Reducing sleeve

Muffe Reduziert

Manchon inégal

Manguito de reducción

CODICE/CODE	F"	F1"	A	B	L	PEZZI/PIECES
MAX563814	G3/8	G1/4	19,5	15,7	26	10
MAX561214	G1/2	G1/4	25,2	15,7	34	10
MAX561238	G1/2	G3/8	25,2	19,5	34	10
MAX563438	G3/4	G3/8	30,7	19,5	36	10
MAX563412	G3/4	G1/2	30,7	25,2	36	10
MAX560112	G1"	G1/2	38,2	25,2	42	1
MAX560134	G1"	G3/4	38,2	30,7	42	1
MAX564134	G1"1/4	G3/4	47,4	30,7	48	1
MAX564101	G1"1/4	G1"	47,4	38,2	48	1
MAX562101	G1"1/2	G1"	53,5	38,2	52	1
MAX562141	G1"1/2	G1"1/4	53,5	47,4	52	1
MAX560221	G2"	G1"1/2	65,5	53,5	58	1

MAX 57K

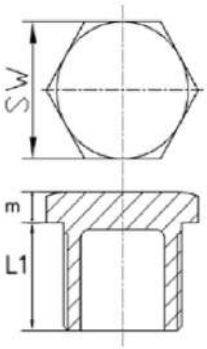

Tappo maschio conico

Taper male plug

Stopfen konisches Gewinde

Bouchon à 6 pans mâle, cónique

Tapón macho cónico

CODICE/CODE	F"	L1	m	SW	PEZZI/PIECES
MAX57K0018	R1/8	8	4	11	10
MAX57K0014	R1/4	10,5	4	14	10
MAX57K0038	R3/8	11	5	18	10
MAX57K0012	R1/2	14,5	5	22,5	10
MAX57K0034	R3/4	15,5	5,5	28	10
MAX57K0001	R1"	18	6	35	1
MAX57K0114	R1"1/4	20,5	6,5	43,5	1
MAX57K0112	R1"1/2	20,5	6,5	49	1
MAX57K0002	R2"	25	7	62	1
MAX57K0212	R2"1/2	27	7	77,5	1
MAX57K0003	R3"	30	7,5	90,5	1
MAX57K0004	R4"	36	8	116	1

MAX 58

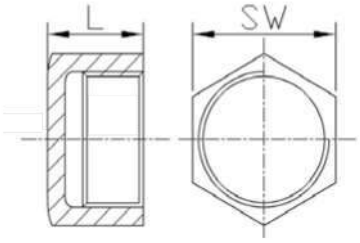

Tappo femmina

Female plug

Kappe

Bouchon femelle

Tapón hembra

CODICE/CODE	F"	L	SW	PEZZI/PIECES
MAX580018	G1/8	12,5	12,5	10
MAX580014	G1/4	16	15	10
MAX580038	G3/8	16,5	19	10
MAX580012	G1/2	18,5	24,5	10
MAX580034	G3/4	19,5	30	10
MAX580001	G1"	22,5	37,5	1
MAX580114	G1"1/4	25,5	46,5	1
MAX580112	G1"1/2	25,5	52,5	1
MAX580002	G2"	30	64,5	1
MAX580212	G2"1/2	35	80	1
MAX580003	G3"	38,5	93	1
MAX580004	G4"	45	121	1

MAX 59

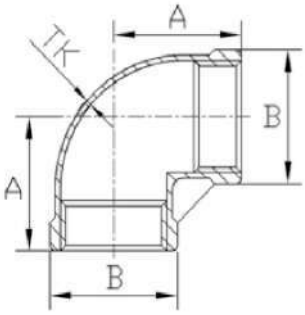

Raccordo a "L" 90° femmina-femmina

Elbow 90° female-female

Winkelstück 90°

Equerre femelle 90°

Racor a L hembra 90°

CODICE/CODE	F"	A	B	TK	PEZZI/PIECES
MAX590018	G1/8	17	13,5	2	10
MAX590014	G1/4	19	16	2	10
MAX590038	G3/8	23	20	2	10
MAX590012	G1/2	27	26	1,7	10
MAX590034	G3/4	32	31,5	1,7	10
MAX590001	G1"	38	38,5	1,8	1
MAX590114	G1"1/4	45	47,5	2	1
MAX590112	G1"1/2	48	54	2,2	1
MAX590002	G2"	57	66,5	2,4	1
MAX590212	G2"1/2	69	83,5	2,7	1
MAX590003	G3"	78	97	3,2	1
MAX590004	G4"	96	123,5	3,5	1

MAX 62

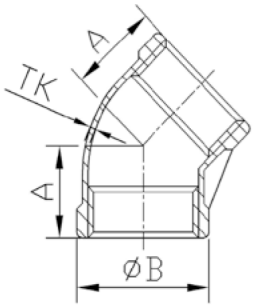

Raccordo a "L" 45° femmina-femmina

Elbow 45° female-female

Winkelstück 45°

Equerre femelle 45°

Racor a L hembra 45°

CODICE/CODE	F"	A	B	TK	PEZZI/PIECES
MAX620014	G1/4	17	16	2	10
MAX620038	G3/8	19	20	2	10
MAX620012	G1/2	21	26	1,7	10
MAX620034	G3/4	25	31,5	1,7	10
MAX620001	G1"	29	38,5	1,8	10
MAX620114	G1"1/4	33	47,5	2	1
MAX620112	G1"1/2	37	54	2,2	1
MAX620002	G2"	42	66,5	2,4	1

MAX 45K

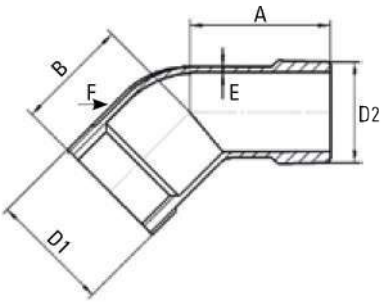

Raccordo a "L" 45°maschio-femmina

Elbow 45° male-female

Winkelstück 45°

Equerre mâle-femelle 45°

Racor a L macho – hembra 45°

CODICE/CODE	F"	D1	D2	A	B	E	F	PEZZI/PIECES
MAX45K0038	G3/8	20,8	17,5	23	18	2,4	2,5	10
MAX45K0012	G1/2	27,5	21	29,5	19	2,1	3	10
MAX45K0034	G3/4	32,5	26,5	33	21	2,1	3	10
MAX45K0001	G1"	40,5	33	36	25	2,5	3	1
MAX45K0114	G1"1/4	49,5	41,8	40	33	2,7	3,5	1
MAX45K0112	G1"1/2	56	48	42	39	2,9	3,5	1
MAX45K0002	G2"	68	60	46	40	2,9	4	1

MAX 60K

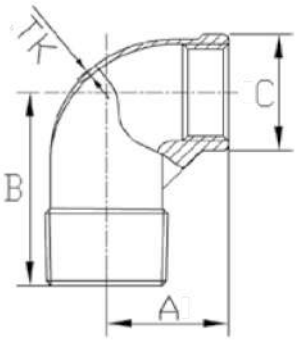

Raccordo a "L" maschio-femmina

Elbow male-female

Winkelstück

Equerre mâle-femelle

Racor a L macho – hembra

CODICE/CODE	F"	F1"	A	B	C	TK	PEZZI/PIECES
MAX60K0018	R1/8	G1/8	17	26	13,7	2,8	10
MAX60K0014	R1/4	G1/4	19	27	16,7	2	10
MAX60K0038	R3/8	G3/8	23	29	20,5	2,2	10
MAX60K0012	R1/2	G1/2	27	35	26	2,2	10
MAX60K0034	R3/4	G3/4	32	40	31,5	2,1	10
MAX60K0001	R1"	G1"	38	46	39	2,2	1
MAX60K0114	R1"1/4	G1"1/4	45	54	47,5	2,5	1
MAX60K0112	R1"1/2	G1"1/2	48	57	54	2,6	1
MAX60K0002	R2"	G2"	57	70	66,5	2,6	1
MAX60K0212	R2"1/2	G2"1/2	69	83	83,5	3,3	1
MAX60K0003	R3"	G3"	78	94	97	3	1
MAX60K0004	R4"	G4"	97	115	123,5	4	1

MAX 61

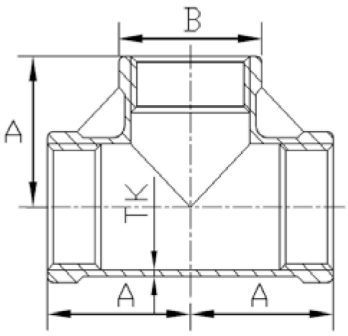

"T" femmina

"T" female

T-Stück

Té égal femelle

Racor a T hembra

CODICE/CODE	F"	A	B	TK	PEZZI/PIECES
MAX610018	G1/8	17	13,5	2	10
MAX610014	G1/4	19	16	2	10
MAX610038	G3/8	23	20	2	10
MAX610012	G1/2	27	26	1,7	10
MAX610034	G3/4	32	31,5	1,7	10
MAX610001	G1"	38	38,5	1,8	1
MAX610114	G1"1/4	45	47,5	2	1
MAX610112	G1"1/2	48	54	2,2	1
MAX610002	G2"	57	66,5	2,4	1
MAX610212	G2"1/2	69	83,5	2,7	1
MAX610003	G3"	78	97	3,2	1
MAX610004	G4"	97	123,5	3,5	1

MAX 64

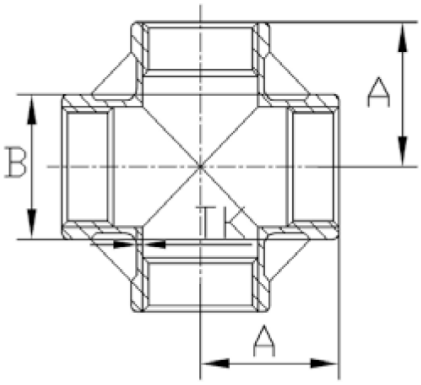

Croce femmina

Female cross

Kreuzstück

Croix égale femelle

Racor a cruz hembra

CODICE/CODE	F"	A	B	TK	PEZZI/PIECES
MAX640014	G1/4	19	16	2	10
MAX640038	G3/8	23	20	2	10
MAX640012	G1/2	27	26	1,7	10
MAX640034	G3/4	32	31,5	1,7	10
MAX640001	G1"	38	38,5	1,8	10
MAX640114	G1"1/4	45	47,5	2	1
MAX640112	G1"1/2	48	54	2,2	1
MAX640002	G2"	57	66,5	2,4	1

MAX 65

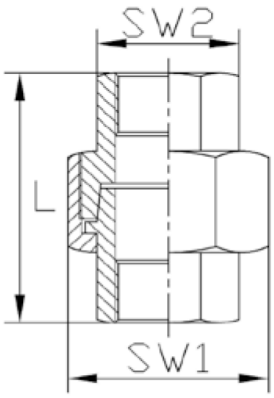

Bocchettone 3 pezzi femmina-femmina

3 Parts joint female-female

Doppelnippel lösbar Innengewinde

Raccord union 3 pièce femelle-femelle

Empalme unión 3 piezas hembra-hembra

CODICE/CODE	F"	L	SW1	SW2	PEZZI/PIECES
MAX650018	G1/8	30	25	13	10
MAX650014	G1/4	33,5	30,5	17	10
MAX650038	G3/8	36,5	34	20,5	10
MAX650012	G1/2	34,7	34,4	23,8	10
MAX650034	G3/4	37,5	41,2	29,2	10
MAX650001	G1"	43	48,3	36,5	1
MAX650114	G1"1/4	45,5	60,3	46	1
MAX650112	G1"1/2	49	66,5	52	1
MAX650002	G2"	57	79	64	1
MAX650212	G2"1/2	66	96,5	80	1
MAX650003	G3"	74	110	93,5	1
MAX650004	G4"	82,5	141	118,5	1

MAX 66K

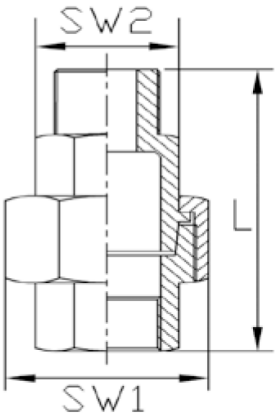

Bocchettone 3 pezzi maschio-femmina

3 Parts joint male-female

Doppelnippel lösbar, Innen/Außengewinde

Raccord union 3 pièce mâle-femelle

Empalme unión 3 piezas macho-hembra

CODICE/CODE	F"	F1	L	SW1	SW2	PEZZI/PIECES
MAX66K0014	G1/4	R1/4	44	30,5	17	10
MAX66K0038	G3/8	R3/8	47,5	34	20,5	10
MAX66K0012	G1/2	R1/2	47,5	34,4	23,8	10
MAX66K0034	G3/4	R3/4	51,7	41,2	29,2	10
MAX66K0001	G1"	R1"	60	48,3	36,5	10
MAX66K0114	G1"1/4	R1"1/4	64	60,3	46	1
MAX66K0112	G1"1/2	R1"1/2	67,5	66,5	52	1
MAX66K0002	G2"	R2"	75,5	79	64	1
MAX66K0212	G2"1/2	R2"1/2	84,5	96,5	80	1
MAX66K0003	G3"	R3"	96	110	93,5	1
MAX66K0004	G4"	R4"	107,5	141	118,5	1

MAX 16F

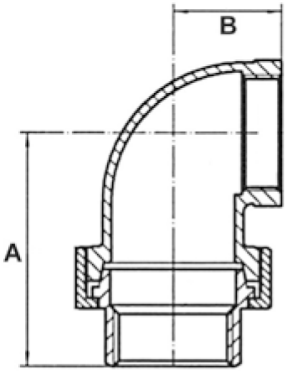

Bocchettone curvo 3 pezzi femmina-femmina

3 Parts curved joint female-female

Doppelt gebogener, abnehmbarer Nippel Innengewinde

Raccord union courbé 3 pièce femelle-femelle

Empalme unión curva 3 piezas hembra-hembra

CODICE/CODE	F"	F1"	A	B	PEZZI/PIECES
MAX16F0012	G1/2	G1/2	46	24,5	10
MAX16F0034	G3/4	G3/4	53	30	10
MAX16F0001	G1"	G1"	56	33	1
MAX16F0114	G1"1/4	G1"1/4	67	39,5	1
MAX16F0112	G1"1/2	G1"1/2	70	43	1
MAX16F0002	G2"	G2"	85	53,5	1

MAX 16

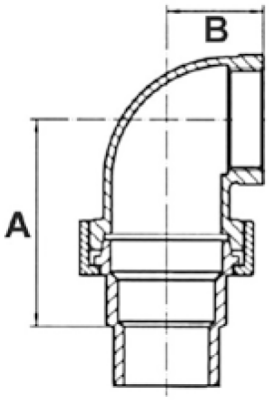

Bocchettone curvo 3 pezzi maschio-femmina

3 Parts curved joint male-female

Doppelt gebogener, abnehmbarer Nippel mit Innen/Außengewinde

Raccord union courbé 3 pièce mâle-femelle

Empalme unión curva 3 piezas macho-hembra

CODICE/CODE	F"	F1"	A	B	PEZZI/PIECES
MAX160012	G1/2	G1/2	46	24,5	10
MAX160034	G3/4	G3/4	53	30	10
MAX160001	G1"	G1"	56	33	1
MAX160114	G1"1/4	G1"1/4	67	39,5	1
MAX160112	G1"1/2	G1"1/2	70	43	1
MAX160002	G2"	G2"	85	53,5	1

MAX 69K

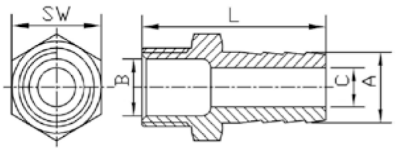

Portagomma maschio conico

Taper hose male adapter

Schlauchtülle konisches Gewinde

Douille annelée, conique

Espiga macho cónica

CODICE/CODE	F"	A	L	B	C	SW	PEZZI/PIECES
MAX69K1806	R1/8	6	38	5,5	4,5	11	10
MAX69K1408	R1/4	8	42,5	8,2	5,5	14	10
MAX69K3810	R3/8	11	49	11,5	7,5	18	10
MAX69K1215	R1/2	15	57,5	15,5	10,5	22,5	10
MAX69K3420	R3/4	20	66	20,5	15,5	28,5	10
MAX69K0125	R1"	25	76	26	22	35	1
MAX69K4133	R1"1/4	33	79	35,5	27,5	44	1
MAX69K4021	R1"1/2	39	82	40,5	33	49,5	1
MAX69K0250	R2"	50	92	51,5	46	62	1
MAX69K2265	R2"1/2	65	99	66	56,5	77,5	1
MAX69K0377	R3"	77	105	78	68	90,5	1
MAX69K0410	R4"	100	115	102,5	91,5	116	1

MAX 69

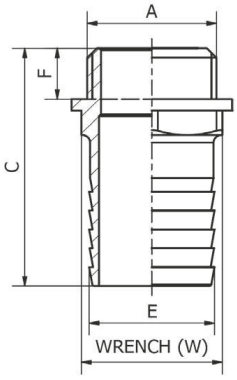

Portagomma maschio cilindrico BSPP

Hose male adapter parallel BSPP

Schlauchtülle zylindrisches Gewinde

Douille annelée, cylindrique BSPP

Espiga macho, cilíndrica BSPP

CODICE/CODE	A	E	F	W	C	PEZZI/PIECES
MAX691410	G1/4	10	12	15	48,5	10
MAX693812	G3/8	12	8,5	19	38	10
MAX691214	G1/2	14	9,5	18	44,5	10
MAX691216	G1/2	16	9,5	18	44,5	10
MAX691218	G1/2	18	9,5	20	47,5	10
MAX691220	G1/2	20	9,5	22	50	10
MAX693420	G3/4	20	10	23	53	10
MAX693425	G3/4	25	10	27	56	10
MAX690120	G1"	20	13	28	55	1
MAX690125	G1"	25	13	28	58	1
MAX690130	G1"	30	13	32	60	1
MAX694130	G1"1/4	30	15,5	38	69	1
MAX694135	G1"1/4	35	15,5	38	70	1
MAX694140	G1"1/4	40	15,5	42	70	1
MAX692140	G1"1/2	40	15,5	44	76	1
MAX690250	G2"	50	14	52	73	1

MAX 55K

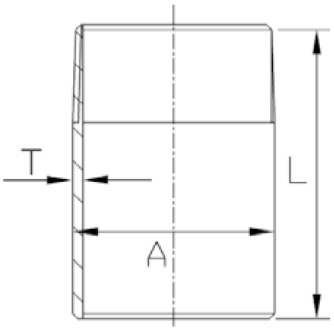

Tronchetto a saldare INOX AISI 316

AISI 316 weldable joint

Schweißstuck Edelstahl AISI 316

Joints a souder INOX AISI 316

Uniones de soldadura INOX AISI 316

CODICE/CODE	F"	A	L	T	PEZZI/PIECES
MAX55K0018	R1/8	10,2	30	2	10
MAX55K0014	R1/4	13,72	30	2,24	10
MAX55K0038	R3/8	17,15	30	2,31	10
MAX55K0012	R1/2	21,34	35	2,77	10
MAX55K0034	R3/4	26,67	40	2,87	10
MAX55K0001	R1"	33,4	40	3,38	1
MAX55K0114	R1"1/4	42,16	50	3,56	1
MAX55K0112	R1"1/2	48,26	50	3,68	1
MAX55K0002	R2"	60,33	50	3,91	1
MAX55K0212	R2"1/2	76,1	60	5,16	1
MAX55K0003	R3"	88,9	70	5,49	1
MAX55K0004	R4"	114,3	80	6,02	1

MAX 55K-304

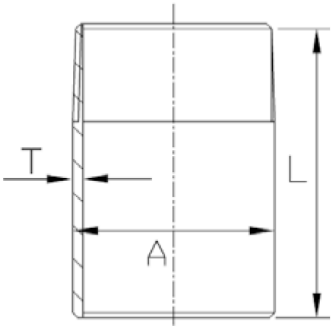

Tronchetto a saldare INOX AISI 304

AISI 304 weldable joint

Schweißstuck Edelstahl AISI 304

Joints a souder INOX AISI 304

Uniones de soldadura INOX AISI 304

CODICE/CODE	F"	A	L	T	PEZZI/PIECES
MAX55K0018304	R1/8	10,2	30	2	10
MAX55K0014304	R1/4	13,72	30	2,24	10
MAX55K0038304	R3/8	17,15	30	2,31	10
MAX55K0012304	R1/2	21,34	35	2,77	10
MAX55K0034304	R3/4	26,67	40	2,87	10
MAX55K0001304	R1"	33,4	40	3,38	1
MAX55K0114304	R1"1/4	42,16	50	3,56	1
MAX55K0112304	R1"1/2	48,26	50	3,68	1
MAX55K0002304	R2"	60,33	50	3,91	1
MAX55K0212304	R2"1/2	76,1	60	5,16	1
MAX55K0003304	R3"	88,9	70	5,49	1
MAX55K0004304	R4"	114,3	80	6,02	1

MAX 70

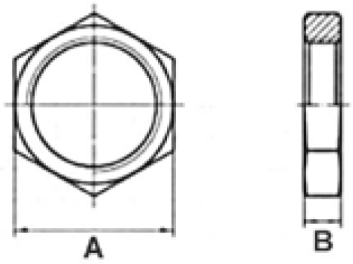

Controdado INOX AISI 316

Locknut AISI 316

Gegenmutter AISI 316

Contre-écrou INOX AISI 316

Contratuerca INOX AISI 316

CODICE/CODE	F"	A	B	PEZZI/PIECES
MAX700018	G1/8	17	7	10
MAX700014	G1/4	19	6	10
MAX700038	G3/8	24	7,5	10
MAX700012	G1/2	27	8	10
MAX700034	G3/4	30	10	10
MAX700001	G1"	39	9	1
MAX700114	G1"1/4	48	11	1
MAX700112	G1"1/2	55	11	1
MAX700002	G2"	65,5	14	1
MAX700212	G2"1/2	82	17	1
MAX700003	G3"	95,5	20	1
MAX700004	G4"	121,5	23	1

MAX 74

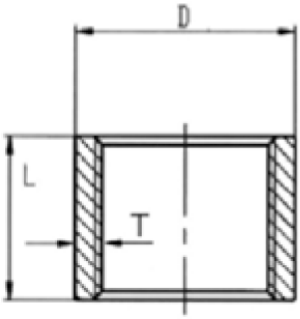

Manicotto a saldare corto femmina-femmina INOX AISI 316

AISI 316 half coupling female-female to be welded

Schweiß Verschraubungen AISI 316

Manchon a souder court femelle-femelle

Manguito de soldadura corto hembra-hembra

CODICE/CODE	F"	D	L	T	PEZZI/PIECES
MAX740018	G1/8	14	11,5	2,7	10
MAX740014	G1/4	18	13,5	3,2	10
MAX740038	G3/8	21	14,5	2,95	10
MAX740012	G1/2	26	18,5	3,6	10
MAX740034	G3/4	32	20	3,85	10
MAX740001	G1"	38	22	3,8	1
MAX740114	G1"1/4	48,5	25	4,7	1
MAX740112	G1"1/2	55	27	5	1
MAX740002	G2"	67	31	5,05	1

MAX 77

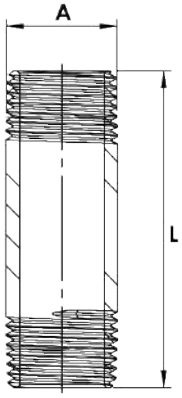

Barilotto a saldare corto maschio-maschio INOX AISI 316

AISI 316 half coupling male-male to be welded

Schweiß Verschraubungen AISI 316

Manchon a souder court mâle-mâle

Manguito de soldadura corto macho-macho

CODICE/CODE	F"	A	L	PEZZI/PIECES
MAX770014	R1/4	13,72	40	10
MAX770038	R3/8	17,15	40	10
MAX770012	R1/2	21,34	60	10
MAX770034	R3/4	26,67	60	10
MAX770001	R1"	33,4	60	1
MAX770114	R1"1/4	42,16	80	1
MAX770112	R1"1/2	48,26	80	1
MAX770002	R2"	60,33	100	1

MAX 78

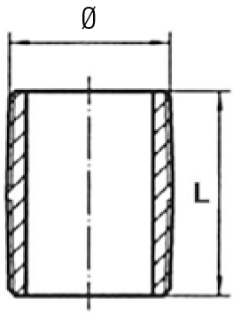

Tuttavite

All-screw

Alle Schrauben

Toutes les vis

Todos los tornillos

CODICE/CODE	Ø	L	PEZZI/PIECES
MAX780014	G1/4	18	10
MAX780038	G3/8	22	10
MAX780012	G1/2	25	10
MAX780034	G3/4	30	10
MAX780001	G1"	35	1
MAX780114	G1"1/4	38	1
MAX780112	G1"1/2	38	1
MAX780002	G2"	45	1
MAX780003	G3"	60	1

MAX 90

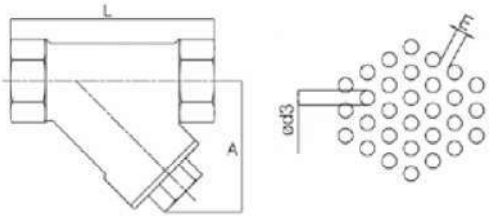

Filtro a Y INOX AISI 316
Y Filter AISI 316
Y Filter AISI 316
Filtre en Y INOX AISI 316
Filtro Y INOX AISI 316

CODICE/CODE	F"	DN	A	L	Ød3	E	PEZZI/PIECES
MAX900014	G1/4	8	30	65	1	1	10
MAX900038	G3/8	10	30	65	1	1	10
MAX900012	G1/2	15	40	65	1	1	10
MAX900034	G3/4	20	45	80	1	1	10
MAX900001	G1"	25	55	90	1	1	1
MAX900041	G1"1/4	32	65	105	1	1	1
MAX900021	G1"1/2	40	70	120	1	1	1
MAX900002	G2"	50	85	140	1	1	1

Grado di filtrazione : 200~300 µm
Filtration Degree : 200~300 µm

CO

Collari di fissaggio INOX AISI 304
Fastening collars INOX AISI 304
Befestigungsmanschetten INOX AISI 304
Colliers de fixation INOX AISI 304
Collares de fijación INOX AISI 304

CO01T

pag. 314

CO01

pag. 314

Dati tecnici dei collari di fissaggio INOX AISI 304
Fastening collars INOX AISI 304 technical data
Technischen Daten der Befestigungsmanschetten INOX AISI 304
Données techniques des colliers de fixation INOX AISI 304
Datos técnicos de los collares de fijación INOX AISI 304

Materiali
Corpo: Acciaio INOX AISI 304

Matériels
Corps: Acier inoxydable AISI 304

Materials
Body: AISI 304 stainless steel

Materiales
Cuerpo: Acero inoxidable AISI 304

Werkstoffen
Körper: Edelstahl AISI 304

CO 01T

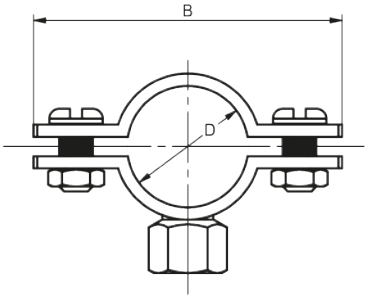

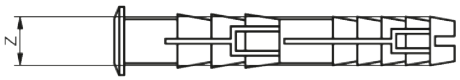

Collare di fissaggio con tassello INOX AISI 304

Fixing collar with AISI 304 stainless steel dowel

Befestigungskragen mit Dübel aus rostfreiem Stahl AISI 304

Collier de fixation avec cheville en acier inoxydable AISI 304

Collar de fijación con taco de acero inoxidable AISI 304

CODICE/CODE	Ø	B	D	S	Z	PEZZI/PIECES
CO01T0012	1/2	58	20 - 22	M8x90	10x70	1
CO01T0034	3/4	63,5	25 - 28	M8x90	10x70	1
CO01T0001	1"	70	31 - 35	M8x90	10x70	1
CO01T0114	1"1/4	79	39 - 43	M8x90	10x70	1
CO01T0112	1"1/2	85	45 - 48,5	M8x90	10x70	1
CO01T0002	2"	97	58 - 61	M8x90	10x70	1
CO01T0212	2"1/2	115	73 - 76,5	M10x120	14x70	1
CO01T0003	3"	128	86 - 89	M10x120	14x70	1
CO01T0004	4"	153,5	110 - 115	M10x120	14x70	1

CO 01

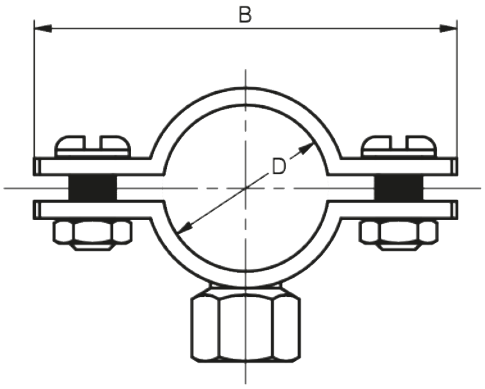

Collare di fissaggio INOX AISI 304

Fixing collar AISI 304 stainless steel

Befestigungskragen aus rostfreiem Stahl AISI 304

Collier de fixation en acier inoxydable AISI 304

Collar de fijación de acero inoxidable AISI 304

CODICE/CODE	Ø	B	D	S	PEZZI/PIECES
CO010012	1/2	58	20 - 22	M8	1
CO010034	3/4	63,5	25 - 28	M8	1
CO010001	1"	70	31 - 35	M8	1
CO010114	1"1/4	79	39 - 43	M8	1
CO010112	1"1/2	85	45 - 48,5	M8	1
CO010002	2"	97	58 - 61	M8	1
CO010212	2"1/2	115	73 - 76,5	M10	1
CO010003	3"	128	86 - 89	M10	1
CO010004	4"	153,5	110 - 115	M10	1

XS

Raccordi a saldare INOX AISI 304/316 EN10253
Stainless Steel Welding fittings AISI 304/316 EN10253
Schweißfittings INOX AISI 304/316 EN10253
Raccords à souder INOX AISI 304/316 EN10253
Accesorios de soldadura INOX AISI 304/316 EN10253

XS14

pag. 316

XS14

pag. 316

XS34

pag. 317

XS16

pag. 317

XS16

pag. 317

XS4

pag. 318

XS4

pag. 319

XS54

pag. 320

XS54

pag. 320

XS64

pag. 321

XS64

pag. 321

XS84

pag. 322

XS84

pag. 322

Dati tecnici di Raccordi a saldare INOX AISI 304/316
Welded fittings INOX AISI 304/316 technical data
Technischen Daten der Schweißfittings INOX AISI 304/316
Données techniques des Raccords à souder INOX AISI 304/316
Datos técnicos de los Accesorios de soldadura INOX AISI 304/316

Caratteristiche principali
1. Gamma completa 1/4" – 8"
2. Vasta gamma
3. Robustezza meccanica

Principales caractéristiques
1. Gamme complète 1/4" - 8"
2. Large gamme
3. Résistance mécanique

Main features
1. Complete Range 1/4" - 8"
2. Wide range
3. Mechanical Resistance

Características principales
1. Gama completa 1/4" - 8"
2. Amplia gama
3. Robustez mecánica

Hauptmerkmale
1. Vollständiges Sortiment 1/4" - 8"
2. Große Auswahl
3. Mechanische Festigkeit

Materiali
Corpo: Acciaio INOX AISI 316 microfuso o acciaio INOX AISI 304 microfuso

Matériels
Corps: Acier inoxydable AISI 316 micromoulé ou Acier inoxydable AISI 304 micromoulé

Materials
Body: AISI 316 microcast stainless steel and AISI 304 microcast stainless steel

Materiales
Cuerpo: Acero inoxidable AISI 316 micro-fundido o acero inoxidable AISI 304 micro-fundido

Werkstoffen
Körper: Edelstahl AISI 316 Feinguss und Edelstahl AISI 304 Feinguss

Note
Le pressioni sopra indicate sono puramente indicative

Notes
Les pressions indiquées ci-dessus sont purement indicatives

Note
The pressures indicated above are purely indicative

Notas
Las presiones indicadas anteriormente son puramente indicativas

Note
Die oben angegebenen Drücke sind nur Richtwerte

Pressione (20°C)	Pressure (68°F)	Druck (20°C)	Pression (20°C)	Presión (20°C)

Ø (mm/Inch)	**Spessore -** Thickness - Dicke - Épaisseur - Grosor **2 mm**	**Spessore -** Thickness - Dicke - Épaisseur - Grosor **3 mm**
Ø13,70 - 1/4"	427	-
Ø17,20 - 3/8"	292	-
Ø21,30 - 1/2"	236	-
Ø26,90 - 3/4"	187	-
Ø33,70 - 1"	149	238
Ø42,40 - 1"1/4	118	189
Ø48,30 - 1"1/2	104	131
Ø60,30 - 2"	83	121
Ø76,10 - 2"1/2	66	96
Ø88,90 - 3"	55	82
Ø101,6 - 3"1/2	-	-
Ø114,3 - 4"	44	64
Ø139,7 - 5"	36	54
Ø168,3 - 6"	30	45
Ø219,1 - 8"	23	34

XS 14

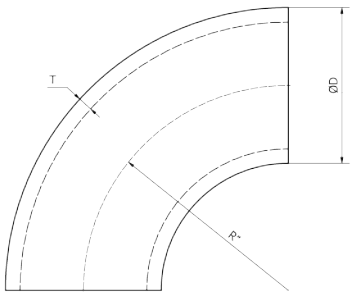

Curva 90° R1.5D AISI 304 - Spessore 2 mm EN10253

90° elbow R1.5D AISI 304 - Thickness 2 mm EN10253

90° Bogen R1.5D AISI 304 - Dicke 2 mm EN10253

Coude à 90 ° R1.5D AISI 304 - Épaisseur 2 mm EN10253

Codo de 90 ° R1.5D AISI 304 - Grosor 2 mm EN10253

CODICE/CODE	ØD	T	R	PEZZI/PIECES
XS1401702304	Ø17,20 - 3/8"	2	28,5	1
XS1402102304	Ø21,30 - 1/2"	2	28	1
XS1402602304	Ø26,90 - 3/4"	2	28,5	1
XS1403302304	Ø33,70 - 1"	2	38	1
XS1404202304	Ø42,40 - 1"1/4	2	47,6	1
XS1404802304	Ø48,30 - 1"1/2	2	57,1	1
XS1406002304	Ø60,30 - 2"	2	76,2	1
XS1407602304	Ø76,10 - 2"1/2	2	96	1
XS1408802304	Ø88,90 - 3"	2	114,3	1
XS1410102304	Ø101,6 - 3"1/2	2	133,5	1
XS1411402304	Ø114,3 - 4"	2	152,5	1
XS1413902304	Ø139,7 - 5"	2	190	1
XS1416802304	Ø168,3 - 6"	2	229	1
XS1421902304	Ø219,1 - 8"	2	305	1

XS 14

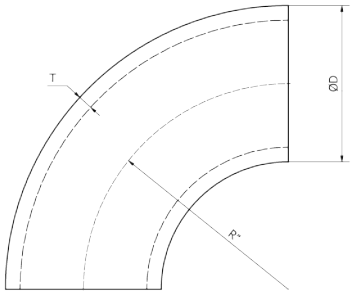

Curva 90° R1.5D AISI 304 - Spessore 3 mm EN10253

90° elbow R1.5D AISI 304 - Thickness 3 mm EN10253

90° Bogen R1.5D AISI 304 - Dicke 3 mm EN10253

Coude à 90 ° R1.5D AISI 304 - Épaisseur 3 mm EN10253

Codo de 90 ° R1.5D AISI 304 - Grosor 3 mm EN10253

CODICE/CODE	ØD	T	R	PEZZI/PIECES
XS1403303304	Ø33,70 - 1"	3	38	1
XS1404203304	Ø42,40 - 1"1/4	3	47,6	1
XS1404803304	Ø48,30 - 1"1/2	3	57,1	1
XS1406003304	Ø60,30 - 2"	3	76,2	1
XS1407603304	Ø76,10 - 2"1/2	3	96	1
XS1408803304	Ø88,90 - 3"	3	114,3	1
XS1410103304	Ø101,6 - 3"1/2	3	133,5	1
XS1411403304	Ø114,3 - 4"	3	152,5	1
XS1413903304	Ø139,7 - 5"	3	190	1
XS1416803304	Ø168,3 - 6"	3	229	1
XS1421903304	Ø219,1 - 8"	3	305	1

XS 34

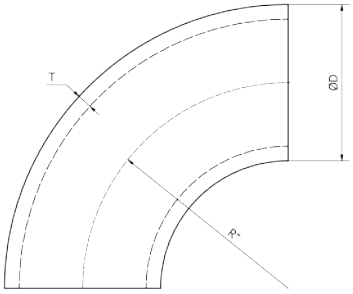

Curva 90° R2.5D AISI 304 - Spessore 2 mm EN10253

90° elbow R2.5D AISI 304 - Thickness 2 mm EN10253

90° Bogen R2.5D AISI 304 - Dicke 2 mm EN10253

Coude à 90° R2.5D AISI 304 - Épaisseur 2 mm EN10253

Codo de 90° R2.5D AISI 304 - Grosor 2 mm EN10253

CODICE/CODE	ØD	T	R	PEZZI/PIECES
XS3402102304	Ø21,30 - 1/2"	2	45	1
XS3402602304	Ø26,90 - 3/4"	2	45	1
XS3403302304	Ø33,70 - 1"	2	72	1
XS3404202304	Ø42,40 - 1"1/4	2	93	1
XS3404802304	Ø48,30 - 1"1/2	2	108	1
XS3406002304	Ø60,30 - 2"	2	135	1

XS 16

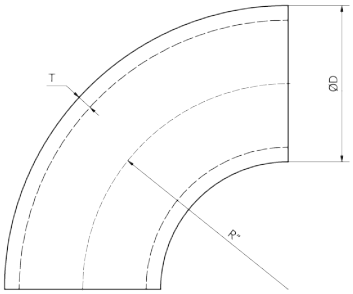

Curva 90° R1.5D AISI 316 - Spessore 2 mm EN10253

90° elbow R1.5D AISI 316 - Thickness 2 mm EN10253

90° Bogen R1.5D AISI 316 - Dicke 2 mm EN10253

Coude à 90 ° R1.5D AISI 316 - Épaisseur 2 mm EN10253

Codo de 90 ° R1.5D AISI 316 - Grosor 2 mm EN10253

CODICE/CODE	ØD	T	R	PEZZI/PIECES
XS1601302316	Ø13,70 - 1/4"	2	-	1
XS1601702316	Ø17,20 - 3/8"	2	28,5	1
XS1602102316	Ø21,30 - 1/2"	2	28	1
XS1602602316	Ø26,90 - 3/4"	2	28,5	1
XS1603302316	Ø33,70 - 1"	2	38	1
XS1604202316	Ø42,40 - 1"1/4	2	47,6	1
XS1604802316	Ø48,30 - 1"1/2	2	57,1	1
XS1606002316	Ø60,30 - 2"	2	76,2	1
XS1607602316	Ø76,10 - 2"1/2	2	96	1
XS1608802316	Ø88,90 - 3"	2	114,3	1
XS1610102316	Ø101,6 - 3"1/2	2	133,5	1
XS1611402316	Ø114,3 - 4"	2	152,5	1
XS1613902316	Ø139,7 - 5"	2	190	1
XS1616802316	Ø168,3 - 6"	2	229	1
XS1621902316	Ø219,1 - 8"	2	305	1

XS 16

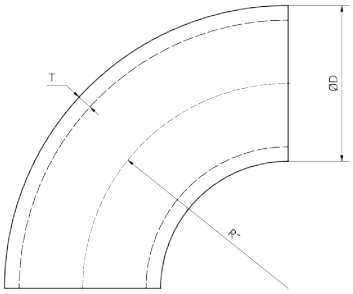

Curva 90° R1.5D AISI 316 - Spessore 3 mm EN10253

90° elbow R1.5D AISI 316 - Thickness 3 mm EN10253

90° Bogen R1.5D AISI 316 - Dicke 3 mm EN10253

Coude à 90 ° R1.5D AISI 316 - Épaisseur 3 mm EN10253

Codo de 90 ° R1.5D AISI 316 - Grosor 3 mm EN10253

CODICE/CODE	ØD	T	R	PEZZI/PIECES
XS1603303316	Ø33,70 - 1"	3	38	1
XS1604203316	Ø42,40 - 1"1/4	3	47,6	1
XS1604803316	Ø48,30 - 1"1/2	3	57,1	1
XS1606003316	Ø60,30 - 2"	3	76,2	1
XS1607603316	Ø76,10 - 2"1/2	3	96	1
XS1608803316	Ø88,90 - 3"	3	114,3	1
XS1610103316	Ø101,6 - 3"1/2	3	133,5	1
XS1611403316	Ø114,3 - 4"	3	152,5	1
XS1613903316	Ø139,7 - 5"	3	190	1
XS1616803316	Ø168,3 - 6"	3	229	1
XS1621903316	Ø219,1 - 8"	3	305	1

XS 4

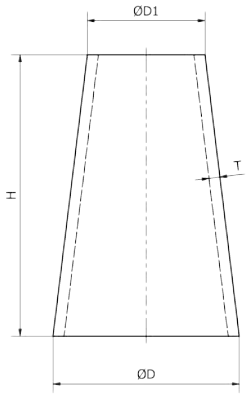

Riduzione concentrica a saldare AISI 304 - Spessore 2 mm EN10253

Concentric solder reduction AISI 304 - Thickness 2 mm EN10253

Konzentrische Lotreduzierung AISI 304 - Dicke 2 mm EN10253

Réduction de soudure concentrique AISI 304 - Épaisseur 2 mm EN10253

Reducción de soldadura concéntrica AISI 304 - Grosor 2 mm EN10253

CODICE/CODE	ØD	ØD1	T	H	PEZZI/PIECES
XS421132304	Ø21,3 - 1/2"	Ø13,7 - 1/4"	2	-	1
XS421172304	Ø21,3 - 1/2"	Ø17,2 - 3/8"	2	29	1
XS426132304	Ø26,9 - 3/4"	Ø13,7 - 1/4"	2	-	1
XS426172304	Ø26,9 - 3/4"	Ø17,2 - 3/8"	2	38,5	1
XS426212304	Ø26,9 - 3/4"	Ø21,3 - 1/2"	2	38	1
XS433212304	Ø33,7 - 1"	Ø21,3 - 1/2"	2	51	1
XS433262304	Ø33,7 - 1"	Ø26,9 - 3/4"	2	51,5	1
XS442212304	Ø42,4 - 1"1/4	Ø21,3 - 1/2"	2	52	1
XS442262304	Ø42,4 - 1"1/4	Ø26,9 - 3/4"	2	51,5	1
XS442332304	Ø42,4 - 1"1/4	Ø33,7 - 1"	2	51	1
XS448212304	Ø48,3 - 1"1/2	Ø21,3 - 1/2"	2	63,5	1
XS448262304	Ø48,3 - 1"1/2	Ø26,9 - 3/4"	2	65	1
XS448332304	Ø48,3 - 1"1/2	Ø33,7 - 1"	2	64	1
XS448422304	Ø48,3 - 1"1/2	Ø42,4 - 1"1/4	2	64	1
XS460212304	Ø60,3 - 2"	Ø21,3 - 1/2"	2	-	1
XS460262304	Ø60,3 - 2"	Ø26,9 - 3/4"	2	78	1
XS460332304	Ø60,3 - 2"	Ø33,7 - 1"	2	75,5	1
XS460422304	Ø60,3 - 2"	Ø42,4 - 1"1/4	2	76,5	1
XS460482304	Ø60,3 - 2"	Ø48,3 - 1"1/2	2	77	1
XS476262304	Ø76,1 - 2"1/2	Ø26,9 - 3/4"	2	-	1
XS476332304	Ø76,1 - 2"1/2	Ø33,7 - 1"	2	90	1
XS476422304	Ø76,1 - 2"1/2	Ø42,4 - 1"1/4	2	90	1
XS476482304	Ø76,1 - 2"1/2	Ø48,3 - 1"1/2	2	90	1
XS476602304	Ø76,1 - 2"1/2	Ø60,3 - 2"	2	90	1
XS488332304	Ø88,9 - 3"	Ø33,7 - 1"	2	90	1
XS488422304	Ø88,9 - 3"	Ø42,4 - 1"1/4	2	90	1
XS488482304	Ø88,9 - 3"	Ø48,3 - 1"1/2	2	90	1
XS488602304	Ø88,9 - 3"	Ø60,3 - 2"	2	88	1
XS488762304	Ø88,9 - 3"	Ø76,1 - 2"1/2	2	88,5	1
XS4101602304	Ø101,6 - 3"1/2	Ø60,3 - 2"	2	99,5	1
XS4101762304	Ø101,6 - 3"1/2	Ø76,1 - 2"1/2	2	104	1
XS4101882304	Ø101,6 - 3"1/2	Ø88,9 - 3"	2	97,5	1
XS4114482304	Ø114,3 - 4"	Ø48,3 - 1"1/2	2	102	1
XS4114602304	Ø114,3 - 4"	Ø60,3 - 2"	2	102	1
XS4114762304	Ø114,3 - 4"	Ø76,1 - 2"1/2	2	104	1
XS4114882304	Ø114,3 - 4"	Ø88,9 - 3"	2	103	1
XS41141012304	Ø114,3 - 4"	Ø101,6 - 3"1/2	2	-	1
XS4139602304	Ø139,7 - 5"	Ø60,3 - 2"	2	128	1
XS4139762304	Ø139,7 - 5"	Ø76,1 - 2"1/2	2	125,5	1
XS4139882304	Ø139,7 - 5"	Ø88,9 - 3"	2	-	1
XS41391012304	Ø139,7 - 5"	Ø101,6 - 3"1/2	2	129	1
XS41391142304	Ø139,7 - 5"	Ø114,3 - 4"	2	127	1
XS4168602304	Ø168,3 - 6"	Ø60,3 - 2"	2	141	1
XS4168762304	Ø168,3 - 6"	Ø76,1 - 2"1/2	2	142	1
XS4168882304	Ø168,3 - 6"	Ø88,9 - 3"	2	142	1
XS41681012304	Ø168,3 - 6"	Ø101,6 - 3"1/2	2	-	1
XS41681142304	Ø168,3 - 6"	Ø114,3 - 4"	2	142	1
XS41681392304	Ø168,3 - 6"	Ø139,7 - 5"	2	-	1
XS4219882304	Ø219,1 - 8"	Ø88,9 - 3"	2	151,5	1
XS42191142304	Ø219,1 - 8"	Ø114,3 - 4"	2	155	1
XS42191392304	Ø219,1 - 8"	Ø139,7 - 5"	2	148	1
XS42191682304	Ø219,1 - 8"	Ø168,3 - 6"	2	148	1

XS 4

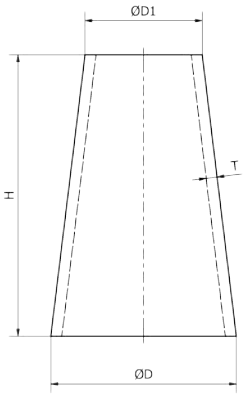

Riduzione concentrica a saldare AISI 304 - Spessore 3 mm EN10253

Concentric solder reduction AISI 304 - Thickness 3 mm EN10253

Konzentrische Lotreduzierung AISI 304 - Dicke 3 mm EN10253

Réduction de soudure concentrique AISI 304 - Épaisseur 3 mm EN10253

Reducción de soldadura concéntrica AISI 304 - Grosor 3 mm EN10253

CODICE/CODE	ØD	ØD1	T	H	PEZZI/PIECES
XS426213304	Ø26,9 - 3/4"	Ø21,3 - 1/2"	3	38	1
XS433213304	Ø33,7 - 1"	Ø21,3 - 1/2"	3	51	1
XS433263304	Ø33,7 - 1"	Ø26,9 - 3/4"	3	51,5	1
XS442263304	Ø42,4 - 1"1/4	Ø26,9 - 3/4"	3	51,5	1
XS442333304	Ø42,4 - 1"1/4	Ø33,7 - 1"	3	51	1
XS448263304	Ø48,3 - 1"1/2	Ø26,9 - 3/4"	3	65	1
XS448333304	Ø48,3 - 1"1/2	Ø33,7 - 1"	3	64	1
XS448423304	Ø48,3 - 1"1/2	Ø42,4 - 1"1/4	3	64	1
XS460263304	Ø60,3 - 2"	Ø26,9 - 3/4"	3	78	1
XS460333304	Ø60,3 - 2"	Ø33,7 - 1"	3	75,5	1
XS460423304	Ø60,3 - 2"	Ø42,4 - 1"1/4	3	76,5	1
XS460483304	Ø60,3 - 2"	Ø48,3 - 1"1/2	3	77	1
XS476333304	Ø76,1 - 2"1/2	Ø33,7 - 1"	3	90	1
XS476423304	Ø76,1 - 2"1/2	Ø42,4 - 1"1/4	3	90	1
XS476483304	Ø76,1 - 2"1/2	Ø48,3 - 1"1/2	3	90	1
XS476603304	Ø76,1 - 2"1/2	Ø60,3 - 2"	3	90	1
XS488333304	Ø88,9 - 3"	Ø33,7 - 1"	3	90	1
XS488423304	Ø88,9 - 3"	Ø42,4 - 1"1/4	3	90	1
XS488483304	Ø88,9 - 3"	Ø48,3 - 1"1/2	3	90	1
XS488603304	Ø88,9 - 3"	Ø60,3 - 2"	3	88	1
XS488763304	Ø88,9 - 3"	Ø76,1 - 2"1/2	3	88,5	1
XS4101603304	Ø101,6 - 3"1/2	Ø60,3 - 2"	3	102	1
XS4101763304	Ø101,6 - 3"1/2	Ø76,1 - 2"1/2	3	100	1
XS4101883304	Ø101,6 - 3"1/2	Ø88,9 - 3"	3	99	1
XS4114483304	Ø114,3 - 4"	Ø48,3 - 1"1/2	3	102	1
XS4114603304	Ø114,3 - 4"	Ø60,3 - 2"	3	101	1
XS4114763304	Ø114,3 - 4"	Ø76,1 - 2"1/2	3	104	1
XS4114883304	Ø114,3 - 4"	Ø88,9 - 3"	3	109	1
XS41141013304	Ø114,3 - 4"	Ø101,6 - 3"1/2	3	-	1
XS4139763304	Ø139,7 - 5"	Ø76,1 - 2"1/2	3	132,5	1
XS4139883304	Ø139,7 - 5"	Ø88,9 - 3"	3	-	1
XS41391013304	Ø139,7 - 5"	Ø101,6 - 3"1/2	3	129	1
XS41391143304	Ø139,7 - 5"	Ø114,3 - 4"	3	127	1
XS4168603304	Ø168,3 - 6"	Ø60,3 - 2"	3	141	1
XS4168763304	Ø168,3 - 6"	Ø76,1 - 2"1/2	3	142	1
XS4168883304	Ø168,3 - 6"	Ø88,9 - 3"	3	146	1
XS41681143304	Ø168,3 - 6"	Ø114,3 - 4"	3	142	1
XS41681393304	Ø168,3 - 6"	Ø139,7 - 5"	3	-	1
XS4219883304	Ø219,1 - 8"	Ø88,9 - 3"	3	149	1
XS42191143304	Ø219,1 - 8"	Ø114,3 - 4"	3	149	1
XS42191393304	Ø219,1 - 8"	Ø139,7 - 5"	3	147	1
XS42191683304	Ø219,1 - 8"	Ø168,3 - 6"	3	154	1

XS 54

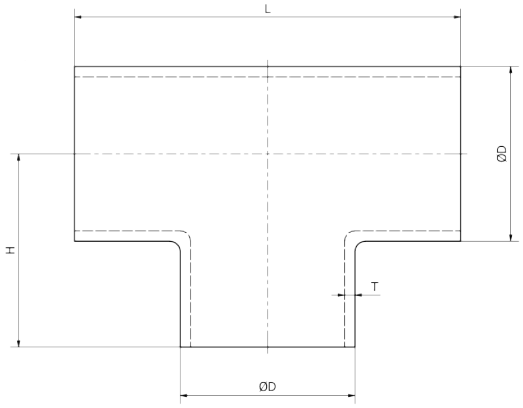

T a saldare AISI 304 - Spessore 2 mm EN10253

T to weld AISI 304 - Thickness 2 mm EN10253

T zum Schweißen von AISI 304 - Dicke 2 mm EN10253

T à souder AISI 304 - Épaisseur 2 mm EN10253

T para soldar AISI 304 -Grosor 2 mm EN10253

CODICE/CODE	ØD	T	H	L	PEZZI/PIECES
XS5401702304	Ø17,20 - 3/8"	2	26	52	1
XS5402102304	Ø21,30 - 1/2"	2	25,6	51,2	1
XS5402602304	Ø26,90 - 3/4"	2	28	56	1
XS5403302304	Ø33,70 - 1"	2	37,25	74,5	1
XS5404202304	Ø42,40 - 1"1/4	2	47,75	95,5	1
XS5404802304	Ø48,30 - 1"1/2	2	57	114	1
XS5406002304	Ø60,30 - 2"	2	64	128	1
XS5407602304	Ø76,10 - 2"1/2	2	76	152	1
XS5408802304	Ø88,90 - 3"	2	85	170	1
XS5410102304	Ø101,6 - 3"1/2	2	105	210	1
XS5411402304	Ø114,3 - 4"	2	105	210	1
XS5413902304	Ø139,7 - 5"	2	-	-	1
XS5416802304	Ø168,3 - 6"	2	-	-	1
XS5421902304	Ø219,1 - 8"	2	-	-	1

XS 54

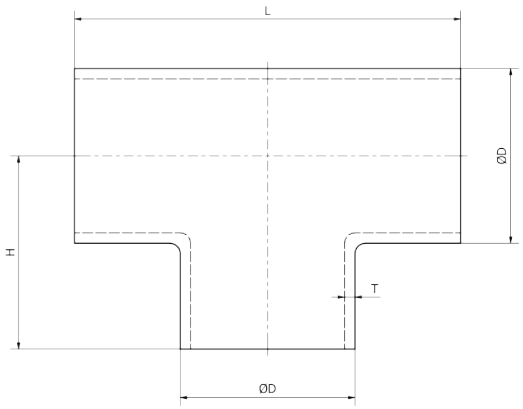

T a saldare AISI 304 - Spessore 3 mm EN10253

T to weld AISI 304 - Thickness 3 mm EN10253

T zum Schweißen von AISI 304 - Dicke 3 mm EN10253

T à souder AISI 304 - Épaisseur 3 mm EN10253

T para soldar AISI 304 -Grosor 3 mm EN10253

CODICE/CODE	ØD	T	H	L	PEZZI/PIECES
XS5402603304	Ø26,90 - 3/4"	3	28,5	57	1
XS5403303304	Ø33,70 - 1"	3	38,25	76,5	1
XS5404203304	Ø42,40 - 1"1/4	3	47,5	95	1
XS5404803304	Ø48,30 - 1"1/2	3	57,25	114,5	1
XS5406003304	Ø60,30 - 2"	3	63,4	126,8	1
XS5407603304	Ø76,10 - 2"1/2	3	76	152	1
XS5408803304	Ø88,90 - 3"	3	85	170	1
XS5410103304	Ø101,6 - 3"1/2	3	105	210	1
XS5411403304	Ø114,3 - 4"	3	105	210	1
XS5413903304	Ø139,7 - 5"	3	-	-	1
XS5416803304	Ø168,3 - 6"	3	-	-	1
XS5421903304	Ø219,1 - 8"	3	-	-	1

XS 64

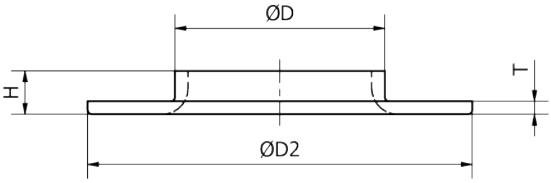

Cartella a saldare AISI 304 - Spessore 2 mm EN10253

Collar to weld AISI 304 - Thickness 2 mm EN10253

Vorschweißbördel zum Schweißen von AISI 304 - Dicke 2 mm EN10253

Collet à souder AISI 304 - Épaisseur 2 mm EN10253

Valonas para soldar AISI 304 -Grosor 2 mm EN10253

CODICE/CODE	ØD	ØD2	T	H	PEZZI/PIECES
XS6401702304	Ø17,20 - 3/8"	43,4	2	6	1
XS6402102304	Ø21,30 - 1/2"	59	2	8	1
XS6402602304	Ø26,90 - 3/4"	59	2	8	1
XS6403302304	Ø33,70 - 1"	70	2	10	1
XS6404202304	Ø42,40 - 1"1/4	78,5	2	10	1
XS6404802304	Ø48,30 - 1"1/2	89,4	2	10	1
XS6406002304	Ø60,30 - 2"	102	2	12	1
XS6407602304	Ø76,10 - 2"1/2	122	2	12	1
XS6408802304	Ø88,90 - 3"	137	2	12	1
XS6410102304	Ø101,6 - 3"1/2	148	2	-	1
XS6411402304	Ø114,3 - 4"	159	2	16	1
XS6413902304	Ø139,7 - 5"	185	2	16	1
XS6416802304	Ø168,3 - 6"	215	2	18	1
XS6421902304	Ø219,1 - 8"	267	2	20	1

XS 64

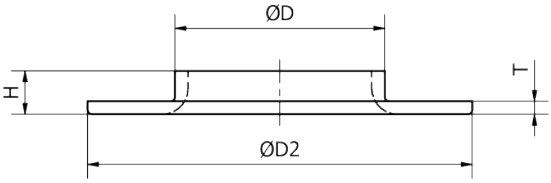

Cartella a saldare AISI 304 - Spessore 3 mm EN10253

Collar to weld AISI 304 - Thickness 3 mm EN10253

Vorschweißbördel zum Schweißen von AISI 304 - Dicke 3 mm EN10253

Collet à souder AISI 304 - Épaisseur 3 mm EN10253

Valonas para soldar AISI 304 -Grosor 3 mm EN10253

CODICE/CODE	ØD	ØD2	T	H	PEZZI/PIECES
XS6402103304	Ø21,30 - 1/2"	43,4	3	8	1
XS6402603304	Ø26,90 - 3/4"	58,8	3	8	1
XS6403303304	Ø33,70 - 1"	69,5	3	10	1
XS6404203304	Ø42,40 - 1"1/4	79,4	3	10	1
XS6404803304	Ø48,30 - 1"1/2	88,6	3	10	1
XS6406003304	Ø60,30 - 2"	102	3	12	1
XS6407603304	Ø76,10 - 2"1/2	122	3	12	1
XS6408803304	Ø88,90 - 3"	137	3	12	1
XS6410103304	Ø101,6 - 3"1/2	148	3	-	1
XS6411403304	Ø114,3 - 4"	159	3	16	1
XS6413903304	Ø139,7 - 5"	185	3	16	1
XS6416803304	Ø168,3 - 6"	215	3	18	1
XS6421903304	Ø219,1 - 8"	267	3	20	1

XS 84

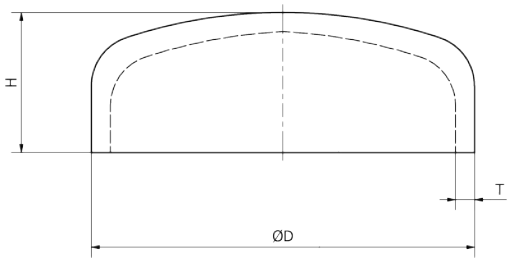

Fondello bombato AISI 304 - Spessore 2 mm EN10253

AISI 304 cap - Thickness 2 mm EN10253

Rohrkappen von AISI 304 - Dicke 2 mm EN10253

Fond bombé AISI 304 - Épaisseur 2 mm EN10253

Cap AISI 304 -Grosor 2 mm EN10253

CODICE/CODE	ØD	T	H	PEZZI/PIECES
XS8401702304	Ø17,20 - 3/8"	2	8	1
XS8402102304	Ø21,30 - 1/2"	2	9	1
XS8402602304	Ø26,90 - 3/4"	2	11	1
XS8403302304	Ø33,70 - 1"	2	14	1
XS8404202304	Ø42,40 - 1"1/4	2	13	1
XS8404802304	Ø48,30 - 1"1/2	2	15	1
XS8406002304	Ø60,30 - 2"	2	17	1
XS8407602304	Ø76,10 - 2"1/2	2	19	1
XS8408802304	Ø88,90 - 3"	2	20	1
XS8410102304	Ø101,6 - 3"1/2	2	22	1
XS8411402304	Ø114,3 - 4"	2	25	1
XS8413902304	Ø139,7 - 5"	2	26	1
XS8416802304	Ø168,3 - 6"	2	31	1
XS8421902304	Ø219,1 - 8"	2	36	1

XS 84

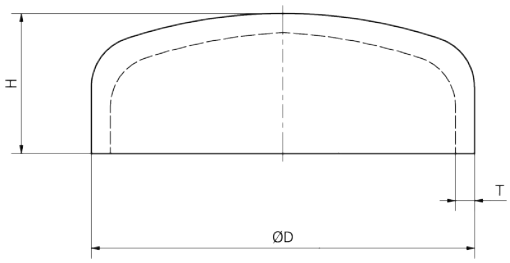

Fondello bombato AISI 304 - Spessore 3 mm EN10253

AISI 304 cap - Thickness 3 mm EN10253

Rohrkappen von AISI 304 - Dicke 3 mm EN10253

Fond bombé AISI 304 - Épaisseur 3 mm EN10253

Cap AISI 304 -Grosor 3 mm EN10253

CODICE/CODE	ØD	T	H	PEZZI/PIECES
XS8402103304	Ø21,30 - 1/2"	3	9	1
XS8402603304	Ø26,90 - 3/4"	3	11	1
XS8403303304	Ø33,70 - 1"	3	14	1
XS8404203304	Ø42,40 - 1"1/4	3	13	1
XS8404803304	Ø48,30 - 1"1/2	3	15	1
XS8406003304	Ø60,30 - 2"	3	17	1
XS8407603304	Ø76,10 - 2"1/2	3	19	1
XS8408803304	Ø88,90 - 3"	3	20	1
XS8410103304	Ø101,6 - 3"1/2	3	21	1
XS8411403304	Ø114,3 - 4"	3	23	1
XS8413903304	Ø139,7 - 5"	3	26	1
XS8416803304	Ø168,3 - 6"	3	31	1
XS8421903304	Ø219,1 - 8"	3	36	1

XF

Flange INOX AISI 304/316 EN1092-1
Flanges INOX AISI 304/316 EN1092-1
Flanschen INOX AISI 304/316 EN1092-1
Brides INOX AISI 304/316 EN1092-1
Bridas INOX AISI 304/316 EN1092-1

XF10

pag. 324

XF15

pag. 324

XF20

pag. 324

XF25

pag. 325

XF30

pag. 325

XS35

pag. 325

XF40

pag. 326

XF45

pag. 326

XF70A

pag. 326

Dati tecnici di Flange INOX AISI 304/316
Flanges INOX AISI 304/316 technical data
Technischen Daten Flansche INOX AISI 304/316
Données techniques des Bride INOX AISI 304/316
Datos técnicos de los Bridas INOX AISI 304/316

Caratteristiche principali
1. Conforme norma EN 1092-1
2. Vasta gamma
3. Robustezza meccanica

Main features
1. Compliant with EN 1092-1 standard
2. Wide range
3. Mechanical Resistance

Hauptmerkmale
1. Entspricht der Norm EN 1092-1
2. Große Auswahl
3. Mechanische Festigkeit

Principales caractéristiques
1. Conforme à la norme EN 1092-1
2. Large gamme
3. Résistance mécanique

Características principales
1. Cumple con la norma EN 1092-1
2. Amplia gama
3. Robustez mecánica

Materiali
Corpo: Acciaio INOX AISI 316 o acciaio INOX AISI 304

Materials
Body: AISI 316 stainless steel and AISI 304 stainless steel

Werkstoffen
Körper: Edelstahl AISI 316 und Edelstahl AISI 304

Matériels
Corps: Acier inoxydable AISI 316 ou Acier inoxydable AISI 304

Materiales
Cuerpo: Acero inoxidable AISI 316 o acero inoxidable AISI 304

Pressione e temperatura	Pressure and Temperature	Druck und Temperatur	Pression et Température	Presión y Temperatura
Pressione: **16 Bar**	Pressure: **16 Bar**	Druck: **16 Bar**	Pression: **16 Bar**	Presión: **16Bar**

Note
La pressione nominale specifica per ogni prodotto è riportata nelle tabelle sottoriportate

Note
The specific nominal pressure for each product is shown in the tables below

Note
Der spezifische Nenndruck für jedes Produkt ist in den folgenden Tabellen angegeben

Notes
La pression nominale spécifique pour chaque produit est indiquée dans les tableaux ci-dessous

Notas
La presión nominal específica para cada producto se muestra en las tablas a continuación

XF 10

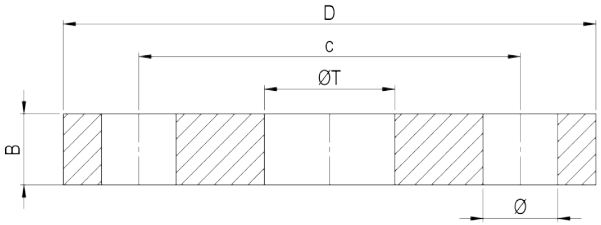

Flangia piana microfusa 01A INOX AISI 304

Microfused flat flange 01A INOX AISI 304

Mikroguss-Flachflansch 01A EDELSTAHL AISI 304

Bride plate microcast 01A en acier inoxydable AISI 304

Brida plana microfundida 01A de acero inoxidable AISI 304

CODICE/CODE	PN	DN	D	ØT	b	Ø	c	PEZZI/PIECES
XF10M40015304	16	15	95	22	12	14	65	1
XF10M40020304	16	20	105	27,5	14	14	75	1
XF10M40025304	16	25	115	34,5	14	14	85	1
XF10M40032304	16	32	140	43,5	16	18	100	1
XF10M40040304	16	40	150	49,5	16	18	110	1
XF10M40050304	16	50	165	61,5	18	18	125	1
XF10M16065304	16	65	185	77,5	18	18	145	1
XF10M16080304	16	80	200	90,5	20	18	160	1
XF10M16100304	16	100	220	116	22	18	180	1
XF10M16125304	16	125	250	141,5	22	18	210	1
XF10M16150304	16	150	285	170,5	24	22	240	1
XF10M16200304	16	200	340	221,5	26	22	295	1
XF10M16250304	16	250	405	276,5	29	26	355	1
XF10M16300304	16	300	460	327,5	32	26	410	1

XF 15

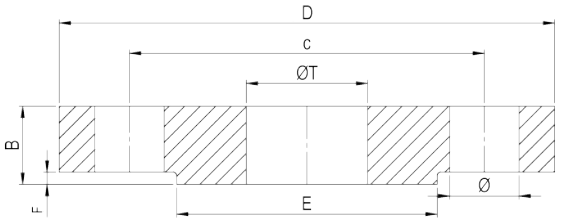

Flangia piana microfusa con gradino 01B INOX AISI 304

Microfused flat flange with step 01B INOX AISI 304

Mikrogegossener Flachflansch mit Stufe 01B AISI 304 Edelstahl

Bride plate microbillée avec échelon 01B acier inoxydable AISI 304

Brida plana microfundida con escalón 01B de acero inoxidable AISI 304

CODICE/CODE	PN	DN	D	ØT	b	f	Ø	c	E	PEZZI/PIECES
XF15M40015304	16	15	95	22	14	2	14	65	45	1
XF15M40020304	16	20	105	27,5	16	2	14	75	58	1
XF15M40025304	16	25	115	34,5	16	2	14	85	68	1
XF15M40032304	16	32	140	43,5	18	2	18	100	78	1
XF15M40040304	16	40	150	49,5	18	3	18	110	88	1
XF15M40050304	16	50	165	61,5	20	3	18	125	102	1
XF15M16065304	16	65	185	77,5	20	3	18	145	122	1
XF15M16080304	16	80	200	90,5	20	3	18	160	138	1
XF15M16100304	16	100	220	116	22	3	18	180	158	1
XF15M16125304	16	125	250	141,5	22	3	18	210	188	1
XF15M16150304	16	150	285	170,5	24	3	22	240	212	1
XF15M16200304	16	200	340	221,5	26	3	22	295	268	1
XF15M16250304	16	250	405	276,5	29	3	26	355	320	1
XF15M16300304	16	300	460	327,5	32	4	26	410	378	1

XF 20

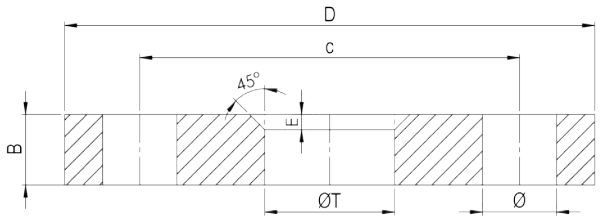

Flangia libera microfusa 02A INOX AISI 304

Microfused free flange 02A INOX AISI 304

Mikrogeschmolzener freier Flansch 02A AISI 304 Edelstahl

Bride libre microfondue 02A acier inoxydable AISI 304

Brida libre microfundida 02A Acero inoxidable AISI 304

CODICE/CODE	PN	DN	D	ØT	b	Ø	c	E	PEZZI/PIECES
XF20M40015304	16	15	95	25	14	14	65	3	1
XF20M40020304	16	20	105	31	14	14	75	4	1
XF20M40025304	16	25	115	38	16	14	85	4	1
XF20M40032304	16	32	140	47	16	18	100	5	1
XF20M40040304	16	40	150	53	16	18	110	5	1
XF20M40050304	16	50	165	65	16	18	125	5	1
XF20M16065304	16	65	185	81	16	18	145	6	1
XF20M16080304	16	80	200	94	18	18	160	6	1
XF20M16100304	16	100	220	120	18	18	180	6	1
XF20M16125304	16	125	250	145	18	18	210	6	1
XF20M16150304	16	150	285	174	18	22	240	6	1
XF20M16200304	16	200	340	226	20	22	295	6	1
XF20M16250304	16	250	405	281	24	26	355	8	1

XF 25

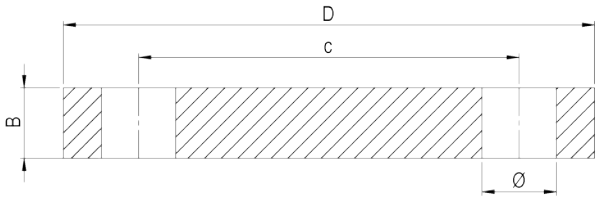

Flangia cieca microfusa 05A INOX AISI 304

Microfused blind flange 05A INOX AISI 304

05A AISI 304 Edelstahl mikrogeschmolzener Blindflansch

05A Bride aveugle microfusionnée en acier inoxydable AISI 304

Brida ciega microfundida de acero inoxidable 05A AISI 304

CODICE/CODE	PN	DN	D	b	Ø	c	PEZZI/PIECES
XF25M40015304	16	15	95	14	14	65	1
XF25M40020304	16	20	105	16	14	75	1
XF25M40025304	16	25	115	16	14	85	1
XF25M40032304	16	32	140	16	18	100	1
XF25M40040304	16	40	150	16	18	110	1
XF25M16050304	16	50	165	18	18	125	1
XF25M16065304	16	65	185	18	18	145	1
XF25M16080304	16	80	200	20	18	160	1
XF25M16100304	16	100	220	20	18	180	1
XF25M16125304	16	125	250	22	18	210	1
XF25M16150304	16	150	285	22	22	240	1
XF25M16200304	16	200	340	24	22	295	1

XF 30

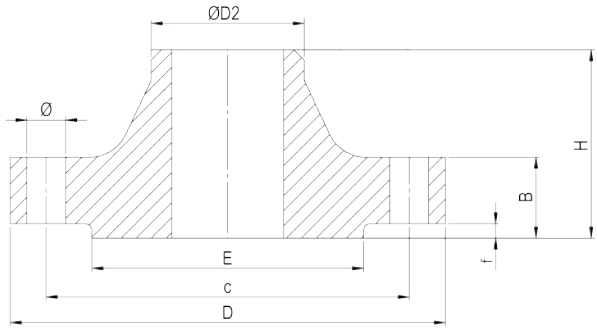

Flangia microfusa con collarino 11B INOX AISI 304

Microfused flange with collar 11B INOX AISI 304

Mikro-Gussflansch mit Bund 11B INOX AISI 304

Bride microfonte avec collier 11B INOX AISI 304

Brida de microfusión con cuello 11B INOX AISI 304

CODICE/CODE	PN	DN	D	ØT	D2	b	H	Ø	c	E	PEZZI/PIECES
XF30M40015304	16	15	95	21,3	32	16	38	14	65	45	1
XF30M40020304	16	20	105	26,9	40	18	40	14	75	58	1
XF30M40025304	16	25	115	33,7	46	18	40	14	85	68	1
XF30M40032304	16	32	140	42,4	56	18	42	18	100	78	1
XF30M40040304	16	40	150	48,3	64	18	45	18	110	88	1
XF30M16050304	16	50	165	60,3	74	18	45	18	125	102	1
XF30M16065304	16	65	185	76,1	92	18	45	18	145	122	1
XF30M16080304	16	80	200	88,9	105	20	50	18	160	138	1
XF30M16100304	16	100	220	114,3	131	20	52	18	180	158	1
XF30M16125304	16	125	250	139,7	156	22	55	18	210	188	1
XF30M16150304	16	150	285	168,3	184	22	55	22	240	212	1
XF30M16200304	16	200	340	219,1	235	24	62	22	295	268	1
XF30M16250304	16	250	405	273	292	26	70	26	355	320	1

XF 35

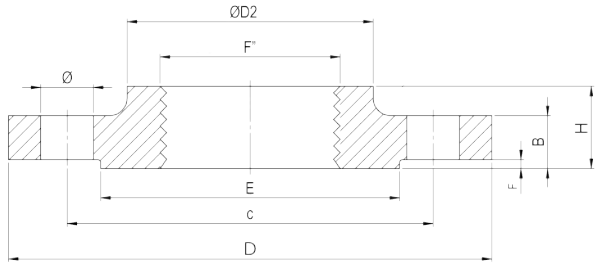

Flangia microfusa filettata 13B INOX AISI 304

Microfused threaded flange 13B INOX AISI 304

Flansch mit Gewinde 13B INOX AISI 304 mikrogeschmolzen

Bride microfondue filetée 13B INOX AISI 304

Brida roscada 13B INOX AISI 304 microfundida

CODICE/CODE	PN	DN	D	F"	D2	b	H	Ø	c	E	f	PEZZI/PIECES
XF35M40025304	16	25	115	1"	52	16	28	14	85	68	2	1
XF35M40032304	16	32	140	1"1/4	60	16	30	18	100	78	2	1
XF35M40040304	16	40	150	1"1/2	70	16	32	18	110	88	3	1
XF35M16050304	16	50	165	2"	84	18	28	18	125	102	3	1
XF35M16065304	16	65	185	2"1/2	104	18	32	18	145	122	3	1
XF35M16080304	16	80	200	3"	118	20	34	18	160	138	3	1
XF35M16100304	16	100	220	4"	140	20	40	18	180	158	3	1

XF 40

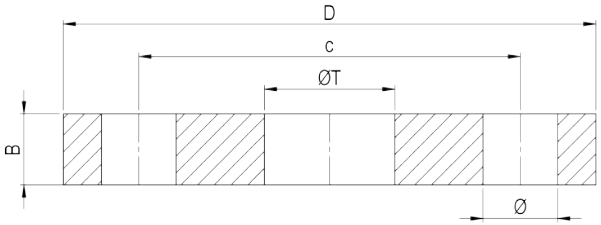

Flangia piana microfusa 01A INOX AISI 316

Microfused flat flange 01A INOX AISI 316

Mikrogegossener Flachflansch 01A INOX AISI 316

Bride plate microcast 01A INOX AISI 316

Brida plana microfundida 01A INOX AISI 316

CODICE/CODE	PN	DN	D	ØT	b	Ø	c	PEZZI/PIECES
XF40M40015316	16	15	95	22	12	14	65	1
XF40M40020316	16	20	105	27,5	14	14	75	1
XF40M40032316	16	32	140	43,5	16	18	100	1
XF40M40040316	16	40	150	49,5	16	18	110	1
XF40M40050316	16	50	165	61,5	18	18	125	1
XF40M16065316	16	65	185	77,5	18	18	145	1
XF40M16080316	16	80	200	90,5	20	18	160	1
XF40M16100316	16	100	220	116	22	18	180	1
XF40M16125316	16	125	250	141,5	22	18	210	1
XF40M16150316	16	150	285	170,5	24	22	240	1
XF40M16200316	16	200	340	221,5	26	22	295	1
XF40M16250316	16	250	405	276,5	29	26	355	1
XF40M16300316	16	300	460	327,5	32	26	410	1

XF 45

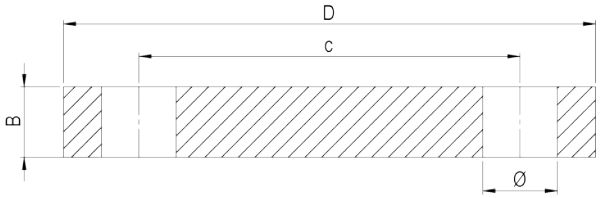

Flangia cieca microfusa 05A INOX AISI 316

Microfused blind flange 05A INOX AISI 316

AISI 316 Edelstahl mikrogeschmolzen 05A Blindflansch

Bride aveugle 05A en acier inoxydable AISI 316 microfusé

Brida ciega de acero inoxidable AISI 316 microfundido 05A

CODICE/CODE	PN	DN	D	b	Ø	c	PEZZI/PIECES
XF45M40015316	16	15	95	14	14	65	1
XF45M40020316	16	20	105	16	14	75	1
XF45M40025316	16	25	115	16	14	85	1
XF45M40032316	16	32	140	16	18	100	1
XF45M40040316	16	40	150	16	18	110	1
XF45M16050316	16	50	165	18	18	125	1
XF45M16065316	16	65	185	18	18	145	1
XF45M16080316	16	80	200	20	18	160	1
XF45M16100316	16	100	220	20	18	180	1
XF45M16125316	16	125	250	22	18	210	1
XF45M16150316	16	150	285	22	22	240	1
XF45M16200316	16	200	340	24	22	295	1

XF 70A

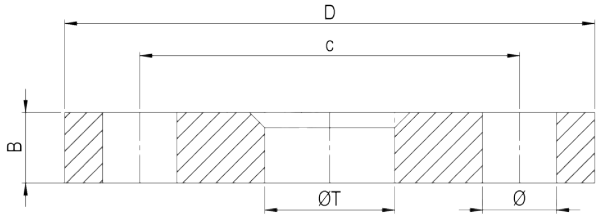

Flangia libera in ALLUMINIO

Free ALUMINUM flange

Freier ALUMINUM-Flansch

Bride libre en ALUMINIUM

Brida libre de ALUMINIO

CODICE/CODE	PN	DN	D	ØT	b	Ø	c	f	PEZZI/PIECES
XF70A16010	10/16	10	90	19	12	14	60	4	1
XF70A16015	10/16	15	95	24	12	14	65	4	1
XF70A16020	10/16	20	105	30	12	14	75	4	1
XF70A16032	10/16	32	140	46	16	16	100	4	1
XF70A16040	10/16	40	150	54	16	16	110	4	1
XF70A16050	10/16	50	165	65	16	16	125	4	1
XF70A16065	10/16	65	185	81	16	16	145	4	1
XF70A16080	10/16	80	200	94	18	18	160	8	1
XF70A16100	10/16	100	220	119	18	18	180	8	1
XF70A16125	10/16	125	250	145	18	18	210	8	1
XF70A16150	10/16	150	285	173	18	18	240	8	1
XF70A10200	10	200	340	225	20	20	295	8	1
XF70A10250	10	250	395	279	22	22	350	12	1
XF70A10300	10	300	445	329	22	22	400	12	1
XF70A10350	10	350	505	362	22	22	460	16	1
XF70A10400	10	400	565	413	25	25	515	16	1

VX

Valvole e rubinetti INOX
INOX AISI 316 valves
Kugelhähne Edelstahl AISI 316
Vannes INOX AISI 316
Válvulas INOX AISI 316

VX40

pag. 337

VX45

pag. 337

VX46K

pag. 337

VX50-CP

pag. 338

VX51

pag. 338

VX52

pag. 338

VX53

pag. 339

VX54

pag. 339

VX55

pag. 340

VX56

pag. 340

VX57

pag. 341

VX58

pag. 341

VX64

pag. 341

VX65

pag. 342

VX66

pag. 342

Dati tecnici di Valvole e rubinetti INOX
INOX AISI 316 valves technical data
Technischen Daten der Kugelhähne Edelstahl AISI 316
Données techniques des Vannes INOX AISI 316
Datos técnicos de los Válvulas INOX AISI 316

• VX 40

Applicazioni
Le valvole VX consentono, se montate su di un cilindro pneumatico, di scaricare rapidamente la pressione in esso contenuta. Scaricando l'aria direttamente sulle testate si aumentano le velocità, quindi i tempi macchina.

Applications
Lorsqu'elles sont montées sur un cylindre pneumatique, les vannes d'échappement rapides VX permettent l'évacuation rapide de la pression qu'elles contiennent. Si les soupapes se déchargent directement sur les têtes du cylindre, la vitesse augmentera, ainsi que les cycles de la machine.

Applications
When mounted on a pneumatic cylinder, the quick exhaust valves VX permit the quick discharge of the pressure in them. If the valves discharge directly on the heads of the cylinder the speed will increase, as well the cycles of the machine.

Aplicaciónes
Cuando se montan en un cilindro neumático, las válvulas de escape rápido VX permiten la descarga rápida de la presión en ellas. Si las válvulas se descargan directamente en las cabezas del cilindro, la velocidad aumentará, así como los ciclos de la máquina.

Anwendungen
VX Ventile erlauben, wenn auf einem pneumatischen Zylinder montiert, schnell zu entladen den Druck in ihr enthalten ist. Entladen der Luft direkt auf die Köpfe erhören die Geschwindigkeit, dann die Maschinen Zeit.

Materiali		Materials		Werkstoffen		Matériels		Materiales	
Corpo:	Acciaio INOX AISI 316	**Body:**	AISI 316 stainless steel	**Körper:**	Edelstahl AISI 316	**Corps:**	Acier inoxydable AISI 316	**Cuerpo:**	Acero inoxidable AISI 316
O-Ring:	FKM (VITON®) conforme FDA	**O-Ring:**	FKM (VITON®) conforming FDA	**O-Ringe:**	FKM (VITON®) gemäß FDA	**O-ring:**	FKM (VITON®) conforme FDA	**Junta tórica:**	FKM (VITON®) compatible FDA

Pressione e temperatura	Pressure and Temperature	Druck und Temperatur	Pression et Température	Presión y Temperatura
Pressione (Temperatura di utilizzo20°C): **2/10 Bar**	Pressure (working temperature 20°C): **2/10 Bar**	Druck (Betriebstemperatur von 20°C): **2/10 Bar**	Pression (température d'utilise de 20°C): **2/10 bar**	Presión (temperatura de funcionamiento 20°C): **2/10 Bar**
Temperatura: **-40°C / +180°C**	Temperature: **-40°F / +356°F**	Temperatur: **-40°C / +180°C**	Température: **-40°C / +180°C**	Temperatura: **-40°C / +180°C**

Filettatura	Thread types	Gewinde	Filetage	Roscado
BSPP cilindrica UNI-ISO228	BSPP parallel UNI-ISO228	BSPP zylindrisch UNI-ISO228	BSPP cylindrique UNI-ISO228	BSPP cilíndrico UNI-ISO 228

• VX 45 - VX 46K

Materiali		Materials		Werkstoffen		Matériels		Materiales	
Coperchio:	Acciaio INOX AISI 316	**Cover:**	AISI 316 stainless steel	**Decken:**	Edelstahl AISI 316	**Couverture:**	Acier inoxydable AISI 316	**Cubierta:**	Acero inoxidable AISI 316
Guarnizione sfera:	PTFE	**Seat ball:**	PTFE	**Kugelsitz:**	PTFE	**Sceau balle:**	PTFE	**Sello bola:**	PTFE
Sfera:	Acciaio INOX AISI 316	**Ball:**	AISI 316 stainless steel	**Kugel:**	Edelstahl AISI 316	**Sphère:**	Acier inoxydable AISI 316	**Esfera:**	Acero inoxidable AISI 316
Corpo:	Acciaio INOX AISI 316	**Body:**	AISI 316 stainless steel	**Körper:**	Edelstahl AISI 316	**Corps:**	Acier inoxydable AISI 316	**Cuerpo:**	Acero inoxidable AISI 316
Guarnizione alberino:	PTFE	**Shaft seal:**	PTFEW	**Wellen-dichtung:**	PTFE	**Sceau après:**	PTFE	**Sello mensaje:**	PTFE
Alberino:	Acciaio INOX AISI 304	**Shaft:**	AISI 304 stainless steel	**Wellen:**	Edelstahl AISI 304	**Après:**	Acier inoxydable AISI 304	**Mensaje:**	Acero inoxidable AISI 304
Vite:	Acciaio INOX AISI 304	**Screw:**	AISI 304 stainless steel	**Schrauben:**	Edelstahl AISI 304	**Vis:**	Acero inoxydable AISI 304	**Tornillo:**	Acero inoxidable AISI 304
O-Ring:	NBR esente da silicone	**O-Ring:**	NBR silicon free	**O-Ringe:**	NBR Silikonfrei	**O-ring:**	NBS sans silicone	**Junta tórica:**	NBR sin silicona
Leva:	Alluminio	**Lever:**	Aluminium	**Hebel:**	Aluminium	**Levier:**	Aluminium	**Palanca:**	Aluminio

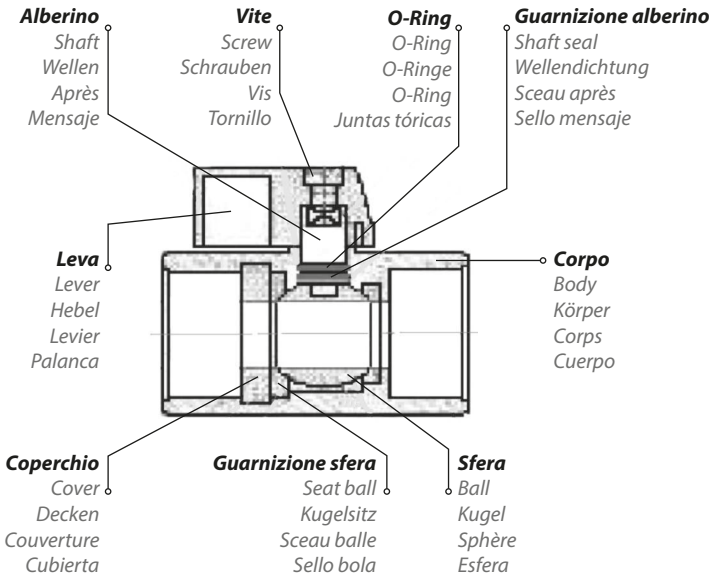

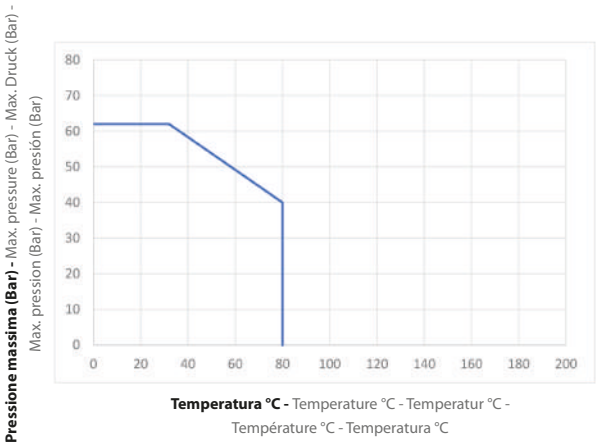

Pressione e temperatura	Pressure and Temperature	Druck und Temperatur	Pression et Température	Presión y Temperatura
Pressione (-20°C/+35°C): **63 Bar**	Pressure (-4°F/+95°F): **63 Bar**	Druck (-20°C/+35°C): **63 Bar**	Pression (-20°C/+35°C): **63 bar**	Presión (-20°C/+35°C): **63 Bar**
Temperatura: **-20°C / +80°C**	Temperature: **-4°F / +176°F**	Temperatur: **-20°C / +80°C**	Température: **-20°C / +80°C**	Temperatura: **-20°C / +80°C**

• VX 50-CP - VX 52

Materiali		Materials		Werkstoffen		Matériels		Materiales	
Corpo:	Acciaio INOX AISI 316	**Body:**	AISI 316 stainless steel	**Körper:**	Edelstahl AISI 316	**Corps:**	Acier inoxydable AISI 316	**Cuerpo:**	Acero inoxidable AISI 316
Manicotto:	Acciaio INOX AISI 316	**Body end:**	AISI 316 stainless steel	**Armel:**	Edelstahl AISI 316	**Manche:**	Acier inoxydable AISI 316	**Manga:**	Acero inoxidable AISI 316
Seggio:	PTFE con 15% vetro	**Seat:**	PTFE 15% glass fiber	**Sitz:**	PTFE 15% Glas	**Siège:**	PTFE avec 15% de verre	**Asiento:**	PTFE con 15% de vidrio
Sfera:	Acciaio INOX AISI 316	**Ball:**	AISI 316 stainless steel	**Kugel:**	Edelstahl AISI 316	**Sphère:**	Acier inoxydable AISI 316	**Esfera:**	Acero inoxidable AISI 316
Asta:	Acciaio INOX AISI 316	**Stem:**	AISI 316 stainless steel	**Stange:**	Edelstahl AISI 316	**Canne:**	Acier inoxydable AISI 316	**Vara:**	Acero inoxidable AISI 316
Guarnizione asta:	PTFE	**Stem seat:**	PTFE	**Dichtund des Stange:**	PTFE	**Joint de tige:**	PTFE	**Prensaesto-pas:**	PTFE
Premistoppa:	Acciaio INOX AISI 304	**Packing nut:**	AISI 304 stainless steel	**Stopfbuchse:**	Edelstahl AISI 304	**Presse-étoupe:**	Acier inoxydable AISI 304	**Junta tórica:**	Acero inoxidable AISI 304
Maniglia:	Acciaio INOX AISI 304	**Handle:**	AISI 304 stainless steel	**Griff:**	Edelstahl AISI 304	**Poignée:**	Acier inoxydable AISI 304	**Manejar:**	Acero inoxidable AISI 304
Dado:	Acciaio INOX AISI 304	**Nut:**	AISI 304 stainless steel	**Mutter:**	Edelstahl AISI 304	**Écrou:**	Acier inoxydable AISI 304	**Tuerca:**	Acero inoxidable AISI 304
Bloccaggio:	Acciaio INOX AISI 304	**Locking:**	AISI 304 stainless steel	**Blockierung:**	Edelstahl AISI 304	**Verrouillage:**	Acier inoxydable AISI 304	**Cierre:**	Acero inoxidable AISI 304
Guarnizione giunzione:	PTFE	**Joint gasket:**	PTFE	**Fugen-dichtung:**	PTFE	**Joint:**	PTFE	**Sello de junta:**	PTFE

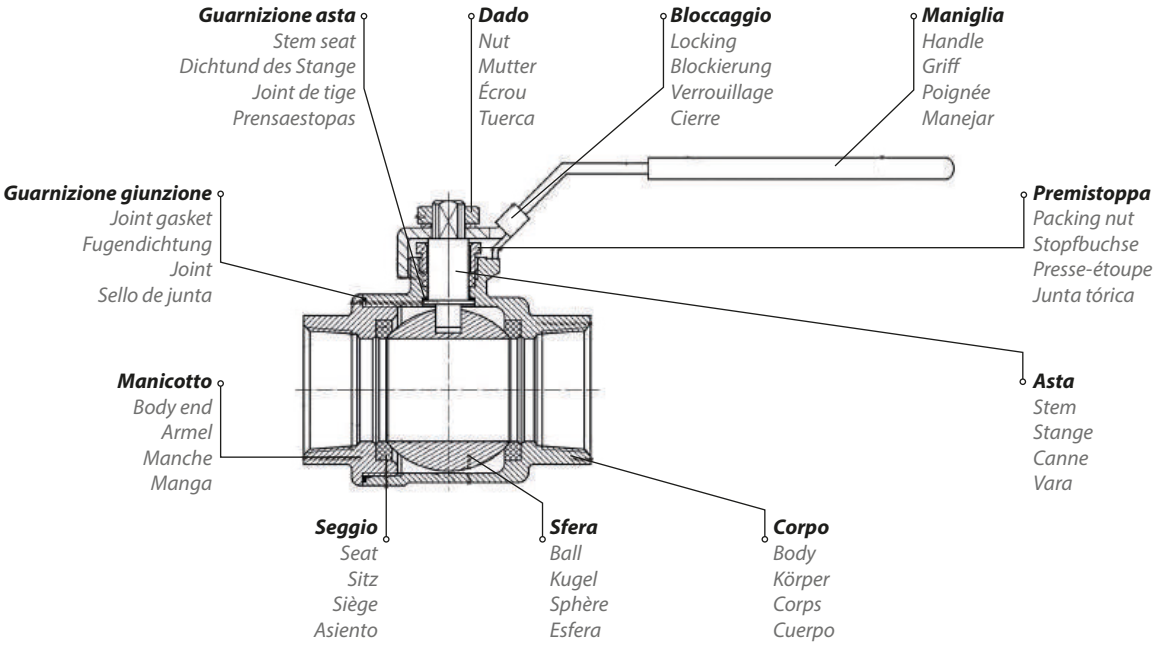

VX50-CP

Pressione e temperatura	Pressure and Temperature	Druck und Temperatur	Pression et Température	Presión y Temperatura
Pressione: **76 Bar**	Pressure: **76 Bar**	Druck: **76 Bar**	Pression: **76 bar**	Presión: **76 Bar**
Temperatura: **-40°C / +220°C**	Temperature: **-40°F / +428°F**	Temperatur: **-40°C / +220°C**	Température: **-40°C / +220°C**	Temperatura: **-40°C / +220°C**

VX52

Pressione e temperatura	Pressure and Temperature	Druck und Temperatur	Pression et Température	Presión y Temperatura
Pressione: **70 Bar**	Pressure: **70 Bar**	Druck: **70 Bar**	Pression: **70 Bar**	Presión: **70 Bar**
Temperatura max: **200°C**	Temperature max: **392°F**	Temperatur max: **200°C**	Température max: **200°C**	Temperatura max: **200°C**

Filettatura	Thread types	Gewinde	Filetage	Roscado
BSPP cilindrica UNI-ISO228	BSPP parallel UNI-ISO228	BSPP zylindrisch UNI-ISO228	BSPP cylindrique UNI-ISO228	BSPP cilíndrico UNI-ISO 228

Note
Asta antiscoppio

Note
Anti blow-out steam

Note
Stange Überdruck

Notes
Canne anti-explosion

Notas
Vara antiexplosión

• VX 51 - VX53

Materiali		Materials		Werkstoffen		Matériels		Materiales	
Corpo:	Acciaio INOX AISI 316	**Body:**	AISI 316 stainless steel	**Körper:**	Edelstahl AISI 316	**Corps:**	Acier inoxydable AISI 316	**Cuerpo:**	Acero inoxidable AISI 316
Maniglia:	Acciaio INOX AISI 304	**Handle:**	AISI 304 stainless steel	**Griff:**	Edelstahl AISI 304	**Poignée:**	Acier inoxydable AISI 304	**Manejar:**	Acero inoxidable AISI 304
Sfera:	Acciaio INOX AISI 316	**Ball:**	AISI 316 stainless steel	**Kugel:**	Edelstahl AISI 316	**Sphère:**	Acier inoxydable AISI 316	**Esfera:**	Acero inoxidable AISI 316
Sede sfera:	PTFE	**Ball seat:**	PTFE	**Kugelsitz:**	PTFE	**Siège de sphère:**	PTFE	**Asiento de esfera:**	PTFE
Asta:	Acciaio INOX AISI 304	**Stem:**	AISI 304 stainless steel	**Stange:**	Edelstahl AISI 304	**Canne:**	Acier inoxydable AISI 304	**Vara:**	Acero inoxidable AISI 304
Dado asta:	Acciaio INOX AISI 304	**Stem Nut:**	AISI 304 stainless steel	**Stange Mutter:**	Edelstahl AISI 304	**Canne Écrou:**	Acier inoxydable AISI 304	**Vara Tuerca:**	Acero inoxidable AISI 304
Rondella:	Acciaio INOX AISI 304	**Seal:**	AISI 304 stainless steel	**Scheibe:**	Edelstahl AISI 304	**Rondelle:**	Acier inoxydable AISI 304	**Arandela:**	Acero inoxidable AISI 304
Guarnizione asta:	PTFE	**Stem seat:**	PTFE	**Dichtund des Stange:**	PTFE	**Joint de tige:**	PTFE	**Prensaesto-pas:**	PTFE
Manicotto:	Acciaio INOX AISI 316	**Body end:**	AISI 316 stainless steel	**Armel:**	Edelstahl AISI 316	**Manche:**	Acier inoxydable AISI 316	**Manga:**	Acero inoxidable AISI 316
Guarnizione molla:	Acciaio INOX AISI 304	**Spring seat:**	AISI 304 stainless steel	**Dichtund Frühling:**	Edelstahl AISI 304	**Joint ressort:**	Acier inoxydable AISI 304	**Sello resorte:**	Acero inoxidable AISI 304
Guarnizione giunzione:	PTFE	**Joint gasket:**	PTFE	**Fugen-dichtung:**	PTFE	**Joint:**	PTFE	**Sello de junta:**	PTFE

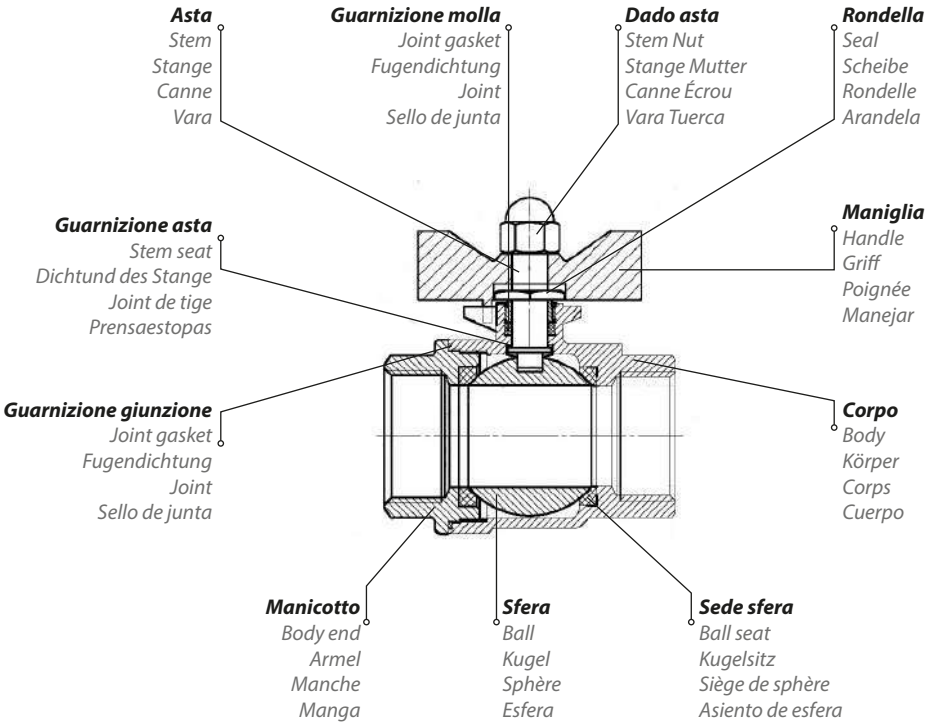

VX51

Pressione e temperatura	Pressure and Temperature	Druck und Temperatur	Pression et Température	Presión y Temperatura
Pressione: **69 Bar**	Pressure: **69 Bar**	Druck: **69 Bar**	Pression: **69 bar**	Presión: **69 Bar**
Temperatura: **-40°C / +200°C**	Temperature: **-40°F / +392°F**	Temperatur: **-40°C / +200°C**	Température: **-40°C / +200°C**	Temperatura: **-40°C / +200°C**

VX53

Pressione e temperatura	Pressure and Temperature	Druck und Temperatur	Pression et Température	Presión y Temperatura
Pressione: **70 Bar**	Pressure: **70 Bar**	Druck: **70 Bar**	Pression: **70 Bar**	Presión: **70 Bar**
Temperatura max: **200°C**	Temperature max: **392°F**	Temperatur max: **200°C**	Température max: **200°C**	Temperatura max: **200°C**

Filettatura	Thread types	Gewinde	Filetage	Roscado
BSPP cilindrica UNI-ISO228	BSPP parallel UNI-ISO228	BSPP zylindrisch UNI-ISO228	BSPP cylindrique UNI-ISO228	BSPP cilíndrico UNI-ISO 228

Filetti
Filettature da 1/4" a 1"

Filets
Filetages de 1/4" à 1"

Threads
Threads from 1/4" to 1"

Roscas
Roscas de 1/4" a 1"

Gewinde
Gewinde von 1/4" bis 1"

Note
Dispositivo di blocco

Notes
Dispositif de cadenassage

Note
Padlocking device

Notas
Dispositivo de candado

Note
Vorhängeschloss

• VX 54 - VX 55

Materiali		Materials		Werkstoffen		Matériels		Materiales	
Corpo:	CF8M/CF8	**Body:**	CF8M/CF8	**Körper:**	CF8M/CF8	**Corps:**	CF8M/CF8	**Cuerpo:**	CF8M/CF8
Manicotto:	CF8M/CF8	**Body end:**	CF8M/CF8	**Armel:**	CF8M/CF8	**Manche:**	CF8M/CF8	**Manga:**	CF8M/CF8
Sede sfera:	RPTFE	**Ball seat:**	RPTFE	**Kugelsitz:**	RPTFE	**Siège de sphère:**	RPTFE	**Asiento de esfera:**	RPTFE
Sfera:	CF8M/CF8	**Ball:**	CF8M/CF8	**Kugel:**	CF8M/CF8	**Sphère:**	CF8M/CF8	**Esfera:**	CF8M/CF8
Asta:	Acciaio INOX AISI 304/316	**Stem:**	AISI 304/316 stainless steel	**Stange:**	Edelstahl AISI 304/316	**Canne:**	Acier inoxydable AISI 304/316	**Vara:**	Acero inoxidable AISI 304/316
Guarnizione:	PTFE	**Gasket:**	PTFE	**Dichtung:**	PTFE	**Joint:**	PTFE	**Junta:**	PTFE
Sede asta:	PTFE	**Stem packing:**	PTFE	**Stängelp-ackung:**	PTFE	**Emballage de tige:**	PTFE	**Embalaje de vara:**	PTFE
Dado:	Acciaio INOX AISI 304	**Nut:**	AISI 304 stainless steel	**Mutter:**	Edelstahl AISI 304	**Écrou:**	Acier inoxydable AISI 304	**Tuerca:**	Acero inoxidable AISI 304
Rondella:	Acciaio INOX AISI 304	**Seal:**	AISI 304 stainless steel	**Scheibe:**	Edelstahl AISI 304	**Rondelle:**	Acier inoxydable AISI 304	**Arandela:**	Acero inoxidable AISI 304
Maniglia:	Acciaio INOX AISI 304/316	**Handle:**	AISI 304/316 stainless steel	**Griff:**	Edelstahl AISI 304/316	**Poignée:**	Acier inoxydable AISI 304/316	**Manejar:**	Acero inoxidable AISI 304/316
Cover plastica:	PVC	**Plastic sleeve:**	PVC	**Kunststoffab-deckung:**	PVC	**Couvercle en plastique:**	PVC	**Cubierta de plástico:**	PVC
O-Ring:	FKM (VITON®) conforme FDA	**O-Ring:**	FKM (VITON®) conforming FDA	**O-Ringe:**	FKM (VITON®) gemäß FDA	**O-ring:**	FKM (VITON ®) conforme FDA	**Junta tórica:**	FKM (VITON®) compatible FDA

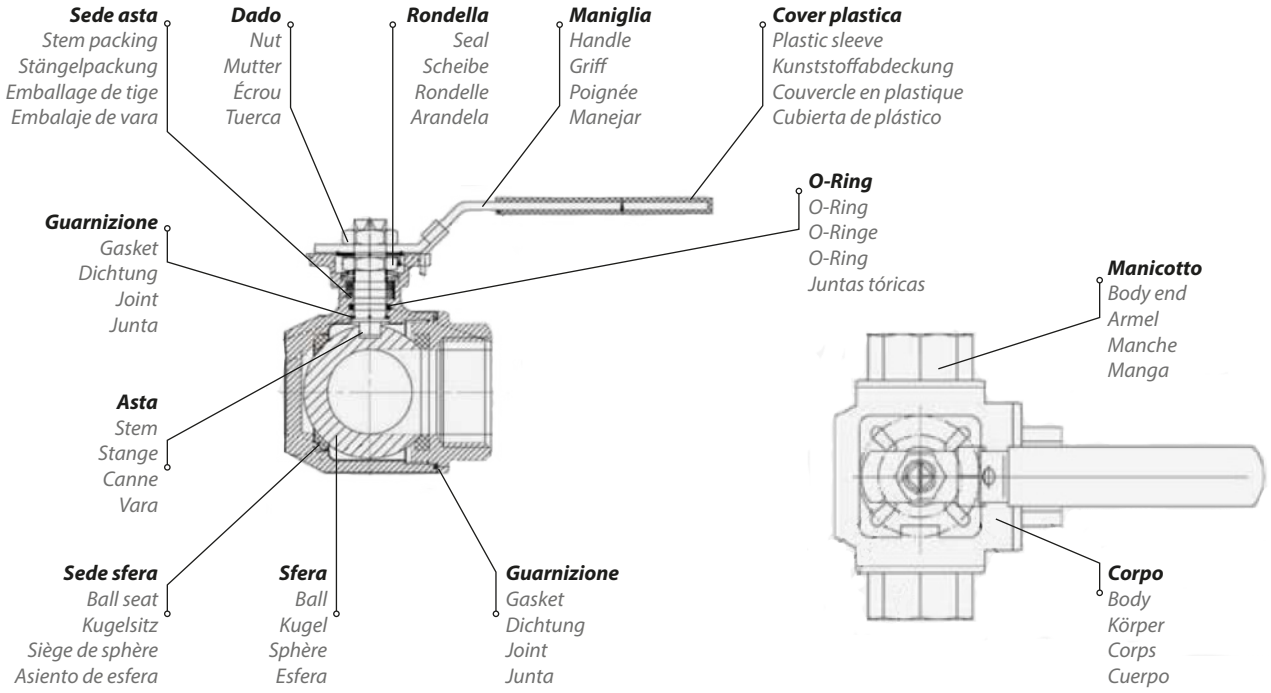

Pressione e temperatura	Pressure and Temperature	Druck und Temperatur	Pression et Température	Presión y Temperatura
Pressione: **63 Bar**	Pressure: **63 Bar**	Druck: **63 Bar**	Pression: **63 Bar**	Presión: **63 Bar**
Temperatura: **-50°C/+250°C**	Temperature: **-58°F/+482°F**	Temperatur: **-50°C/+250°C**	Température: **-50°C/+250°C**	Temperatura: **-50°C/+250°C**

Filettatura	Thread types	Gewinde	Filetage	Roscado
BSPP cilindrica UNI-ISO228	BSPP parallel UNI-ISO228	BSPP zylindrisch UNI-ISO228	BSPP cylindrique UNI-ISO228	BSPP cilíndrico UNI-ISO 228

Filetti
Filettature da 1/4" a 2"

Threads
Threads from 1/4" to 2"

Gewinde
Gewinde von 1/4" bis 2"

Filets
Filetages de 1/4" à 2"

Roscas
Roscas de 1/4" a 2"

• VX 56

Materiali		Materials		Werkstoffen		Matériels		Materiales	
Corpo:	CF8M/CF8	**Body:**	CF8M/CF8	**Körper:**	CF8M/CF8	**Corps:**	CF8M/CF8	**Cuerpo:**	CF8M/CF8
Manicotto:	Acciaio INOX AISI 316	**Body end:**	AISI 316 stainless steel	**Armel:**	Edelstahl AISI 316	**Manche:**	Acier inoxydable AISI 316	**Manga:**	Acero inoxidable AISI 316
Sede sfera:	PTFE	**Ball seat:**	PTFE	**Kugelsitz:**	PTFE	**Siège de sphère:**	PTFE	**Asiento de esfera:**	PTFE
Sfera:	Acciaio INOX AISI 316/304	**Ball:**	AISI 316/304 stainless steel	**Kugel:**	Edelstahl AISI 316/304	**Sphère:**	Acier inoxydable AISI 316/304	**Esfera:**	Acero inoxidable AISI 316/304
Asta:	Acciaio INOX AISI 304	**Stem:**	AISI 304 stainless steel	**Stange:**	Edelstahl AISI 304	**Canne:**	Acier inoxydable AISI 304	**Vara:**	Acero inoxidable AISI 304
Guarnizione asta:	PTFE	**Stem seat:**	PTFE	**Dichtund des Stange:**	PTFE	**Joint de tige:**	PTFE	**Prensaesto-pas:**	PTFE
Sede asta:	PTFE	**Stem packing:**	PTFE	**Stängelp-ackung:**	PTFE	**Emballage de tige:**	PTFE	**Embalaje de vara:**	PTFE
Maniglia:	Acciaio INOX AISI 304	**Handle:**	AISI 304 stainless steel	**Griff:**	Edelstahl AISI 304	**Poignée:**	Acier inoxydable AISI 304	**Manejar:**	Acero inoxidable AISI 304
Dado:	Acciaio INOX AISI 304	**Nut:**	AISI 304 stainless steel	**Mutter:**	Edelstahl AISI 304	**Écrou:**	Acier inoxydable AISI 304	**Tuerca:**	Acero inoxidable AISI 304
Bloccaggio:	Acciaio INOX AISI 304	**Locking:**	AISI 304 stainless steel	**Blockierung:**	Edelstahl AISI 304	**Verrouillage:**	Acier inoxydable AISI 304	**Cierre:**	Acero inoxidable AISI 304
Bullone:	Acciaio INOX AISI 304	**Bolt:**	AISI 304 stainless steel	**Bollzen:**	Edelstahl AISI 304	**Boulon:**	Acier inoxydable AISI 304	**Cerrojo:**	Acero inoxidable AISI 304
Guarnizione:	PTFE	**Gasket:**	PTFE	**Dichtung:**	PTFE	**Joint:**	PTFE	**Junta:**	PTFE
Cover plastica:	Plastica	**Plastic sleeve:**	Plastic	**Kunststoffab-deckung:**	Kunststoff	**Couvercle en plastique:**	Plastique	**Cubierta de plástico:**	Plástico

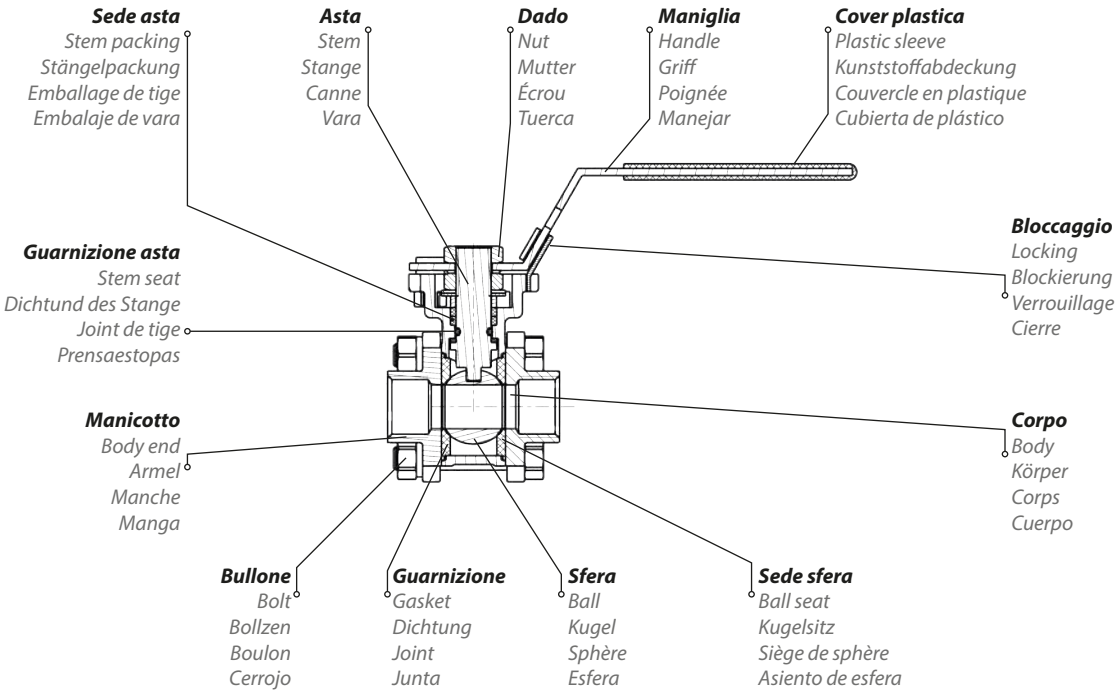

Pressione e temperatura	Pressure and Temperature	Druck und Temperatur	Pression et Température	Presión y Temperatura
Pressione: **63 Bar**	Pressure: **63 Bar**	Druck: **63 Bar**	Pression: **63 Bar**	Presión: **63 Bar**
Temperatura: **-50°C/+250°C**	Temperature: **-58°F/+482°F**	Temperatur: **-50°C/+250°C**	Température: **-50°C/+250°C**	Temperatura: **-50°C/+250°C**

Filettatura	Thread types	Gewinde	Filetage	Roscado
BSPP cilindrica UNI-ISO7/1R	BSPP parallel UNI-ISO7/1R	BSPP zylindrisch UNI-ISO7/1R	BSPP cylindrique UNI-ISO7/1R	BSPP cilíndrico UNI-ISO7/1R

Filetti
Filettature da 1/8" a 1"

Threads
Threads from 1/8" to 1"

Gewinde
Gewinde von 1/8" bis 1"

Filets
Filetages de 1/8" à 1"

Roscas
Roscas de 1/8" a 1"

Note
Su richiesta: filettatura NPT ANSI B.1.20.1

Note
On request: thread NPT ANSI B.1.20.1

Note
Auf Anfrage: Gewinde NPT ANSI B.1.20.1

Notes
Sur demande: filetage NPT ANSI B.1.20.1

Notas
A petición: roscado NPT ANSI B.1.20.1

• VX 57

Materiali		Materials		Werkstoffen		Matériels		Materiales	
Corpo:	Acciaio INOX AISI 316L	**Body:**	AISI 316L stainless steel	**Körper:**	Edelstahl AISI 316L	**Corps:**	Acier inoxydable AISI 316L	**Cuerpo:**	Acero inoxidable AISI 316L
Guarnizione:	FKM (VITON®) conforme FDA	**Seat:**	FKM (VITON®) conforming FDA	**Dichtung:**	FKM (VITON®) gemäß FDA	**Sceau:**	FKM (VITON®) conforme FDA	**Sello:**	FKM (VITON®) compatible FDA
Ottutatore:	Acciaio INOX AISI 316L	**Valve:**	AISI 316L stainless steel	**Verschluss:**	Edelstahl AISI 316L	**Shutter:**	Acier inoxydable AISI 316L	**Obturador:**	Acero inoxidable AISI 316L
Molla:	Acciaio INOX	**Spring:**	Stainless steel	**Feder:**	Edelstahl	**Ressort:**	Acier inoxydable	**Muelle:**	Acero inoxidable
Manicotto:	Acciaio INOX AISI 316L	**Bodyend:**	AISI 316L stainless steel	**Armel:**	Edelstahl AISI 316L	**Manche:**	Acier inoxydable AISI 316L	**Manga:**	Acero inoxidable AISI 316L

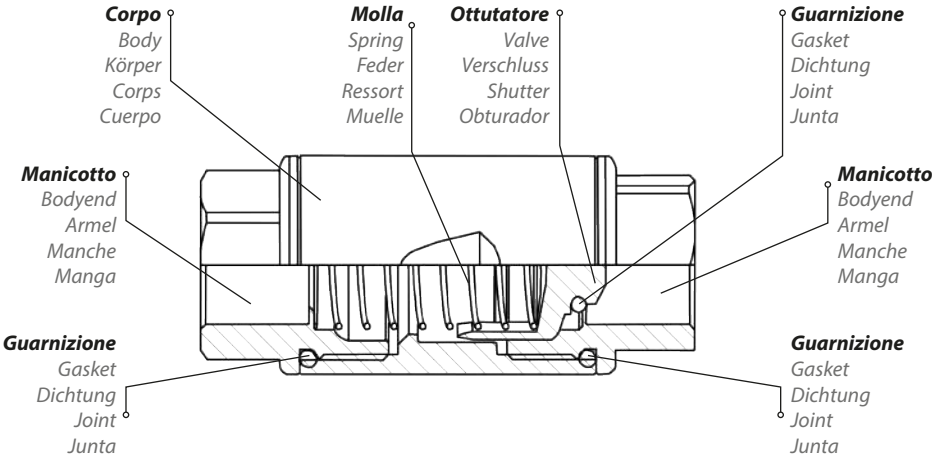

Pressione e temperatura	Pressure and Temperature	Druck und Temperatur	Pression et Température	Presión y Temperatura
Pressione: **0,25/40 Bar**	Pressure: **0,25/40 Bar**	Druck: **0,25/40 Bar**	Pression: **0,25/40 Bar**	Presión: **0,25/40 Bar**
Temperatura: **-20°C / +180°C**	Temperature: **-4°F / +356°F**	Temperatur: **-20°C / +180°C**	Température: **-20°C / +180°C**	Temperatura: **-20°C / +180°C**

Portata	Flow rate	Durchflussrate	Débit	Caudal
Filetti - Threads - Gewinde - Filets - Roscas		**DN**		**Nl/min (H_2O a 6 Bar)**
1/8"		10		18,88
1/4"		10		19,91

Filettatura	Thread types	Gewinde	Filetage	Roscado
BSPP cilindrica UNI-ISO228	BSPP parallel UNI-ISO228	BSPP zylindrisch UNI-ISO228	BSPP cylindrique UNI-ISO228	BSPP cilíndrico UNI-ISO 228

Filetti
Filettature da 1/8" a 1"

Threads
Threads from 1/8" to 1"

Gewinde
Gewinde von 1/8" bis 1"

Filets
Filetages de 1/8" à 1"

Roscas
Roscas de 1/8" a 1"

Note
Taratura su richiesta: max 1 Bar

Note
Calibration on request: max 1 Bar

Note
Kalibrierung auf Anfrage: max 1 Bar

Notes
Calibrage sur demande: max 1 Bar

Notas
Calibración a petición: max 1 bar

• VX 58

Materiali		Materials		Werkstoffen		Matériels		Materiales	
Corpo:	Acciaio INOX AISI 316L	**Body:**	AISI 316L stainless steel	**Körper:**	Edelstahl AISI 316L	**Corps:**	Acier inoxydable AISI 316L	**Cuerpo:**	Acero inoxidable AISI 316L
Guarnizione:	PTFE + Vetro	**Seat:**	PTFE + Glass	**Dichtung:**	PTFE + Glas	**Sceau:**	PTFE + Verre	**Sello:**	PTFE + Vidrio

Pressione e temperatura	Pressure and Temperature	Druck und Temperatur	Pression et Température	Presión y Temperatura
Pressione: **400 Bar**	Pressure: **400 Bar**	Druck: **400 Bar**	Pression: **400 Bar**	Presión: **400 Bar**
Temperatura: **-20°C / +180°C**	Temperature: **-4°F / +356°F**	Temperatur: **-20°C / +180°C**	Température: **-20°C / +180°C**	Temperatura: **-20°C / +180°C**

Filettatura	Thread types	Gewinde	Filetage	Roscado
BSPP cilindrica UNI-ISO228	BSPP parallel UNI-ISO228	BSPP zylindrisch UNI-ISO228	BSPP cylindrique UNI-ISO228	BSPP cilíndrico UNI-ISO 228

Filetti
Filettature da 1/8" a 1/2"

Threads
Threads from 1/8" to 1/2"

Gewinde
Gewinde von 1/8" bis 1/2"

Filets
Filetages de 1/8" à 1/2"

Roscas
Roscas de 1/8" a 1/2"

• VX 64

Materiali		Materials		Werkstoffen		Matériels		Materiales	
Corpo:	Acciaio INOX	**Body:**	Stainless steel	**Körper:**	Edelstahl	**Corps:**	Acier inoxydable	**Cuerpo:**	Acero inoxidable
Manicotto:	Acciaio INOX	**Body end:**	Stainless steel	**Armel:**	Edelstahl	**Manche:**	Acier inoxydable	**Manga:**	Acero inoxidable
Sede sfera:	PTFE	**Ball seat:**	PTFE	**Kugelsitz:**	PTFE	**Siège de sphère:**	PTFE	**Asiento de esfera:**	PTFE
Sfera:	Acciaio INOX	**Ball:**	Stainless steel	**Kugel:**	Edelstahl	**Sphère:**	Acier inoxydable	**Esfera:**	Acero inoxidable
Asta:	Acciaio INOX	**Stem:**	Stainless steel	**Stange:**	Edelstahl	**Canne:**	Acier inoxydable	**Vara:**	Acero inoxidable
O-Ring:	FKM (VITON®) conforme FDA	**O-Ring:**	FKM (VITON®) conforming FDA	**O-Ringe:**	FKM (VITON®) gemäß FDA	**O-ring:**	FKM (VITON ®) conforme FDA	**Junta tórica:**	FKM (VITON®) compatible FDA
Maniglia:	Acciaio INOX	**Handle:**	Stainless steel	**Griff:**	Edelstahl	**Poignée:**	Acier inoxydable	**Manejar:**	Acero inoxidable
Dado:	Acciaio INOX	**Nut:**	Stainless steel	**Mutter:**	Edelstahl	**Écrou:**	Acier inoxydable	**Tuerca:**	Acero inoxidable

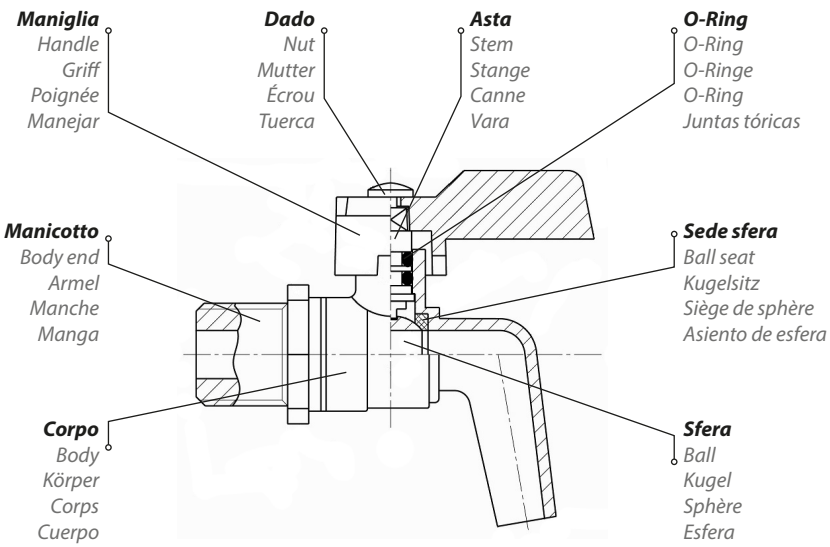

Filettatura	Thread types	Gewinde	Filetage	Roscado
BSPP cilindrica UNI-ISO228	BSPP parallel UNI-ISO228	BSPP zylindrisch UNI-ISO228	BSPP cylindrique UNI-ISO228	BSPP cilíndrico UNI-ISO 228

Filetti
Filettature da 3/8" a 1/2"

Threads
Threads from 3/8" to 1/2"

Gewinde
Gewinde von 3/8" bis 1/2"

Filets
Filetages de 3/8" à 1/2"

Roscas
Roscas de 3/8" a 1/2"

• VX 65

Materiali		Materials		Werkstoffen		Matériels		Materiales	
Corpo:	CF8M/CF8	**Body:**	CF8M/CF8	**Körper:**	CF8M/CF8	**Corps:**	CF8M/CF8	**Cuerpo:**	CF8M/CF8
Manicotto:	CF8M/CF8	**Body end:**	CF8M/CF8	**Armel:**	CF8M/CF8	**Manche:**	CF8M/CF8	**Manga:**	CF8M/CF8
Sede sfera:	PTFE	**Ball seat:**	PTFE	**Kugelsitz:**	PTFE	**Siège de sphère:**	PTFE	**Asiento de esfera:**	PTFE
Sfera:	Acciaio INOX AISI 316/304	**Ball:**	AISI 316/304 stainless steel	**Kugel:**	Edelstahl AISI 316/304	**Sphère:**	Acier inoxydable AISI 316/304	**Esfera:**	Acero inoxidable AISI 316/304
Asta:	Acciaio INOX AISI 304	**Stem:**	AISI 304 stainless steel	**Stange:**	Edelstahl AISI 304	**Canne:**	Acier inoxydable AISI 304	**Vara:**	Acero inoxidable AISI 304
Rondella asta:	Acciaio INOX AISI 304	**Rod washer:**	PPL AISI 304 stainless steel	**Stangenwa-scher:**	Edelstahl AISI 304	**Rondelle de tige:**	Acier inoxydable AISI 304	**Arandela de varilla:**	Acero inoxidable AISI 304
Guarnizione asta:	PTFE	**Stem seat:**	PTFE	**Dichtund des Stange:**	PTFE	**Joint de tige:**	PTFE	**Prensaesto-pas:**	PTFE
Maniglia:	Acciaio INOX AISI 304	**Handle:**	AISI 304 stainless steel	**Griff:**	Edelstahl AISI 304	**Poignée:**	Acier inoxydable AISI 304	**Manejar:**	Acero inoxidable AISI 304
Dado:	Acciaio INOX AISI 304	**Nut:**	AISI 304 stainless steel	**Mutter:**	Edelstahl AISI 304	**Écrou:**	Acier inoxydable AISI 304	**Tuerca:**	Acero inoxidable AISI 304
Portagomma:	CF8M/CF8	**Nipple:**	CF8M/CF8	**Schlauchtüll-le:**	CF8M/CF8	**Embout:**	CF8M/CF8	**Boquilla:**	CF8M/CF8
Attacco tubo irrigazione:	CF8M/CF8	**Hose connection:**	CF8M/CF8	**Schlauchver-bindung:**	CF8M/CF8	**Raccord pour tuyau flexible:**	CF8M/CF8	**Conducto en tubo flexible:**	CF8M/CF8
Guarnizione:	PTFE	**Gasket:**	PTFE	**Dichtung:**	PTFE	**Joint:**	PTFE	**Junta:**	PTFE
O-Ring:	NBR esente da silicone	**O-Ring:**	NBR silicon free	**O-Ringe:**	NBR Silikonfrei	**O-ring:**	NBS sans silicone	**Junta tórica:**	NBR sin silicona
Cover plastica:	PVC	**Plastic sleeve:**	PVC	**Kunststoffab-deckung:**	PVC	**Couvercle en plastique:**	PVC	**Cubierta de plástico:**	PVC

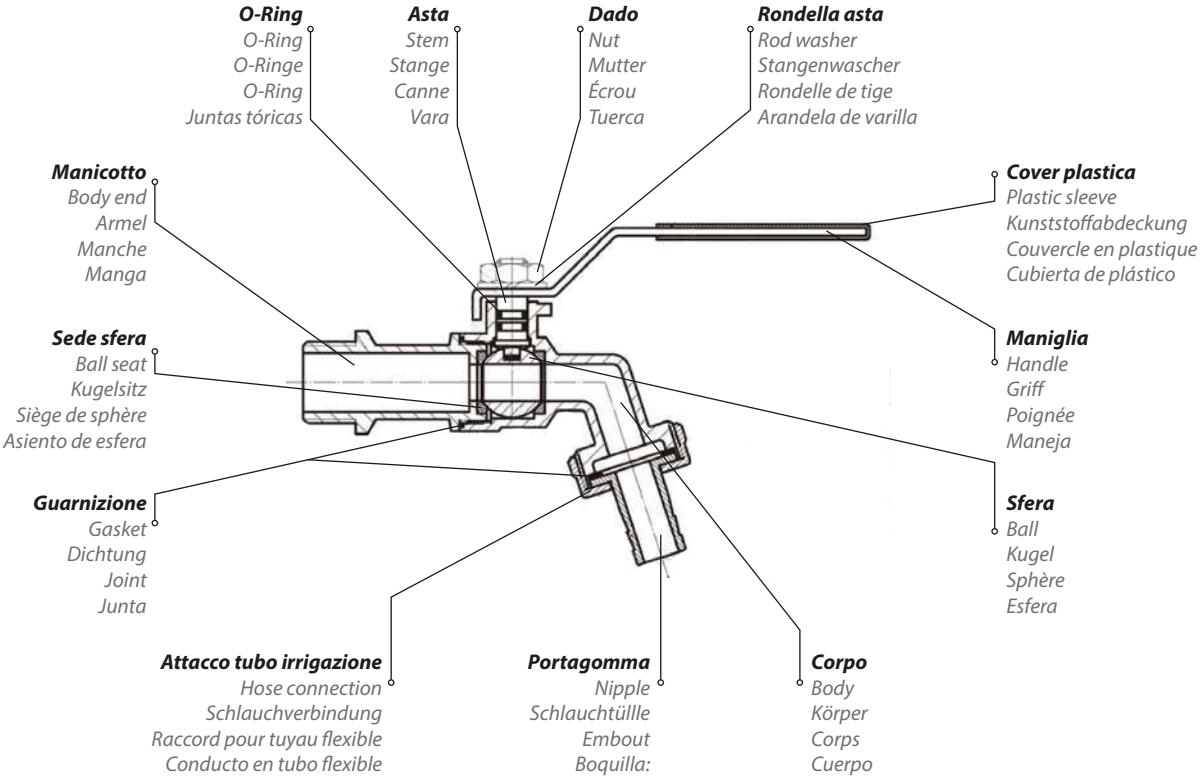

Filettatura	Thread types	Gewinde	Filetage	Roscado
BSPP cilindrica UNI-ISO228	BSPP parallel UNI-ISO228	BSPP zylindrisch UNI-ISO228	BSPP cylindrique UNI-ISO228	BSPP cilíndrico UNI-ISO 228

Filetti
Filettature da 1/2" a 1"

Threads
Threads from 1/2" to 1"

Gewinde
Gewinde von 1/2" bis 1"

Filets
Filetages de 1/2" à 1"

Roscas
Roscas de 1/2" a 1"

• VX 66

Materiali		Materials		Werkstoffen		Matériels		Materiales	
Corpo:	CF8M	**Body:**	CF8M	**Körper:**	CF8M	**Corps:**	CF8M	**Cuerpo:**	CF8M
Manicotto:	CF8M	**Body end:**	CF8M	**Armel:**	CF8M	**Manche:**	CF8M	**Manga:**	CF8M
Molla:	Acciaio INOX AISI 316	**Spring:**	AISI 316 stainless steel	**Feder:**	Edelstahl AISI 316	**Ressort:**	Acier inoxydable AISI 316	**Muelle:**	Acero inoxidable AISI 316
Anello:	CF8M	**Disc:**	CF8M	**Kranz:**	CF8M	**Corona:**	CF8M	**Corona:**	CF8M
Guarnizione:	PTFE	**Gasket:**	PTFE	**Dichtung:**	PTFE	**Joint:**	PTFE	**Junta:**	PTFE

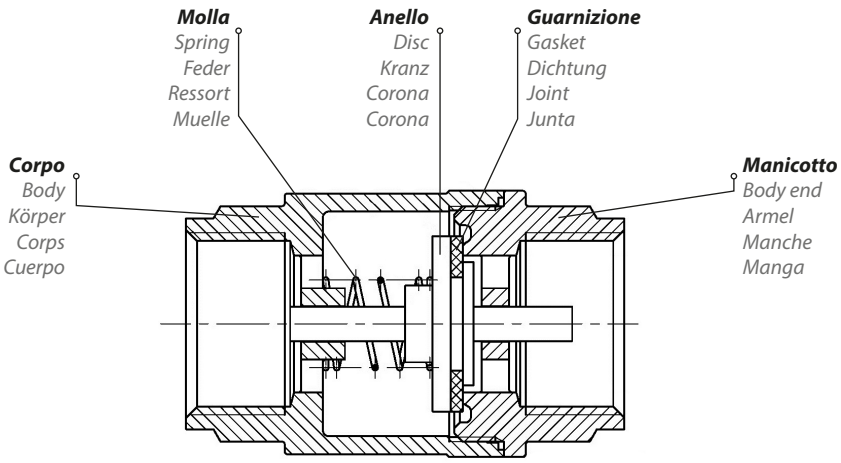

Pressione e temperatura	Pressure and Temperature	Druck und Temperatur	Pression et Température	Presión y Temperatura
Pressione: **16 Bar**	Pressure: **16 Bar**	Druck: **16 Bar**	Pression: **16 Bar**	Presión: **16 Bar**
Temperatura: **-15°C / +100°C**	Temperature: **5°F / +212°F**	Temperatur: **-15°C / +100°C**	Température: **-15°C / +100°C**	Temperatura: **-15°C / +100°C**

Filettatura	Thread types	Gewinde	Filetage	Roscado
BSPP cilindrica UNI-ISO228	BSPP parallel UNI-ISO228	BSPP zylindrisch UNI-ISO228	BSPP cylindrique UNI-ISO228	BSPP cilíndrico UNI-ISO 228

Filetti
Filettature da 3/8" a 2"

Threads
Threads from 3/8" to 2"

Gewinde
Gewinde von 3/8" bis 2"

Filets
Filetages de 3/8" à 2"

Roscas
Roscas de 3/8" a 2"

VX 40

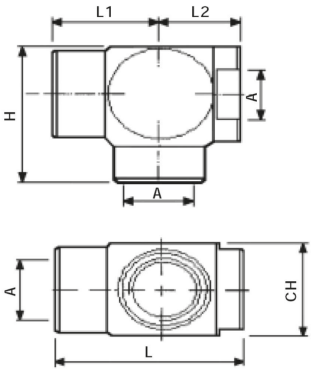

Valvola di scarico rapido F.F.S.S. AISI 316L

S.S AISI 316L quick exhaust valve

Schnellentlüftungsventil AISI 316L

Vanne à purge rapide F.F.S.S. AISI 316L

Válvula de escape rápido F.F.S.S. AISI 316L

CODICE/CODE	A"	L	L1	L2	H	CH	Kg	PEZZI/PIECES
VX400018	G1/8	37,5	21	16,5	32	22	0,096	1
VX400014	G1/4	37,5	21	16,5	32	22	0,082	1
VX400038	G3/8	44,5	25,5	19	37	26	0,138	1
VX400012	G1/2	54	23	31	45	32	0,236	1

VX 45

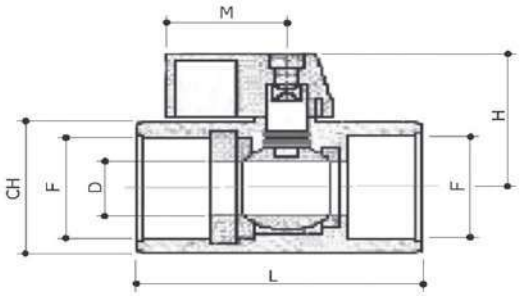

Rubinetto a sfera femmina-femmina AISI 316

INOX AISI 316 hexagonal mini ball valve female-female

Kugelhahn Edelstahl AISI 316

Mini robinet taraudage AISI 316

Válvula a esfera mini hembra–hembra AISI 316

CODICE/CODE	F	D	CH	M	H	L	PEZZI/PIECES
VX450018	G1/8	5	-	21	25	42	1
VX450014	G1/4	7	21	21	25	42	1
VX450038	G3/8	7	21	21	25	42	1
VX450012	G1/2	9,2	25	21	28,3	46	1
VX450034	G3/4	12,5	-	21	31,5	54	1
VX450001	G1"	15	-	21	34	65	1

VX 46K

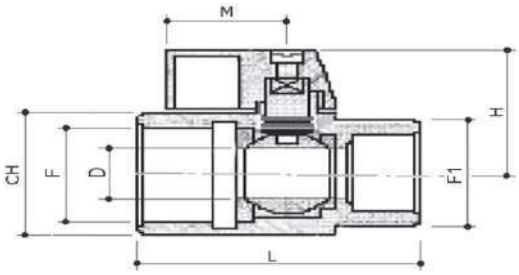

Rubinetto a sfera maschio-femmina AISI 316

INOX AISI 316 hexagonal mini ball valve male-female

Kugelhahn Edelstahl AISI 316

Mini robinet filetage - taraudage AISI 316

Válvula a esfera mini macho - hembra AISI 316

CODICE/CODE	F	F1	D	CH	M	H	L	PEZZI/PIECES
VX46K0018	G1/8	R1/8	5	-	23	25	41	1
VX46K0014	G1/4	R1/4	8	21	23	25,5	43	1
VX46K0038	G3/8	R3/8	8	21	23	25	41	1
VX46K0012	G1/2	R1/2	9,2	25	21,5	28	46	1
VX46K0034	G3/4	R3/4	12,5	31	23	31,5	54	1
VX46K0001	G1"	R1"	15	-	23	34	65	1

VX 50-CP

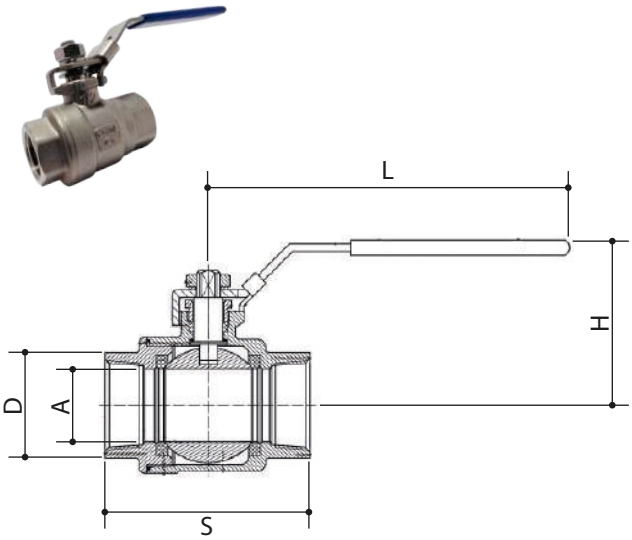

Valvola a sfera femmina-femmina INOX AISI 316

INOX AISI 316 ball valve female-female

Kugelhähne Edelstahl AISI 316

Robinet taraudage INOX AISI 316

Válvula a esfera hembra - hembra INOX AISI 316

CODICE/CODE	Size	D	A	S	H	L	PEZZI/PIECES
VX500014CP	G1/4	18	11,4	49	47	105	1
VX500038CP	G3/8	21	12,5	49	47	105	1
VX500012CP	G1/2	24,5	15	56	50	105	1
VX500034CP	G3/4	30	20	65	57	110	1
VX500001CP	G1″	37,5	25	76,5	62	115	1
VX500114CP	G1"1/4	46,5	32	87	74	150	1
VX500112CP	G1"1/2	53	38	98	90	150	1
VX500002CP	G2	66	50	119	92	170	1
VX500212CP	G2"1/2	83	65	144,5	118	228	1
VX500003CP	G3″	97,5	76	167	125	228	1
VX500004CP	G4″	128	94	222	175	325	1

VX 51

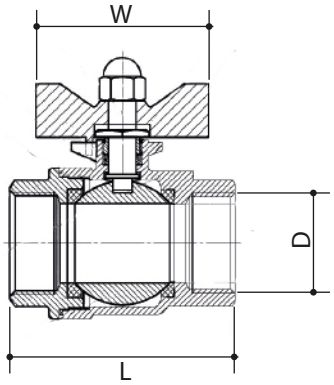

Valvola a sfera femmina-femmina con maniglia INOX AISI 316

Ball valve female-female with handle INOX AISI 316

Kugelhähne mit handgriff Edelstahl AISI 316

Robinet taraudage avec manette INOX AISI 316

Válvula a esfera hembra - hembra con ango INOX AISI 316

CODICE/CODE	Size	D	L	W	CH	PEZZI/PIECES
VX510014	G1/4	11,6	48,5	48	19	1
VX510038	G3/8	12,5	48,5	48	21	1
VX510012	G1/2	15	58	48	25,5	1
VX510034	G3/4	20	65	55	31	1
VX510001	G1	25	77	55	37,5	1

VX 52

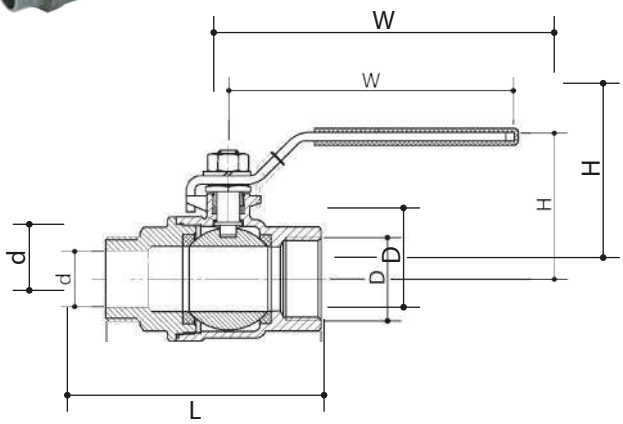

Valvola a sfera maschio-femmina con leva INOX AISI 316

Ball valve male-female with lever INOX AISI 316

Kugelhähne mit hebel Edelstahl AISI 316

Robinet taraudage avec poignèe INOX AISI 316

Válvula a esfera hembra - hembra con palanca INOX AISI 316

CODICE/CODE	Size	D	d	L	H	W	CH	PEZZI/PIECES
VX520014	G1/4	11,6	9	57	46	100	19	1
VX520038	G3/8	12,5	12,5	57	47	100	21	1
VX520012	G1/2	15	15	68	48	100	25,5	1
VX520034	G3/4	20	20	77	57,5	112	31	1
VX520001	G1″	25	25	91	61	112	37,5	1
VX520041	G1″1/4	32	32	101,5	77,5	145	46,5	1
VX520021	G1″1/2	38	38	113	82	145	53,5	1
VX520002	G2″	50	50	138	98	164	66	1

VX 53

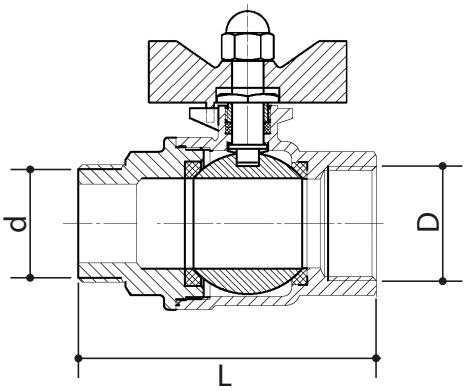

Valvola a sfera maschio-femmina con maniglia INOX AISI 316

Ball valve male-female with handle INOX AISI 316

Kugelhähne mit handgriff Edelstahl AISI 316

Robinet taraudage avec manette INOX AISI 316

Válvula a esfera macho - hembra con mango INOX AISI 316

CODICE/CODE	Size	D	d	L	CH	PEZZI/PIECES
VX530014	G1/4	11,6	8	55,2	48	1
VX530038	G3/8	12,5	10,5	55,2	48	1
VX530012	G1/2	15	13,6	71,5	48	1
VX530034	G3/4	20	18,2	78	55	1
VX530001	G1"	25	23	91	55	1

VX 54

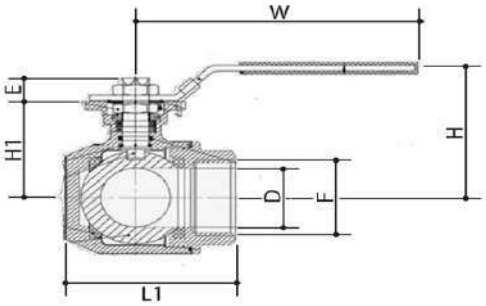

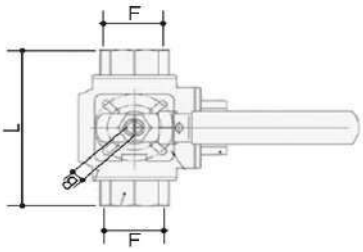

Valvole a sfera INOX AISI 316 Femmina-Femmina-Femmina (forata a "L")

INOX AISI 316 ball valves Female-Female-Female (Either "L")

L-Kugelhähne Edelstahl AISI 316 Drei-Wege

Robinet 3 voies en L taraudee INOX AISI 316

Válvula 3 vias a L hembra INOX AISI 316

CODICE/CODE	F"	D	W	L	L1	H	B	E	H1	PEZZI/PIECES
VX540014	G1/4	9	139	79	64	73	9	9	42	1
VX540038	G3/8	11	139	79	64	73	9	9	42	1
VX540012	G1/2	12,5	139	79	64	73	9	9	42	1
VX540034	G3/4	16	139	83	68	80	9	9	49	1
VX540001	G1"	20	160	104	82	95	11	11	59,5	1
VX540114	G1"1/4	25	160	111	90	98	11	11	63	1
VX540112	G1"1/2	32	185	126	106	110	14	14	73,5	1
VX540002	G2"	38	185	147	123	119	14	14	82,8	1

VX 55

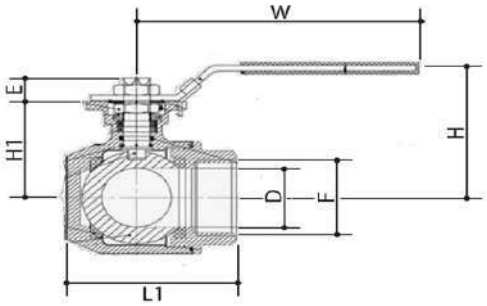

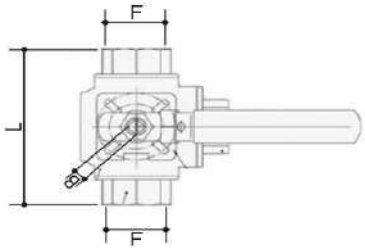

Valvole a sfera INOX AISI 316 Femmina-Femmina-Femmina (forata a "T")

INOX AISI 316 ball valves Female-Female-Female (Either "T")

T-Kugelhähne Edelstahl AISI 316 Drei-Wege

Robinet 3 voies en T taraudee INOX AISI 316

Válvula 3 vias a T hembra INOX AISI 316

CODICE/CODE	F"	D	W	L	L1	H	B	E	H1	PEZZI/PIECES
VX550014	G1/4	9	139	79	64	73	9	9	42	1
VX550038	G3/8	11	139	79	64	73	9	9	42	1
VX550012	G1/2	12,7	140	75,8	64	67	9	10	42	1
VX550034	G3/4	16	140	87,2	68	72	9	10	49	1
VX550001	G1"	20	162	104	82	85	11	12	59,5	1
VX550114	G1"1/4	25	162	116	90	89	11	14	63	1
VX550112	G1"1/2	32	189	127	106	97	14	12	73,5	1
VX550002	G2"	38	189	148	123	106	14	15	82,8	1

VX 56

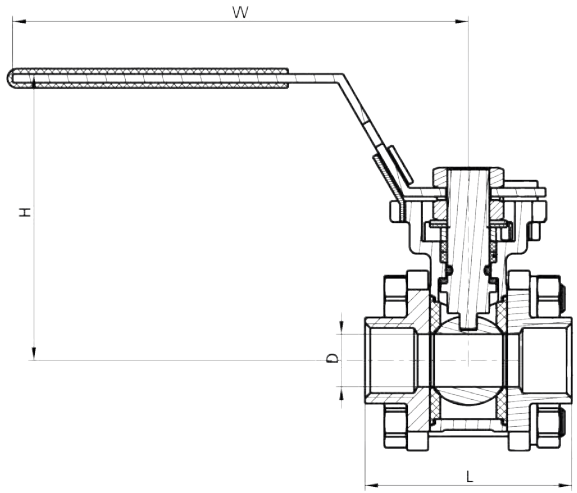

Valvola a sfera Femmina -Femmina 3 pezzi INOX AISI 316

INOX AISI 316 ball valves Female-Female 3 pieces

Kugelhähne Edelstahl AISI 316 3 Stück

Robinet taraudage trois pièces INOX AISI 316

Válvula a esfera tres piezas hembra - hembra INOX AISI 316

CODICE/CODE	F"	D	L	H	W	PEZZI/PIECES
VX560014	1/4	11,6	61	49	103	1
VX560038	3/8	12,5	61	49	103	1
VX560012	1/2	15	63	57	108	1
VX560034	3/4	20	72	62	108	1
VX560001	1"	25	82,5	72	129	1
VX560114	1"1/4	32	97,5	78	129	1
VX560112	1"1/2	38	108,5	91	160	1
VX560002	2"	50	124	102	160	1

VX 57

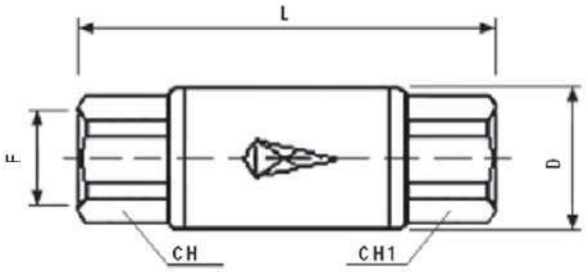

Valvola unidirezionale AISI 316L Femmina-Femmina

INOX AISI 316L unidirectional valve Female-Female

Einweg Hähne Edelstahl AISI 316L

Clapet anti-retour, femelle - femelle AISI 316L

Válvula unidireccional hembra-hembra AISI 316L

CODICE/CODE	F"	L	D	CH	CH1	PEZZI/PIECES
VX570018	G1/8	50	22	17	17	1
VX570014	G1/4	50	22	17	17	1
VX570038	G3/8	67	30	22	22	1
VX570012	G1/2	71	30	24	24	1

VX 58

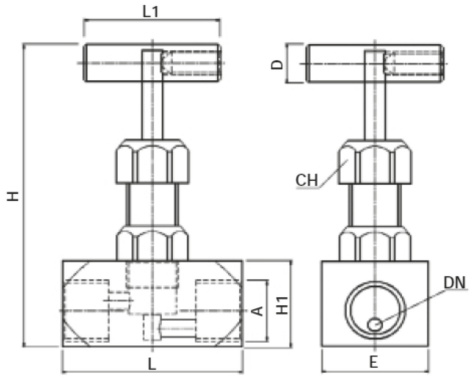

Rubinetto a spillo AISI 316L

INOX AISI 316L hexagonal needle valve

Kugelhahn mit Knebel AISI 316L

Valve a pointeau AISI 316L

Válvula de aguja hexagonal AISI 316L

CODICE/CODE	A"	L	L1	H	H1	E	CH	D	Kg	PEZZI/PIECES
VX580018	G1/8	45	48	90/99	25	25	22	13	0.344	1
VX580014	G1/4	50	48	89/99	25	25	22	13	0.354	1
VX580038	G3/8	56	48	90/I04	30	30	22	13	0.470	1
VX580012	G1/2	62	48	90/104	30	30	22	13	0.468	1

VX 64

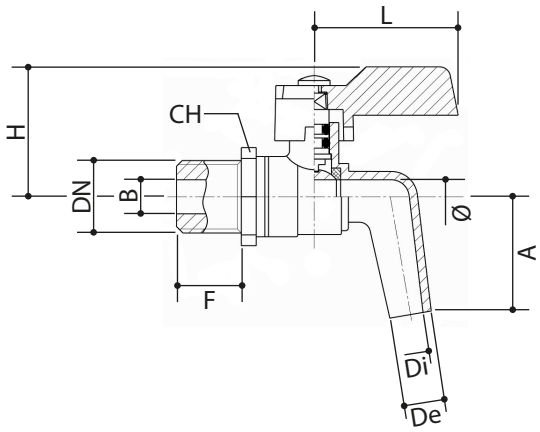

Rubinetto a sfera curvo per botti INOX AISI 316

Ball bibcock for barrels INOX AISI 316

Winkelwasserhahn INOX AISI 316

Robinet à boisseau sphérique pour barils NOX AISI 316

Válvula esfera barril INOX AISI 316

CODICE/CODE	DN	B	F	H	L	CH	S	Di	De	Ø	A	PEZZI/PIECES
VX640038	G3/8	11	10	36,5	38	29	49	8,5	13	10	29,5	1
VX640012	G1/2	13	13	36,5	38	29	49	8,5	13	10	29,5	1

VX 65

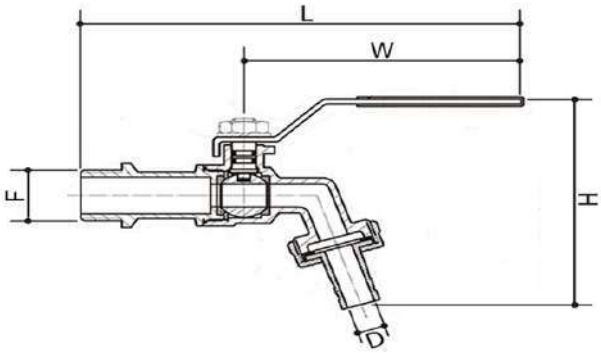

Rubinetto di erogazione a sfera con portagomma INOX AISI 316

Ball bibcock with hose tail INOX AISI 316

Wasserhahn mit Schlauchtülle INOX AISI 316

Mini robinet taraudage approvisionnement INOX AISI 316

Válvula a esfera de suministro INOX AISI 316

CODICE/CODE	F"	D	H	W	L	PEZZI/PIECES
VX650012	G1/2	9	91	92	138	1
VX650034	G3/4	15	102	92	145	1
VX650001	G1"	20	116	92	158	1

VX 66

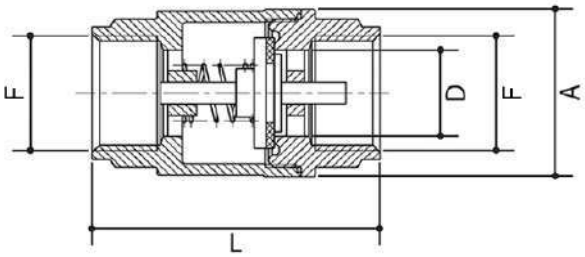

Valvola di ritegno INOX AISI 316

Check valve INOX AISI 316

Kugelrückschlagventil INOX AISI 316

Clapet anti-retour INOX AISI 316

Válvula de retención INOX AISI 316

CODICE/CODE	F"	D	A	L	PEZZI/PIECES
VX660038	G3/8	13	34,5	49	1
VX660012	G1/2	15	34	53,5	1
VX660034	G3/4	20	41,5	58	1
VX660001	G1"	25	47,5	65	1
VX660041	G1"1/4	32	60,5	72,5	1
VX660021	G1"1/2	40	71	76	1
VX660002	G2"	50	87	88,5	1

DI

Raccordi DIN INOX AISI 304/316
DIN INOX AISI 304/316 fittings
DIN INOX AISI 304/316-Fittings
Raccords DIN INOX AISI 304/316
Accesorios DIN INOX AISI 304/316

DI01M-304

pag. 344

DI02M-304

pag. 344

DI01M-316

pag. 344

DI02M-316

pag. 345

DI03S-304

pag. 345

DI04S-304

pag. 345

DI03S-304G

pag. 346

DI04S-304G

pag. 346

DI05-304

pag. 346

DI06-304

pag. 347

DI07-304

pag. 347

DI08

pag. 347

DI09

pag. 348

DI10

pag. 348

DI4M-304

pag. 348

DI5M-304

pag. 349

DI14S-304

pag. 349

DI15M-304

pag. 349

Dati tecnici di Raccordi DIN INOX AISI 304/316
DIN INOX AISI 304/316 fittings technical data
Technischen Daten der DIN INOX AISI 304/316-Fittings
Données techniques des Raccords DIN INOX AISI 304/316
Datos técnicos de los Accesorios DIN INOX AISI 304/316

Materiali
Corpo: Acciaio INOX AISI 316 o acciaio INOX AISI 304

Materials
Body: AISI 316 stainless steel and AISI 304 stainless steel

Werkstoffen
Körper: Edelstahl AISI 316 und Edelstahl AISI 304

Matériels
Corps: Acier inoxydable AISI 316 ou Acier inoxydable AISI 304

Materiales
Cuerpo: Acero inoxidable AISI 316 o acero inoxidable AISI 304

Pressione e temperatura	Pressure and Temperature	Druck und Temperatur	Pression et Température	Presión y Temperatura
	DN		**Pressione nominale -** Nominal pressure - Nenndruck - Pression nominale - presión nominal	
	15-40		40	
	50-100		25	
Temperatura: **-10°C/+140°C (EPDM)**	Temperature: **+14°F/+284°F (EPDM)**	Temperatur: **-10°C/+140°C (EPDM)**	Température: **-10°C/+140°C (EPDM)**	Temperatura: **-10°C/+140°C (EPDM)**

Norma di riferimento
Reference standard
Entspricht der Norm
Norme de référence
Normativa de referencia

RoHS COMPLIANT
REACH COMPLIANT
MOCA
SILICON FREE

DI 01M-304

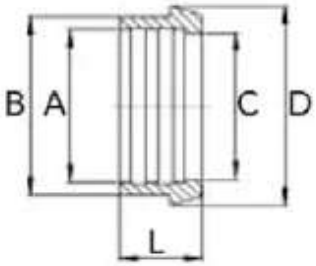

Raccordo maschio a mandrinare AISI304

Forged male expanding liner AISI304

Geschmiedete Außengewindebuchse AISI304

Doublure expansible mâle forgée AISI304

Camisa expansible macho forjada AISI304

CODICE/CODE	DN	A	B	C	D	L	PEZZI/PIECES
DI01M015304	15	18,2	24	16	28	17	1
DI01M020304	20	22,2	30	20	36	18	1
DI01M025304	25	28,2	35	26	44	22	1
DI01M032304	32	34,2	41	32	50	25	1
DI01M040304	40	40,2	48	38	56	26	1
DI01M050304	50	52,2	61	50	68	28	1
DI01M060304	60	60,5	69	57	76	31	1
DI01M065304	65	70,3	79	66	86	32	1
DI01M080304	80	85,3	93	81	100	37	1
DI01M100304	100	101,9	114	97,6	121	44	1

DI 02M-304

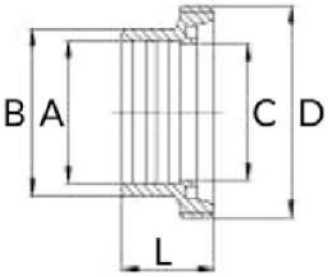

Raccordo femmina a mandrinare AISI304

Forged female expanding liner AISI304

Geschmiedete weibliche Spreizbuchse AISI304

Doublure expansible femelle forgée AISI304

Camisa expansible hembra forjada AISI304

CODICE/CODE	DN	A	B	C	D	L	PEZZI/PIECES
DI02M015304	15	18,2	24	16	34	21	1
DI02M020304	20	22,2	30	20	44	24	1
DI02M025304	25	28,2	35	26	52	29	1
DI02M032304	32	34,2	41	32	58	32	1
DI02M040304	40	40,2	48	38	65	33	1
DI02M050304	50	52,2	61	50	78	35	1
DI02M060304	60	60,5	69	57	84,5	36	1
DI02M065304	65	70,3	79	66	95	40	1
DI02M080304	80	85,3	93	81	110	45	1
DI02M100304	100	101,9	114	97,6	130	54	1

DI 01M-316

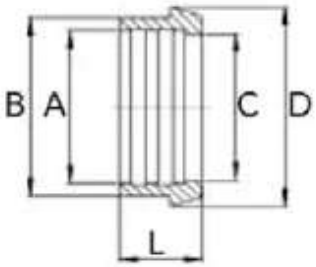

Raccordo maschio a mandrinare AISI316

Forged male expanding liner AISI316

Geschmiedete Außengewindebuchse AISI316

Doublure expansible mâle forgée AISI316

Camisa expansible macho forjada AISI316

CODICE/CODE	DN	A	B	C	D	L	PEZZI/PIECES
DI01M025316	25	28,2	35	26	44	22	1
DI01M032316	32	34,2	41	32	50	25	1
DI01M040316	40	40,2	48	38	56	26	1
DI01M050316	50	52,2	61	50	68	28	1
DI01M060316	60	60,5	69	57	76	31	1
DI01M065316	65	70,3	79	66	86	32	1
DI01M080316	80	85,3	93	81	100	37	1
DI01M100316	100	101,9	114	97,6	121	44	1

DI 02M-316

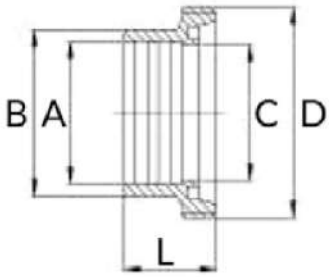

Raccordo femmina a mandrinare AISI316

Forged female expanding liner AISI316

Geschmiedete weibliche Spreizbuchse AISI316

Doublure expansible femelle forgée AISI316

Camisa expansible hembra forjada AISI316

CODICE/CODE	DN	A	B	C	D	L	PEZZI/PIECES
DI02M025316	25	28,2	35	26	52	29	1
DI02M032316	32	34,2	41	32	58	32	1
DI02M040316	40	40,2	48	38	65	33	1
DI02M050316	50	52,2	61	50	78	35	1
DI02M060316	60	60,5	69	57	84,5	36	1
DI02M065316	65	70,3	79	66	95	40	1
DI02M080316	80	85,3	93	81	110	45	1
DI02M100316	100	101,9	114	97,6	130	54	1

DI 03S-304

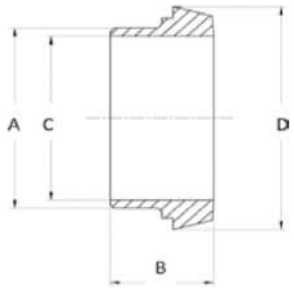

Raccordo maschio a saldare sottile AISI304

Forged male welding liner AISI304

Geschmiedete Außenschweißbuchse AISI304

Manchon à souder mâle forgé AISI304

Forro de soldadura macho forjado AISI304

CODICE/CODE	DN	A	B	C	D	PEZZI/PIECES
DI03S025304	25	31	22	26	44	1
DI03S032304	32	37	25	32	50	1
DI03S040304	40	43	26	38	56	1
DI03S050304	50	55	28	50	68	1
DI03S065304	65	72	32	66	86	1
DI03S080304	80	87	37	81	100	1
DI03S100304	100	106	44	100	121	1

DI 04S-304

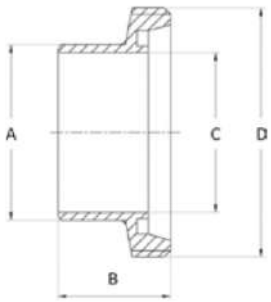

Raccordo femmina a saldare sottile AISI304

Forged female welding liner AISI304

Geschmiedete Außenschweißbuchse AISI304

Doublure femelle forgée à souder AISI304

Forro de soldadura hembra forjado AISI304

CODICE/CODE	DN	A	B	C	D	PEZZI/PIECES
DI04S025304	25	31	29	26	52	1
DI04S032304	32	37	32	32	58	1
DI04S040304	40	43	33	38	65	1
DI04S050304	50	55	35	50	78	1
DI04S065304	65	72	40	66	95	1
DI04S080304	80	87	45	81	110	1
DI04S100304	100	106	54	100	130	1

DI 03S-304G

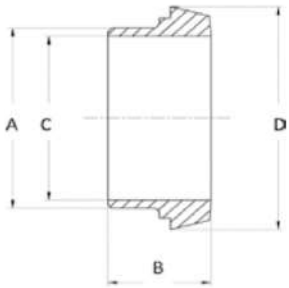

Raccordo maschio a saldare GROSSO AISI304

Forged male welding liner AISI304 - HEAVY

Geschmiedete Außenschweißbuchse AISI304 - HEAVY

Manchon à souder mâle forgé AISI304 - HEAVY

Forja macho para soldar AISI304 - HEAVY

CODICE/CODE	DN	A	B	C	D	PEZZI/PIECES
DI03S025304G	25	35	22	26	44	1
DI03S032304G	32	41	25	32	50	1
DI03S040304G	40	48	26	38	56	1
DI03S050304G	50	61	28	50	68	1
DI03S065304G	65	79	32	66	86	1
DI03S080304G	80	93	37	81	100	1
DI03S100304G	100	114	44	97,6	121	1

DI 04S-304G

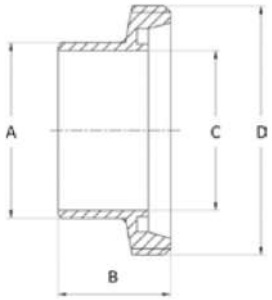

Raccordo femmina a saldare GROSSO AISI304

Forged female welding liner AISI304 - HEAVY

Geschmiedete Außenschweißbuchse AISI304

Geschmiedete weibliche Schweißbuchse AISI304 - HEAVY

Forja hembra para soldar AISI304 - HEAVY

CODICE/CODE	DN	A	B	C	D	PEZZI/PIECES
DI04S025304G	25	35	29	26	52	1
DI04S032304G	32	41	32	32	58	1
DI04S040304G	40	48	33	38	65	1
DI04S050304G	50	61	35	50	78	1
DI04S065304G	65	79	40	66	95	1
DI04S080304G	80	93	45	81	110	1
DI04S100304G	100	114	54	97,6	130	1

DI 05-304

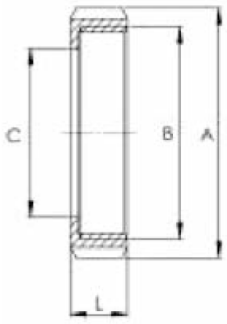

Girella per bocchettoni AISI304

AISI304 Forged nut for unions

Geschmiedete Mutter für Verschraubungen AISI304

Ecrou forgé pour raccords AISI304

Tuerca forjada para uniones AISI304

CODICE/CODE	DN	A	B	C	L	PEZZI/PIECES
DI05015304	15	44	31	25	18	1
DI05020304	20	54	40	31	20	1
DI05025304	25	63	52	36	21	1
DI05032304	32	70	58	42	21	1
DI05040304	40	78	65	49	21	1
DI05050304	50	92	78	62	22	1
DI05060304	60	99	81	70	24	1
DI05065304	65	112	95	80	25	1
DI05080304	80	127	110	94	29	1
DI05100304	100	148	130	115	31	1

DI 06-304

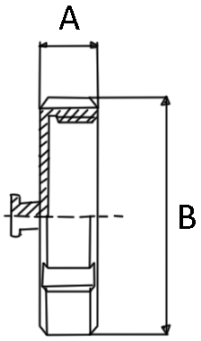

Girella cieca con catenella AISI304

Forged blind nut with chain AISI304

Blinddrehgelenk mit Kette AISI304

Emerillon aveugle avec chaîne AISI304

Eslabón giratorio ciego con cadena AISI304

CODICE/CODE	DN	A	B	PEZZI/PIECES
DI06025304	25	21	63	1
DI06032304	32	21	70	1
DI06040304	40	21	78	1
DI06050304	50	22	92	1
DI06065304	65	25	112	1
DI06080304	80	30	127	1
DI06100304	100	31	148	1

DI 07-304

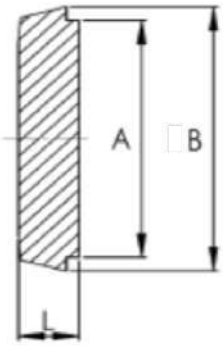

Tappo AISI304

Forged blank liner AISI304

AISI304-Kappe

Bouchon AISI304

Tapón AISI304

CODICE/CODE	DN	A	B	C	PEZZI/PIECES
DI07025304	25	35	44	13	1
DI07032304	32	41	50	13	1
DI07040304	40	48	56	13	1
DI07050304	50	61	68	14	1
DI07065304	65	79	86	16	1
DI07080304	80	93	100	16	1
DI07100304	100	114	121	20	1

DI 08

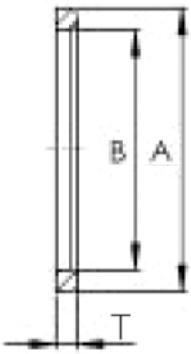

Guarnizione EPDM

EPDM gasket

EPDM-Dichtung

Joint EPDM

Junta EPDM

CODICE/CODE	DN	A	B	T	PEZZI/PIECES
DI08015	15	26	18	4,5	1
DI08020	20	33	23	4,5	1
DI08025	25	40	30	5	1
DI08032	32	46	36	5	1
DI08040	40	52	42	5	1
DI08050	50	64	54	5	1
DI08060	60	72	60	5	1
DI08065	65	81	71	5	1
DI08080	80	95	85	5	1
DI08100	100	114	104	6	1

DI 09

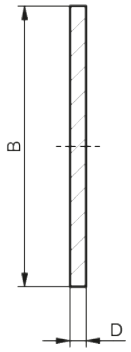

Guarnizione NBR per girella cieca

NBR gasket for blind nut

NBR-Dichtung für Blinddrehung

Joint NBR pour émerillon aveugle

Junta NBR para eslabón giratorio ciego

CODICE/CODE	DN	D	B	PEZZI/PIECES
DI09025	25	3	52	1
DI09032	32	3	58	1
DI09040	40	3	65	1
DI09050	50	3	78	1
DI09065	65	3	95	1
DI09080	80	3	110	1
DI09100	100	3	130	1

DI 10

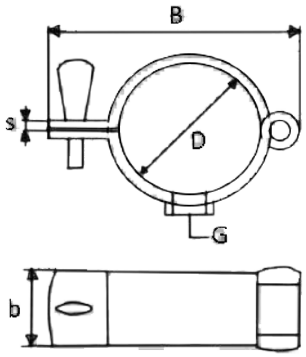

Reggitubo a cerniera

Hinged pipe support

Scharnierstütze

Support de charnière

Soporte de bisagra

CODICE/CODE	D	s	G	b	B	PEZZI/PIECES
DI10017	17	2,5	1/4	35	52	1
DI10021	21,3	2,5	3/8	35	58	1
DI10026	26,9	2,5	1/2	35	64	1
DI10028	28	2,5	1/2	35	65	1
DI10033	33,7	2,5	1/2	35	70	1
DI10040	40	2,5	1/2	35	76	1
DI10042	42,4	2,5	1/2	35	77	1
DI10048	48,3	2,5	1/2	35	84	1
DI10052	52	2,5	1/2	35	88	1
DI10060	60,3	2,5	1/2	35	98	1
DI10070	70	2,5	1/2	35	107	1
DI10076	76,1	2,5	1/2	35	115	1
DI10085	85	2,5	1/2	35	124	1
DI10088	88,9	2,5	1/2	35	126	1
DI10101	101,6	2,5	1/2	35	143	1
DI10114	114	2,5	1/2	35	159	1

DI 4M-304

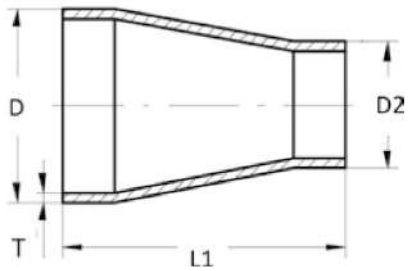

Riduzione concentrica a mandrinare AISI304

Concentric spindle reduction AISI304

Konzentrische Spindelreduzierung AISI304

Réduction de la broche concentrique AISI304

Reducción concéntrica a husillo AISI304

CODICE/CODE	DN	T	D	D2	L1	PEZZI/PIECES
DI4M2520304	25x20	1,5	28	22	60	1
DI4M3220304	32x20	1,5	34	22	80	1
DI4M3225304	32x25	1,5	34	28	80	1
DI4M4020304	40x20	1,5	40	22	102	1
DI4M4025304	40x25	1,5	40	28	102	1
DI4M4032304	40x32	1,5	40	34	88	1
DI4M5025304	50x25	1,5	52	28	115	1
DI4M5032304	50x32	1,5	52	34	139	1
DI4M5040304	50x40	1,5	52	40	113	1
DI4M6540304	65x40	2	70	40	120	1
DI4M6550304	65x50	2	70	52	130	1
DI4M8040304	80x40	2	85	40	140	1
DI4M8050304	80x50	2	85	52	125	1
DI4M8065304	80x65	2	85	70	120	1
DI4M10165304	100x65	2	101,6	70	127	1
DI4M10180304	100x80	2	101,6	85	120	1

DI 5M-304

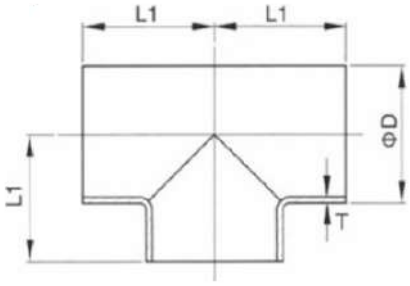

"T" a mandrinare AISI304

Expanding "T" AISI304

"T" zur Spindel AISI304

"T" à la broche AISI304

"T" a husillo AISI304

CODICE/CODE	DN	T	L1	D	PEZZI/PIECES
DI5M020304	20	1,5	40	22	1
DI5M025304	25	1,5	50	28	1
DI5M032304	32	1,5	55	34	1
DI5M040304	40	1,5	60	40	1
DI5M050304	50	1,5	70	52	1
DI5M065304	65	2	80	70	1
DI5M080304	80	2	90	85	1
DI5M101304	100	2	100	101,6	1
DI5M100304	100	2	100	104	1

DI 14S-304

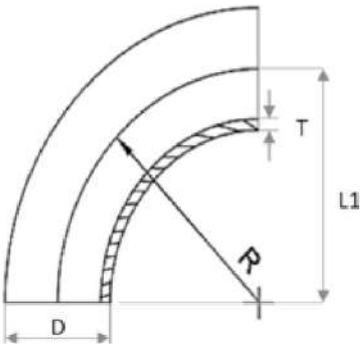

Curva 90° a saldare AISI 304

90° welding bend AISI 304

90° Schweißbogen AISI 304

Coude à souder 90° AISI 304

Codo de soldadura de 90° AISI 304

CODICE/CODE	DN	T	L1	D	R	PEZZI/PIECES
DI14S015304	15	1,5	35	18	35	1
DI14S020304	20	1,5	40	22	40	1
DI14S025304	25	1,5	50	28	50	1
DI14S032304	32	1,5	55	34	55	1
DI14S040304	40	1,5	60	40	60	1
DI14S050304	50	1,5	70	52	70	1
DI14S065304	65	2	80	70	80	1
DI14S080304	80	2	90	85	90	1
DI14S101304	100	2	110	101,6	110	1
DI14S100304	100	2	110	104	110	1

DI 15M-304

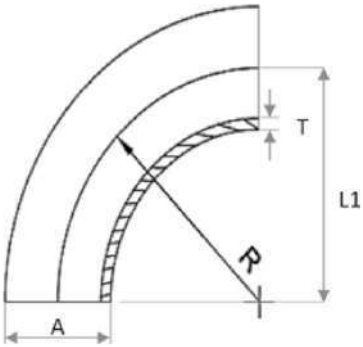

Curva 90° a mandrinare AISI 304

90° bend to mandrel AISI 304

90°-Biegung zum Dorn AISI 304

Pliage à 90° sur le mandrin AISI 304

Curva de 90° al mandril AISI 304

CODICE/CODE	DN	T	L1	A	R	PEZZI/PIECES
DI15M015304	15	1,5	47	18	35	1
DI15M020304	20	1,5	52	22	40	1
DI15M025304	25	1,5	70	28	50	1
DI15M032304	32	1,5	78	34	55	1
DI15M040304	40	1,5	85	40	60	1
DI15M050304	50	1,5	97	52	70	1
DI15M065304	65	2	110	70	80	1
DI15M080304	80	2	118	85	90	1
DI15M101304	100	2	150	101,6	100	1
DI15M104304	100	2	140	104	100	1

Raccordi CLAMP INOX AISI 304/316

CLAMP INOX AISI 304/316 fittings

CLAMP INOX AISI 304/316 Fittings

CLAMP INOX AISI 304/316 raccords

Accesorios CLAMP INOX AISI 304/316

CL

CL01C

pag. 351

CL01L

pag. 351

CL02D

pag. 351

CL02S

pag. 352

CL03

pag. 352

Dati tecnici di Raccordi CLAMP INOX AISI 304/316

CLAMP INOX AISI 304/316 fittings technical data

Technischen Daten der CLAMP INOX AISI 304/316 Fittings

Données techniques des CLAMP INOX AISI 304/316 raccord

Datos técnicos de los Accesorios CLAMP INOX AISI 304/316

Materiali

Corpo: Acciaio INOX AISI 316 o acciaio INOX AISI 304

Matériels

Corps: Acier inoxydable AISI 316 ou Acier inoxydable AISI 304

Materials

Body: AISI 316 stainless steel and AISI 304 stainless steel

Materiales

Cuerpo: Acero inoxidable AISI 316 o acero inoxidable AISI 304

Werkstoffen

Körper: Edelstahl AISI 316 und Edelstahl AISI 304

Pressione	Pressure	Druck	Pression	Presión
DN			**Pressione nominale -** Nominal pressure - Nenndruck - Pression nominale - presión nominal	
1/2 - 3/4			80	
1" - 2"			17	
2"1/2			13	
3" - 4"			8	

Norma di riferimento

Norme de référence

Reference standard

Normativa de referencia

Entspricht der Norm

RoHS COMPLIANT

REACH COMPLIANT

MOCA

SILICON FREE

CL 01C

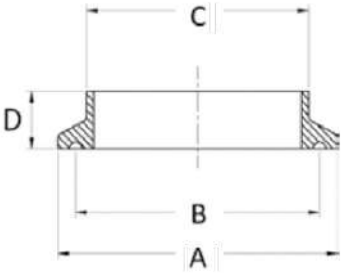

Tronchetto corto a saldare AISI316

Welding short ferrule AISI316

Manchon court soudé AISI316

Doublure expansible mâle forgée AISI304

Enchufe corto soldado AISI316

CODICE/CODE	Ø	A	B	C	D	PEZZI/PIECES
CL01C012316	1/2	25,2	20,3	12,7	12,7	1
CL01C034316	3/4	25,2	20,3	19,05	12,7	1
CL01C001316	1″	50,5	43,5	25,4	12,7	1
CL01C021316	1″1/2	50,5	43,5	38,1	12,7	1
CL01C002316	2″	64	56,5	50,8	12,7	1
CL01C022316	2″1/2	77,5	70,5	63,5	12,7	1
CL01C003316	3″	91	83,5	76,2	12,7	1
CL01C004316	4″	119	110	101,6	15,8	1

CL 01L

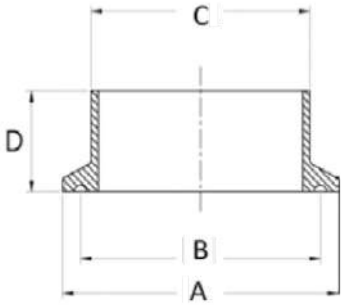

Tronchetto lungo a saldare AISI316

Welding long ferrule AISI316

Langer geschweißter Stutzen AISI316

Manchon long soudé AISI316

Enchufe largo soldado AISI316

CODICE/CODE	Ø	A	B	C	D	PEZZI/PIECES
CL01L012316	1/2	25,2	20,3	12,7	28,6	1
CL01L034316	3/4	25,2	20,3	19,05	28,6	1
CL01L001316	1″	50,5	43,5	25,4	28,6	1
CL01L021316	1″1/2	50,5	43,5	38,1	28,6	1
CL01L002316	2″	64	56,5	50,8	28,6	1
CL01L022316	2″1/2	77,5	70,5	63,5	28,6	1
CL01L003316	3″	91	83,5	76,2	28,6	1
CL01L004316	4″	119	110	101,6	28,6	1

CL 02D

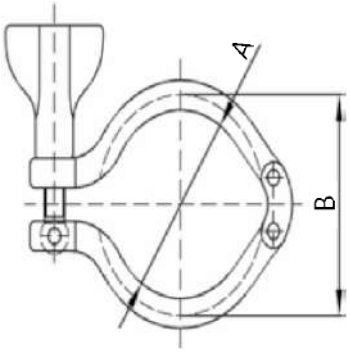

Morsetto snodo doppio AISI304

Heavy duty double pin AISI304

Doppelgelenkschelle AISI304

Pince à double articulation AISI304

Abrazadera de doble articulación AISI304

CODICE/CODE	Ø	A	B	PEZZI/PIECES
CL02D1234304	1/2 - 3/4	20	28	1
CL02D0121304	1″ - 1″1/2	43,6	53,6	1
CL02D0002304	2″	57	67	1
CL02D0022304	2″1/2	70,6	80,6	1
CL02D0003304	3″	84	94	1
CL02D0004304	4″	112	122	1

CL 02S

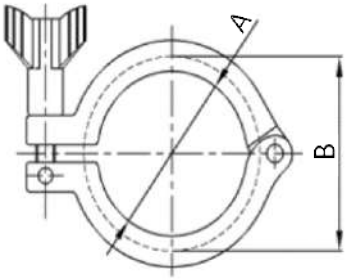

Morsetto snodo singolo AISI304

Heavy duty single pin AISI304

Einzelne Gelenkklemme AISI304

Pince à simple articulation AISI304

Abrazadera de articulación simple AISI304

CODICE/CODE	Ø	A	B	PEZZI/PIECES
CL02S1234304	1/2 - 3/4	20	28	1
CL02S0121304	1" - 1"1/2	44,4	53,6	1
CL02S0002304	2"	57,8	67	1
CL02S0022304	2"1/2	71,4	80,6	1
CL02S0003304	3"	84	94,2	1
CL02S0004304	4"	110	122,2	1

CL 03

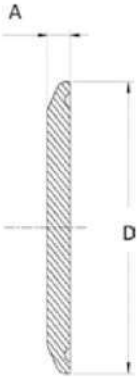

Tappo AISI316

Forged blank liner AISI316

AISI316-Kappe

Bouchon AISI316

Tapón AISI316

CODICE/CODE	Ø	A	D	PEZZI/PIECES
CL03012316	1/2	5	25,2	1
CL03034316	3/4	5	25,2	1
CL03001316	1"	6,3	50,5	1
CL03021316	1"1/2	6,3	50,5	1
CL03002316	2"	6,3	64	1
CL03022316	2"1/2	6,3	77,5	1
CL03003316	3"	6,3	91	1
CL03004316	4"	7,9	119	1

BX

Raccordi ad ogiva INOX AISI 316 (DIN 2353)

INOX AISI 316 (DIN 2353) compression fittings

Schneidringverschraubungen Edelstahl AISI 316 (DIN 2353)

Raccords à bagues bicône INOX AISI 316 (DIN 2353)

Racordaje a compresión INOX AISI 316 (DIN 2353)

BX51

pag. 356

BX51K

pag. 356

BX52

pag. 357

BX53

pag. 357

BX54

pag. 357

BX55K

pag. 358

BX56

pag. 358

BX59

pag. 358

BX60

pag. 359

BX61

pag. 359

BX62

pag. 359

Dati tecnici dei raccordi ad ogiva INOX AISI 316 (DIN 2353)

INOX AISI 316 (DIN 2353) compression fittings technical data

Technischen Daten der Schneidringverschraubungen Edelstahl AISI 316 (DIN 2353)

Données techniques des raccords à bagues INOX AISI 316 (DIN 2353)

Datos técnicos de los racordaje a compresión INOX AISI 316 (DIN 2353)

Caratteristiche principali

1. Tenuta garantita su differenti tipologie di tubi
2. Filettatura BSPP cilindrica UNI-ISO228 con O-Ring, BSPT conica UNI-ISO 7, Metrica ISO/R 262
3. Guarnizione in FKM (VITON®)
4. Dal ø 4 al ø 18mm
5. Robustezza meccanica
6. Vasta gamma
7. Tutti i particolari sono in ottone per aumentare la robustezza
8. Compatibilità numerosi fluidi industriali

Principales caractéristiques

1. Connexion sécurisée avec différents tubes
2. Filetage BSPP cylindrique UNI-ISO228, BSPT conique UNI-ISO 7, ISO/R 262 métrique
3. Garniture FKM (VITON®)
4. De ø 4 à 18mm
5. Excellente résistance mécanique
6. Large gamme
7. Tous les détails sont en laiton pour augmenter la robustesse
8. Compatibilité avec tous les fluides industriels

Main features

1. Secured connection with different tubes
2. Threading BSPP cylindrical UNI-ISO228 with O-Ring, BSPT taper UNI-ISO 7, ISO/R 262 metric
3. FKM (VITON®) seal
4. From ø 4 to 18mm
5. Mechanical Resistance
6. Wide range
7. All details are made of brass in order to increase ruggedness
8. All industrial fluids compatibility

Características principales

1. Estanqueidad garantizada con diferentes tipologías de tubo
2. Roscado BSPP cilíndrica UNI-ISO228 con junta tórica, BSPT cónica UNI-ISO 7, métrica ISO/R 262,
3. Guarnicicón en FKM (VITON®)
4. Del diam. 4 al diam 18mm
5. Robustez mecánica
6. Amplia gama
7. Todos los particulares son en latón para aumentar la robustez
8. Compatibilidad con numerosos fluidos industriales

Hauptmerkmale

1. Sichere Verbindung mit allen Rohren
2. BSPP zylindrisches Gewinde UNI-ISO228 mit O-Ring, BSPT konische UNI-ISO 7, metrische ISO/R 262
3. FKM (VITON®)-Dichtung
4. Von ø 4 bis 18mm
5. Mechanische Festigkeit
6. Große Auswahl
7. Alle Details sind aus Messing zu erhöhen Robustheit.
8. Kompatibel mit allen Medien

Applicazioni

1. Impianti per automazione pneumatica
2. Gas inerti, vapore, lubrificazione
3. Raffreddamento industriale
4. Automotive
5. Vuoto

Applications

1. Installations pour l'automatisation pneumatique
2. Gaz neutre, vapeur
3. Refroidissement industriel
4. Industrie automobile
5. Vide

Applications

1. Systems for pneumatic automation
2. Inert Gases, Steam
3. Industrial cooling
4. Automotive
5. Vacuum

Aplicaciónes

1. Instalaciones para automación neumática
2. Gases inertes, vapor, lubricación
3. Refrigeración industrial
4. Industria automoción
5. Vacío

Anwendungen

1. Systeme für die pneumatische Automatisierung
2. Inertgase, Dampf
3. Industrie-Kühlung
4. Automobil
5. Leer

Materiali		Materials		Werkstoffen		Matériels		Materiales	
Corpo:	Acciaio INOX AISI 316	**Body:**	AISI 316 stainless steel	**Körper:**	Edelstahl AISI 316	**Corps:**	Acier inoxydable AISI 316	**Cuerpo:**	Acero inoxidable AISI 316
Dado:	Acciaio INOX AISI 316	**Nut:**	AISI 316 stainless steel	**Mutter:**	Edelstahl AISI 316	**Écrou:**	Acier inoxydable AISI 316	**Tuerca:**	Acero inoxidable AISI 316
Ogiva:	Acciaio INOX AISI 316	**Ogive:**	AISI 316 stainless steel	**Klemmring:**	Edelstahl AISI 316	**Ogive:**	Acier inoxydable AISI 316	**OJiva:**	Acero inoxidable AISI 316
O-Ring:	FKM (VITON®) conforme FDA	**O-Ring:**	FKM (VITON®) conforming FDA	**O-Ringe:**	FKM (VITON®) gemäß FDA	**O-ring:**	FKM (VITON ®) conforme FDA	**Junta tórica:**	FKM (VITON®) compatible FDA

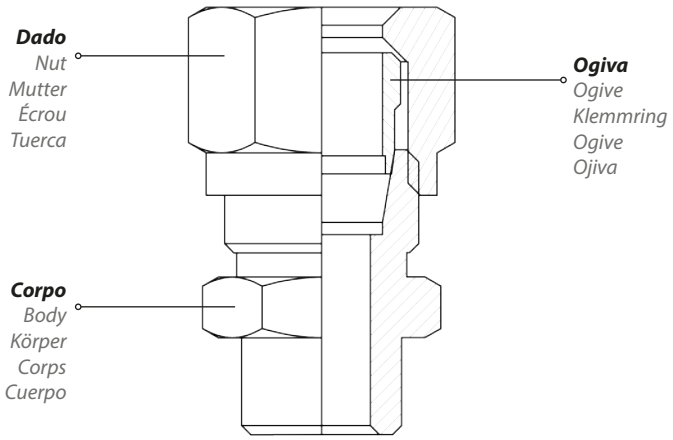

Pressione e temperatura	Pressure and Temperature	Druck und Temperatur	Pression et Température	Presión y Temperatura
Serie - Series - Serie - Séries - Serie	**ØTubo (mm) -** ØTube - ØSchlauch - ØTube - ØTubo		**Pressione nominale -** Nominal pressure - Nenndruck - Pression nominale - presión nominal	
LL (Extra leggero - Extra light - Extra Licht - Lumière supplémentaire - Extra ligero)	**4-12**		**100**	
L (Leggero - Light - Licht - Lumière - Ligero)	**6-18**		**315**	
Temperatura: **+400°C**	Temperature: **+752°C**	Temperatur: **+400°C**	Température: **+400°C**	Temperatura: **+400°C**

Riduzione di pressione		Reduction in pressure		Druckabschläge		Réduction de la pression		Reducción de la presión	
Temperatura	**Riduzione di pressione**	**Temperature**	**Reduction in pressure**	**Temperatur**	**Druckabschläge**	**Température**	**Réduction de la pression**	**Temperatura**	**Reducción de la presión**
-60°C/+20°C	-	**-76°F/+68°F**	-	**-60°C/+20°C**	-	**-60°C/+20°C**	-	**-60°C/+20°C**	-
+50°C	4,5%	**+122°F**	4,5%	**+50°C**	4,5%	**+50°C**	4,5%	**+50°C**	4,5%
+100°C	11%	**+212°F**	11%	**+100°C**	11%	**+100°C**	11%	**+100°C**	11%
+200°C	20%	**+392°F**	20%	**+200°C**	20%	**+200°C**	20%	**+200°C**	20%
+300°C	29%	**+572°F**	29%	**+300°C**	29%	**+300°C**	29%	**+300°C**	29%
+400°C	33%	**+752°F**	33%	**+400°C**	33%	**+400°C**	33%	**+400°C**	33%

Filettatura	Thread types	Gewinde	Filetage	Roscado
BSPP cilindrica UNI-ISO228 - ISO16030	BSPP parallel UNI-ISO228 - ISO16030	BSPP zylindrisch UNI-ISO228 - ISO16030	BSPP cylindrique UNI-ISO228 - ISO16030	BSPP cilíndrico UNI-ISO 228 - ISO16030
BSPT conica UNI-ISO 7 teflonata	BSPT taper UNI-ISO 7 with teflon	BSPT konische UNI-ISO 7 mit Teflon	BSPT conique UNI-ISO7 teflonée	Teflón con recubrimiento BSPT UNI-ISO 7
Metrica ISO/R 262	Metric ISO/R 262	Metrische ISO/R 262	Métrique ISO/R 262	ISO/R 262 métrica
NPT ANSI B1.20.1 - 1983 su richiesta	NPT ANSI B1.20.1 - 1983 on request	NPT ANSI B1.20.1 - 1983 auf Anfrage	NPT ANSI B1.20.1 - 1983 sur demande	NPT ANSI B1.20.1 - 1983 a petición

Nota

I raccordi BX sono prodotti secondo normativa DIN 2353 / EN ISO 8434-1.
Quelli al di fuori delle norme standard vengono prodotti con connessioni di tubo secondo DIN 3861.
I perni sono prodotti secondo norma DIN 3852 parte1 e 2.
I perni con filetti NPT sono prodotti secondo ANSI B1.20.1-1983.

Note

BX fittings are produced according to regulations DIN 2353 / EN ISO 8434-1.
Those outside the standard are produced with pipe connections according to DIN 3861.
The pins are produced according to DIN 3852 part 1 and 2.
Pins with NPT threads are produced according to ANSI B1.20.1-1983.

Bemerkung

Rohrverschraubungen werden nach den entsprechenden DIN-Normen gefertigt. Bauarten, die uber die Norm hinausgehen, werden mit Rohranschlusskegel nach DIN 3861 gefertigt.
Einschraubverschraubungen der einzelnen Verschraubungskorper werden standardmasig mit Einschraubzapfen nach DIN 3852 Teil 1 und Teil 2 gefertigt. Abweichend von den DIN-Normen werden Einschraubzapfen mit NPT-Gewinde nach ANSI B1.20.1-1983 hergestellt.

Note

Les raccords BX sont fabriqués conformément à la réglementation DIN 2353 / EN ISO 8434-1.
En dehors de la norme, les raccords de tuyauterie sont conformes à la norme DIN 3861.
Les broches sont fabriquées conformément à la norme DIN 3852, parties 1 et 2.
Les broches à filetage NPT sont fabriquées conformément à la norme ANSI B1.20.1-1983.

Notas

Los accesorios BX se fabrican de acuerdo a las regulaciones DIN 2353 / EN ISO 8434-1.
Los que están fuera de la norma se fabrican con conexiones de tubería según DIN 3861.
Los pasadores se producen de acuerdo con DIN 3852 parte 1 y 2.
Los pasadores con roscas NPT se producen de acuerdo con ANSI B1.20.1-1983.

Montaggio
Assemblage
Assembling
Montaje
Montageanleitung

1

Oliare le filettature del dado e del corpo del raccordo, compresa l'ogiva. Quindi infilare sul tubo dado e ogiva.

Lighty oil the tube nut, olive and fitting thread. Slide the nut and olive onto the tube

Oelen Sie das Gewinde der Überwurfmutter und des Körpers, einschliesslich der Nute für den Klemmring. Schieben Sie die Überwurfmutter und den Klemmring über das Rohr

Huiler le filet de l'écrou et celui du corps du raccord. Insérer l'écrou et la bague (côté affuté contre le corps du raccord) sur le tube.

Poner aceite en la rosca de la tuerca y del cuerpo del racor incluyendo el bicono. Seguidamente enfilar en el tubo la tuerca y el bicono

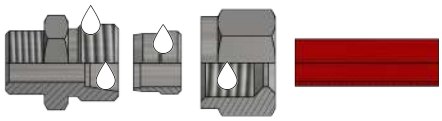

2

Avvitare manualmente il dado fino ad ottenere una certa resistenza dell'ogiva

Screw the nut onto the fitting by hand until hand-tight

Schrauben Sie die Überwurfmutter von Hand soweit an, bis Sie einen Widerstand bemerken

Visser manuellement l'écrou jusqu'à obtenir une certaine résistance

Apretar manualmente la tuerca hasta obtener cierta resistencia del bicono

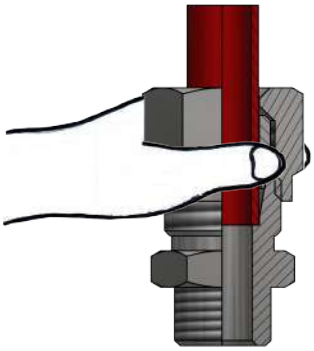

3

Verificare la completa adesione del tubo al corpo, forzando lo stesso verso l'interno del raccordo e quindi, con la chiave, bloccare il tubo

Ensure the tube is pushed fully home into the fitting before tightening the nut with the correct spanner

Bevor Sie die Überwurfmutter mit dem Schlüssel anziehen stellen Sie sicher, dass das Rohr ganz an den Anschlag in die Verschraubung geschoben ist

Avant de serrer l'écrou avec la clé, vérifiez que le tube est en butée dans le corps du raccord

Verificar la completa adhesión del tubo al cuerpo, forzándolo hacia el interno del racor y seguidamente con la llave, bloquear el tubo

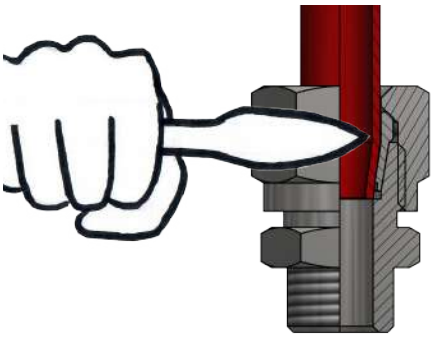

Avvertenza per il montaggio

Nel caso di tubi curvi, in prossimità del raccordo, il tubo stesso dovrà avere una distanza rettilinea almeno pari al doppio dell'altezza del dado

Informations pour l'assemblage

Lors de l'utilisation d'un tube cintré, une longueur de tube droite égale à 2x la longueur de l'écrou et à respecter avant la connexion

Information for assembly

Where fitting to curved tubes ensure that the section entering the fitting is straight for a minimum length of twice the nut height

Advertencia para el montaje

En el caso de tubos curvados, en proximidad del racor, el tubo deberá tener una distancia rectilinia por lo menos del doble de la altura de la tuerca

Information für Montage

Beim Einsatz von gebogenen Rohren in der Nähe der Verschraubung sollte das Rohr mindestens die doppelte Länge der Mutter gerade sein

Norma di riferimento
Norme de référence
Reference standard
Normativa de referencia
Entspricht der Norm

BX 51

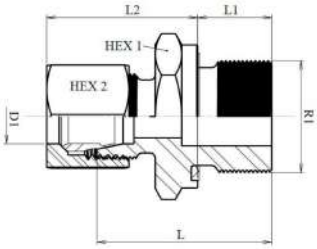

Diritto maschio cilindrico BSPP con O-Ring
Male straight parallel BSPP with O-Ring
Gerade Einschraubverschraubungen zylindrisches Gewinde mit O-Ringe
Raccord droit mâle, cylindrique BSPP avec O-Ring
Racor recto macho cilíndrico BSPP con tórica

CODICE/CODE	PN	D1	R1"	L	L1	L2	HEX1	HEX2	PEZZI/PIECES
BX511806L	315	6	G1/8	23,5	8	23,5	14	14	1
BX511406L	315	6	G1/4	29	12	25	19	14	1
BX511808L	315	8	G1/8	24,5	8	24,5	14	17	1
BX511408L	315	8	G1/4	29	12	25	19	17	1
BX513808L	315	8	G3/8	30,5	12	26,5	22	17	1
BX511208L	315	8	G1/2	32	14	28	27	17	1
BX511410L	315	10	G1/4	30	12	26	19	19	1
BX513810L	315	10	G3/8	31,5	12	27,5	22	19	1
BX511210L	315	10	G1/2	34	14	28	27	19	1
BX511412L	315	12	G1/4	31	12	27	19	22	1
BX513812L	315	12	G3/8	31,5	12	27,5	22	22	1
BX511212L	315	12	G1/2	34	14	28	27	22	1
BX511215L	315	15	G1/2	35	14	29	27	27	1

Secondo norma DIN 2353 DIN EN ISO 8434-1-SDSC
According to series DIN 2353 DIN EN ISO 8434-1-SDSC
Entsricht Reihe nach DIN 2353 DIN EN ISO 8434-1-SDSC
Selon la série DIN 2353 DIN EN ISO 8434-1-SDSC
Según serie DIN 2353 DIN EN ISO 8434-1-SDSC

BX 51K

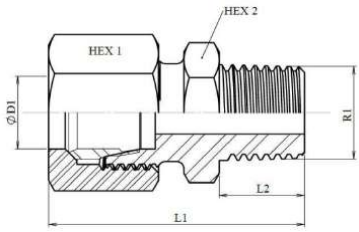

Diritto maschio conico BSPT
Male straight taper BSPT
Gerade Einschraubverschraubung konisches Gewinde
Raccord droit ronde male conique BSPT
Racor recto ronda macho cónico BSPT

CODICE/CODE	PN	D1	R1"	L1	L2	HEX1	HEX2	PEZZI/PIECES
BX51K1806L	315	6	R1/8	32	10	12	14	1
BX51K1406L	315	6	R1/4	36	13	17	14	1
BX51K1808L	315	8	R1/8	31	8	14	17	1
BX51K1408L	315	8	R1/4	36	13	17	17	1
BX51K3808L	315	8	R3/8	34,5	12	19	17	1
BX51K1410L	315	10	R1/4	37	13	17	19	1
BX51K3810L	315	10	R3/8	38	13	19	19	1
BX51K1210L	315	10	R1/2	38,5	14	22	19	1
BX51K1412L	315	12	R1/4	38	13	19	22	1
BX51K3812L	315	12	R3/8	38	13	19	22	1
BX51K1212L	315	12	R1/2	41	16	24	22	1
BX51K1215L	315	15	R1/2	42	16	24	27	1

Secondo norma DIN 2353 DIN EN ISO 8434-1-SDSC
According to series DIN 2353 DIN EN ISO 8434-1-SDSC
Entsricht Reihe nach DIN 2353 DIN EN ISO 8434-1-SDSC
Selon la série DIN 2353 DIN EN ISO 8434-1-SDSC
Según serie DIN 2353 DIN EN ISO 8434-1-SDSC

BX 52

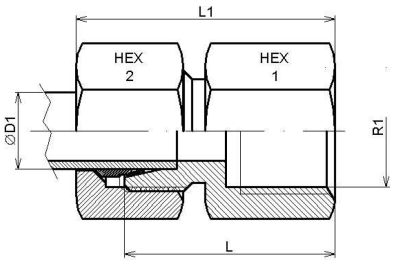

Diritto femmina cilindrico BSPP

Female straight parallel BSPP

Gerade Aufschraubverschraubung zylindrisches Gewinde

Raccord droit femelle, cylindrique BSPP

Racor recto hembra cilíndrico BSPP

CODICE/CODE	PN	D1	R1"	L	L1	HEX1	HEX2	PEZZI/PIECES
BX521806L	315	6	G1/8	26	34	14	14	1
BX521406L	315	6	G1/4	31	40	19	14	1
BX521408L	315	8	G1/4	31	39	19	17	1
BX521410L	315	10	G1/4	32	40	19	19	1
BX523812L	315	12	G3/8	33	41	22	22	1
BX521212L	315	12	G1/2	37	45	27	22	1
BX521215L	315	15	G1/2	38	46	27	27	1

Secondo norma DIN 2353 DIN EN ISO 8434-1-SDSC
According to series DIN 2353 DIN EN ISO 8434-1-SDSC
Entsricht Reihe nach DIN 2353 DIN EN ISO 8434-1-SDSC
Selon la série DIN 2353 DIN EN ISO 8434-1-SDSC
Según serie DIN 2353 DIN EN ISO 8434-1-SDSC

BX 53

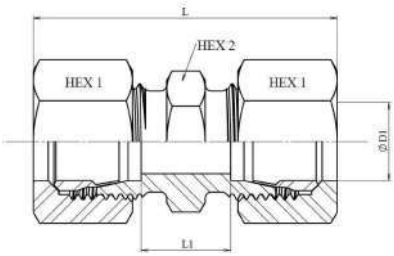

Diritto intermedio

Straight intermediate

Gerader Verbinder

Raccord union double

Racor recto intermedio

CODICE/CODE	PN	D1	L	L1	HEX1	HEX2	PEZZI/PIECES
BX530006L	315	6	39	10	14	12	1
BX530008L	315	8	40	11	17	14	1
BX530010L	315	10	42	13	14	17	1
BX530012L	315	12	43	14	22	19	1
BX530015L	315	15	47	16	27	24	1

Secondo norma DIN 2353 DIN EN ISO 8434-1-SDSC
According to series DIN 2353 DIN EN ISO 8434-1-SDSC
Entsricht Reihe nach DIN 2353 DIN EN ISO 8434-1-SDSC
Selon la série DIN 2353 DIN EN ISO 8434-1-SDSC
Según serie DIN 2353 DIN EN ISO 8434-1-SDSC

BX 54

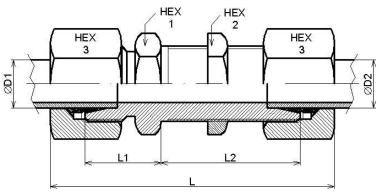

Passalamiera

Union bulkhead

Schottverschraubung

Raccord traversée de cloison

Racor recto intermedio pasatabiques

CODICE/CODE	PN	D1	M	L	L1	L2	HEX1	HEX2	HEX3	PEZZI/PIECES
BX540006L	315	6	12x1,5	64	14	34	17	17	14	1
BX540008L	315	8	14x1,5	65	15	34	19	19	17	1
BX540010L	315	10	16x1,5	68	17	35	22	22	19	1
BX540012L	315	12	18x1,5	69	17	36	24	24	22	1
BX540015L	315	15	22x1,5	73	19	38	27	30	27	1

Secondo norma DIN 2353 DIN EN ISO 8434-1-SDSC
According to series DIN 2353 DIN EN ISO 8434-1-SDSC
Entsricht Reihe nach DIN 2353 DIN EN ISO 8434-1-SDSC
Selon la série DIN 2353 DIN EN ISO 8434-1-SDSC
Según serie DIN 2353 DIN EN ISO 8434-1-SDSC

BX 55K

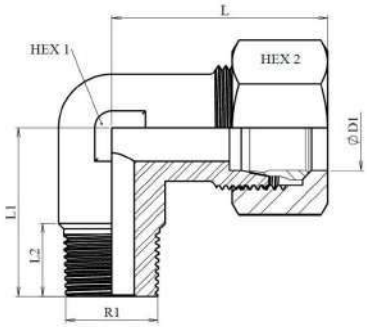

Secondo norma DIN 2353 DIN EN ISO 8434-1-SDSC
According to series DIN 2353 DIN EN ISO 8434-1-SDSC
Entsricht Reihe nach DIN 2353 DIN EN ISO 8434-1-SDSC
Selon la série DIN 2353 DIN EN ISO 8434-1-SDSC
Según serie DIN 2353 DIN EN ISO 8434-1-SDSC

Gomito maschio conico BSPT
Elbow male taper BSPT
Winkelverschraubung konisches Gewinde
Equerre mâle, conique BSPT
Racor a L macho cónico BSPT

CODICE/CODE	PN	D1	R1	L	L1	L2	HEX1	HEX2	PEZZI/PIECES
BX55K1806L	315	6	R1/8	27	20	10	12	14	1
BX55K1406L	315	6	R1/4	29	26	12	12	14	1
BX55K1808L	315	8	R1/8	29	26	8	12	17	1
BX55K1408L	315	8	R1/4	29	26	12	12	17	1
BX55K3808L	315	8	R3/8	34	28	12	17	17	1
BX55K1410L	315	10	R1/4	30	27	12	14	19	1
BX55K3810L	315	10	R3/8	32	28	12	17	19	1
BX55K1412L	315	12	R1/4	32	28	12	17	22	1
BX55K3812L	315	12	R3/8	32	28	12	17	22	1
BX55K1212L	315	12	R1/2	38	34	14	19	22	1
BX55K1215L	315	15	R1/2	36	34	14	19	27	1

BX 56

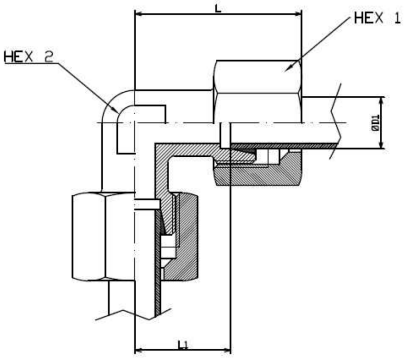

Secondo norma DIN 2353 DIN EN ISO 8434-1-SDSC
According to series DIN 2353 DIN EN ISO 8434-1-SDSC
Entsricht Reihe nach DIN 2353 DIN EN ISO 8434-1-SDSC
Selon la série DIN 2353 DIN EN ISO 8434-1-SDSC
Según serie DIN 2353 DIN EN ISO 8434-1-SDSC

L intermedio
L intermediate
Winkelverbinder
Raccord equerre
Racor a L intermedio

CODICE/CODE	PN	D1	L	L1	HEX1	HEX2	PEZZI/PIECES
BX560006L	315	6	27	12	14	12	1
BX560008L	315	8	29	14	17	12	1
BX560010L	315	10	30	15	19	14	1
BX560012L	315	12	32	17	22	17	1
BX560015L	315	15	36	21	27	19	1

BX 59

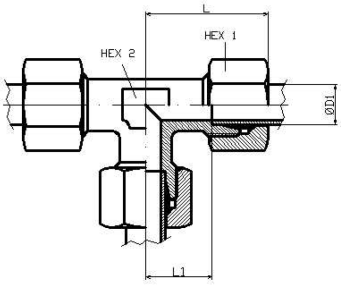

Secondo norma DIN 2353 DIN EN ISO 8434-1-SDSC
According to series DIN 2353 DIN EN ISO 8434-1-SDSC
Entsricht Reihe nach DIN 2353 DIN EN ISO 8434-1-SDSC
Selon la série DIN 2353 DIN EN ISO 8434-1-SDSC
Según serie DIN 2353 DIN EN ISO 8434-1-SDSC

T intermedio
T intermediate
T Verbinder
Raccord T
Racor a T intermedio

CODICE/CODE	PN	D1	L	L1	HEX1	HEX2	PEZZI/PIECES
BX590006L	315	6	27	12	14	12	1
BX590008L	315	8	29	14	17	12	1
BX590010L	315	10	30	15	19	14	1
BX590012L	315	12	32	17	22	17	1
BX590015L	315	15	36	21	27	19	1

BX 60

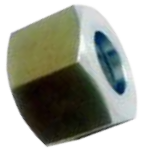

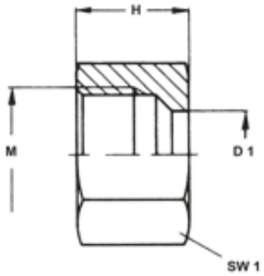

Dado
Nut
Überwurfmutter
Ecrou
Tuerca

CODICE/CODE	PN	D1	M	H	SW1	PEZZI/PIECES
BX600006L	315	6	12x1,5	14,5	14	1
BX600008L	315	8	14x1,5	14,5	17	1
BX600010L	315	10	16x1,5	15,5	19	1
BX600012L	315	12	18x1,5	15,5	22	1
BX600015L	315	15	22x1,5	17	27	1

Secondo norma DIN 2353 DIN EN ISO 8434-1-SDSC
According to series DIN 2353 DIN EN ISO 8434-1-SDSC
Entsricht Reihe nach DIN 2353 DIN EN ISO 8434-1-SDSC
Selon la série DIN 2353 DIN EN ISO 8434-1-SDSC
Según serie DIN 2353 DIN EN ISO 8434-1-SDSC

BX 61

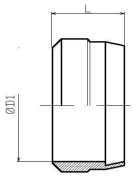

Ogiva
Ogive
Klemmring
Bague
Bicono

CODICE/CODE	PN	D1	L	PEZZI/PIECES
BX610006L	630	6	9	1
BX610008L	630	8	9	1
BX610010L	630	10	10	1
BX610012L	630	12	10	1
BX610015L	315	15	10	1

Secondo norma DIN 3861
According to series DIN 3861
Entsricht Reihe nach DIN 3861
Selon la série DIN 3861
Según serie DIN 3861

BX 62

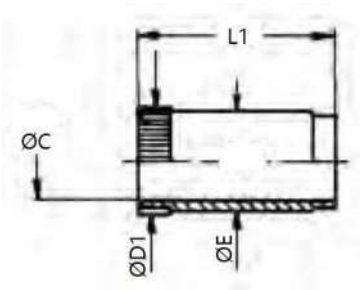

Bussola di rinforzo
Reinforcing rings
Verstärkungshülsen
Fourrure intérieure
Refuerzo

CODICE/CODE	D1	ØC	L1	ØE	PEZZI/PIECES
BX620004	4	2,5	15,5	3,8	1
BX620006	6	4,5	15,5	5,8	1
BX620008	8	6,5	17	7,5	1
BX620010	10	8,5	17	9,8	1
BX620012	12	10	18	11,8	1
BX620013	13	11,5	18	12,8	1
BX620014	14	12	18	13,8	1

Raccordi a calzamento INOX AISI 316

INOX AISI 316 quick fittings

Schnellverschraubungen Edelstahl AISI 316

Raccords à coiffe INOX AISI 316

Racordaje rápido INOX AISI 316

CX

CX51K

pag. 363

CX51

pag. 363

CX55K

pag. 363

CX72K

pag. 364

CX59

pag. 364

Dati tecnici dei raccordi a calzamento INOX AISI 316

INOX AISI 316 quick fittings technical data

Technischen Daten der Schnellverschraubungen Edelstahl AISI 316

Données techniques des raccords à coiffe INOX AISI 316

Datos técnicos de los racordaje rápido INOX AISI 316

Caratteristiche principali

1. Tenuta garantita su differenti tipologie di tubi
2. Filettatura BSPP cilindrica UNI-ISO228 con O-Ring, BSPT conica UNI-ISO 7, Metrica ISO/R 262
3. Guarnizione in FKM Silicon free
4. Robustezza meccanica
5. Approvati ANSI 169
6. Vasta gamma

Principales caractéristiques

1. Raccordement sécurisé
2. Filetage BSPP cylindrique UNI-ISO228, BSPT conique UNI-ISO 7, ISO/R 262 métrique
3. Garniture FKM sans silicone
4. Grande résistance mécanique
5. Homologué ANSI 169
6. Large gamme

Main features

1. Safely connection
2. Threading BSPP cylindrical UNI-ISO228 with O-Ring, BSPT taper UNI-ISO 7, ISO/R 262 metric
3. Silicon free FKM seal
4. Mechanical resistance
5. ANSI 169 approved
6. Wide range

Características principales

1. Estanqueidad garantizada con diferentes tipos de tubo
2. Roscado BSPP cilíndrica UNI-ISO228 con junta tórica, BSPT cónica UNI-ISO 7, métrica ISO/R 262,
3. Guarnicicón en FKM sin silicona
4. Robustez mecánica
5. Aprobado por ANSI 169
6. Amplia gama

Hauptmerkmale

1. Sichere Verbindung
2. BSPP zylindrisches Gewinde UNI-ISO228 mit O-Ring, BSPT konische UNI-ISO 7, metrische ISO/R 262
3. Silikonfreie FKM-Dichtung
4. Mechanische Festigkeit
5. ANSI 169 zugelassen
6. Große Auswahl

Applicazioni

1. Aria Compressa
2. Impianti per automazione pneumatica
3. Gas inerti, vapore, fluidi
4. Circuiti acqua industriale
5. Vuoto

Applications

1. Air comprimé
2. Installations pour l'automatisation pneumatique
3. Gaz neutres, vapeur
4. Circuits d'eau industrielle
5. Vide

Applications

1. Compressed Air
2. Systems for pneumatic automation
3. Inert Gases, Fluids, Steam
4. Industrial water circuits
5. Vacuum

Aplicaciónes

1. Aire comprimido
2. Instalaciones para automación neumática
3. Gases inertes, vapor, fluidos
4. Circuitos de agua industrial
5. Vacío

Anwendungen

1. Druckluft
2. Systeme für die pneumatische Automatisierung
3. Inertgase, Flüssigkeiten, Dampf
4. Industrielle Wasserkreisläufe
5. Leer

Materiali		Materials		Werkstoffen		Matériels		Materiales	
Corpo:	Acciaio INOX AISI 316	**Body:**	AISI 316 stainless steel	**Körper:**	Edelstahl AISI 316	**Corps:**	Acier inoxydable AISI 316	**Cuerpo:**	Acero inoxidable AISI 316
Dado:	Acciaio INOX AISI 316	**Nut:**	AISI 316 stainless steel	**Mutter:**	Edelstahl AISI 316	**Écrou:**	Acier inoxydable AISI 316	**Tuerca:**	Acero inoxidable AISI 316

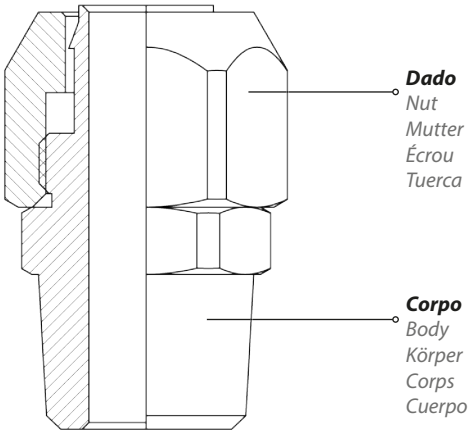

Pressione e temperatura	Pressure and Temperature	Druck und Temperatur	Pression et Température	Presión y Temperatura
Pressione (Temperatura di utilizzo20°C): **25 Bar**	Pressure (working temperature 20°C): **25 Bar**	Druck (Betriebstemperatur von 20°C): **25 Bar**	Pression (température d'utilise de 20°C): **25 bar**	Presión (temperatura de funcionamiento 20 ° C): **25 Bar**
Temperatura: **-40°C / +140°C**	Temperature: **-40°F / +284°F**	Temperatur: **-40°C / +140°C**	Température: **-40°C / +140°C**	Temperatura: **-40°C / +140°C**
Pressione CX72K (Temperatura di utilizzo20°C): **16 Bar**	Pressure CX72K (working temperature 20°C): **16 Bar**	Druck CX72K (Betriebstemperatur von 20°C): **16 Bar**	Pression CX72K (température d'utilise de 20°C): **16 bar**	Presión CX72K (temperatura de funcionamiento 20 ° C): **16 Bar**
Temperatura CX72K : **0°C / +140°C**	Temperature CX72K: **32°F / +284°F**	Temperatur CX72K: **0°C / +140°C**	Température CX72K: **0°C / +140°C**	Temperatura CX72K: **0°C / +140°C**

Fluido
Aria compressa, acqua (altri fluidi a richiesta)

Fluid
Compressed air, water (other fluids on request)

Fluid
Druckluft, Wasser (andere Medien auf Anfrage)

Fluide
Air comprimé, eau (autres fluides sur demande)

Fluido
Aire comprimido, agua (otros fluidos a petición)

Tubi consigliati
1)PTFE - 2)Polietilene - 3)Fluoropolimero FEP

Recommended tubes
1)PTFE - 2)Polyethylene - 3)Fluoropolymer FEP

Rohrempfehlungen
1)PTFE - 2)Polyethylen - 3)Fluoropolymer FEP

Tuyaux recommandés
1)PTFE - 2) Polyéthylène - 3)Fluoropolymère FEP

Tubos recomendados
1) PTFE - 2) Polietileno - 3)Fluoropolimero FEP

Diametri e filetti
Diametri da 6mm a 12mm - Filettature da 1/8" a 1/2"

Threads and diameters
Diameters from 6mm to 12mm - Threads from 1/8" to 1/2"

Durchmesser und Gewinde
Durchmesser von 6mm bis 12mm - Gewinde von 1/8" bis 1/2 "

Diamètres et filets
Diamètres de 6mm à 12mm – Filetages de 1/8" à 1/2"

Diámetros y roscas
Diámetros de 6mm a 12mm - Roscas de 1/8" a 1/2"

Filettatura	Thread types	Gewinde	Filetage	Roscado
BSPP cilindrica UNI-ISO228 - DIN259	BSPP parallel UNI-ISO228 - DIN259	BSPP zylindrisch UNI-ISO228 - DIN259	BSPP cylindrique UNI-ISO228 - DIN259	BSPP cilíndrico UNI-ISO 228 - DIN259
BSPT conicaDIN3858	BSPT taper DIN3858	BSPT konische DIN3858	BSPT conique DIN3858	Recubrimiento BSPT DIN3858

Montaggio
Assemblage
Assembling
Montaje
Montageanleitung

1

Inserire il tubo nel dado

Insert the tube on the nut

Schieben sie das Rohr durch die Überwurfmutter

Insérer le tube à travers l'écrou

Insertar el tubo en la tuerca

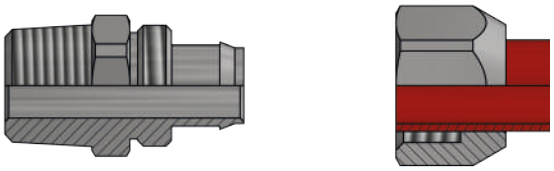

2

Infilare il tubo sul cono di calzamento

Thread the tube on the fitting cone

Stecken sie das Rohr auf den Konus der Verschraubung

Insérer le tube sur la canule

Introducir el tubo en el cono del racor

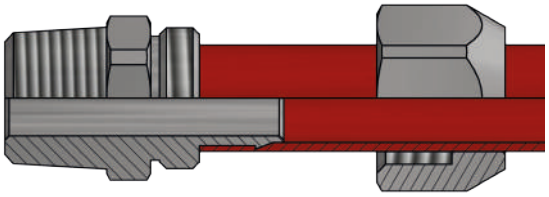

3

Avvitare il dado di bloccaggio a mano o con una chiave

Tighten the nut by hand or with a spanner

Ziehen sie die Überwurf-mutter von Hand oder mit einem Schlüssel an

Assembler et sérer l'écrou à la main ou avec une clé

Atornillar la tuerca de blocaje a mano o con una llave

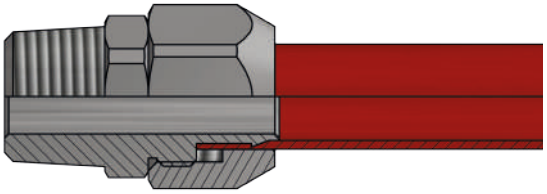

Norma di riferimento
Norme de référence
Reference standard
Normativa de referencia
Entspricht der Norm

RoHS COMPLIANT

REACH COMPLIANT

SILICON FREE

CX 51K

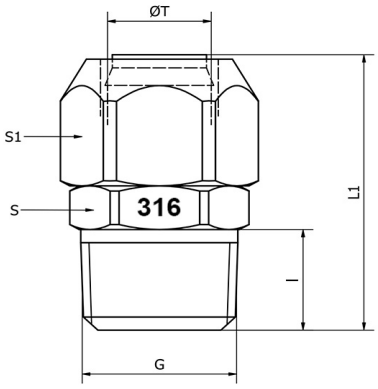

Diritto maschio conico BSPT

Male straight taper BSPT

Gerade Einschraubverschraubung konisches Gewinde

Raccord droit ronde male conique BSPT

Racor recto ronda macho cónico BSPT

CODICE/CODE	ØT	G	I	L1	S1	S	PEZZI/PIECES
CX51K1806	6/4	R1/8	7,5	26	12	12	1
CX51K1406	6/4	R1/4	11	30	12	14	1
CX51K1808	8/6	R1/8	7,5	26	14	12	1
CX51K1408	8/6	R1/4	11	30	14	14	1
CX51K1410	10/8	R1/4	11	31,5	17	14	1
CX51K3810	10/8	R3/8	11,5	32	17	17	1
CX51K3812	12/10	R3/8	11,5	33,5	19	17	1
CX51K1212	12/10	R1/2	14	36,5	19	22	1

CX 51

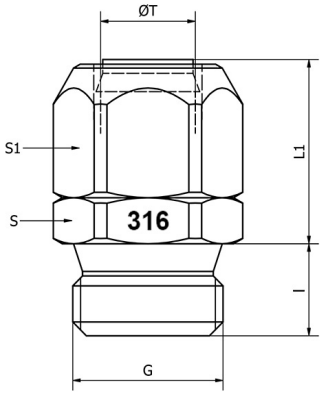

Diritto maschio cilindrico BSPP

Male straight parallel BSPP

Gerade Einschraubverschraubungen zylindrisches Gewinde

Raccord droit femelle, cylindrique BSPP

Racor recto hembra cilíndrico BSPP

CODICE/CODE	ØT	G	I	L1	S1	S	PEZZI/PIECES
CX511806	6/4	G1/8	8	18,5	12	13	1
CX511406	6/4	G1/4	10	19	12	17	1
CX511808	8/6	G1/8	8	18,5	14	13	1
CX511408	8/6	G1/4	10	19	14	17	1
CX511410	10/8	G1/4	10	20,5	17	17	1
CX513810	10/8	G3/8	10	20,5	17	19	1
CX511412	12/10	G1/4	10	22	19	17	1
CX513812	12/10	G3/8	10	22	19	19	1
CX511212	12/10	G1/2	12	22,5	19	24	1

CX 55K

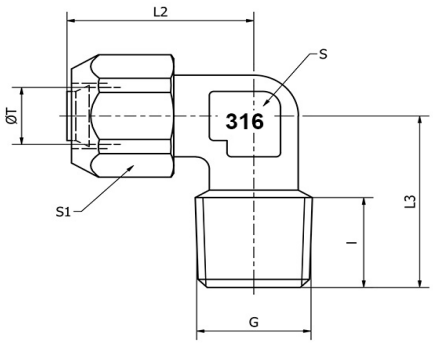

Gomito maschio conico BSPT

Elbow male taper BSPT

Winkelverschraubung konisches Gewinde

Equerre mâle, conique BSPT

Racor a L macho cónico BSPT

CODICE/CODE	ØT	G	I	L2	L3	S1	S	PEZZI/PIECES
CX55K1806	6/4	R1/8	7,5	17,5	17	12	8	1
CX55K1406	6/4	R1/4	10,5	17,5	20	12	9	1
CX55K1808	8/6	R1/8	7,5	18,5	18	14	9	1
CX55K1408	8/6	R1/4	10,5	18,5	21	14	10	1
CX55K1410	10/8	R1/4	10,5	24,5	21	17	10	1
CX55K3810	10/8	R3/8	11	27	24,5	17	13	1
CX55K3812	12/10	R3/8	11,5	29	25	19	13	1
CX55K1212	12/10	R1/2	14	30,5	29	19	17	1

CX 72K

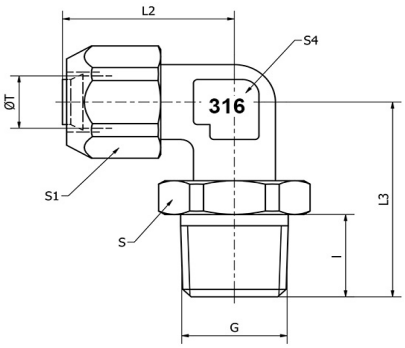

Gomito maschio girevole conico BSPT

Elbow male rotating body taper BSPT

Winkelverschraubung konisches Gewinde

Equerre orientable mâle, conique BSPT

Racor a L orientable macho cónico BSPT

CODICE/CODE	ØT	G	I	L2	L3	S1	S4	S	PEZZI/PIECES
CX72K1806	6/4	R1/8	7,5	22,5	21,5	12	10	13	1
CX72K1406	6/4	R1/4	11	22,5	25,5	12	10	17	1
CX72K1808	8/6	R1/8	7,5	22,5	21,5	14	10	13	1
CX72K1408	8/6	R1/4	11	22,5	25,5	14	10	17	I
CX72K1410	10/8	R1/4	11	24	25,5	17	10	17	1

CX 59

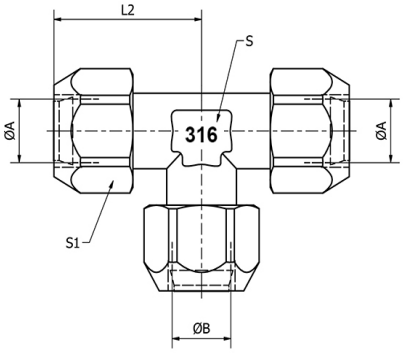

T intermedio

T intermediate

T-Verbinder

Raccord T

Racor a T intermedio

CODICE/CODE	A	B	L2	S1	S	PEZZI/PIECES
CX590006	6/4	6/4	22,5	12	10	1
CX590008	8/6	8/6	22,5	14	10	1
CX590010	10/8	10/8	25	17	10	1
CX590012	12/10	12/10	29	19	13	1

GX

Giunti ed innesti INOX AISI 316
AISI 316 stainless steel couplings and plugs
Kupplungen Edelstahl AISI 316
Coupleurs et embouts INOX AISI 316
Enchufes y adaptadores AISI 316

GX10

pag. 366

GX20

pag. 366

GX60I

pag. 367

GX70I

pag. 367

GX60D

pag. 367

GX70D

pag. 367

Dati tecnici di giunti universali
Universal couplings technical data
Technischen Daten der Universal Kupplungen
Données techniques des raccords à coiffe universel
Datos técnicos de los enchufe universal

Caratteristiche principali
1. Gamma completa 1/8 – 1/2"
2. Filettatura BSPP cilindrica UNI-ISO228
4. Compatibilità con profili Italia e Germania
5. Robustezza meccanica

Principales caractéristiques
1. Gamme complète 1/8 - 1/2"
2. Filetage cylindrique BSPP UNI-ISO228
4. Compatibilité avec les profils de l'Italie et de l'Allemagne
5. Robustesse mécanique

Main features
1. Full range 1/8 - 1/2"
2. BSPP cylindrical thread UNI-ISO228
4. Compatibility with Italy and Germany profiles
5. Mechanical robustness

Características principales
1. Rango completo 1/8 - 1/2"
2. Rosca cilíndrica BSPP UNI-ISO228
4. Compatibilidad con los perfiles de Italia y Alemania
5. Robustez mecánica

Hauptmerkmale
1. Voller Bereich 1/8 - 1/2"
2. BSPP zylindrisches Gewinde UNI-ISO228
4. Kompatibilität mit den Profilen Italien und Deutschland
5. Mechanische Robustheit

Applicazioni
1. Medicale e Camere bianche
2. Nautica
3. Lavaggio auto
4. Idraulica
5. Lava spurgo
6. Enologia
7. Caseario

Applications
1. Salles médicales et salles blanches
2. Nautisme
3. Lavage de voitures
4. Hydraulique
5. Purge
6. Enologie
7. Laiterie

Applications
1. Medical and Clean Rooms
2. Nautical
3. Car Washing
4. Hydraulics
5. Purging
6. Oenology
7. Dairy

Aplicaciónes
1. Salas médicas y limpias
2. Náutica
3. Lavado de coches
4. Hidráulica
5. Purga
6. Enología
7. Lechería

Anwendungen
1. Medizinische und reine Räume
2. Nautik
3. Autowäsche
4. Hydraulik
5. Spülung
6. Önologie
7. Molkerei

Materiali
Acciaio INOX AISI 316

Matériels
Acier inoxydable AISI 316

Materials
AISI 316 stainless steel

Materiales
Acero inoxidable AISI 316

Werkstoffen
Edelstahl AISI 316

Pressione	Pressure	Druck	Pression	Presión
Pressione: **12 Bar**	Pressure: **12 Bar**	Druck: **12 Bar**	Pression: **12 bar**	Presión: **12 Bar**

Portata max	Max Flow	Max Mengenstrom	Débit max	Caudal max
Portata: 2000 l/min.	Flow: 2000 l/min.	Mengenstrom: 2000 l/min.	Débit: 2000 l/min.	Caudal: 2000 l/min.

Fluido
Aria compressa e liquidi

Fluide
Air comprimé et liquides

Fluid
Compressed air and fluids

Fluido
Aire comprimido y líquidos

Fluid
Druckluft und Flüssigkeiten

Filettatura	Thread types	Gewinde	Filetage	Roscado
BSPP cilindrica UNI-ISO228 - ISO16030	BSPP parallel UNI-ISO228 - ISO16030	BSPP zylindrisch UNI-ISO228 - ISO16030	BSPP cylindrique UNI-ISO228 - ISO 16030	BSPP cilíndrico UNI-ISO 228 - ISO 16030

Filetti
Filettature da 1/8 a 1/2"

Filets
Filetages de 1/8 à 1/2"

Threads
Threads from 1/8 to 1/2"

Roscas
Roscas de 1/8 a 1/2"

Gewinde
Gewinde von 1/8 bis 1/2"

GX 10

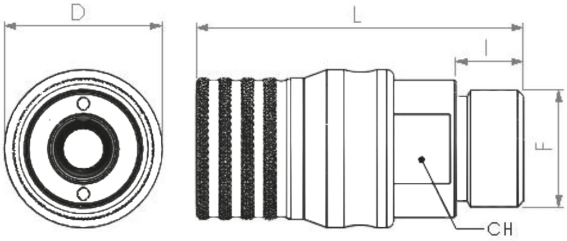

Giunto maschio
Male quick coupler
Kupplungen
Coupleurs mâle
Enchufe macho

CODICE/CODE	F"	l	D	L	CH	PEZZI/PIECES
GX100014	G1/4	12	28	56	21	1
GX100038	G3/8	12	28	56	21	1
GX100012	G1/2	12	28	58	21	1

GX 20

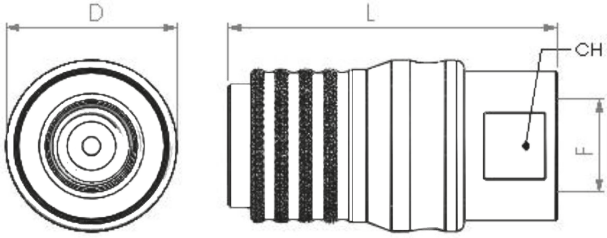

Giunto femmina
Female quick coupler
Kupplungen
Coupleurs femelle
Enchufe hembra

CODICE/CODE	F"	D	L	CH	PEZZI/PIECES
GX200014	G1/4	28	50	21	1
GX200038	G3/8	28	50	21	1
GX200012	G1/2	28	59	24	1

GX 60I

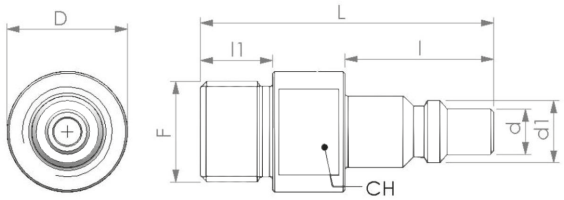

Innesto maschio Italia
Italian male connection
Kupplungen Italien
Embout mâle Italia
Adaptador macho Italia

CODICE/CODE	F"	D	CH	L	l	l1	d	d1	PEZZI/PIECES
GX60I0018	G1/8	16	12	45	25	12	7,5	10,3	1
GX60I0014	G1/4	16	14	45	25	12	7,5	10,3	1
GX60I0038	G3/8	20	18	45	25	12	7,5	10,3	1
GX60I0012	G1/2	25	21	49	25	15	7,5	10,3	1

GX 70I

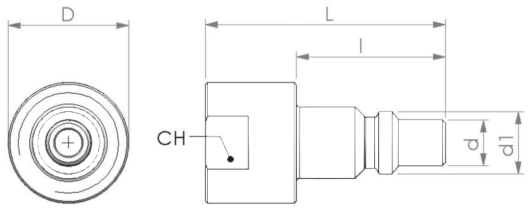

Innesto Italia femmina
Italian female connection
Kupplungen Italien
Embout femelle Italia
Adaptador hembra Italia

CODICE/CODE	F"	D	CH	L	l	d	d1	PEZZI/PIECES
GX70I0018	G1/8	16	12	40	25	7,5	10,3	1
GX70I0014	G1/4	20	18	40	25	7,5	10,3	1
GX70I0038	G3/8	20	18	40	25	7,5	10,3	1
GX70I0012	G1/2	26	23	44	25	7,5	10,3	1

GX 60D

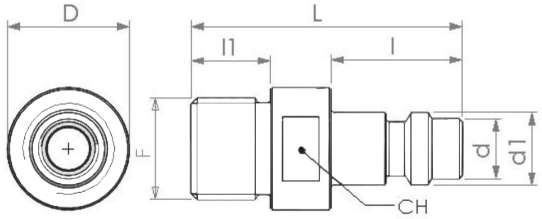

Innesto maschio Germania
German male connection
Kupplungen Deutschland
Embout mâle Allemagne
Adaptador macho Alemania

CODICE/CODE	F"	D	CH	L	l	l1	d	d1	PEZZI/PIECES
GX60D0018	G1/8	14	12	44	21,5	12	10	12	1
GX60D0014	G1/4	16	14	44	21,5	12	10	12	1
GX60D0038	G3/8	20	18	44	21,5	12	10	12	1
GX60D0012	G1/2	25	21	49	21,5	15	10	12	1

GX 70D

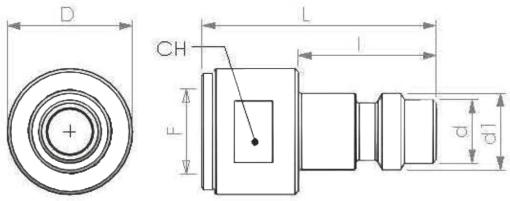

Innesto Germania femmina
German female connection
Kupplungen Deutschland
Embout femelle Allemagne
Adaptador hembra Alemania

CODICE/CODE	F"	D	CH	L	l	d	d1	PEZZI/PIECES
GX70D0018	G1/8	16	12	40	21,5	10	12	1
GX70D0014	G1/4	20	18	40	21,5	10	12	1
GX70D0038	G3/8	20	18	40	21,5	10	12	1
GX70D0012	G1/2	26	23	42	21,5	10	12	1

AX NPT BSPP-PT

Accessori standard INOX AISI 316 media pressione con filettatura mista (BSPP – BSPT) NPT

INOX AISI 316 medium pressure standard accessories mixed thread (BSPP – BSPT) NPT

Standardverschraubungen Edelstahl AISI 316 Gewinde (BSPP – BSPT) NPT

Accessoires standard INOX AISI 316 moyenne pression avec filetage mixte (BSPP – BSPT) NPT

Accesorios estándar INOX AISI 316 de presión media con rosca mixta (BSPP – BSPT) NPT

AX11K-BSPT-NPT

pag. 369

AX12-BSPT-NPT

pag. 370

AX13K-BSPT-NPT

pag. 370

AX14K-NPT-BSPP

pag. 370

AX15K-BSPT-NPT

pag. 371

AX16K-NPT-BSPP

pag. 371

Dati tecnici degli accessori standard INOX AISI 316 media pressione con filettatura mista (BSPP – BSPT) NPT

INOX AISI 316 medium pressure standard accessories mixed thread (BSPP – BSPT) NPT technical data

Technischen Daten derStandardverschraubungen Edelstahl AISI 316 Gewinde (BSPP – BSPT) NPT

Données techniques des Accessoires standard INOX AISI 316 moyenne pression avec filetage mixte (BSPP – BSPT) NPT

Datos técnicos de los Accesorios estándar INOX AISI 316 de presión media con rosca mixta (BSPP – BSPT) NPT

Caratteristiche principali

1. Gamma completa M5 – 1"
2. Filettatura BSPP cilindrica UNI-ISO228 (con O-Ring), BSPT conica UNI-ISO 7
3. Guarnizione in NBR Silicon free
4. Compatibilità numerosi fluidi industriali
5. Vasta gamma
6. Robustezza meccanica

Main features

1. Complete Range M5 - 1"
2. Threading BSPP cylindrical UNI-ISO228 (with O-Ring), BSPT conical UNI-ISO 7
3. Silicon free NBR seal
4. All Fluids compatible
5. Wide range
6. Mechanical Resistance

Hauptmerkmale

1. Vollständiges Sortiment M5 - 1"
2. BSPP zylindrisches Gewinde UNI-ISO228 (mit O-Ring), Konischer BSPT UNI-ISO 7
3. Silikonfreie NBR-Dichtung
4. Kompatibel mit allen Medien
5. Große Auswahl
6. Mechanische Festigkeit

Principales caractéristiques

1. Gamme complète M5 - 1"
2. Filetage BSPP cylindrique UNI-ISO228 (avec joint torique), BSPT conique UNI-ISO 7
3. Garniture NBR sans silicone
4. Tous fluides compatibles
5. Large gamme
6. Résistance mécanique

Características principales

1. Gama completa M5-1"
2. Roscado BSPP cilíndrica UNI-ISO228 (con junta tórica), BSPT cónica UNI-ISO 7
3. Guarnicicón en NBR sin silicona
4. Compatibilidad con numerosos fluidos industriales
5. Amplia gama
6. Robustez mecánica

Applicazioni

1. Settore chimico, medicale e farmaceutico
2. Impianti per automazione pneumatica
3. Gas inerti, vapore, fluidi
4. Circuiti acqua industriale
5. Vuoto

Applications

1. Chemical, medical and pharmaceutical applications
2. Systems for pneumatic automation
3. Inert Gases, Fluids, Steam
4. Industrial water circuits
5. Vacuum

Anwendungen

1. Chemie, Medizin und Pharmazie
2. Systeme für die pneumatische Automatisierung
3. Inertgase, Flüssigkeiten, Dampf
4. Industrielle Wasserkreisläufe
5. Leer

Applications

1. Applications chimiques, médicales et pharmaceutiques
2. Installations pour l'automatisation pneumatique
3. Gaz neutres, vapeur
4. Circuits d'eau industrielle
5. Vide

Aplicaciónes

1. Aplicaciones químicas, médicas y farmacéuticas.
2. Instalaciones para automación neumática
3. Gases inertes, vapor, fluidos
4. Circuitos de agua industrial
5. Vacío

Materiali
Corpo: Acciaio INOX AISI 316

Materials
Body: AISI 316 stainless steel

Werkstoffen
Körper: Edelstahl AISI 316

Matériels
Corps: Acier inoxydable AISI 316

Materiales
Cuerpo: Acero inoxidable AISI 316

Pressione e temperatura	Pressure and Temperature	Druck und Temperatur	Pression et Température	Presión y Temperatura
Pressione: **150 Bar**	Pressure: **150 Bar**	Druck: **150 Bar**	Pression: **150 Bar**	Presión: **150 Bar**
Temperatura: **-20°C / +180°C**	Temperature: **-4°F / +356°F**	Temperatur: **-20°C / +180°C**	Température: **-20°C / +180°C**	Temperatura: **-20°C / +180°C**

Filettatura	Thread types	Gewinde	Filetage	Roscado
BSPP cilindrica UNI-ISO228	BSPP parallel UNI-ISO228	BSPP zylindrisch UNI-ISO228	BSPP cylindrique UNI-ISO228	BSPP cilíndrico UNI-ISO 228
BSPT conica UNI-ISO 7	BSPT taper UNI-ISO 7	BSPT konische UNI-ISO 7	BSPT conique UNI-ISO7	Recubrimiento BSPT UNI-ISO 7
NPT ANSI B1.20.1 - 1983 su richiesta	NPT ANSI B1.20.1 - 1983 on request	NPT ANSI B1.20.1 - 1983 auf Anfrage	NPT ANSI B1.20.1 - 1983 sur demande	NPT ANSI B1.20.1 - 1983 a petición

Filetti
Filettature da 1/8" a 1"

Threads
Threads from 1/8" to 1"

Gewinde
Gewinde von 1/8" bis 1"

Filets
Filetages de 1/8" à 1"

Roscas
Roscas de 1/8" a 1"

Norma di riferimento

Reference standard

Entspricht der Norm

Norme de référence

Normativa de referencia

RoHS COMPLIANT
REACH COMPLIANT
SILICON FREE

AX 11K-BSPT-NPT

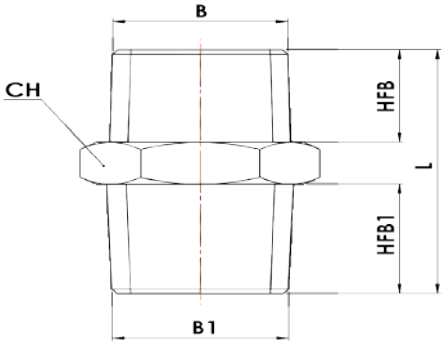

Nipplo conico BSPT-NPT INOX AISI 316
Nipple taper BSPT-NPT INOX AISI 316
Doppelnippel konisches Gewinde BSPT-NPT Edelstahl AISI 316
Mamelon double conique BSPT-NPT INOX AISI 316
Machón cónico BSPT-NPT INOX AISI 316

CODICE/CODE	B	B1	HFB	HFB1	L	CH	PEZZI/PIECES
AX11K1818	R1/8	1/8 NPT	8	9	21	11	1
AX11K1414	R1/4	1/4 NPT	11	12	28	14	1
AX11K3838	R3/8	3/8 NPT	11	13	30	19	1
AX11K1212	R1/2	1/2 NPT	14	17	37	22	1
AX11K3434	R3/4	3/4 NPT	16	16	40	27	1

AX 12-BSPP-NPT

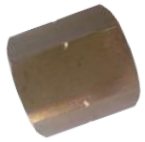

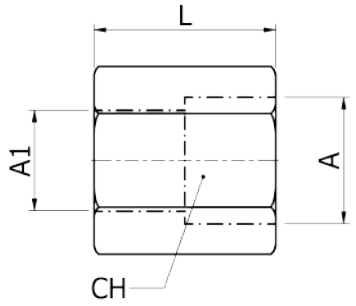

Manicotto BSPP-NPT INOX AISI 316

Sleeve BSPP-NPT INOX AISI 316

Muffe BSPP-NPT Edelstahl AISI 316

Manchon BSPP-NPT INOX AISI 316

Manguito BSPP-NPT INOX AISI 316

CODICE/CODE	A	A1	L	CH	PEZZI/PIECES
AX121818	G1/8	1/8 NPT	18	14	1
AX121414	G1/4	1/4 NPT	26	17	1
AX123838	G3/8	3/8 NPT	26,5	22	1
AX121212	G1/2	1/2 NPT	33,5	27	1
AX123434	G3/4	3/4 NPT	36	32	1

AX 13K-BSPT-NPT

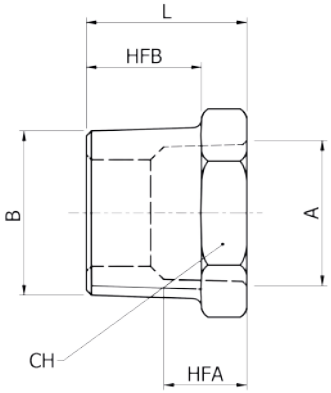

Riduzione conica maschio BSPT - femmina NPT INOX AISI 316

Reducer Male BSPT - Female NPT taper INOX AISI 316

Innengewinde BSPP - NPT konisches Gewinde Edelstahl AISI 316

Réduction conique mâle BSPT - femelle NPT INOX AISI 316

Reducción cónica macho BSPT - hembra NPT INOX AISI 316

CODICE/CODE	B	A	L	HFB	HFA	CH	PEZZI/PIECES
AX13K1418	R1/4	1/8 NPT	16	11	8	14	1
AX13K3818	R3/8	1/8 NPT	17	11	8	17	1
AX13K3814	R3/8	1/4 NPT	17	11	10	17	1
AX13K1214	R1/2	1/4 NPT	19	14	10	22	1
AX13K1238	R1/2	3/8 NPT	19	14	11	22	1
AX13K3412	R3/4	1/2 NPT	23	17	14	27	1

AX 14K-NPT-BSPP

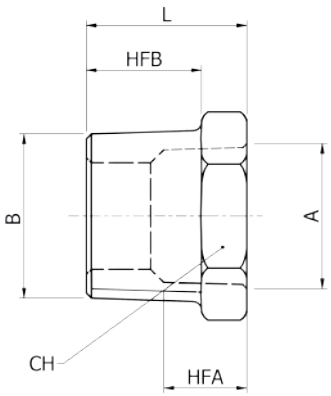

Riduzione conica maschio NPT - femmina BSPP INOX AISI 316

Reducer Male NPT - Female BSPP taper INOX AISI 316

Innengewinde konisches Gewinde NPT - BSPP Edelstahl AISI 316

Réduction conique mâle NPT - femelle BSPT INOX AISI 316

Reducción cónica macho NPT - hembra BSPT INOX AISI 316

CODICE/CODE	B	A	L	HFB	HFA	CH	PEZZI/PIECES
AX14K1418	1/4 NPT	G1/8	16	11	7	14	1
AX14K3818	3/8 NPT	G1/8	17	11	7	19	1
AX14K3814	3/8 NPT	G1/4	17	11	12	19	1
AX14K1214	1/2 NPT	G1/4	20	14	12	22	1
AX14K1238	1/2 NPT	G3/8	20	14	13	22	1
AX14K3412	3/4 NPT	G1/2	23	15	14	27	1

AX 15K-BSPT-NPT

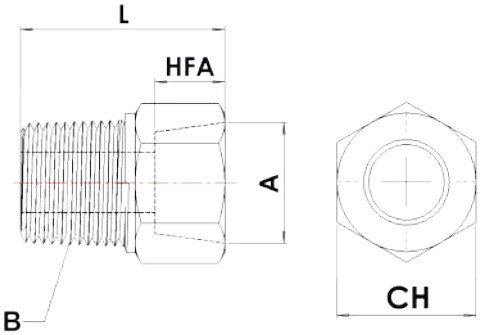

Maggiorazione conica maschio BSPT - femmina NPT INOX AISI 316

Extension Male BSPT - Female NPT taper INOX AISI 316

Verlängerung konisches Gewinde BSPT - NPT Edelstahl AISI 316

Augmentation conique mâle BSPT - femelle NPT INOX AISI 316

Alargue cónico macho BSPT - hembra NPT INOX AISI 316

CODICE/CODE	B	A	HFA	CH	L	PEZZI/PIECES
AX15K1818	R1/8	1/8 NPT	8	14	21	1
AX15K1414	R1/4	1/4 NPT	11,5	17	28,5	1
AX15K3838	R3/8	3/8 NPT	12	22	29,5	1
AX15K1212	R1/2	1/2 NPT	15,5	27	37,5	1

AX 16K-NPT-BSPP

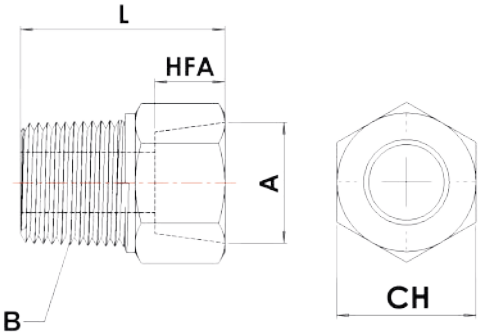

Maggiorazione conica maschio NPT - femmina BSPP INOX AISI 316

Extension Male NPT - Female BSPP taper INOX AISI 316

Verlängerung konisches Gewinde NPT - BSPP Edelstahl AISI 316

Augmentation conique mâle NPT - femelle BSPT INOX AISI 316

Alargue cónico macho NPT - hembra BSPT INOX AISI 316

CODICE/CODE	A	B	HFA	CH	L	PEZZI/PIECES
AX16K1818	G1/8	1/8 NPT	8	14	21	1
AX16K1414	G1/4	1/4 NPT	11,5	17	28,5	1
AX16K3838	G3/8	3/8 NPT	12	22	29,5	1
AX16K1212	G1/2	1/2 NPT	15,5	27	37,5	1

AX NPT

Accessori standard INOX AISI 316 media pressione filetto NPT
INOX AISI 316 standard accessories medium pressure NPT thread
Standardverschraubungen Edelstahl AISI 316 Gewinde NPT
Accessoires standard INOX AISI 316 filetage NPT moyenne pression
Accesorios estándar INOX AISI 316 de presión media rosca NPT

AX22K-NPT

pag. 373

AX22KR-NPT

pag.374

AX23-NPT

pag.374

AX24K-NPT

pag.374

AX25K-NPT

pag. 375

AX27K-NPT

pag. 375

AX28-NPT

pag. 375

AX29-NPT

pag. 376

AX31-NPT

pag. 376

AX35K-NPT

pag. 376

AX36K-NPT

pag. 377

AX37-NPT

pag. 377

Dati tecnici dei accessori standard INOX AISI 316 media pressione filetto NPT
INOX AISI 316 standard accessories medium pressure NPT thread technical data
Technischen Daten der Standardverschraubungen Edelstahl AISI 316 Gewinde NPT
Données techniques des accessoires standard INOX AISI 316 filetage NPT moyenne pression
Datos técnicos de los Accesorios estándar INOX AISI 316 de presión media rosca NPT

Caratteristiche principali
1. Gamma completa 1/8" – 1/2"
2. Filettatura NPT
3. Robustezza meccanica

Principales caractéristiques
1. Gamme complète 1/8" – 1/2"
2. Filetage NPT
3. Résistance mécanique

Main features
1. Complete Range 1/8" – 1/2"
2. NPT thread
3. Mechanical Resistance

Características principales
1. Gama completa 1/8" – 1/2"
2. Rosca NPT
3. Robustez mecánica

Hauptmerkmale
1. Vollständiges Sortiment 1/8" – 1/2"
2. NPT-Gewinde
3. Mechanische Festigkeit

Applicazioni
1. Settore chimico, medicale e farmaceutico
2. Impianti per automazione pneumatica
3. Gas inerti, vapore, fluidi
4. Circuiti acqua industriale
5. Vuoto

Applications
1. Applications chimiques, médicales et pharmaceutiques
2. Installations pour l'automatisation pneumatique
3. Gaz neutres, vapeur
4. Circuits d'eau industrielle
5. Vide

Applications
1. Chemical, medical and pharmaceutical applications
2. Systems for pneumatic automation
3. Inert Gases, Fluids, Steam
4. Industrial water circuits
5. Vacuum

Aplicaciónes
1. Aplicaciones químicas, médicas y farmacéuticas.
2. Instalaciones para automación neumática
3. Gases inertes, vapor, fluidos
4. Circuitos de agua industrial
5. Vacío

Anwendungen
1. Chemie, Medizin und Pharmazie
2. Systeme für die pneumatische Automatisierung
3. Inertgase, Flüssigkeiten, Dampf
4. Industrielle Wasserkreisläufe
5. Leer

Materiali
Corpo: Acciaio INOX AISI 316

Materials
Body: AISI 316 stainless steel

Werkstoffen
Körper: Edelstahl AISI 316

Matériels
Corps: Acier inoxydable AISI 316

Materiales
Cuerpo: Acero inoxidable AISI 316

Pressione e temperatura	Pressure and Temperature	Druck und Temperatur	Pression et Température	Presión y Temperatura
Pressione: **150 Bar**	Pressure: **150 Bar**	Druck: **150 Bar**	Pression: **150 Bar**	Presión: **150 Bar**
Temperatura: **-20°C / +180°C**	Temperature: **-4°F / +356°F**	Temperatur: **-20°C / +180°C**	Température: **-20°C / +180°C**	Temperatura: **-20°C / +180°C**

Filettatura	Thread types	Gewinde	Filetage	Roscado
NPT ANSI B1.20.1 - 1983 su richiesta	NPT ANSI B1.20.1 - 1983 on request	NPT ANSI B1.20.1 - 1983 auf Anfrage	NPT ANSI B1.20.1 - 1983 sur demande	NPT ANSI B1.20.1 - 1983 a petición

Filetti
Filettature da 1/8" a 1"

Threads
Threads from 1/8" to 1"

Gewinde
Gewinde von 1/8" bis 1"

Filets
Filetages de 1/8" à 1"

Roscas
Roscas de 1/8" a 1"

Norma di riferimento
Norme de référence
Reference standard
Normativa de referencia
Entspricht der Norm

RoHS COMPLIANT
REACH COMPLIANT
SILICON FREE

AX 22K-NPT

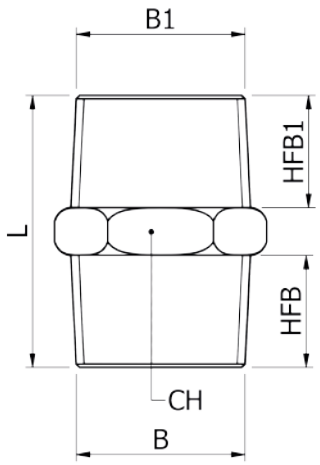

Nipplo conico NPT - NPT INOX AISI 316
Nipple taper NPT - NPT INOX AISI 316
Doppelnippel konisches Gewinde NPT - NPT Edelstahl AISI 316
Mamelon double conique NPT - NPT INOX AISI 316
Machón cónico NPT - NPT INOX AISI 316

CODICE/CODE	B	B1	HFB	HFB1	L	CH	PEZZI/PIECES
AX22K1818	1/8 NPT	1/8 NPT	9	9	23	11	1
AX22K1414	1/4 NPT	1/4 NPT	13	13	32	14	1
AX22K3838	3/8 NPT	3/8 NPT	13	13	33	17	1
AX22K1212	1/2 NPT	1/2 NPT	17	17	42	22	1
AX22K3434	3/4 NPT	3/4 NPT	16	16	40	27	1

AX 22KR-NPT

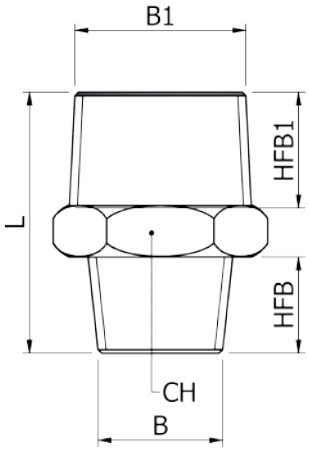

Nipplo conico ridotto NPT - NPT INOX AISI 316

Reducing nipple taper NPT - NPT INOX AISI 316

Reduzierung Doppelnippel konisches Gewinde NPT - NPT Edelstahl AISI 316

Mamelon double conique rèduit NPT - NPT INOX AISI 316

Machón cónico reducido NPT - NPT INOX AISI 316

CODICE/CODE	B	B1	HFB	HFB1	L	CH	PEZZI/PIECES
AX22K1814	1/8 NPT	1/4 NPT	9	13	28	14	1
AX22K1838	1/8 NPT	3/8 NPT	9	13	29	17	1
AX22K1438	1/4 NPT	3/8 NPT	13	13	33	17	1
AX22K1412	1/4 NPT	1/2 NPT	13	17	38	22	1
AX22K3812	3/8 NPT	1/2 NPT	13	17	38	22	1
AX22K1234	1/2 NPT	3/4 NPT	17	16	41	27	1

AX 23-NPT

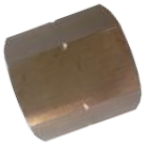

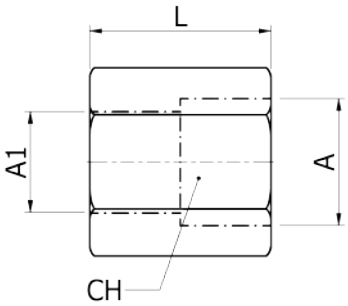

Manicotto NPT INOX AISI 316

Sleeve NPT INOX AISI 316

Muffe NPT Edelstahl AISI 316

Manchon NPT INOX AISI 316

Manguito NPT INOX AISI 316

CODICE/CODE	A	A1	L	CH	PEZZI/PIECES
AX231818	1/8 NPT	1/8 NPT	19	14	1
AX231414	1/4 NPT	1/4 NPT	28	17	1
AX233838	3/8 NPT	3/8 NPT	28	22	1
AX231212	1/2 NPT	1/2 NPT	35	27	1

AX 24K-NPT

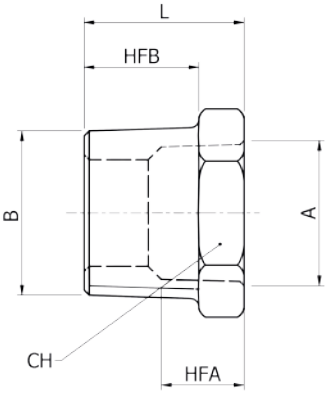

Riduzione conica maschio NPT - Femmina NPT INOX AISI 316

Reducer Male NPT - Female NPT taper INOX AISI 316

Innengewinde konisches Gewinde NPT - NPT Edelstahl AISI 316

Réduction conique mâle NPT - femelle NPT INOX AISI 316

Reducción cónica macho NPT - hembra NPT INOX AISI 316

CODICE/CODE	B	A	L	HFB	HFA	CH	PEZZI/PIECES
AX24K1418	1/4 NPT	1/8 NPT	16	11	8	14	1
AX24K3818	3/8 NPT	1/8 NPT	17	11	8	17	1
AX24K3814	3/8 NPT	1/4 NPT	17	11	10	17	1
AX24K1214	1/2 NPT	1/4 NPT	19	14	10	22	1
AX24K1238	1/2 NPT	3/8 NPT	19	14	11	22	1
AX24K3412	3/4 NPT	1/2 NPT	23	17	14	27	1

AX 25K-NPT

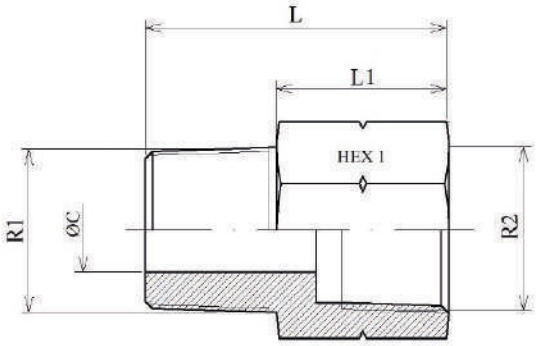

Maggiorazione conica maschio NPT - femmina NPT INOX AISI 316

Extension Male NPT - Female NPT taper INOX AISI 316

Verlängerung konisches Gewinde NPT - NPT Edelstahl AISI 316

Augmentation conique mâle NPT - femelle NPT INOX AISI 316

Alargue cónico macho NPT - hembra NPT INOX AISI 316

CODICE/CODE	R1"	R2"	L	L1	HEX1	ØC	PEZZI/PIECES
AX25K1818	1/8 NPT	1/8 NPT	26,4	15,9	16	5	1
AX25K1814	1/8 NPT	1/4 NPT	33,5	23	19	4	1
AX25K1414	1/4 NPT	1/4 NPT	36	22,5	19	7	1
AX25K1438	1/4 NPT	3/8 NPT	33,5	20	22	6	1
AX25K3818	3/8 NPT	1/8 NPT	-	-	-	-	1
AX25K3812	3/8 NPT	1/2 NPT	42,5	28,5	30	10	1
AX25K1212	1/2 NPT	1/2 NPT	47,5	29	30	13	1
AX25K1234	1/2 NPT	3/4 NPT	45,5	27	36	13	1
AX25K3434	3/4 NPT	3/4 NPT	47	27	36	16	1

AX 27K-NPT

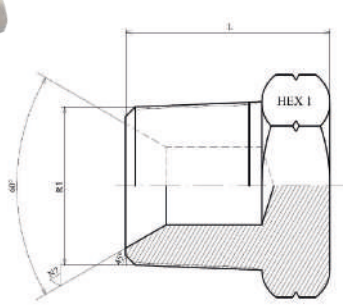

Tappo maschio conico NPT INOX AISI 316

Taper male plug NPT INOX AISI 316

Stopfen konisches Gewinde NPT Edelstahl AISI 316

Bouchon mâle, cónique NPT INOX AISI 316

Tapón macho cónico, NPT INOX AISI 316

CODICE/CODE	R1"	L	HEX1	PEZZI/PIECES
AX27K0018	1/8 NPT	13	14	1
AX27K0014	1/4 NPT	19	14	1
AX27K0038	3/8 NPT	21,5	19	1
AX27K0012	1/2 NPT	26,5	22	1

AX 28-NPT

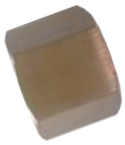

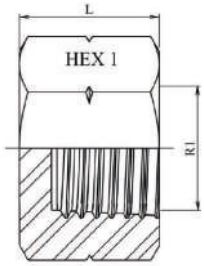

Tappo femmina NPT INOX AISI 316

Female plug NPT INOX AISI 316

Kappe NPT Edelstahl AISI 316

Bouchon femelle NPT INOX AISI 316

Tapón hembra NPT INOX AISI 316

CODICE/CODE	R1"	L	HEX1	PEZZI/PIECES
AX280018	1/8 NPT	15	14	1
AX280014	1/4 NPT	22,5	19	1
AX280038	3/8 NPT	22	21	1
AX280012	1/2 NPT	24	30	1

AX 29-NPT

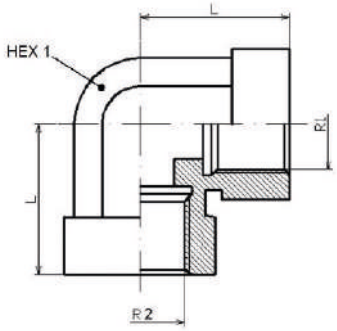

Gomito femmina - femmina NPT INOX AISI 316

Elbow 90° female - female NPT INOX AISI 316

Winkelstück 90° NPT Edelstahl AISI 316

Equerre femelle - femelle NPT INOX AISI 316

Racor a L hembra hembra - hembra NPT INOX AISI 316

CODICE/CODE	R1"	R2"	L	HEX1	PEZZI/PIECES
AX290018	1/8 NPT	1/8 NPT	16,8	14	1
AX290014	1/4 NPT	1/4 NPT	22,4	19	1
AX290038	3/8 NPT	3/8 NPT	25,9	22	1
AX290012	1/2 NPT	1/2 NPT	31,2	27	1

AX 31-NPT

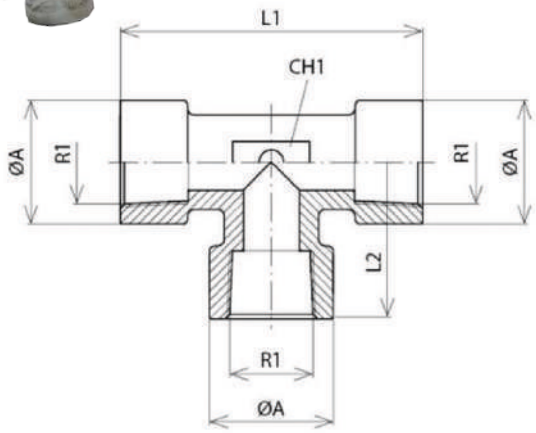

T femmina - femmina - femmina NPT INOX AISI 316

Tee female - female - female NPT INOX AISI 316

T-stück NPT Edelstahl AISI 316

Té égal femelle - femelle - femelle NPT NOX AISI 316

Racor a T hembra - hembra - hembra NPT INOX AISI 316

CODICE/CODE	R1" / R2" / R3"	L1	L2	CH1	ØA	PEZZI/PIECES
AX310018	1/8 NPT	33,5	16,5	14	14	1
AX310014	1/4 NPT	57	28,5	19	22	1
AX310038	3/8 NPT	70	35	24	25	1
AX310012	1/2 NPT	74	31,5	24	27	1

AX 35K-NPT

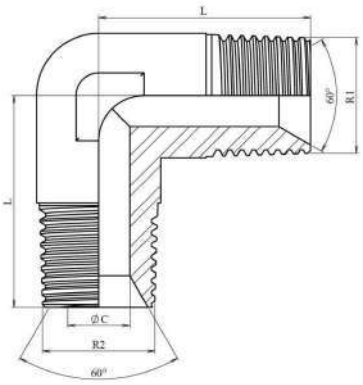

Gomito conico maschio - maschio NPT INOX AISI 316

Elbow 90° male-male taper NPT INOX AISI 316

Winkelstück 90° NPT Edelstahl AISI 316

Equerre conique mâle - mâle NPT INOX AISI 316

Racor a L cónico macho - macho NPT INOX AISI 316

CODICE/CODE	R1"	R2"	L	ØC	PEZZI/PIECES
AX35K0018	1/8 NPT	1/8 NPT	18	5	1
AX35K0014	1/4 NPT	1/4 NPT	27	6	1
AX35K0038	3/8 NPT	3/8 NPT	27,5	8	1
AX35K0012	1/2 NPT	1/2 NPT	37	11	1

AX 36K-NPT

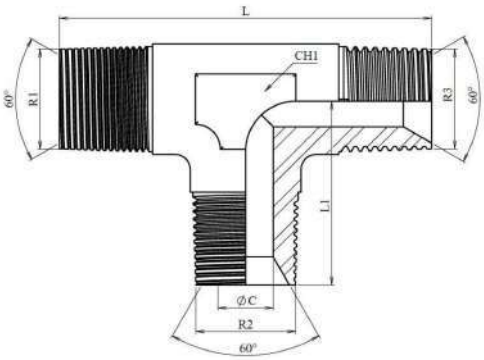

T maschio conico NPT INOX AISI 316

T male taper NPT INOX AISI 316

T verbinder konisches NPT Edelstahl AISI 316

Té égal mâle, conique NPT INOX AISI 316

Racor a T macho, cónico NPT INOX AISI 316

CODICE/CODE	R1" / R2" / R3"	L	L1	CH1	PEZZI/PIECES
AX36K0018	1/8 NPT	40	20	12	1
AX36K0014	1/4 NPT	56	28	14	1
AX36K0038	3/8 NPT	62	31	19	1
AX36K0012	1/2 NPT	74	37	22	1

AX 37-NPT

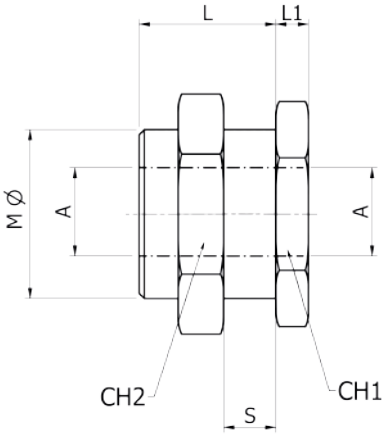

Passaparete NPT INOX AISI 316

Bulkhead NPT INOX AISI 316

Schottverschraubung NPT Edelstahl AISI 316

Traversée de cloison NPT INOX AISI 316

Pasatabiques NPT INOX AISI 316

CODICE/CODE	A	S max.	L	L1	M	CH1	CH2	PEZZI/PIECES
AX370018	1/8 NPT	9	14	4	16,5	19	22	1
AX370014	1/4 NPT	15	21	4	20,5	24	27	1
AX370038	3/8 NPT	14	21	5	26,5	30	32	1
AX370012	1/2 NPT	20	27	6	28,5	32	36	1

BX NPT

Raccordi ad ogiva INOX AISI 316 (DIN 2353) filetto NPT

INOX AISI 316 (DIN 2353) NPT compression fittings

Schneidringverschraubungen Edelstahl AISI 316 (DIN 2353) NPT

Raccords à bagues bicône INOX AISI 316 (DIN 2353) NPT

Racordaje a compresión INOX AISI 316 (DIN 2353) NPT

BX21K-NPT

pag. 381

BX25K-NPT

pag. 381

Dati tecnici dei raccordi ad ogiva INOX AISI 316 (DIN 2353) filetto NPT

INOX AISI 316 (DIN 2353) NPT compression fittings technical data

Technischen Daten der Schneidringverschraubungen Edelstahl AISI 316 (DIN 2353) NPT

Données techniques des raccords à bagues bicône INOX AISI 316 (DIN 2353) NPT

Datos técnicos de los racordaje a compresión INOX AISI 316 (DIN 2353) NPT

Caratteristiche principali

1. Tenuta garantita su differenti tipologie di tubi
2. Filettatura BSPP cilindrica UNI-ISO228 con O-Ring, BSPT conica UNI-ISO 7, Metrica ISO/R 262
3. Guarnizione in FKM (VITON®)
4. Dal ø 4 al ø 18mm
5. Robustezza meccanica
6. Vasta gamma
7. Tutti i particolari sono in ottone per aumentare la robustezza
8. Compatibilità numerosi fluidi industriali

Main features

1. Secured connection with different tubes
2. Threading BSPP cylindrical UNI-ISO228 with O-Ring, BSPT taper UNI-ISO 7, ISO/R 262 metric
3. FKM (VITON®) seal
4. From ø 4 to 18mm
5. Mechanical Resistance
6. Wide range
7. All details are made of brass in order to increase ruggedness
8. All industrial fluids compatibility

Hauptmerkmale

1. Sichere Verbindung mit allen Rohren
2. BSPP zylindrisches Gewinde UNI-ISO228 mit O-Ring, BSPT konische UNI-ISO 7, metrische ISO/R 262
3. FKM (VITON®)-Dichtung
4. Von ø 4 bis 18mm
5. Mechanische Festigkeit
6. Große Auswahl
7. Alle Details sind aus Messing zu erhöhen Robustheit.
8. Kompatibel mit allen Medien

Principales caractéristiques

1. Connexion sécurisée avec différents tubes
2. Filetage BSPP cylindrique UNI-ISO228, BSPT conique UNI-ISO 7, ISO/R 262 métrique
3. Garniture FKM (VITON®)
4. De ø 4 à 18mm
5. Excellente résistance mécanique
6. Large gamme
7. Tous les détails sont en laiton pour augmenter la robustesse
8. Compatibilité avec tous les fluides industriels

Características principales

1. Estanqueidad garantizada con diferentes tipologías de tubo
2. Roscado BSPP cilíndrica UNI-ISO228 con junta tórica, BSPT cónica UNI-ISO 7, métrica ISO/R 262,
3. Guarnicicón en FKM (VITON®)
4. Del diam. 4 al diam 18mm
5. Robustez mecánica
6. Amplia gama
7. Todos los particulares son en latón para aumentar la robustez
8. Compatibilidad con numerosos fluidos industriales

Applicazioni

1. Impianti per automazione pneumatica
2. Gas inerti, vapore, lubrificazione
3. Raffreddamento industriale
4. Automotive
5. Vuoto

Applications

1. Systems for pneumatic automation
2. Inert Gases, Steam
3. Industrial cooling
4. Automotive
5. Vacuum

Anwendungen

1. Systeme für die pneumatische Automatisierung
2. Inertgase, Dampf
3. Industrie-Kühlung
4. Automobil
5. Leer

Applications

1. Installations pour l'automatisation pneumatique
2. Gaz neutre, vapeur
3. Refroidissement industriel
4. Industrie automobile
5. Vide

Aplicaciónes

1. Instalaciones para automación neumática
2. Gases inertes, vapor, lubricación
3. Refrigeración industrial
4. Industria automoción
5. Vacío

Materiali		Materials		Werkstoffen		Matériels		Materiales	
Corpo:	Acciaio INOX AISI 316	**Body:**	AISI 316 stainless steel	**Körper:**	Edelstahl AISI 316	**Corps:**	Acier inoxydable AISI 316	**Cuerpo:**	Acero inoxidable AISI 316
Dado:	Acciaio INOX AISI 316	**Nut:**	AISI 316 stainless steel	**Mutter:**	Edelstahl AISI 316	**Écrou:**	Acier inoxydable AISI 316	**Tuerca:**	Acero inoxidable AISI 316
Ogiva:	Acciaio INOX AISI 316	**Ogive:**	AISI 316 stainless steel	**Klemmring:**	Edelstahl AISI 316	**Ogive:**	Acier inoxydable AISI 316	**OJiva:**	Acero inoxidable AISI 316

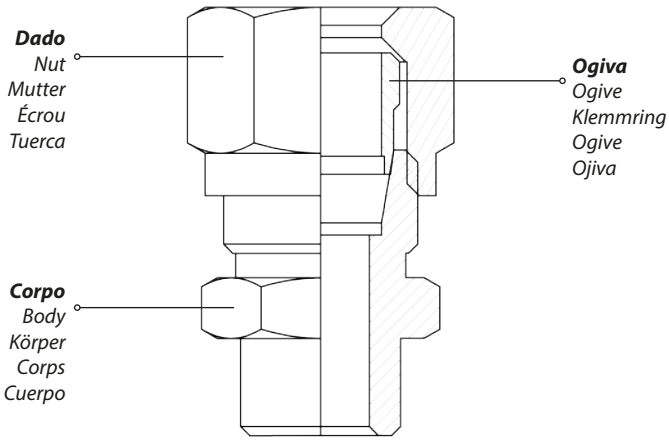

Pressione e temperatura	Pressure and Temperature	Druck und Temperatur	Pression et Température	Presión y Temperatura
Serie - Series - Serie - Séries - Serie	**ØTubo (mm) -** ØTube - ØSchlauch - ØTube - ØTubo		**Pressione nominale -** Nominal pressure - Nenndruck - Pression nominale - presión nominal	
L (Leggero - Light - Licht - Lumière - Ligero)	**6-18**		**315**	
S (Forte - Strong - Stark - Forte - Fuerte)	**6-14**		**630**	
Temperatura: **+400°C**	Temperature: **+752°C**	Temperatur: **+400°C**	Température: **+400°C**	Temperatura: **+400°C**

Riduzione di pressione		Reduction in pressure		Druckabschläge		Réduction de la pression		Reducción de la presión	
Temperatura	**Riduzione di pressione**	**Temperature**	**Reduction in pressure**	**Temperatur**	**Druckabschläge**	**Température**	**Réduction de la pression**	**Temperatura**	**Reducción de la presión**
-60°C/+20°C	-	**-76°F/+68°F**	-	**-60°C/+20°C**	-	**-60°C/+20°C**	-	**-60°C/+20°C**	-
+50°C	4,5%	**+122°F**	4,5%	**+50°C**	4,5%	**+50°C**	4,5%	**+50°C**	4,5%
+100°C	11%	**+212°F**	11%	**+100°C**	11%	**+100°C**	11%	**+100°C**	11%
+200°C	20%	**+392°F**	20%	**+200°C**	20%	**+200°C**	20%	**+200°C**	20%
+300°C	29%	**+572°F**	29%	**+300°C**	29%	**+300°C**	29%	**+300°C**	29%
+400°C	33%	**+752°F**	33%	**+400°C**	33%	**+400°C**	33%	**+400°C**	33%

Filettatura	Thread types	Gewinde	Filetage	Roscado
NPT ANSI B1.20.1 - 1983 su richiesta	NPT ANSI B1.20.1 - 1983 on request	NPT ANSI B1.20.1 - 1983 auf Anfrage	NPT ANSI B1.20.1 - 1983 sur demande	NPT ANSI B1.20.1 - 1983 a petición

Nota

I raccordi BX sono prodotti secondo normativa DIN 2353 / EN ISO 8434-1.
Quelli al di fuori delle norme standard vengono prodotti con connessioni di tubo secondo DIN 3861.
I perni sono prodotti secondo norma DIN 3852 parte1 e 2.
I perni con filetti NPT sono prodotti secondo ANSI B1.20.1-1983.

Note

Les raccords BX sont fabriqués conformément à la réglementation DIN 2353 / EN ISO 8434-1.
En dehors de la norme, les raccords de tuyauterie sont conformes à la norme DIN 3861.
Les broches sont fabriquées conformément à la norme DIN 3852, parties 1 et 2.
Les broches à filetage NPT sont fabriquées conformément à la norme ANSI B1.20.1-1983.

Note

BX fittings are produced according to regulations DIN 2353 / EN ISO 8434-1.
Those outside the standard are produced with pipe connections according to DIN 3861.
The pins are produced according to DIN 3852 part 1 and 2.
Pins with NPT threads are produced according to ANSI B1.20.1-1983.

Notas

Los accesorios BX se fabrican de acuerdo a las regulaciones DIN 2353 / EN ISO 8434-1.
Los que están fuera de la norma se fabrican con conexiones de tubería según DIN 3861.
Los pasadores se producen de acuerdo con DIN 3852 parte 1 y 2.
Los pasadores con roscas NPT se producen de acuerdo con ANSI B1.20.1-1983.

Bemerkung

Rohrverschraubungen werden nach den entsprechenden DIN-Normen gefertigt. Bauarten, die uber die Norm hinausgehen, werden mit Rohranschlusskegel nach DIN 3861 gefertigt.
Einschraubverschraubungen der einzelnen Verschraubungskorper werden standardmasig mit Einschraubzapfen nach DIN 3852 Teil 1 und Teil 2 gefertigt. Abweichend von den DIN-Normen werden Einschraubzapfen mit NPT-Gewinde nach ANSI B1.20.1-1983 hergestellt.

Montaggio
Assemblage
Assembling
Montaje
Montageanleitung

1

Oliare le filettature del dado e del corpo del raccordo, compresa l'ogiva. Quindi infilare sul tubo dado e ogiva.

Lighty oil the tube nut, olive and fitting thread. Slide the nut and olive onto the tube

Oelen Sie das Gewinde der Überwurfmutter und des Körpers, einschliesslich der Nute für den Klemmring. Schieben Sie die Überwurfmutter und den Klemmring über das Rohr

Huiler le filet de l'écrou et celui du corps du raccord. Insérer l'écrou et la bague (côté affuté contre le corps du raccord) sur le tube.

Poner aceite en la rosca de la tuerca y del cuerpo del racor incluyendo el bicono. Seguidamente enfilar en el tubo la tuerca y el bicono

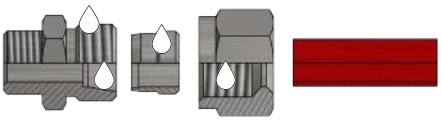

2

Avvitare manualmente il dado fino ad ottenere una certa resistenza dell'ogiva

Screw the nut onto the fitting by hand until hand-tight

Schrauben Sie die Überwurfmutter von Hand soweit an, bis Sie einen Widerstand bemerken

Visser manuellement l'écrou jusqu'à obtenir une certaine résistance

Apretar manualmente la tuerca hasta obtener cierta resistencia del bicono

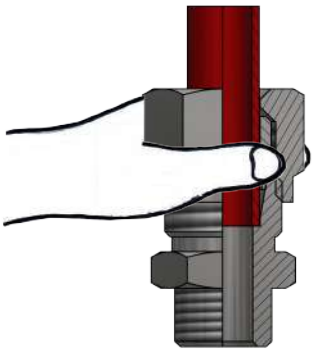

3

Verificare la completa adesione del tubo al corpo, forzando lo stesso verso l'interno del raccordo e quindi, con la chiave, bloccare il tubo

Ensure the tube is pushed fully home into the fitting before tightening the nut with the correct spanner

Bevor Sie die Überwurfmutter mit dem Schlüssel anziehen stellen Sie sicher, dass das Rohr ganz an den Anschlag in die Verschraubung geschoben ist

Avant de serrer l'écrou avec la clé, vérifiez que le tube est en butée dans le corps du raccord

Verificar la completa adhesión del tubo al cuerpo, forzándolo hacia el interno del racor y seguidamente con la llave, bloquear el tubo

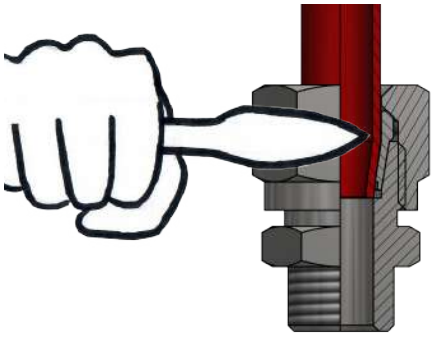

Avvertenza per il montaggio

Nel caso di tubi curvi, in prossimità del raccordo, il tubo stesso dovrà avere una distanza rettilinea almeno pari al doppio dell'altezza del dado

Information for assembly

Where fitting to curved tubes ensure that the section entering the fitting is straight for a minimum length of twice the nut height

Information für Montage

Beim Einsatz von gebogenen Rohren in der Nähe der Verschraubung sollte das Rohr mindestens die doppelte Länge der Mutter gerade sein

Informations pour l'assemblage

Lors de l'utilisation d'un tube cintré, une longueur de tube droite égale à 2x la longueur de l'écrou et à respecter avant la connexion

Advertencia para el montaje

En el caso de tubos curvados, en proximidad del racor, el tubo deberá tener una distancia rectilinia por lo menos del doble de la altura de la tuerca

Norma di riferimento
Norme de référence
Reference standard
Normativa de referencia
Entspricht der Norm

RoHS COMPLIANT

REACH COMPLIANT

SILICON FREE

BX 21K-NPT

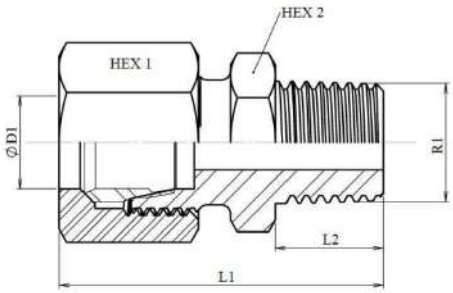

Diritto maschio conico NPT INOX AISI 316

Straight male taper NPT INOX AISI 316

Gerade konisches Gewinde NPT Edelstahl AISI 316

Raccord droit male, conique NPT INOX AISI 316

Racor recto macho cónico NPT INOX AISI 316

CODICE/CODE	D1	R1"	L	L1	HEX1	HEX2	PEZZI/PIECES
BX21K1806L	6	1/8 NPT	22	16.5	11	12	1
BX21K1406L	6	1/4 NPT	24	17	12	14	1
BX21K1808L	8	1/8 NPT	25	10	14	17	1
BX21K1408L	8	1/4 NPT	30	23	17	17	1
BX21K3808L	8	3/8 NPT	31	15	19	17	1
BX21K1410L	10	1/4 NPT	31	24	17	19	1
BX21K3810L	10	3/8 NPT	32	25	19	19	1
BX21K1210L	10	1/2 NPT	36,5	19,5	24	19	1
BX21K1412L	12	1/4 NPT	32	25	19	22	1
BX21K3812L	12	3/8 NPT	32	25	19	22	1
BX21K1212L	12	1/2 NPT	37	30	22	22	1
BX21K1215L	15	1/2 NPT	38	31	24	27	1

Secondo norma DIN 2353 DIN EN ISO 8434-1-SDSC
According to series DIN 2353 DIN EN ISO 8434-1-SDSC
Entsricht Reihe nach DIN 2353 DIN EN ISO 8434-1-SDSC
Selon la série DIN 2353 DIN EN ISO 8434-1-SDSC
Según serie DIN 2353 DIN EN ISO 8434-1-SDSC

BX 25K-NPT

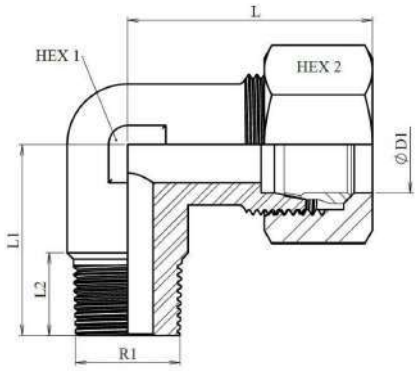

Gomito maschio 90° conico NPT INOX AISI 316

Male elbow 90° taper NPT INOX AISI 316

Winkelverschraubung konisches NPT Gewinde Edelstahl AISI 316

Equerre mâle 90°, conique NPT INOX AISI 316

Racor a L macho 90° cónico NPT INOX AISI 316

CODICE/CODE	D1	R1"	L	L1	L2	HEX1	HEX2	PEZZI/PIECES
BX25K1806L	6	1/8 NPT	27	20	10	12	14	1
BX25K1406L	6	1/4 NPT	29	26	11	12	14	1
BX25K1408L	8	1/4 NPT	29	26	15	12	17	1
BX25K1410L	10	1/4 NPT	30	27	15	14	19	1
BX25K3810S	10	3/8 NPT	34	28	12	17	22	1
BX25K3812L	12	3/8 NPT	32	28	12	17	22	1
BX25K1212L	12	1/2 NPT	38	34	20	19	22	1
BX25K1215L	15	1/2 NPT	36	34	18	19	27	1

Secondo norma DIN 2353 DIN EN ISO 8434-1-SDSC
According to series DIN 2353 DIN EN ISO 8434-1-SDSC
Entsricht Reihe nach DIN 2353 DIN EN ISO 8434-1-SDSC
Selon la série DIN 2353 DIN EN ISO 8434-1-SDSC
Según serie DIN 2353 DIN EN ISO 8434-1-SDSC

VX NPT

Valvole e rubinetti INOX AISI 316 filetto NPT
INOX AISI 316 NPT valves
Kugelhähne Edelstahl AISI 316 - NPT
Vannes INOX AISI 316 - NPT
Válvulas INOX AISI 316 - NPT

VX20-NPT

pag. 384

VX25-NPT

pag. 385

VX26K-NPT

pag. 385

VX27-NPT

pag. 385

Dati tecnici dei valvole e rubinetti INOX AISI 316 filetto NPT
INOX AISI 316 NPT valves technical data
Technischen Daten der Kugelhähne Edelstahl AISI 316 - NPT
Données techniques des vannes INOX AISI 316 - NPT
Datos técnicos de los válvulas INOX AISI 316 - NPT

• VX 20-NPT

Materiali		Materials		Werkstoffen		Matériels		Materiales	
Corpo:	Acciaio INOX AISI 316	**Body:**	AISI 316 stainless steel	**Körper:**	Edelstahl AISI 316	**Corps:**	Acier inoxydable AISI 316	**Cuerpo:**	Acero inoxidable AISI 316
Manicotto:	Acciaio INOX AISI 316	**Body end:**	AISI 316 stainless steel	**Armel:**	Edelstahl AISI 316	**Manche:**	Acier inoxydable AISI 316	**Manga:**	Acero inoxidable AISI 316
Seggio:	PTFE con 15% vetro	**Seat:**	PTFE 15% glass fiber	**Sitz:**	PTFE 15% Glas	**Siège:**	PTFE avec 15% de verre	**Asiento:**	PTFE con 15% de vidrio
Sfera:	Acciaio INOX AISI 316	**Ball:**	AISI 316 stainless steel	**Kugel:**	Edelstahl AISI 316	**Sphère:**	Acier inoxydable AISI 316	**Esfera:**	Acero inoxidable AISI 316
Asta:	Acciaio INOX AISI 316	**Stem:**	AISI 316 stainless steel	**Stange:**	Edelstahl AISI 316	**Canne:**	Acier inoxydable AISI 316	**Vara:**	Acero inoxidable AISI 316
Guarnizione asta:	PTFE	**Stem seat:**	PTFE	**Dichtund des Stange:**	PTFE	**Joint de tige:**	PTFE	**Prensaesto-pas:**	PTFE
Premistoppa:	Acciaio INOX AISI 304	**Packing nut:**	AISI 304 stainless steel	**Stopfbuchse:**	Edelstahl AISI 304	**Presse-étoupe:**	Acier inoxydable AISI 304	**Junta tórica:**	Acero inoxidable AISI 304
Maniglia:	Acciaio INOX AISI 304	**Handle:**	AISI 304 stainless steel	**Griff:**	Edelstahl AISI 304	**Poignée:**	Acier inoxydable AISI 304	**Manejar:**	Acero inoxidable AISI 304
Dado:	Acciaio INOX AISI 304	**Nut:**	AISI 304 stainless steel	**Mutter:**	Edelstahl AISI 304	**Écrou:**	Acier inoxydable AISI 304	**Tuerca:**	Acero inoxidable AISI 304
Bloccaggio:	Acciaio INOX AISI 304	**Locking:**	AISI 304 stainless steel	**Blockierung:**	Edelstahl AISI 304	**Verrouillage:**	Acier inoxydable AISI 304	**Cierre:**	Acero inoxidable AISI 304
Guarnizione giunzione:	PTFE	**Joint gasket:**	PTFE	**Fugen-dichtung:**	PTFE	**Joint:**	PTFE	**Sello de junta:**	PTFE

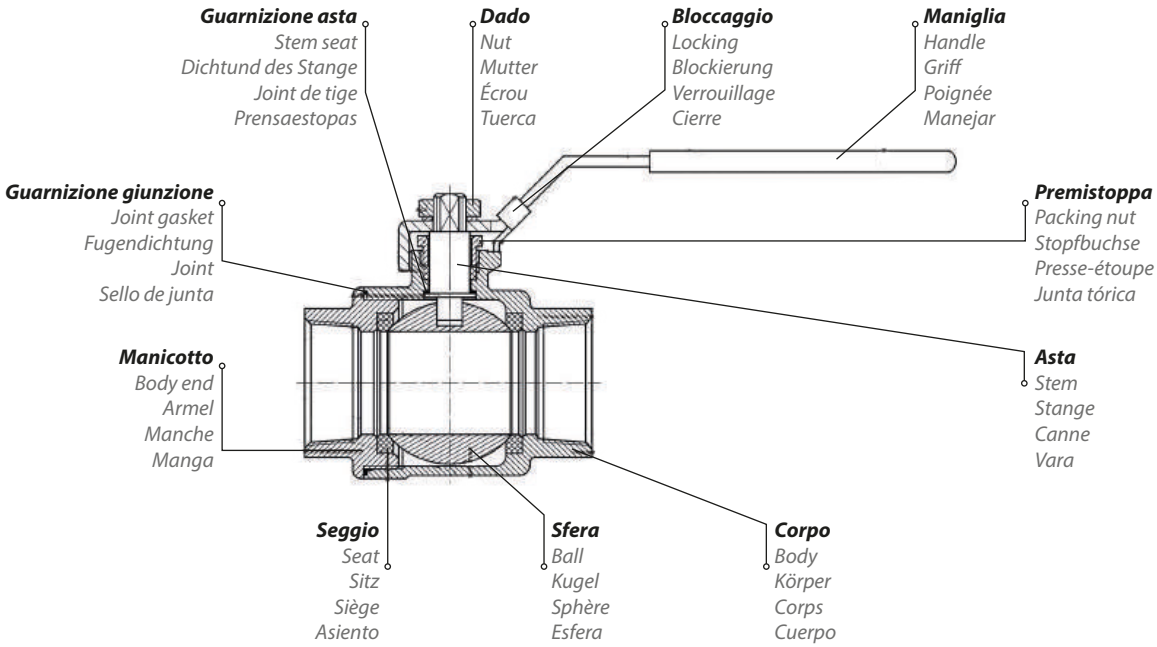

Pressione e temperatura	Pressure and Temperature	Druck und Temperatur	Pression et Température	Presión y Temperatura
Pressione: **76 Bar**	Pressure: **76 Bar**	Druck: **76 Bar**	Pression: **76 bar**	Presión: **76 Bar**
Temperatura: **-40°C / +220°C**	Temperature: **-40°F / +428°F**	Temperatur: **-40°C / +220°C**	Température: **-40°C / +220°C**	Temperatura: **-40°C / +220°C**

Filettatura	Thread types	Gewinde	Filetage	Roscado
NPT ANSI B1.20.1 - 1983 su richiesta	NPT ANSI B1.20.1 - 1983 on request	NPT ANSI B1.20.1 - 1983 auf Anfrage	NPT ANSI B1.20.1 - 1983 sur demande	NPT ANSI B1.20.1 - 1983 a petición

Note
Asta antiscoppio

Note
Anti blow-out steam

Note
Stange Überdruck

Notes
Canne anti-explosion

Notas
Vara antiexplosión

• VX 25-NPT - VX 26K-NPT

Materiali		Materials		Werkstoffen		Matériels		Materiales	
Coperchio:	Acciaio INOX AISI 316	**Cover:**	AISI 316 stainless steel	**Decken:**	Edelstahl AISI 316	**Couverture:**	Acier inoxydable AISI 316	**Cubierta:**	Acero inoxidable AISI 316
Guarnizione sfera:	RPTFE	**Seat ball:**	RPTFE	**Kugelsitz:**	RPTFE	**Sceau balle:**	RPTFE	**Sello bola:**	RPTFE
Sfera:	Acciaio INOX AISI 316	**Ball:**	AISI 316 stainless steel	**Kugel:**	Edelstahl AISI 316	**Sphère:**	Acier inoxydable AISI 316	**Esfera:**	Acero inoxidable AISI 316
Corpo:	Acciaio INOX AISI 316	**Body:**	AISI 316 stainless steel	**Körper:**	Edelstahl AISI 316	**Corps:**	Acier inoxydable AISI 316	**Cuerpo:**	Acero inoxidable AISI 316
Guarnizione alberino:	RPTFE	**Shaft seal:**	RPTFE	**Wellen-dichtung:**	RPTFE	**Sceau après:**	RPTFE	**Sello mensaje:**	RPTFE
Alberino:	Acciaio INOX AISI 304	**Shaft:**	AISI 304 stainless steel	**Wellen:**	Edelstahl AISI 304	**Après:**	Acier inoxydable AISI 304	**Mensaje:**	Acero inoxidable AISI 304
Vite:	Acciaio INOX AISI 304	**Screw:**	AISI 304 stainless steel	**Schrauben:**	Edelstahl AISI 304	**Vis:**	Acero inoxydable AISI 304	**Tornillo:**	Acero inoxidable AISI 304
O-Ring:	NBR esente da silicone	**O-Ring:**	NBR silicon free	**O-Ringe:**	NBR Silikonfrei	**O-ring:**	NBS sans silicone	**Junta tórica:**	NBR sin silicona
Leva:	Alluminio	**Lever:**	Aluminium	**Hebel:**	Aluminium	**Levier:**	Aluminium	**Palanca:**	Aluminio

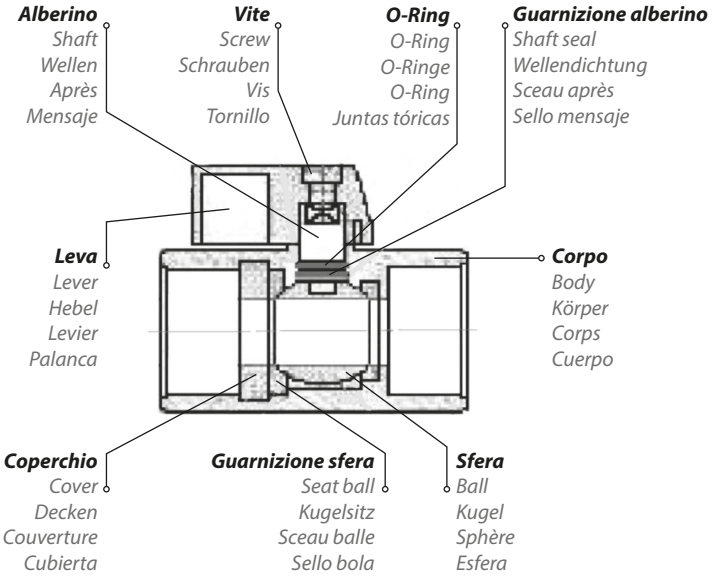

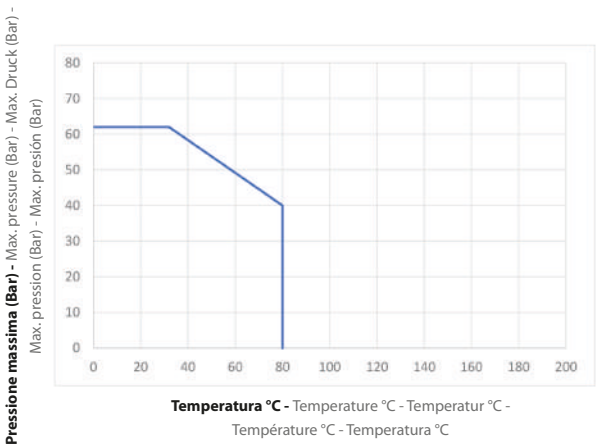

Pressione e temperatura	Pressure and Temperature	Druck und Temperatur	Pression et Température	Presión y Temperatura
Pressione (-20°C/+35°C): **63 Bar**	Pressure (-4°F/+95°F): **63 Bar**	Druck (-20°C/+35°C): **63 Bar**	Pression (-20°C/+35°C): **63 bar**	Presión (-20°C/+35°C): **63 Bar**
Temperatura: **-20°C / +80°C**	Temperature: **-4°F / +176°F**	Temperatur: **-20°C / +80°C**	Température: **-20°C / +80°C**	Temperatura: **-20°C / +80°C**

• VX 27-NPT

Materiali		Materials		Werkstoffen		Matériels		Materiales	
Corpo:	Acciaio INOX AISI 316	**Body:**	AISI 316 stainless steel	**Körper:**	Edelstahl AISI 316	**Corps:**	Acier inoxydable AISI 316	**Cuerpo:**	Acero inoxidable AISI 316
Guarnizione:	FKM (VITON®) conforme FDA	**Seat:**	FKM (VITON®) conforming FDA	**Dichtung:**	FKM (VITON®) gemäß FDA	**Sceau:**	FKM (VITON ®) conforme FDA	**Sello:**	FKM (VITON®) compatible FDA

Pressione e temperatura	Pressure and Temperature	Druck und Temperatur	Pression et Température	Presión y Temperatura
Pressione: **0,25/40 Bar**	Pressure: **0,25/40 Bar**	Druck: **0,25/40 Bar**	Pression: **0,25/40 Bar**	Presión: **0,25/40 Bar**
Temperatura: **-20°C / +180°C**	Temperature: **-4°F / +356°F**	Temperatur: **-20°C / +180°C**	Température: **-20°C / +180°C**	Temperatura: **-20°C / +180°C**

Filettatura	Thread types	Gewinde	Filetage	Roscado
NPT ANSI B1.20.1 - 1983 su richiesta	NPT ANSI B1.20.1 - 1983 on request	NPT ANSI B1.20.1 - 1983 auf Anfrage	NPT ANSI B1.20.1 - 1983 sur demande	NPT ANSI B1.20.1 - 1983 a petición

Filetti
Filettature da 1/8" a 2"

Filets
Filetages de 1/8" à 2"

Threads
Threads from 1/8" to 2"

Roscas
Roscas de 1/8" a 2"

Gewinde
Gewinde von 1/8" bis 2"

Note
Taratura su richiesta: max 1 Bar

Notes
Calibrage sur demande: max 1 Bar

Note
Calibration on request: max 1 Bar

Notas
Calibración a petición: max 1 bar

Note
Kalibrierung auf Anfrage: max 1 Bar

VX 20-NPT

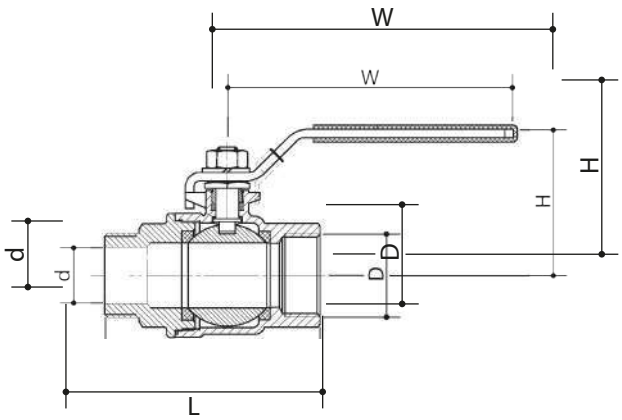

Valvola a sfera femmina - femmina con leva INOX AISI 316 filetto NPT

Ball valve female - female with lever AISI 316 NPT

Kugelhähne mit hebel Gewinde NPT

Robinet taraudage avec poignèe INOX AISI 316

Válvula a esfera hembra - hembra con palanca INOX AISI 316

CODICE/CODE	Size	D	d	L	H	W	CH	PEZZI/PIECES
VX200014	1/4 NPT	11,6	8	55	48	91	19	1
VX200038	3/8 NPT	12,5	10,5	55	48	91	21	1
VX200012	1/2 NPT	15	13,6	71,5	52	91	25,5	1
VX200034	3/4 NPT	20	18,2	78	61	111	31	1
VX200001	1" NPT	25	23	91	65	111	37,5	1
VX200041	1" 1/4 NPT	32	31	100	79	154	46.5	1
VX200021	1" 1/2 NPT	38	38	112	83	154	53,5	1
VX200002	2" NPT	50	48	142	97	192	66	1

VX 25-NPT

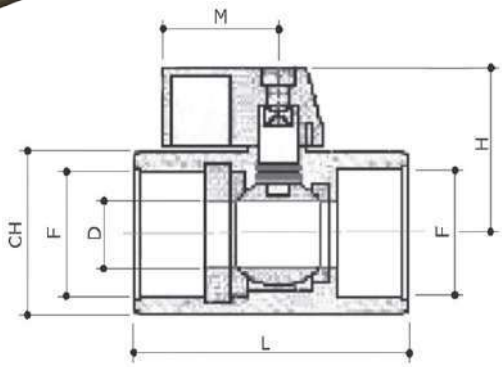

Rubinetto a sfera femmina - femmina INOX AISI 316 filetto NPT

INOX AISI 316 hexagonal mini ball valve female-female NPT thread

Kugelhahn Edelstahl AISI 316 NPT

Mini robinet taraudage femelle - femelle INOX AISI 316 filetage NPT

Válvula a esfera mini hembra – hembra INOX AISI 316 rosca NPT

CODICE/CODE	F"	D	CH	M	H	L	PEZZI/PIECES
VX250014	1/4 NPT	7	22	23	26,5	42	1
VX250038	3/8 NPT	7	22	23	26,5	42	1
VX250012	1/2 NPT	9,2	25	23	28,3	46,2	1

VX 26K-NPT

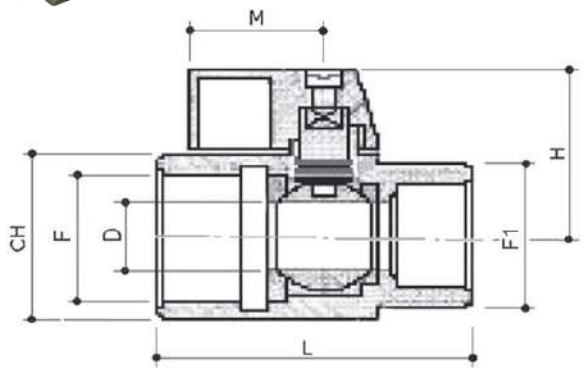

Rubinetto a sfera maschio - femmina INOX AISI 316 filetto NPT

INOX AISI 316 hexagonal mini ball valve male-female NPT thread

Kugelhahn Edelstahl AISI 316 NPT

Mini robinet taraudage femelle - mâle INOX AISI 316 filetage NPT

Válvula a esfera mini hembra – macho INOX AISI 316 rosca NPT

CODICE/CODE	F" / F1"	D	CH	M	H	L	PEZZI/PIECES
VX26K0014	1/4 NPT	7	22	23	26,5	40	1
VX26K0038	3/8 NPT	7	22	23	26,5	40,5	1
VX26K0012	1/2 NPT	9,2	25	23	28,3	45,6	1

VX 27-NPT

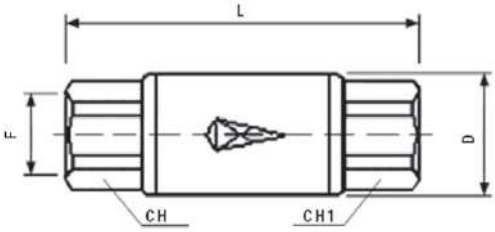

Valvola unidirezionale femmina - femmina INOX AISI 316L filetto NPT

INOX AISI 316L unidirectional valve female - female NPT thread

Einweg Hähne Edelstahl AISI 316L NPT

Raccord droit femelle – femelle INOX AISI 316 filetage NPT

Racor recto hembra – hembra INOX AISI 316 rosca NPT

CODICE/CODE	F	L	D	CH	CH1	PEZZI/PIECES
VX270018	1/8 NPT	50	22	17	17	1
VX270014	1/4 NPT	50	22	17	17	1
VX270038	3/8 NPT	67	30	22	22	1
VX270012	1/2 NPT	71	30	24	24	1

TP

Tubi plastici alimentari e industriali
Industrial and food application plastic tubes
Industrial- und Lebensmittelsindutrie Schläuche
Tubes industriel et alimentaire
Tubos industriales y alimentarios en material plástico

T050

pag. 387

T025

pag. 387

FEP

pag. 388

SIL-T

pag. 388

PVDF

pag. 389

U100

pag. 390

U025

pag. 390

R100

pag. 392

R050

pag. 392

R025

pag. 392

PA06

pag. 394

PEBD

pag. 395

P100

pag. 396

P050

pag. 396

P025

pag. 396

COPEY

pag. 398

CY025

pag. 398

PV20

pag. 399

GMMA

pag. 400

PORE

pag. 401

PRRA

pag. 402

T 050

Tubo PTFE
PTFE tube
PTFE Schlauch
Tube PTFE
Tubo PTFE

CODICE Code	DIMENSIONI Dimensions		TOLLERANZA Tolerance	PRESSIONE DI UTILIZZO Working pressure	PRESSIONE DI SCOPPIO Bursting pressure	RAGGIO DI CURVATURA Bending ray	LUNGHEZZA ROTOLO Coil length
	Ø est.	e int. mm	Ø int. mm	bar (23°C)	bar (23°C)	mm (23°C)	m
T0500402	4	2	±0.1	22	88	20	50
T0500604	6	4	±0.1	16	64	35	50
T0500806	8	6	±0.15	15	60	40	50
T0501008	10	8	±0.2	14	56	55	50
T0501210	12	10	±0.2	13	50	80	50

T 025

Tubo PTFE
PTFE tube
PTFE Schlauch
Tube PTFE
Tubo PTFE

CODICE Code	DIMENSIONI Dimensions		TOLLERANZA Tolerance	PRESSIONE DI UTILIZZO Working pressure	PRESSIONE DI SCOPPIO Bursting pressure	RAGGIO DI CURVATURA Bending ray	LUNGHEZZA ROTOLO Coil length
	Ø est.	e int. mm	Ø int. mm	bar (23°C)	bar (23°C)	mm (23°C)	m
T0250604	6	4	±0.1	16	64	35	25
T0250806	8	6	±0.15	15	60	40	25
T0251008	10	8	±0.2	14	56	55	25
T0251210	12	10	±0.2	13	50	80	25

Temperatura
Temperatura: -60°C / +260°C

Température
Température: -60°C / +260°C

Temperature
Temperature: -76°F / +500°F

Temperatura
Temperatura: -60°C / +260°C

Temperatur
Temperatur: -60°C / +260°C

Colori standard a magazzino:
Neutro. Altri colori su richiesta

Couleurs standard en stock:
Neutre. Autres couleurs sur demande.

Color available in stock:
Meutral. Other colours on demand

Colores estándar en stock:
Neutral. Otros colores bajo pedido.

Standard Farbe im Lager:
Neutral. Auf Anfange andere Farben

FEP

Tubo FEP calibrato
FEP tube calibrated
FEP Schlauch eichen
Tube FEP calibré
Tubo FEP calibrado

CODICE Code	DIMENSIONI Dimensions Ø est. e int. mm		TOLLERANZA Tolerance Ø int. mm	PRESSIONE DI UTILIZZO Working pressure bar	PRESSIONE DI SCOPPIO Bursting pressure bar	RAGGIO DI CURVATURA Bending ray mm	LUNGHEZZA ROTOLO Coil length m
FEP0604	6	4	±0.1	19	96	36	100
FEP0806	8	6	±0.15	14	70	64	100
FEP1008	10	8	±0.15	11	55	100	100
FEP1210	12	10	±0.2	9	45	114	100

Influenza della temperatura sulla pressione	nfluence of temperature on pressure	Einfluss der Temperatur auf den Druck	Influence de la température sur la pression	Influencia de la temperatura sobre la presión
T (°C)	**20**	**50**	**100**	**150**
P (%)	**100**	**80**	**45**	**20**

Colori standard a magazzino:
Neutro. Altri colori su richiesta

Color available in stock:
Meutral. Other colours on demand

Standard Farbe im Lager:
Neutral. Auf Anfange andere Farben

Couleurs standard en stock:
Neutre. Autres couleurs sur demande.

Colores estándar en stock:
Neutral. Otros colores bajo pedido.

SIL-T

Tubo silicone trasparente
Transparent silicone tube
Transparent Silikon Schlauch
Tube de silicone transparent
Tubo de silicona transparente

CODICE Code	DIMENSIONI Dimensions Ø est. e int. mm		TOLLERANZA Tolerance -	PRESSIONE DI UTILIZZO Working pressure bar	DUREZZA Hardness ShA	TEMPERATURA MASSIMA Max. temperature °C	LUNGHEZZA ROTOLO Coil length m
SIL407T	7	4	UNI 3302 CL E2	5	60 ±5	200	50
SIL508T	8	5		5	60 ±5	200	50
SIL509T	9	5		7.5	60 ±5	200	50
SIL610T	10	6		7.5	60 ±5	200	50

Nota
La pressione massima di utilizzo varia in rapporto alla dimensione del tubo e alla sua durezza.

Note
The maximum working pressure varies in relation the size of the hose and its hardness.

Bemerkung
Der maximale Arbeitsdruck variiert in Abhängigkeit von die Größe des Schlauches und seine Härte.

Note
La pression maximale de service varie en fonction de la taille du tuyau et sa dureté.

Notas
La presión máxima de trabajo varía en función de el tamaño de la manguera y su dureza.

PVDF

Tubo PVDF KYNARFLEX
KYNARFLEX PVDF tube
KYNARFLEX PVDF Schlauch
Tube PVDF KYNARFLEX
Tubo PVDF KYNARFLEX

CODICE Code	DIMENSIONI Dimensions		TOLLERANZA Tolerance		PRESSIONE DI UTILIZZO Working pressure	PRESSIONE DI SCOPPIO Bursting pressure	RAGGIO DI CURVATURA Bending ray	LUNGHEZZA ROTOLO Coil length
	Ø est. e int. mm		Ø est. e Ø int. mm		bar (23°C)	bar (23°C)	mm (23°C)	m
PVDF0402NT	4	2	±0.05	±0.2	56	167	20	100
PVDF0604NT	6	4	±0.05	±0.2	33	100	35	100
PVDF0806NT	8	6	±0.05	±0.2	24	71	40	100
PVDF1008NT	10	8	±0.1	±0.3	19	56	60	100
PVDF1210NT	12	10	±0.15	±0.3	15	45	100	100

Temperatura
Temperatura: -20°C / +100°C

Température
Température: -20°C / +100°C

Temperature
Temperature: -4°F / +212°F

Temperatura
Temperatura: -20°C / +100°C

Temperatur
Temperatur: -20°C / +100°C

Nota
Eccellente resistenza chimica alle sostanze e solventi più aggressivi, eccellente forza meccanica e durezza, alta resistenza all'abrasione, alte capacità di temperature, eccellente resistenza all'invecchiamento, alta purezza, resistenza agli UV e radiazioni nucleari, eccellente resistenza intrinseca al fuoco, resistenza agli agenti atmosferici,bassa permeabilità ai gas e liquidi.

Note
Excellente résistance chimique aux substances et solvants les plus agressifs, excellente résistance mécanique et dureté, résistance élevée à l'abrasion, capacité à haute température, excellente résistance au vieillissement, haute pureté, résistance UV et rayonnement nucléaire, excellente résistance intrinsèque au feu, résistance aux intempéries, faible perméabilité aux gaz et aux liquides.

Note
excellent chemical resistance to the more aggressive substances and solvents, excellent mechanical strength and hardness, high abrasion resistance, high temperature capacity, excellent aging resistance, high purity, resistance to UV and nuclear radiations, excellent resistance to fire, resistance to the environment agents, low permeability to gas and liquids.

Notas
Excelente resistencia química a las sustancias y disolventes más agresivos, excelente resistencia mecánica y dureza, alta resistencia a la abrasión, alta capacidad de temperatura, excelente resistencia al envejecimiento, alta pureza, resistencia a los rayos UV y radiación nuclear, excelente resistencia intrínseca al fuego, resistencia a la intemperie, baja permeabilidad a los gases y líquidos.

Bemerkung
Ausgezeichnete Beständigkeit gegenüber chemischen Substanzen und Lösungsmitteln aggressiver, hohe Abriebfestigkeit, hohe Temperaturbeständigkeit, sehr gute Alterungsbeständigkeit, hohe Reinheit, UV-Beständigkeit und nukleare Strahlung, ausgezeichnete intrinsische Flammwidrigkeit, Witterungsbeständigkeit, geringe Durchlässigkeit für Gase und Flüssigkeiten.

U 100

Tubo poliuretano calibrato 98 shore a rotoli
Polyurethane tube 98 shore
Polyurethan Schlauch 98 shore
Tube en polyuréthane calibré 98 shore en rouleaux
Tubo en poliuretano calibrado 98 shore en rollos

CODICE Code	DIMENSIONI Dimensions		TOLLERANZA Tolerance		PRESSIONE DI UTILIZZO Working pressure	PRESSIONE DI SCOPPIO Bursting pressure	RAGGIO DI CURVATURA Bending ray	LUNGHEZZA ROTOLO Coil length
	Ø est. e int. mm		Ø est. e Ø int. mm		bar (23°C)	bar (23°C)	mm (23°C)	m
U1000425	4	2,5	±0.1	±0.2	10	40	15	100
U1000604	6	4	±0.1	±0.2	10	40	18	100
U1000855	8	5,5	±0.1	±0.2	10	40	30	100
U1000806	8	6	±0.1	±0.2	7	28	35	100
U1001065	10	6,5	±0.15	±0.2	10	40	30	100
U1001075	10	7,5	±0.15	±0.2	7,5	30	40	100
U1001008	10	8	±0.15	±0.3	5,5	22	45	100
U1001209	12	9	±0.15	±0.3	6	25	50	100

U 025

Tubo poliuretano calibrato 98 shore a rotoli
Polyurethane tube 98 shore
Polyurethan Schlauch 98 shore
Tube en polyuréthane calibré 98 shore en rouleaux
Tubo en poliuretano calibrado 98 shore en rollos

CODICE Code	DIMENSIONI Dimensions		TOLLERANZA Tolerance		PRESSIONE DI UTILIZZO Working pressure	PRESSIONE DI SCOPPIO Bursting pressure	RAGGIO DI CURVATURA Bending ray	LUNGHEZZA ROTOLO Coil length
	Ø est. e int. mm		Ø est. e Ø int. mm		bar (23°C)	bar (23°C)	mm (23°C)	m
U0250425	4	2,5	±0.1	±0.2	10	40	15	25
U0250604	6	4	±0.1	±0.2	10	40	18	25
U0250806	8	6	±0.1	±0.2	7	28	35	25
U0251008	10	8	±0.15	±0.3	5,5	22	45	25
U0251209	12	9	±0.15	±0.3	6	25	50	25

Temperatura
Temperatura: -40°C / +60°C

Température
Température: -40°C / +60°C

Temperature
Temperature: -40°F / +140°F

Temperatura
Temperatura: -40°C / +60°C

Temperatur
Temperatur: -40°C / +60°C

Correzione della pressione al variare della temperatura	Correction of pressure as the temperature changes	Druckkorrektur bei Temperaturänderung	Correction de la pression lorsque la température change	Corrección de presión a medida que cambia la temperatura			
T (°C)	-20°C	0°C	+23°C	+30°C	+40°C	+50°C	+60°C	+70°C
Coefficient (Bar)	1,87 Bar	1,40 Bar	1 Bar	0,84 Bar	0,70 Bar	0,60 Bar	0,52 Bar	0,47 Bar

Caratteristiche principali

1. altissima flessibilità alle basse temperature
2. poco sensibile all'effetto "click" e "stress cracking"
3. eccellente resistenza all'abrasione
4. buona resistenza agli agenti atmosferici
5. buon invecchiamento nel tempo
6. estremamente resistente alla fatica

Principales caractéristiques

1. Grande flexibilité à basse température
2. insensible aux effets de "clic" et de "fissuration sous contrainte"
3. Excellente résistance à l'abrasion
4. bonne résistance aux agents atmosphériques
5. bon vieillissement dans le temps
6. Extrêmement résistant à la fatigue

Main features

1. high flexibility to low temperatures
2. low sensibility to "click" and "stress cracking" effects
3. excellent resistance to abrasion
3. good resistance to atmospheric agents
4. good aging
5. extremely resistant to exertion

Características principales

1. Alta flexibilidad a bajas temperaturas.
2. no es sensible al efecto de "clic" y "agrietamiento por tensión"
3. Excelente resistencia a la abrasión
4. Buena resistencia a los agentes atmosféricos.
5. buen envejecimiento con el tiempo
6. Extremadamente resistente a la fatiga.

Hauptmerkmale

1. Hohe Flexibilität bei niedrigen Temperaturen
2. Unempfindlich gegen die Wirkung "Klick" und "Spannungsrisse"
3. Ausgezeichnete Beständigkeit gegen Abrieb
4. Gute Witterungsbeständigkeit
5. Gute Auslagerungszeit
6. Sehr resistent gegen Ermüdung

Nota

L'impiego di questa tipologia di tubi con pressioni pulsanti continue può dare origine ad accumuli di calore, nonostante essi siano particolarmente resistenti alla fatica o alle tensioflessioni. Il poliuretano è in generale resistente ad ozono, olii, grassi, carburanti e soluzioni chimiche moderate. Non è resistente, o debolmente resistente, ad acidi concentrati, chetoni, esteri, idrocarburi, clorurati.

Note

L'utilisation de ce type de tuyaux avec des pressions les boutons continus peuvent donner lieu à des accumulations de chaleur, bien qu'ils soient particulièrement résistant à la fatigue ou tensioflessioni. Le polyuréthane est généralement résistant à l'ozone, aux huiles, aux graisses, aux carburants et aux solutions chimiques modérées. Il n'est pas résistant, ou faiblement résistant, aux acides concentrés, cétones, esters, hydrocarbures, chlorés.

Note

The use of this type of tubes with continuous pulsating pressure may give rise to accumulation of heat, although they are particularly resistant to fatigue or stress-flexing. The polyurethane is generally resistant to ozone, oils, grease, fuels, and chemical solutions moderated. Non-resistant, or weakly resistant to concentrated acids, ketones, esters, hydrocarbons, chlorinated.

Notas

El uso de este tipo de tuberías con presiones. Los botones continuos pueden dar lugar a acumulaciones de calor, aunque son particularmente resistente a la fatiga o tensioflessioni. El poliuretano es generalmente resistente al ozono, aceites, grasas, combustibles y soluciones químicas moderadas. No es resistente o débilmente resistente a ácidos concentrados, cetonas, ésteres, hidrocarburos, clorados.

Bemerkung

Die Verwendung dieser Art von Rohren mit kontinuierlichen pulsierenden Druck kann zu Hitzestau zu geben, wenn sie besonders resistent gegen Ermüdung oder Stress-Durchbiegung sind. Das Polyurethan ist beständig gegen Ozon Allgemeinen, Öle, Fette, Kraftstoffe und chemische Lösungen moderiert. Nicht-resistenten, oder schwach gegen konzentrierte Säuren, Ketone, Ester, Kohlenwasserstoffe, chlorierte.

Colori standard a magazzino:

U100: Azzurro, neutro, nero
U025: Azzurro, neutro, nero
I tubi trasparenti "TP" o azzurro trasparente "AT" hanno un sovrapprezzo del 13%

Couleurs standard en stock:

U100: Bleu clair, neutre, noir
U025: Bleu clair, neutre, noir
Les tubes transparents "TP" ou bleus transparents "AT" ont un supplément de 13%

Color available in stock:

U100: Light blue, neutral, black
U025: Light blue, neutral, black
Cristal "TP" and light blue trasparent "AT" tubes have additional price of 13%

Colores estándar en stock:

U100: Azul claro, neutro, negro
U025: Azul claro, neutro, negro
Los tubos transparentes "TP" o azul transparente "AT" tienen un recargo del 13%.

Standard Farbe im Lager:

U100: Blau, Neutral, Schwarz
U025: Blau, Neutral, Schwarz
Die transparenten Röhren "TP" oder transparent blau "AT" haben einen Aufpreis von 13%

R 100

Tubo RILSAN® PA11
RILSAN® tube PA11
Polyamid RILSAN® PA11
Tube RILSAN® PA11
Tubo RILSAN® PA11

CODICE Code	DIMENSIONI Dimensions		TOLLERANZA Tolerance		PRESSIONE DI UTILIZZO Working pressure	PRESSIONE DI SCOPPIO Bursting pressure	RAGGIO DI CURVATURA Bending ray	LUNGHEZZA ROTOLO Coil length
	Ø est. e int. mm		Ø est. e Ø int. mm		bar (23°C)	bar (23°C)	mm (23°C)	m
R1000402	4	2	±0.1	±0.2	44	132	16	100
R1000425	4	2,5	±0.1	±0.2	31	94	24	100
R1000604	6	4	±0.1	±0.2	28	84	30	100
R1000806	8	6	±0.1	±0.2	20	60	40	100
R1001008	10	8	±0.15	±0.2	16	48	60	100
R1001210	12	10	±0.15	±0.2	12	36	85	100
R1001412	14	12	±0.15	±0.3	10	30	90	100

R 050

Tubo RILSAN® PA11
RILSAN® tube PA11
Polyamid RILSAN® PA11
Tube RILSAN® PA11
Tubo RILSAN® PA11

CODICE Code	DIMENSIONI Dimensions		TOLLERANZA Tolerance		PRESSIONE DI UTILIZZO Working pressure	PRESSIONE DI SCOPPIO Bursting pressure	RAGGIO DI CURVATURA Bending ray	LUNGHEZZA ROTOLO Coil length
	Ø est. e int. mm		Ø est. e Ø int. mm		bar (23°C)	bar (23°C)	mm (23°C)	m
R0501512	15	12,5	±0.15	±0.3	12	36	95	50

R 025

Tubo RILSAN® PA11
RILSAN® tube PA11
Polyamid RILSAN® PA11
Tube RILSAN® PA11
Tubo RILSAN® PA11

CODICE Code	DIMENSIONI Dimensions		TOLLERANZA Tolerance		PRESSIONE DI UTILIZZO Working pressure	PRESSIONE DI SCOPPIO Bursting pressure	RAGGIO DI CURVATURA Bending ray	LUNGHEZZA ROTOLO Coil length
	Ø est. e int. mm		Ø est. e Ø int. mm		bar (23°C)	bar (23°C)	mm (23°C)	m
R0250604	6	4	±0.1	±0.2	28	84	30	25
R0250806	8	6	±0.1	±0.2	20	60	40	25
R0251008	10	8	±0.1	±0.2	16	48	60	25
R0251210	12	10	±0.15	±0.3	12	36	85	25

Temperatura

Temperatura: -40°C / +80°C

Température

Température: -40°C / +80°C

Temperature

Temperature: -40°F / +176°F

Temperatura

Temperatura: -40°C / +80°C

Temperatur

Temperatur: -40°C / +80°C

Correzione della pressione al variare della temperatura	Correction of pressure as the temperature changes	Druckkorrektur bei Temperaturänderung	Correction de la pression lorsque la température change	Corrección de presión a medida que cambia la temperatura			
T (°C)	**0°C**	**+23°C**	**+30°C**	**+40°C**	**+50°C**	**+60°C**	**+70°C**	**+80°C**
Coefficient (Bar)	**1 Bar**	**1 Bar**	**0,87 Bar**	**0,74 Bar**	**0,64 Bar**	**0,57 Bar**	**0,52 Bar**	**0,47 Bar**

Caratteristiche principali

1. elevate proprietà meccaniche
2. buone proprietà dielettriche
3. eccellente resistenza alla trazione
4. basso assorbimento dell'acqua
5. elevata resistenza alla pressione
6. eccellente stabilità ad alte temperature
7. notevole resistenza all'invecchiamento
8. notevole resistenza agli idrocarburi ed olii
9. elevata resistenza agli estremi climatici
10. elevata resistenza d'impatto a temperature inferiori allo zero
11. elevata resistenza all'attacco da parte della maggior parte degli agenti chimici

Principales caractéristiques

1. propriétés mécaniques élevées
2. bonnes propriétés diélectriques
3. Excellente résistance à la traction
4. faible absorption d'eau
5. haute résistance à la pression
6. Excellente stabilité à haute température
7. résistance remarquable au vieillissement
8. résistance remarquable aux hydrocarbures et aux huiles
9. haute résistance aux extrêmes climatiques
10. Résistance élevée aux chocs à basses températures à zéro
11. haute résistance à l'attaque de la majorité une partie des agents chimiques

Main features

1. superior mechanical properties
2. good dielectric properties
3. excellent impact strength
4. low water absorption
5. high pressure resistance
6. excellent stability to the high temperatures
7. good age resistance
8. high resistance at the hydrocarbon and oils
9. high resistance to the extreme weather conditions
10. high impact resistance for temperatures lower than 0°C
11. high resistance to attack by most chemicals agents

Características principales

1. Altas propiedades mecánicas
2. Buenas propiedades dieléctricas.
3. Excelente resistencia a la tracción
4. baja absorción de agua
5. Alta resistencia a la presión.
6. Excelente estabilidad a altas temperaturas.
7. notable resistencia al envejecimiento
8. notable resistencia a los hidrocarburos y aceites
9. Alta resistencia a los extremos climáticos.
10. Alta resistencia al impacto a bajas temperaturas a cero
11. Alta resistencia al ataque por la mayoría parte de los agentes quimicos

Hauptmerkmale

1. Hohe mechanische Eigenschaften
2. Gute dielektrische Eigenschaften
3. Hervorragende Zugfestigkeit
4. Geringe Wasseraufnahme
5. Hohe Druckfestigkeit
6.- Hervorragende Stabilität bei hohen Temperaturen
7. Hohe Beständigkeit gegen Alterung
8. Hohe Beständigkeit gegen Kohlenwasserstoffe und Olee
9. Hohe Beständigkeit gegen klimatische Extreme
10. Hohe Schlagfestigkeit bei Minustemperaturen
11. Hohe Beständigkeit gegen die meisten Chemikalien angreifen

Colori standard a magazzino:

Azzurro, neutro, nero. Altri colori su richiesta

Couleurs standard en stock:

Bleu, neutre, noir. Autres couleurs sur demande.

Color available in stock:

Light blue, neutral, black. Other colours on demand

Colores estándar en stock:

Azul, neutral, negro. Otros colores bajo pedido.

Standard Farbe im Lager:

Blau, neutral schwarz. Auf Anfange andere Farben

PA 06

Tubo poliammide PA6
Polyamide PA6 tubes
Schläuche Polyamid PA6
Tube polyamide PA6
Tubo en poliamida PA6

CODICE Code	DIMENSIONI Dimensions		TOLLERANZA Tolerance		PRESSIONE DI UTILIZZO Working pressure	PRESSIONE DI SCOPPIO Bursting pressure	RAGGIO DI CURVATURA Bending ray	LUNGHEZZA ROTOLO Coil length
	Ø est. e int. mm		Ø est. e Ø int. mm		bar (23°C)	bar (23°C)	mm (23°C)	m
PA060402	4	2	±0.1	±0.2	55	165	25	100
PA060425	4	2,5	±0.1	±0.2	36	110	25	100
PA060604	6	4	±0.1	±0.2	27	81	60	100
PA060806	8	6	±0.1	±0.2	20	60	100	100
PA061008	10	8	±0.15	±0.3	15	45	150	100
PA061210	12	10	±0.15	±0.3	13	39	200	50

Correzione della pressione al variare della temperatura / **Correction of pressure as the temperature changes** / **Druckkorrektur bei Temperaturänderung** / **Correction de la pression lorsque la température change** / **Corrección de presión a medida que cambia la temperatura**

T (°C)	-20°C	0°C	+23°C	+30°C	+40°C	+50°C	+60°C	+70°C
Coefficient (Bar)	1,87 Bar	1,40 Bar	1 Bar	0,84 Bar	0,70 Bar	0,60 Bar	0,52 Bar	0,47 Bar

Caratteristiche principali

1. elevate proprietà meccaniche alle trazioni continue ed alternate
2. limitata flessibilità
3. limitata stabilità al calore
4. basso assorbimento dell'acqua
5. notevole resistenza agli idrocarburi ed agli oli
6. buona inerzia agli agenti chimici
7. resistente a temperature continue di 80°C

Main features

1. elevated mechanical properties to traction continuous and alternate
2. low flexibility
3. limited stability to heat
4. low water absorption
5. good resistance to hydrocarbons and oils
6. good inertness to chemical agents
7. resistant to continuous temperatures of 80°C

Hauptmerkmale

1. Hohe mechanische Eigenschaften in Zug-und Wechselstrom
2. Eingeschränkte Flexibilität
3. Limited Hitzestabilität
4. Geringe Wasseraufnahme
5. Hohe Beständigkeit gegen Kohlenwasserstoffe und Öle
6. Gute Inertheit gegenüber chemischen Stoffen
7. Beständig gegen kontinuierliche Temperaturen von 80°C

Principales caractéristiques

1. propriétés mécaniques élevées aux tractions continues et alternait
2. flexibilité limitée
3. stabilité thermique limitée
4. faible absorption d'eau
5. résistance considérable aux hydrocarbures et aux huiles
6. bonne inertie aux agents chimiques
7. résistant à des températures continues de 80°C

Características principales

1. altas propiedades mecánicas a tracciones continuas y alternado
2. flexibilidad limitada
3. estabilidad térmica limitada
4. baja absorción de agua
5. resistencia considerable a hidrocarburos y aceites
6. buena inercia a los agentes químicos
7. resistente a temperaturas continuas de 80°C

Colori standard a magazzino:

Azzurro, neutro, nero. Altri colori su richiesta

Color available in stock:

Light blue, neutral, black. Other colours on demand

Standard Farbe im Lager:

Blau, neutral, schwarz. Auf Anfrage andere Farben

Couleurs standard en stock:

Bleu clair, neutre, noir. Autres couleurs sur demande.

Colores estándar en stock:

Azul claro, neutro, negro. Otros colores bajo pedido.

PEBD

Tubo polietilene bassa densità
Polyethylene low density tubes
Polyethylenschlauche Geringer Dichte
Tube du polyéthylène faible densité
Tubo polietileno baja densidad

CODICE Code	DIMENSIONI Dimensions		TOLLERANZA Tolerance		PRESSIONE DI UTILIZZO Working pressure	PRESSIONE DI SCOPPIO Bursting pressure	RAGGIO DI CURVATURA Bending ray	LUNGHEZZA ROTOLO Coil length
	Ø est. e int. mm		Ø est. e Ø int. mm		bar (23°C)	bar (23°C)	mm (23°C)	m
PEBD0425	4	2,5	±0.1	±0.2	15	60	25	100
PEBD0503	5	3	±0.1	±0.2	12,5	50	30	100
PEBD0604	6	4	±0.1	±0.2	10	40	40	100
PEBD0805	8	5	±0.15	±0.2	10	40	40	100
PEBD0806	8	6	±0.1	±0.2	7,5	30	50	100
PEBD1007	10	7	±0.15	±0.2	10	40	100	100
PEBD1008	10	8	±0.15	±0.3	6	25	120	100
PEBD1208	12	8	±0.15	±0.3	7,5	30	160	100
PEBD1209	12	9	±0.15	±0.3	7	28	120	100
PEBD1210	12	10	±0.15	±0.3	5	20	120	100
PEBD1512	15	12	±0.15	±0.3	5	20	120	100

Temperatura
Temperatura: -20°C / +60°C

Temperature
Temperature: -4°F / +140°F

Temperatur
Temperatur: -20°C / +60°C

Température
Température: -20°C / +60°C

Temperatura
Temperatura: -20°C / +60°C

Correzione della pressione al variare della temperatura | **Correction of pressure as the temperature changes** | **Druckkorrektur bei Temperaturänderung** | **Correction de la pression lorsque la température change** | **Corrección de presión a medida que cambia la temperatura**

T (°C)	-20°C	0°C	+23°C	+30°C	+40°C	+50°C	+60°C
Coefficient (Bar)	1,87 Bar	1,40 Bar	1 Bar	0,80 Bar	0,60 Bar	0,50 Bar	0,40 Bar

Caratteristiche principali
1. elevata resistenza all'impatto
2. poco sensibile all'effetto "click" e "stress cracking"
3. eccellente resistenza agli agenti chimici
4. totalmente riciclabile
5. buone proprietà elettriche
6. ottima flessibilità

Main features
1. High impact resistance
2. Low sensibility to "click" and "stress cracking" effects
3. Excellent resistance to chemical agents
4. Totally recyclable
5. Good electrical properties
6. Very good flexibility

Hauptmerkmale
1. Hohe Schlagfestigkeit
2. Unempfindlich gegen die Wirkung "Klick" und "Spannungsrisse"
3. Ausgezeichnete Beständigkeit gegen Chemikalien
4. Vollständig recycelbar
5. Gute elektrische Eigenschaften
6. Hohe Flexibilität

Principales caractéristiques
1. haute résistance aux chocs
2. insensible aux effets de "clic" et de "fissuration sous contrainte"
3. Excellente résistance aux agents chimiques
4. totalement recyclable
5. bonnes propriétés électriques
6. excellente flexibilité

Características principales
1. alta resistencia al impacto
2. no es sensible al efecto de "clic" y "agrietamiento por tensión"
3. Excelente resistencia a los agentes químicos.
4. totalmente reciclable
5. buenas propiedades eléctricas
6. excelente flexibilidad

Nota
Si consiglia di non montare il tubo in polietilene con raccordi che ne deformino troppo l'estremità in quanto tale materiale non sopporta allargamenti oltre il 15% circa. Problemi di crepe potrebbero verificarsi con raccordi non idonei.

Note
It is recommended to avoid connecting the polyethylene tubing with fittings that may deform its extremity, because this material does not resist to enlargements approximately over 15%. "Creep" problems could occur with non- suitable fittings.

Bemerkung
Sie sollten nicht montieren Polyethylen Formstücke, die zu viel als solches Material l0estremità nicht ausstehen kann Vergrößerungen bis 15% zu verformen. Probleme einschleichen können mit Armaturen ungeeignet auftreten.

Note
Il est conseillé de ne pas installer le tuyau en polyéthylène avec des raccords qui déforment trop l'extrémité en tant que tel matériel ne supporte pas les élargissements plus de 15%. Problèmes de fissures pourraient se produire avec des raccords inappropriés.

Notas
Se aconseja no montar el tubo de polietileno. Con herrajes que deforman demasiado el extremo. Como tal material no soporta ampliaciones más del 15%. Problemas de grietas podrían ocurrir con accesorios inadecuados.

Colori standard a magazzino:
Azzurro, neutro, nero. Altri colori su richiesta

Color available in stock:
Light blue, neutral, black. Other colours on demand

Standard Farbe im Lager:
Blau, neutral schwarz. Auf Anfange andere Farben

Couleurs standard en stock:
Bleu, neutre, noir. Autres couleurs sur demande.

Colores estándar en stock:
Azul, neutral, negro. Otros colores bajo pedido.

P 100

Tubo poliammide PA12
Polyamide tube PA12
Polyamid PA12
Tube polyamide PA12
Tubo en poliamida PA12

CODICE Code	DIMENSIONI Dimensions		TOLLERANZA Tolerance		PRESSIONE DI UTILIZZO Working pressure	PRESSIONE DI SCOPPIO Bursting pressure	RAGGIO DI CURVATURA Bending ray	LUNGHEZZA ROTOLO Coil length
	Ø est. e int. mm		Ø est. e Ø int. mm		bar (23°C)	bar (23°C)	mm (23°C)	m
P1000402	4	2	±0.1	±0.2	44	130	15	100
P1000425	4	2,5	±0.1	±0.2	36	108	20	100
P1000604	6	4	±0.1	±0.2	27	81	30	100
P1000806	8	6	±0.1	±0.2	20	60	40	100
P1001008	10	8	±0.15	±0.2	15	45	60	100
P1001210	12	10	±0.15	±0.2	12	36	85	100
P1001412	14	12	±0.15	±0.3	11	33	90	100

P 050

Tubo poliammide PA12
Polyamide tube PA12
Polyamid PA12
Tube polyamide PA12
Tubo en poliamida PA12

CODICE Code	DIMENSIONI Dimensions		TOLLERANZA Tolerance		PRESSIONE DI UTILIZZO Working pressure	PRESSIONE DI SCOPPIO Bursting pressure	RAGGIO DI CURVATURA Bending ray	LUNGHEZZA ROTOLO Coil length
	Ø est. e int. mm		Ø est. e Ø int. mm		bar (23°C)	bar (23°C)	mm (23°C)	m
P0501512	15	12,5	±0.1	±0.3	12	36	90	50

P 025

Tubo poliammide PA12
Polyamide tube PA12
Polyamid PA12
Tube polyamide PA12
Tubo en poliamida PA12

CODICE Code	DIMENSIONI Dimensions		TOLLERANZA Tolerance		PRESSIONE DI UTILIZZO Working pressure	PRESSIONE DI SCOPPIO Bursting pressure	RAGGIO DI CURVATURA Bending ray	LUNGHEZZA ROTOLO Coil length
	Ø est. e int. mm		Ø est. e Ø int. mm		bar (23°C)	bar (23°C)	mm (23°C)	m
P0250402	4	2	±0.1	±0.2	44	130	15	25
P0250425	4	2,5	±0.1	±0.2	36	108	20	25
P0250604	6	4	±0.1	±0.2	27	81	30	25
P0250806	8	6	±0.1	±0.2	20	60	40	25
P0251008	10	8	±0.15	±0.2	15	45	60	25
P0251210	12	10	±0.15	±0.2	12	36	85	25
P0251412	14	12	±0.15	±0.3	11	33	90	25

Temperatura

Temperatura: -40°C / +70°C

Température

Température: -40°C / +70°C

Temperature

Temperature: -40°F / +158°F

Temperatura

Temperatura: -40°C / +70°C

Temperatur

Temperatur: -40°C / +70°C

Correzione della pressione al variare della temperatura	Correction of pressure as the temperature changes	Druckkorrektur bei Temperaturänderung	Correction de la pression lorsque la température change	Corrección de presión a medida que cambia la temperatura		
T (°C)	**-20°C**	**0°C**	**+23°C**	**+30°C**	**+40°C**	**+50°C**	**+60°C**
Coefficient (Bar)	**1,87 Bar**	**1,40 Bar**	**1 Bar**	**0,90 Bar**	**0,80 Bar**	**0,70 Bar**	**0,60 Bar**

Caratteristiche principali

1. elevate proprietà meccaniche alla trazione ed alla flessione continua ed alterna
2. notevole flessibilità
3. buona stabilità al calore
4. notevole resistenza all'invecchiamento
5. basso assorbimento d'acqua
6. notevole resistenza agli idrocarburi e olii e buona inerzia agli agenti chimici

Principales caractéristiques

1. haute résistance et propriétés mécaniques flexion continue et alternée
2. grande flexibilité
3. bonne stabilité thermique
4. résistance remarquable au vieillissement
5. faible absorption d'eau
6. résistance remarquable aux hydrocarbures et aux huiles et bonne inertie aux agents chimiques

Main features

1. high mechanical properties to traction and to continuous & alternate flexion
2. notable flexibility
3. good stability to heat
4. remarkable resistance to aging
5. low water absorption
6. remarkable resistance to hydrocarbons and oils and good intertness to chemical agents

Características principales

1. propiedades de alta resistencia y mecánica flexión continua y alterna.
2. considerable flexibilidad
3. buena estabilidad al calor
4. notable resistencia al envejecimiento
5. baja absorción de agua
6. resistencia notable a los hidrocarburos y aceites y bueno inercia a los agentes químicos.

Hauptmerkmale

1. Hohe mechanische Zug-und Biegefestigkeit und Wechselstrom
2. Erhebliche Flexibilität
3. Gute Hitzebeständigkeit
4. Hohe Beständigkeit gegen Alterung
5. Geringe Wasseraufnahme
6. Hohe Beständigkeit gegen Kohlenwasserstoffe und Öle sowie gute Inertheit gegenüber chemischen Stoffen

Colori standard a magazzino:

Azzurro, neutro, nero. Altri colori su richiesta

Couleurs standard en stock:

Bleu, neutre, noir. Autres couleurs sur demande.

Color available in stock:

Light blue, neutral, black. Other colours on demand

Colores estándar en stock:

Azul, neutral, negro. Otros colores bajo pedido.

Standard Farbe im Lager:

Blau, neutral schwarz. Auf Anfange andere Farben

COPEY

Tubo COPEY PA SUPERFLEX
COPEY PA superflex tube
COPEY PA SUPERFLEX Schlauch
Tube COPEY PA SUPERFLEX
Tubo COPEY PA SUPERFLEX

CODICE Code	DIMENSIONI Dimensions		TOLLERANZA Tolerance		PRESSIONE DI UTILIZZO Working pressure	PRESSIONE DI SCOPPIO Bursting pressure	RAGGIO DI CURVATURA Bending ray	LUNGHEZZA ROTOLO Coil length
	Ø est. e int. mm		Ø est. e Ø int. mm		bar (23°C)	bar (23°C)	mm (23°C)	m
COPEY0425	4	2,5	±0.1	±0.2	22	88	20	100
COPEY0604	6	4	±0.1	±0.2	16	64	35	100
COPEY0806	8	6	±0.1	±0.2	15	60	40	100
COPEY1008	10	8	±0.15	±0.3	14	56	55	100
COPEY1210	12	10	±0.15	±0.3	13	50	80	100

CY 025

Tubo COPEY PA SUPERFLEX
COPEY PA superflex tube
COPEY PA SUPERFLEX Schlauch
Tube COPEY PA SUPERFLEX
Tubo COPEY PA SUPERFLEX

CODICE Code	DIMENSIONI Dimensions		TOLLERANZA Tolerance		PRESSIONE DI UTILIZZO Working pressure	PRESSIONE DI SCOPPIO Bursting pressure	RAGGIO DI CURVATURA Bending ray	LUNGHEZZA ROTOLO Coil length
	Ø est. e int. mm		Ø est. e Ø int. mm		bar (23°C)	bar (23°C)	mm (23°C)	m
CY0250402	4	2	±0.1	±0.2	30	120	15	25
CY0250604	6	4	±0.1	±0.2	16	64	35	25
CY0250806	8	6	±0.1	±0.2	15	60	40	25
CY0251008	10	8	±0.15	±0.3	14	56	55	25
CY0251210	12	10	±0.15	±0.3	10	40	50	25

Temperatura
Temperatura: -30°C / +80°C

Temperature
Temperature: -22°F / +176°F

Temperatur
Temperatur: -30°C / +80°C

Température
Température: -30°C / +80°C

Temperatura
Temperatura: -30°C / +80°C

Correzione della pressione al variare della temperatura | **Correction of pressure as the temperature changes** | **Druckkorrektur bei Temperaturänderung** | **Correction de la pression lorsque la température change** | **Corrección de presión a medida que cambia la temperatura**

T (°C)	-30°C	0°C	+23°C	+40°C	+60°C	+90°C	+100°C
Coefficient (Bar)	2 Bar	1,50 Bar	1 Bar	0,95 Bar	0,90 Bar	0,85 Bar	0,70 Bar

Caratteristiche principali
1. Eccellente resistenza al creep e all'impatto
2. Eccellenti proprietà a temperature elevate
3. Eccellente stabilità al calore per lunghi periodi
4. Eccellente resistenza agli agenti chimici, oli, solventi e agenti atmosferici

Main features
1. Excellent creep and impact resistance
2. Excellent properties at elevated temperatures
3. Excellent stability at heat for long time
4. Excellent resistance at chemical agents, oils, solvents and atmospheric agents.

Hauptmerkmale
1. Hervorragende Kriechfestigkeit und Auswirkungen
2. Hervorragende Eigenschaften bei erhöhten Temperaturen
3. Hervorragende thermische Stabilität über lange Zeiträume
4. Ausgezeichnete Beständigkeit gegen Chemikalien, Öle, Lösungsmittel und Witterungseinflüsse

Principales caractéristiques
1. Excellente résistance au fluage et à l'impact
2. Excellentes propriétés à haute température
3. Excellente stabilité thermique pendant de longues périodes
4. Excellente résistance aux produits chimiques, huiles, solvants et agents atmosphériques

Características principales
1. Excelente resistencia a la fluencia y al impacto.
2. Excelentes propiedades a altas temperaturas.
3. Excelente estabilidad al calor por largos periodos
4. Excelente resistencia a productos químicos, aceites, disolventes y agentes atmosféricos

Colori standard a magazzino:
COPEY: Azzurro, nero. Altri colori su richiesta.
CY025: Azzurro. Altri colori su richiesta.

Color available in stock:
COPEY: Light blue, black. Other colours available on request.
CY025: Light blue. Other colours available on request.

Standard Farbe im Lager:
COPEY: Hellblau, Schwarz. Weitere Farben auf Anfrage.
CY025: Hellblau. Weitere Farben auf Anfrage.

Couleurs standard en stock:
COPEY : Bleu clair, noir. Autres couleurs sur demande.
CY025 : Bleu clair. Autres couleurs sur demande.

Colores estándar en stock:
COPEY: Azul claro, negro. Otros colores bajo pedido.
CY025: Azul claro. Otros colores bajo pedido.

PV 20

Tubo PVC 20 Bar
PVC hose 20 Bar
PVC Schlauch 20 Bar
Tube PVC 20 bar
Tubo PVC 20 bar

CODICE Code	DIMENSIONI Dimensions Ø est. e int. mm		PRESSIONE DI UTILIZZO Working pressure bar (20°C)	PRESSIONE DI SCOPPIO Bursting pressure bar (20°C)	LUNGHEZZA ROTOLO Coil length m
PV200614	14	6	20	60	100
PV200817	17	8	20	60	100

Temperatura
Temperatura: -5°C / +60°C

Température
Température: -5°C / +60°C

Temperature
Temperature: +23°F / +140°F

Temperatura
Temperatura: -5°C / +60°C

Temperatur
Temperatur: -5°C / +60°C

Nota
Idoneo alla mandata di acqua ed aria compressa ove siano richieste caratteristiche di leggerezza e flessibilità. Particolarmente indicato in agricoltura, nell'industria edile, cantieristica e navale.

Note
Convient à la distribution d'eau et d'air comprimé où légèreté et caractéristiques sont requises flexibilité. Particulièrement adapté à l'agriculture, dans l'industrie de la construction, la construction navale et la construction navale.

Note
Suitable for delivery of water and compressed air where lightness and characteristics are required flexibility. Particularly suitable for agriculture, in the construction industry, shipbuilding and shipbuilding.

Notas
Adecuado para el suministro de agua y aire comprimido. Donde se requiera ligereza y características flexibilidad. Especialmente indicado para la agricultura, en la industria de la construcción, construcción naval y construcción naval.

Bemerkung
Geeignet zur Abgabe von Wasser und Druckluft wo Leichtigkeit und Eigenschaften gefragt sind Flexibilität. Besonders geeignet für die Landwirtschaft in der Bauindustrie, im Schiffbau und im Schiffbau.

Colori standard a magazzino:
Nero

Couleurs standard en stock:
Noir

Color available in stock:
Black

Colores estándar en stock:
Negro

Standard Farbe im Lager:
Schwarz

GMMA

Tubo in gomma 20 Bar
Rubber hose 20 Bar
Luftschlauch 20 Bar
Tube en caoutchouc 20 bar
Tubo de goma 20 bar

CODICE Code	DIMENSIONI Dimensions Ø est.	e int. mm	PESO Weight kg/m	PRESSIONE DI UTILIZZO Working pressure bar (23°C)	PRESSIONE DI SCOPPIO Bursting pressure bar (23°C)	RAGGIO DI CURVATURA Bending ray mm (23°C)	LUNGHEZZA ROTOLO Coil length m
GMMA0614	14	6	0,18	20	60	50	100
GMMA0817	17	8	0,25	20	60	65	100
GMMA1019	19	10	0,29	20	60	80	100
GMMA1323	23	13	0,40	20	60	105	50
GMMA1626	26	16	0,48	20	60	130	50
GMMA1930	30	19	0,62	20	60	150	50

Temperatura
Temperatura: -30°C / +80°C

Température
Température: -30°C / +80°C

Temperature
Temperature: -22°F / +176°F

Temperatura
Temperatura: -30°C / +80°C

Temperatur
Temperatur: -30°C / +80°C

Nota
Tubo in gomma SBR con sottostrato liscio nero, rinforzo con inserzioni tessili e copertura esterna in gomma SBR/EPDM liscia nera resistente all'abrasione ed agli agenti atmosferici.

Note
Tube en caoutchouc SBR avec sous-couche lisse noire, renforcement avec inserts en textile et revêtement extérieur en caoutchouc SBR/EPDM noir lisse résistant à l'abrasion et aux agents atmosphériques.

Note
SBR rubber hose with smooth, black inner tube, textile yarn reinforcement, black smooth abrasion and weathering resistant SBR/EPDM rubber cover.

Notas
Tubo de goma SBR con capa inferior lisa negra, refuerzo con inserciones textiles y cubierta exterior de goma SBR/EPDM liso negro resistente a la abrasión y a los agentes atmosféricos.

Bemerkung
SBR Gummi-Schlauch mit glatten schwarzen Schlauch, verstärkt mit Garne und äußere Abdeckung des SBR/EPDM schwarz, glatt Abriebund Witterungsbeständigkeit aus.

Applicazioni:
Mandata aria compressa e fluidi inerti

Applications:
Distribution d'air comprimé et fluides inertes

Applications:
Compressed air and inert fluid delivery hose

Aplicaciones:
Suministro de aire comprimido y fluidos inertes

Anwendungen:
Versorgung Druckluft und inerte Flüssigkeiten

PORE

Tubo poliuretano retinato flessibile
Braided flexible polyurethane hose
Polyurethan Schlauch
Tube en polyuréthane tramée flexible
Tubo en poliuretano apantallado flexible

CODICE Code	DIMENSIONI Dimensions Ø est. e int. mm		PESO Weight g/m	PRESSIONE DI UTILIZZO Working pressure bar (23°C)	PRESSIONE DI SCOPPIO Bursting pressure bar (23°C)	LUNGHEZZA ROTOLO Coil length m
PORE0610	10	6	65	20	60	100
PORE0812	12	8	85	20	60	100
PORE1015	15	10	130	20	60	100
PORE1319	19	13	195	20	60	100

Temperatura
Temperatura: -20°C / +60°C

Température
Température: -20°C / +60°C

Temperature
Temperature: -4°F / +140°F

Temperatura
Temperatura: -20°C / +60°C

Temperatur
Temperatur: -20°C / +60°C

Caratteristiche principali
Tubo flessibile retinato in poliuretano per utensileria in genere, verniciatura, aerografi, soffiaggio, ecc. Estremamente resistente all'abrasione e alla flessione grazie alle caratteristiche del poliuretano, le cui capacità sono 5 volte superiori al PVC tradizionale. Resistente all'azione di gran parte dei prodotti chimici. Rinforzo tessile con poliestere ad alta tenacità.

Principales caractéristiques
Tuyau flexible en polyuréthane pour l'outillage général, la peinture, l'aérographe, le soufflage, etc. Extrêmement résistant à l'abrasion et à la flexion grâce aux caractéristiques du polyuréthane, dont les capacités sont 5 fois supérieures à celles du PVC traditionnel. Résistant à l'action de la plupart des produits chimiques. Renfort textile en polyester haute ténacité.

Main features
Flexible hose in polyurethane for tools, painting, spray guns, etc. Extremely resistant to abrasion and flexion thanks to the polyurethane characteristic which are five times those of traditional PVC. Resistant to most chemical agents. High tenacity polyester fiber reinforcement.

Características principales
Manguera flexible de poliuretano para herramientas generales, pintura, aerografía, soplado, etc. Extremadamente resistente a la abrasión y flexión gracias a las características del poliuretano, cuyas capacidades son 5 veces más altas que las del PVC tradicional. Resistente a la acción de la mayoría de los productos químicos. Refuerzo textil con poliéster de alta tenacidad.

Hauptmerkmale
Flexibler Polyurethanschlauch zum allgemeinen Werkzeugen, Lackieren, Airbrushen, Blasen, usw. Extrem widerstandsfähig gegen Abrieb und Biegung dank der Eigenschaften von Polyurethan, dessen Kapazitäten fünfmal höher sind als bei herkömmlichem PVC. Beständig gegen die Wirkung der meisten Chemikalien. Textilverstärkung mit hochfestem Polyester.

Nota
Non sottoporre alla pressione per lungo tempo

Note
Ne pas appliquer à la pression pendant une longue période

Note
Do not keep under pressure for long periods of time

Notas
No aplicar a presión durante mucho tiempo

Bemerkung
Üben Sie keinen Druck aussetzen für eine lange Zeit

Colori standard a magazzino:
Blu

Couleurs standard en stock:
Bleu

Color available in stock:
Bleu

Colores estándar en stock:
Azul

Standard Farbe im Lager:
Blau

PRRA

Tubo poliuretano retinato "Ragno" 20 bar

PU retined hoses "Ragno" 20 Bar

Polyurethan "Ragno" 20 Bar

Tube en polyuréthane tramée "Ragno" 20 bar

Tubo en poliuretano apantallado "Ragno" 20 bar

CODICE Code	DIMENSIONI Dimensions Ø est. e int. mm		PESO Weight g/m	PRESSIONE DI UTILIZZO Working pressure bar (23°C)	PRESSIONE DI SCOPPIO Bursting pressure bar (23°C)	RAGGIO DI CURVATURA Bending ray mm	LUNGHEZZA ROTOLO Coil length m
PRRA0610	10	6	70	20	60	20	100
PRRA0812	12	8	85	20	60	22	60
PRRA1015	15	10	130	20	60	38	50
PRRA1319	19	13	195	20	60	65	30
PRRA1623	23	16	250	20	60	60	25

Temperatura

Temperatura: -15°C / +60°C

Température

Température: -15°C / +60°C

Temperature

Temperature: +5°F / +140°F

Temperatura

Temperatura: -15°C / +60°C

Temperatur

Temperatur: -15°C / +60°C

Caratteristiche principali

Tubo di peso inferiore di circa 2/3 ai convenzionali tubi di PVC e gomma. Flessibilità molto elevata ed angolo di curvatura molto ridotto che impedisce la strozzatura del tubo. Alta resistenza ad ozono, idrocarburi, grassi, oli e prodotti chimici moderatamente aggressivi.

Principales caractéristiques

Tube pesant environ 2/3 de moins que le conventionnel PVC et tuyaux en caoutchouc. Très grande flexibilité et très petit angle de courbure qui évite les goulots d'étranglement des tubes. Haute résistance à l'ozone, hydrocarbures, graisses, huiles et produits chimiques moyennement agressifs.

Main features

This hose is 2/3 lighter than conventional PVC and rubber hoses. High flexibility and narrow bending radius which prevents hose choking. High resistance to ozone, hydrocarbure, fats, oils and slightly aggressive chemical products.

Características principales

Tubo que pesa alrededor de 2/3 menos que el convencional. Tuberías de PVC y caucho. Muy alta flexibilidad y Ángulo de curvatura muy pequeño que evita cuellos de botella en los tubos. Alta resistencia al ozono, Hidrocarburos, grasas, aceites y productos químicos moderadamente agresivos.

Hauptmerkmale

Schlauch, verstärkt mit Polyester-Garn, hohe Festigkeit. Sehr leicht und flexibel auch bei tiefen Temperaturen, hohe Abriebfestigkeit und Biegefestigkeit. Hohes Maß an Sicherheit auf den Armaturen.

Nota

Su richiesta fornibile tubo ragno PU CONDUTTIVO

Note

Sur demande tuyau flexible araignée en PU CONDUCTEUR

Note

On demand Ragno hose PU CONDUCTIVE

Notas

Manguera de suministro bajo pedido CONDUCTIVA PU araña

Bemerkung

Hinweise: auf Anfrage Schlauch "Ragno" PU leitfähig

Applicazioni:

Per utensileria pneumatica in genere, aerografi, pistole per verniciatura, sabbiatura, soffiaggio e gonfiaggio. Liquidi e vapori in condizioni d'impiego dove sia richiesta la scarica di correnti statiche a corredo delle macchine che prevedono la normativa ATEX.

Applications:

Para herramientas neumáticas en general, pistolas pulverizadoras, pistolas pulverizadoras para pintura, arenado, soplado e inflado. Líquidos y vapores en condiciones de uso donde se requiere la descarga de corrientes estáticas en apoyo de las máquinas compatibles con ATEX.

Applications:

Pneumatic tooling, spray- and painting guns, sandblasting, blow and inflation. Liquid and vapor form, where electrical conductivity is required from machines compliant with ATEX standards.

Aplicaciones:

Pour les outils pneumatiques en général, pistolets pulvérisateurs, pistolets pulvérisateurs pour la peinture, le sablage au jet, le soufflage et le gonflage. Liquides et vapeurs dans des conditions d'utilisation où la décharge de courants statiques est nécessaire pour prendre en charge les machines compatibles ATEX.

Anwendungen:

Für Handwerkzeuge, pneumatisch, farbspritzpistolen, Sandstrahlen, Blasen und Inflation. Flüssigkeiten und Dämpfen in betrieblichen Bedingungen, die die Entladung statischer Elektrizität versorgt Maschinen, die die ATEX-Bestimmungen vornehmen muss.

Colori standard a magazzino:

Blu

Couleurs standard en stock:

Bleu

Color available in stock:

Bleu

Colores estándar en stock:

Azul

Standard Farbe im Lager:

Blau

SU

Spirali in poliuretano
Polyurethane coils
Spiraleschläuche Polyurethan
Tubes Spiralés en Polyuréthane
Espirales en Poliuretano

SU20

pag. 403

SU30

pag. 404

SU50

pag. 405

SU 20

Spirale poliuretano con terminali diritti
Polyurethane coils with straight terminals
Polyurethanspiralen mit geraden Anschlüssen
Tube spiralé en polyuréthane avec extrémités droites
Espiral en poliuretano con terminales

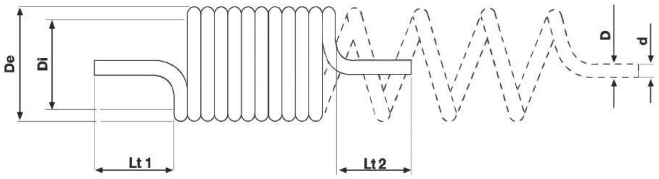

CODICE Code	D e d		De e Di		Lt1 x Lt2		PRESSIONE DI UTILIZZO Working pressure	PRESSIONE DI SCOPPIO Bursting pressure	LUNGHEZZA ESTESA e LAVORO Tube and work lenght		PEZZI/PIECES
	mm		mm		mm		bar (23°C)	bar (23°C)	m		-
SU20402540AZ	4	2,5	40	30	150	500	10	32	4	2	1
SU20604050AZ	6	4	40	28	150	500	11	32	5	2,5	1
SU20604075AZ	6	4	40	28	150	500	11	32	7,5	3,75	1
SU20604010AZ	6	4	40	28	150	500	11	32	10	5	1
SU20805025AZ	8	5	45	29	150	500	13	38	2,5	1,25	1
SU20805050AZ	8	5	45	29	150	500	13	38	5	2,5	1
SU20805075AZ	8	5	45	29	150	500	13	38	7,5	3,75	1
SU20805010AZ	8	5	45	29	150	500	13	38	10	5	1
SU20805015AZ	8	5	45	29	150	500	13	38	15	7,5	1
SU20805525AZ	8	5,5	41	25	150	500	10	30	2,5	1,25	1
SU20805550AZ	8	5,5	41	25	150	500	10	30	5	2,5	1
SU20805575AZ	8	5,5	41	25	150	500	10	30	7,5	3,75	1
SU20805510AZ	8	5,5	41	25	150	500	10	30	10	5	1
SU20106525AZ	10	6,5	58	38	150	500	11	34	2,5	1,25	1
SU20106550AZ	10	6,5	58	38	150	500	11	34	5	2,5	1
SU20106575AZ	10	6,5	58	38	150	500	11	34	7,5	3,75	1
SU20106510AZ	10	6,5	58	38	150	500	11	34	10	5	1
SU20106515AZ	10	6,5	58	38	150	500	11	34	15	7,5	1
SU20128050AZ	12	8	75	51	150	500	10	30	5	2,5	1
SU20128075AZ	12	8	75	51	150	500	10	30	7,5	3,75	1
SU20120810AZ	12	8	75	51	150	500	10	30	10	5	1

Temperatura
Temperatura: -20°C / +60°C

Temperature
Temperature: -4°F / +140°F

Temperatur
Temperatur: -20°C / +60°C

Température
Température: -20°C / +60°C

Temperatura
Temperatura: -20°C / +60°C

SU 30

Spirale poliuretano con raccordo maschio girevole

Polyurethane coils with rotating male fitting

Polyurethanspiralen mit Spiralefedern

Tube spiralé en polyuréthane avec connexion mâle pivotante

Espiral en poliuretano con conexión macho giratoria

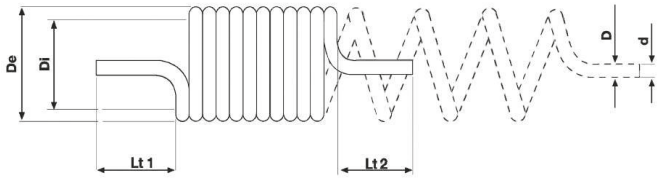

CODICE Code	D e d		De e Di		Lt1 e Lt2		F"	PRESSIONE DI UTILIZZO Working pressure	PRESSIONE DI SCOPPIO Bursting pressure	LUNGHEZZA ESTESA e LAVORO Tube and work lenght		PEZZI/PIECES
	mm		mm		mm		Inc.	bar (23°C)	bar (23°C)	-		-
SU30604050AZ	6	4	40	28	150	500	1/4"	11	32	5	2,5	1
SU30604075AZ	6	4	40	28	150	500	1/4"	11	32	7,5	3,75	1
SU30604010AZ	6	4	40	28	150	500	1/4"	11	32	10	5	1
SU30805050AZ	8	5	45	29	150	500	1/4"	13	38	5	2,5	1
SU30805075AZ	8	5	45	29	150	500	1/4"	13	38	7,5	3,75	1
SU30805010AZ	8	5	45	29	150	500	1/4"	13	38	10	5	1
SU30805015AZ	8	5	45	29	150	500	1/4"	13	38	15	7,5	1
SU30805550AZ	8	5,5	41	25	150	500	1/4"	10	30	5	2,5	1
SU30805575AZ	8	5,5	41	25	150	500	1/4"	10	30	7,5	3,75	1
SU30805510AZ	8	5,5	41	25	150	500	1/4"	10	30	10	5	1
SU30106550AZ	10	6,5	58	38	150	500	1/4"	11	34	5	2,5	1
SU30106575AZ	10	6,5	58	38	150	500	1/4"	11	34	7,5	3,75	1
SU30106510AZ	10	6,5	58	38	150	500	1/4"	11	34	10	5	1
SU30106515AZ	10	6,5	58	38	150	500	1/4"	11	34	15	7,5	1
SU30128050AZ	12	8	75	51	150	500	3/8"	10	30	5	2,5	1
SU30128075AZ	12	8	75	51	150	500	3/8"	10	30	7,5	3,75	1
SU30120810AZ	12	8	75	51	150	500	3/8"	10	30	10	5	1
SU30120815AZ	12	8	75	51	150	500	3/8"	10	30	15	7,5	1
SU30161150AZ	16	11	105	73	150	500	3/8"	10	30	5	2,5	1
SU30161175AZ	16	11	105	73	150	500	3/8"	10	30	7,5	3,75	1
SU30161110AZ	16	11	105	73	150	500	3/8"	10	30	10	5	1
SU30161115AZ	16	11	105	73	150	500	3/8"	10	30	15	7,5	1

Temperatura

Temperatura: -20°C / +60°C

Température

Température: -20°C / +60°C

Temperature

Temperature: -4°F / +140°F

Temperatura

Temperatura: -20°C / +60°C

Temperatur

Temperatur: -20°C / +60°C

SU 50

Spirale poliuretano 98 shore con terminali diritti

Polyurethane coils 98 shore with straight terminals

Polyurethanspiralen 98 shpore mit geraden Anschlüssen

Tube spiralé en polyuréthane 98 shore avec extrémités droites

Espiral en poliuretano 98 shore con terminales

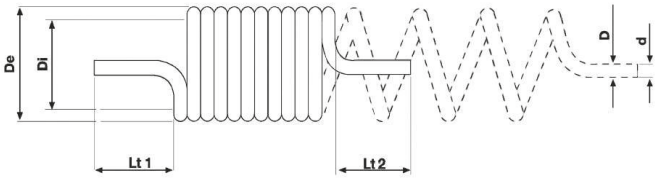

CODICE Code	D e d		De e Di		Lt1 x Lt2		PRESSIONE DI UTILIZZO Working pressure	PRESSIONE DI SCOPPIO Bursting pressure	LUNGHEZZA ESTESA e LAVORO Tube and work lenght		PEZZI/PIECES
	mm		mm		mm		bar (23°C)	bar (23°C)	m		-
SU50604050AZ	6	4					10	40	5	2,5	1
SU50604075AZ	6	4					10	40	7,5	3,75	1
SU50604010AZ	6	4					10	40	10	5	1
SU50604015AZ	6	4					10	40	15	7,5	1
SU50805050AZ	8	5					10	40	5	2,5	1
SU50805075AZ	8	5					10	40	7,5	3,75	1
SU50805010AZ	8	5					10	40	10	5	1
SU50805015AZ	8	5					10	40	15	7,5	1
SU50106550AZ	10	6,5					10	40	5	2,5	1
SU50106575AZ	10	6,5					10	40	7,5	3,75	1
SU50106510AZ	10	6,5					10	40	10	5	1
SU50106515AZ	10	6,5					10	40	15	7,5	1
SU50128050AZ	12	8					6	25	5	2,5	1
SU50128075AZ	12	8					6	25	7,5	3,75	1
SU50128010AZ	12	8					6	25	10	5	1
SU50128015AZ	12	8					6	25	15	7,5	1

Temperatura

Temperatura: -40°C / +60°C

Temperature

Temperature: -40°F / +140°F

Temperatur

Temperatur: -40°C / +60°C

Température

Température: -40°C / +60°C

Temperatura

Temperatura: -40°C / +60°C

Correzione della pressione al variare della temperatura	Correction of pressure as the temperature changes	Druckkorrektur bei Temperaturänderung	Correction de la pression lorsque la température change	Corrección de presión a medida que cambia la temperatura			
T (°C)	-20°C	0°C	+23°C	+30°C	+40°C	+50°C	+60°C	+70°C
Coefficient (Bar)	1,87 Bar	1,40 Bar	1 Bar	0,84 Bar	0,70 Bar	0,60 Bar	0,52 Bar	0,47 Bar

Spirali in poliammide
Polyamide coils
Spiraleschläuche Polyamid
Tubes Spiralés en Polyamide
Espirales en Poliamida

SR

SR40

pag. 406

SR41

pag. 407

SR42

pag. 408

SR43

pag. 409

SR46

pag. 410

SR47

pag. 411

SR48

pag. 412

SR 40

- **Spirale RILSAN® PA11**
- RILSAN® coils PA11
- Spirale RILSAN® PA11
- Tube spiralé RILSAN® PA11
- Espiral RILSAN® PA11

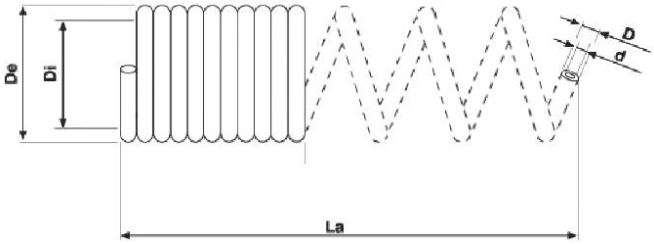

CODICE Code	D e d		De e Di		PRESSIONE DI UTILIZZO Working pressure	PRESSIONE DI SCOPPIO Bursting pressure	LUNGHEZZA ESTESA e LAVORO Tube and work lenght		PEZZI/PIECES
	mm		mm		bar (23°C)	bar (23°C)	m		-
SR40060415	6	4	64	52	20	80	15	7,5	1
SR40060430	6	4	64	52	20	80	30	15	1
SR40080615	8	6	90	74	14	56	15	7,5	1
SR40080630	8	6	90	74	14	56	30	15	1
SR40100815	10	8	105	85	11	44	15	7,5	1
SR40100830	10	8	105	85	11	44	30	15	1

Temperatura
Temperatura: -40°C / +80°C

Température
Température: -40°C / +80°C

Temperature
Temperature: -40°F / +176°F

Temperatura
Temperatura: -40°C / +80°C

Temperatur
Temperatur: -40°C / +80°C

SR 41

Spirale poliammide PA12

Polyammide coil PA12

Polyamidspirale PA12

Tube spiralé polyamide PA12

Espiral en poliamida PA12

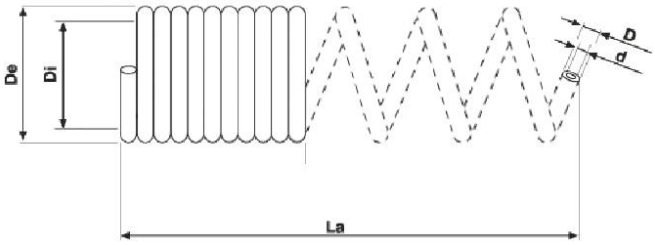

CODICE Code	D e d		De e Di		PRESSIONE DI UTILIZZO Working pressure	PRESSIONE DI SCOPPIO Bursting pressure	LUNGHEZZA ESTESA e LAVORO Tube and work lenght		PEZZI/PIECES
	mm		mm		bar (23°C)	bar (23°C)	m		-
SR41060415	6	4	64	52	42	168	15	7,5	1
SR41060430	6	4	64	52	42	168	30	15	1
SR41080615	8	6,3	86	74	30	120	15	7,5	1
SR41080630	8	6,3	86	74	30	120	30	15	1
SR41100815	10	8	105	85	23	92	15	7,5	1
SR41100830	10	8	105	85	23	92	30	15	1

Temperatura

Temperatura: -20°C / +80°C

Température

Température: -20°C / +80°C

Temperature

Temperature: -4°F / +176°F

Temperatura

Temperatura: -20°C / +80°C

Temperatur

Temperatur: -20°C / +80°C

SR 42

Spirale RILSAN® PA11 raccordata baionetta

RILSAN® coil PA11 with bayonet

Spiralen RILSAN® PA11 mit Bajonett

Tube spiralé RILSAN® PA11 avec coonexion baïonnette

Espiral RILSAN® PA11 con terminale bayoneta

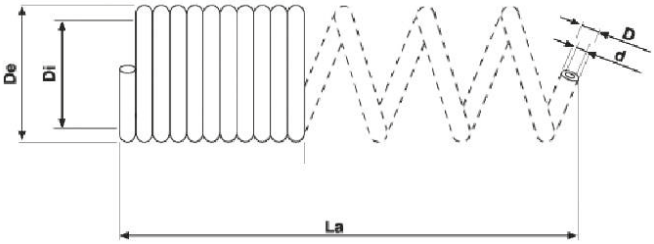

CODICE Code	D e d		De e Di		PRESSIONE DI UTILIZZO Working pressure	PRESSIONE DI SCOPPIO Bursting pressure	LUNGHEZZA ESTESA e LAVORO Tube and work lenght		PEZZI/PIECES
	mm		mm		bar (23°C)	bar (23°C)	m		-
SR42080650	8	6	86	70	14	56	5	2,5	1
SR42080675	8	6	86	70	14	56	7,5	3,75	1
SR42080610	8	6	86	70	14	56	10	5	1
SR42080615	8	6	86	70	14	56	15	7,5	1
SR42080620	8	6	86	70	14	56	20	10	1
SR42080630	8	6	86	70	14	56	30	15	1
SR42100875	10	8	102	82	11	44	7,5	3,75	1
SR42100810	10	8	102	82	11	44	10	5	1
SR42100815	10	8	102	82	11	44	15	7,5	1
SR42100820	10	8	102	82	11	44	20	10	1
SR42100830	10	8	102	82	11	44	30	15	1

Temperatura

Temperatura: -40°C / +80°C

Temperature

Temperature: -40°F / +176°F

Temperatur

Temperatur: -40°C / +80°C

Température

Température: -40°C / +80°C

Temperatura

Temperatura: -40°C / +80°C

SR 43

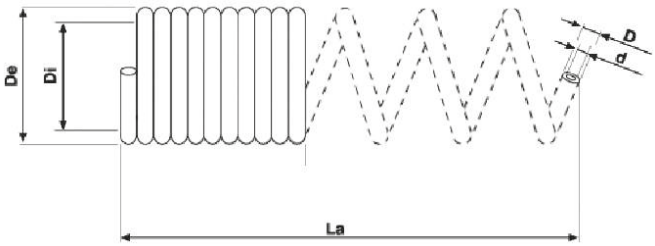

Spirale RILSAN® PA11 con rubinetto universale ed innesto Germania

Coil RILSAN® PA11 with universal coupler and Germany male connection

Spirale RILSAN® PA11 mit Bajonett und Kupplungen Deutschland

Tube spiralé RILSAN® PA11 pour robinet avec raccord rapide

Espiral RILSAN® PA11 con conector rápido universal

CODICE Code	D e d		De e Di		PRESSIONE DI UTILIZZO Working pressure	PRESSIONE DI SCOPPIO Bursting pressure	LUNGHEZZA ESTESA e LAVORO Tube and work lenght		PEZZI/PIECES
	mm		mm		bar (23°C)	bar (23°C)	m		-
SR43080650	8	6	86	70	14	56	5	2,5	1
SR43080675	8	6	86	70	14	56	7,5	3,75	1
SR43080610	8	6	86	70	14	56	10	5	1
SR43080615	8	6	86	70	14	56	15	7,5	1
SR43080620	8	6	86	70	14	56	20	10	1
SR43080630	8	6	86	70	14	56	30	15	1
SR43100875	10	8	102	82	11	44	7,5	3,75	1
SR43100810	10	8	102	82	11	44	10	5	1
SR43100815	10	8	102	82	11	44	15	7,5	1
SR43100820	10	8	102	82	11	44	20	10	1
SR43100830	10	8	102	82	11	44	30	15	1

Temperatura

Temperatura: -40°C / +80°C

Température

Température: -40°C / +80°C

Temperature

Temperature: -40°F / +176°F

Temperatura

Temperatura: -40°C / +80°C

Temperatur

Temperatur: -40°C / +80°C

SR 46

Spirale polipropilene "ECOSPIR"

Polypropylene coil "ECOSPIR"

Polypropylenspirale "ECOSPIR"

Tube spiralé en polypropylène "ECOSPIR"

Espiral de polipropileno "ECOSPIR"

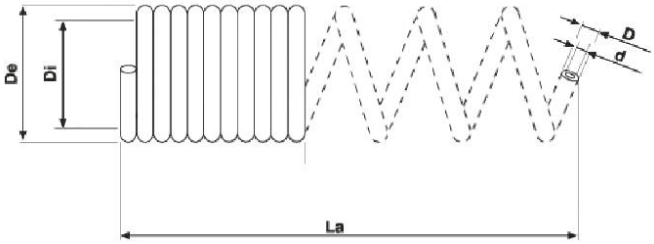

CODICE Code	D e d mm		De e Di mm		PRESSIONE DI UTILIZZO Working pressure bar (23°C)	PRESSIONE DI SCOPPIO Bursting pressure bar (23°C)	LUNGHEZZA ESTESA e LAVORO Tube and work lenght m		PEZZI/PIECES -
SR46080615	8	6	81	65	14	56	15	7,5	1
SR46080630	8	6	81	65	14	56	30	15	1
SR46100815	10	8	100	80	11	44	15	7,5	1
SR46100830	10	8	100	80	11	44	30	15	1

Temperatura

Temperatura: -40°C / +80°C

Temperature

Temperature: -40°F / +176°F

Temperatur

Temperatur: -40°C / +80°C

Température

Température: -40°C / +80°C

Temperatura

Temperatura: -40°C / +80°C

SR 47

Spirale polipropilene "ECOSPIR" raccordata baionetta

Polypropylene coil "ECOSPIR" with bayonet

Polypropylenspirale "ECOSPIR" mit Bajonett

Tube spiralé en polypropylène "ECOSPIR" avec coonexion baïonnette

Espiral de polipropileno "ECOSPIR"con terminale bayoneta

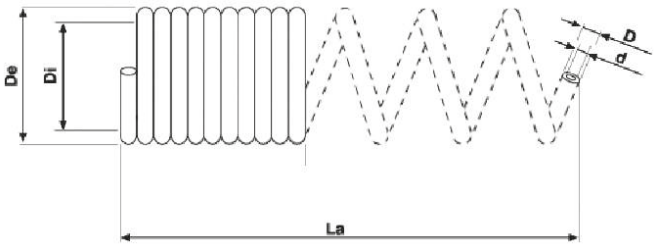

CODICE Code	D e d		De e Di		PRESSIONE DI UTILIZZO Working pressure	PRESSIONE DI SCOPPIO Bursting pressure	LUNGHEZZA ESTESA e LAVORO Tube and work lenght		PEZZI/PIECES
	mm		mm		bar (23°C)	bar (23°C)	m		-
SR47080650	8	6	81	65	14	56	5	2,5	1
SR47080675	8	6	81	65	14	56	7,5	3,75	1
SR47080610	8	6	81	65	14	56	10	5	1
SR47080615	8	6	81	65	14	56	15	7,5	1
SR47080620	8	6	81	65	14	56	20	10	1
SR47080630	8	6	81	65	14	56	30	15	1
SR47100875	10	8	100	80	11	44	7,5	3,75	1
SR47100810	10	8	100	80	11	44	10	5	1
SR47100815	10	8	100	80	11	44	15	7,5	1
SR47100820	10	8	100	80	11	44	20	10	1
SR47100830	10	8	100	80	11	44	30	15	1

Temperatura

Temperatura: -20°C / +60°C

Température

Température: -20°C / +60°C

Temperature

Temperature: -4°F / +140°F

Temperatura

Temperatura: -20°C / +60°C

Temperatur

Temperatur: -20°C / +60°C

SR 48

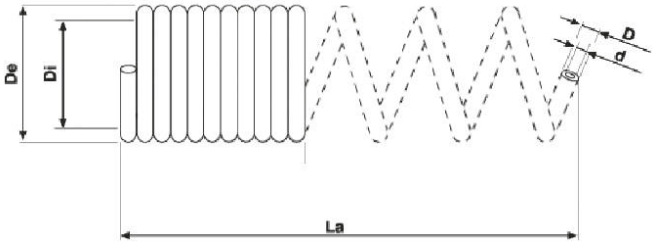

Spirale polipropilene"ECOSPIR" con rubinetto universale ed innesto Germania

Coil polipropilene "ECOSPIR" with universal coupler and Germany male connection

Polypropylenspirale "ECOSPIR" mit Bajonett und Kupplungen Deutschland

Tube spiralé en polypropylène "ECOSPIR" pour robinet avec raccord rapide

Espiral de polipropileno "ECOSPIR" con conector rápido universal

CODICE Code	D e d		De e Di		PRESSIONE DI UTILIZZO Working pressure	PRESSIONE DI SCOPPIO Bursting pressure	LUNGHEZZA ESTESA e LAVORO Tube and work lenght		PEZZI/PIECES
	mm		mm		bar (23°C)	bar (23°C)	m		-
SR48080650	8	6	81	65	14	56	5	2,5	1
SR48080675	8	6	81	65	14	56	7,5	3,75	1
SR48080610	8	6	81	65	14	56	10	5	1
SR48080615	8	6	81	65	14	56	15	7,5	1
SR48080620	8	6	81	65	14	56	20	10	1
SR48080630	8	6	81	65	14	56	30	15	1
SR48100875	10	8	100	80	11	44	7,5	3,75	1
SR48100810	10	8	100	80	11	44	10	5	1
SR48100815	10	8	100	80	11	44	15	7,5	1
SR48100820	10	8	100	80	11	44	20	10	1
SR48100830	10	8	100	80	11	44	30	15	1

Temperatura

Temperatura: -20°C / +60°C

Temperature

Temperature: -4°F / +140°F

Temperatur

Temperatur: -20°C / +60°C

Température

Température: -20°C / +60°C

Temperatura

Temperatura: -20°C / +60°C

SR

Accessori
Accessories
Zubehör
Accessoires
Accesorios

SR50

pag. 413

SR51

pag. 413

SR52

pag. 413

SR53

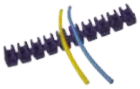

pag. 414

SR 50

Pinza tagliatubo in plastica
Plastic hose cutter
Schlauchschneider Kunststoff
Coupe tube pour tube plastique
Cortatubos en plástico

CODICE/CODE	COLORE/COLOR	PEZZI/PIECES
SR500001	Blu/Blue	1

SR 51

Pinza tagliatubo in metallo
Metal hose cutter
Schlauchschneider Metall
Pince coupe-tubes
Cortatubo metálico

CODICE/CODE	MISURA/SIZE	PEZZI/PIECES
SR51P0012	0 - 12 mm	1
SR51G0028	0 - 28 mm	1

SR 52

Lama per pinza tagliatubo in metallo
Spare blade for metal hose cutter
Messer für Metallschlauchschneider
Lames de rechange
Cuchilla de recambio

CODICE/CODE	MISURA/SIZE	PEZZI/PIECES
SR52P0012	0 - 12 mm	1
SR52G0028	0 - 28 mm	1

SR 53

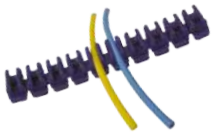

Staffetta fissatubi
Tubes clamp
Schlauchklemmleisten
Clip de fixation
Bridas para tubo

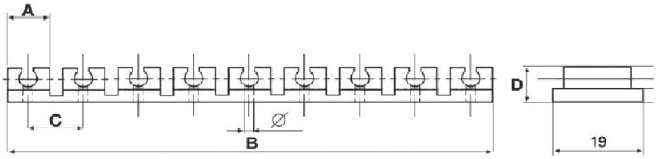

CODICE/CODE	ØT	A	B	C	D	Ø	POSIZIONI/POSITION	PEZZI/PIECES
SR531004	4	9	114	11,7	8	2,8	10	1
SR531006	6	9	114	11,7	10	2,8	10	1
SR531008	8	12	143	14,6	12	3,8	10	1
SR531010	10	15	172	17,4	13,8	5,3	10	1
SR530412	12	19	78	20,5	16,8	5,3	4	1
SR530414	14	21	87	22,5	18,8	5,3	4	1

Temperatura
Temperatura: 0°C / +40°C

Temperature
Temperature: +32°F / +104°F

Temperatur
Temperatur: 0°C / +40°C

Température
Température: 0°C / +40°C

Temperatura
Temperatura: 0°C / +40°C

PA

Pistole aerografi professionali
Professional spray guns
Reifenfüllmessgeräte
Soufflettes professionnel
Pistolas sopladoras profesional

PA45	**PA01**	**PA02**	**PA03**	**PA04**	**PA05**	**PA06A**
pag. 419	pag. 419	pag. 419	pag. 420	pag. 420	pag. 420	pag. 420
PA07A	**PA08A**	**PA01TC**	**PA02TC**	**PA03TC**	**PA06TC**	**PC208**
pag. 421	pag. 421	pag. 421	pag. 421	pag. 422	pag. 422	pag. 422
PA11	**PA12SV**	**PA13SV**	**PA53SV**	**PA14SV**	**PA20SV**	**PA19CEE**
pag. 422	pag. 422	pag. 423	pag. 423	pag. 423	pag. 423	pag. 423
PA19BARPSI	**PA16SV**	**PA17SV**	**PA18SV**	**PA19**	**PA56**	**PA21**
pag. 424	pag. 424	pag. 424	pag. 424	pag. 424	pag. 425	pag. 425
PA22SV	**PA23SV**	**PA24SV**	**PA25SV**	**PA26SV**	**PA27SV**	**PA28SV**
pag. 425	pag. 425	pag. 425	pag. 426	pag. 426	pag. 426	pag. 426
PA29SV	**PA30SV**	**PA31SV**	**MINIAETOPGV**	**PA33**	**PA34**	**PA11R**
pag. 426	pag. 427	pag. 427	pag. 427	pag. 428	pag. 428	pag. 428
PA13R	**PA14R**	**PA16R**	**PA19R**	**PA1991R**	**PA22R**	**PA221R**
pag. 428	pag. 429	pag. 429	pag. 429	pag. 429	pag. 429	pag. 430

Pistole aerografi professionali
Professional spray guns
Reifenfüllmessgeräte
Soufflettes professionnel
Pistolas sopladoras profesional

PA

PA23R

pag. 430

PA28R

pag. 430

PA30R

pag. 430

PA301R

pag. 430

PA302R

pag. 431

PA32

pag. 431

PA33R

pag. 431

PA34R

pag. 431

PA35

pag. 432

PA36

pag. 432

PA37

pag. 432

PA38

pag. 432

PA39

pag. 433

PA40

pag. 433

PA53R

pag. 433

PA56R

pag. 433

Dati tecnici di pistole aerografi professionali
Professional spray guns technical data
Technischen Daten der Reifenfüllmessgeräte
Données techniques des soufflettes professionnel
Datos técnicos de los pistolas sopladoras profesional

• PA 01 - PA 02 - PA03 - PA 04

Materiali		Materials		Werkstoffen		Matériels		Materiales	
Corpo:	POM rinforzato	**Body:**	Reinforced POM	**Körper:**	Verstärkte POM	**Corps:**	POM renforcé	**Cuerpo:**	POM reforzado
Molla:	Acciaio INOX	**Spring:**	Stainless steel	**Frühling:**	Edelstahl	**Ressort:**	Acier inoxydable	**Primavera:**	Acero inoxidable
Guarnizione:	NBR	**Packing:**	NBR	**Dichtung:**	NBR	**Joints:**	NBS	**Sello:**	NBR
Tubo:	Acciaio INOX	**Tube:**	Stainless steel	**Schlauch:**	Edelstahl	**Tube:**	Acier inoxydable	**Tubo:**	Acero inoxidable
Silenziatore:	Poliuretano antigraffio	**Silencer:**	Scratchproof Polyurethane	**Dämpfer:**	Kratzfeste Polyurethan	**Silencieux:**	Polyuréthane anti-rayures	**Silenciador:**	Poliuretano anti-arañazos

Packaging
Busta in plastica / Scatole di cartone

Emballage
Sachet en plastique / boîtes en carton

Packaging
Plastic bag / Cartoon box

Embalaje
Bolsa de plástico / cajas de cartón

Verpackung
Kunststoffbeutel / Karton

Temperatura
Temperatura: -10°C / +40°C

Température
Température: -10°C / +40°C

Temperature
Temperature: +14°F / +104°F

Temperatura
Temperatura: -10°C / +40°C

Temperatur
Temperatur: -10°C / +40°C

Filettatura
BSPP cilindrica UNI-ISO228 ottenuta in una boccola di ottone

Filetage
BSPP cylindrique UNI-ISO228 obtenu dans une douille en laiton

Thread types
BSPP cilindric UNI-ISO228 made in a brass bush

Roscado
BSPP cilíndrico UNI-ISO228 obtenido en un casquillo de latón

Gewinde
BSPP zylindrisch UNI-ISO228 erhalten in einer Messingbuchse

Colore:
Blu RAL 5003

Couleur:
Bleu RAL 5003

Color:
Bleu RAL 5003

Color:
Azul RAL 5003

Farbe:
Blau RAL 5003

• PA 05

Riduzione del rumore
Fino al 40 %

Réduction du bruit
Jusqu'à 40%

Noise Reduction
Up to 40 %

Reducción de ruido
Hasta el 40%

Rauschunterdrückung
Bis zu 40%

Aumento della sicurezza
Pressione in uscita limitata (B) con pressione di linea 0,6 MPa.

Sécurité accrue
Pression de sortie limitée (B) avec une pression de ligne de 0,6 MPa.

Safety Improving
Limited outlet pressure (B) with 0,6 MPa of inlet pressure.

Mayor seguridad
Presión de salida limitada (B) con presión de línea 0.6 MPa.

Erhöhung der Sicherheit
Ausgangsdruck begrenzt (B) mit Eingangsdruck 0,6 MPa

Risparmio di energia
Fino al 50 %

Économie d'énergie
Jusqu'à 50%

Energy Saving
Up to 50 %

Ahorro de energia
Hasta el 50%

Energie sparen
Bis zu 50%

• PA 01TC - PA 02TC - PA 03TC - PA 06TC

Pressione d'esercizio
6 Bar

Pression de service
6 Bar

Working pressure
6 Bar

Presión de trabajov
6 Bar

Druck
6 Bar

• PA 11

Pressione d'esercizio
16 Bar

Pression de service
16 Bar

Working pressure
16 Bar

Presión de trabajov
16 Bar

Druck
16 Bar

Consumo aria a 6 bar
260 l/min

Consommation d'air à 6 bar
260 l/min

Air consumption at 6 bar
260 l/min

Consumo de aire a 6 bar
260 l/min

Luftverbrauch bei 6 bar
260 l/min

• PA 12SV - PA 13SV - PA 14SV - PA 20SV - PA 53SV

Consumo aria a 6 bar
180 l/ min

Consommation d'air à 6 bar
180 l/min

Air consumption at 6 bar
180 l/min

Consumo de aire a 6 bar
180 l/min

Luftverbrauch bei 6 bar
180 l/min

• PA 16SV - PA 17SV - PA 18SV - PA 19

Pressione d'esercizio
0 - 12 Bar

Working pressure
0 - 12 Bar

Druck
0 - 12 Bar

Pression de service
0 - 12 Bar

Presión de trabajov
0 - 12 Bar

• PA 21

Pressione d'esercizio
0 - 10 Bar

Working pressure
0 - 10 Bar

Druck
0 - 10 Bar

Pression de service
0 - 10 Bar

Presión de trabajov
0 - 10 Bar

• PA 22SV - PA23SV - PA24SV - PA 25SV - PA 26SV - PA 27SV - PA 28SV - PA 29SV

Consumo aria a 6/8 bar
200/250 l/ min

Air consumption at 6/8 bar
200/250 l/min

Luftverbrauch bei 6/8 bar
200/250 l/min

Consommation d'air à 6/8 bar
200/250 l/min

Consumo de aire a 6/8 bar
200/250 l/min

• PA 30SV - PA 31SV - PA 33 - PA 34

Pressione d'esercizio
4 - 8 Bar

Working pressure
4 - 8 Bar

Druck
4 - 8 Bar

Pression de service
4 - 8 Bar

Presión de trabajov
4 - 8 Bar

Consumo aria
140 - 240 l/min

Air consumption
140 - 240 l/min

Luftverbrauch
140 - 240 l/min

Consommation d'air
140 - 240 l/min

Consumo de aire
140 - 240 l/min

PA 45

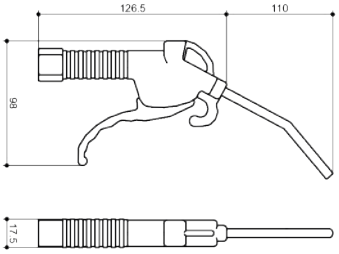

Pistola a regolazione progressiva

Progressive adjustment air gun

Progressive Einstellung Pistole

Soufflette progressive

Pistola con regulación progresiva

CODICE/CODE	F"	PEZZI/PIECES
PA450014	G1/4	1

PA 01

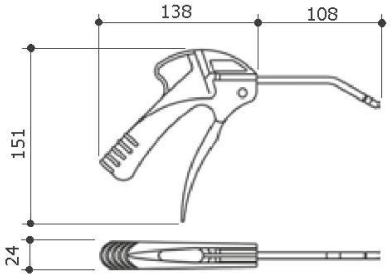

Pistola soffiaggio canna curva

Air gun curved nozzle

Abblaspistole gebogen

Soufflette embout coudé

Pistola de soplado boquilla angulada

CODICE Code	F"	FORZA DI SOFFIAGGIO Bowing force	EMISSIONE SONORA Noise pressure	PEZZI Pieces
PA010001	G1/4	463 l/m	79,5 dB (A)	1

PA 02

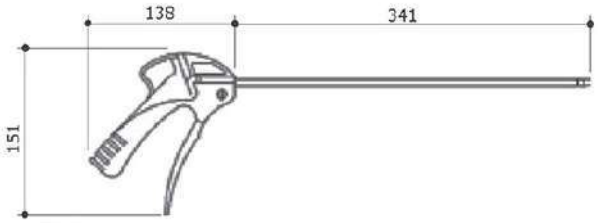

Pistola soffiaggio canna lunga

Air gun long nozzle

Abblaspistole Lang

Soufflette embout coudé long

Pistola de soplado boquilla larga

CODICE Code	F"	FORZA DI SOFFIAGGIO Bowing force	EMISSIONE SONORA Noise pressure	Size	PEZZI Pieces
PA020001	G1/4	432,1 l/m	79,2 dB (A)	350 mm	1
PA020002	G1/4	432,1 l/m	21,056 dB (A)	500 mm	1

PA 03

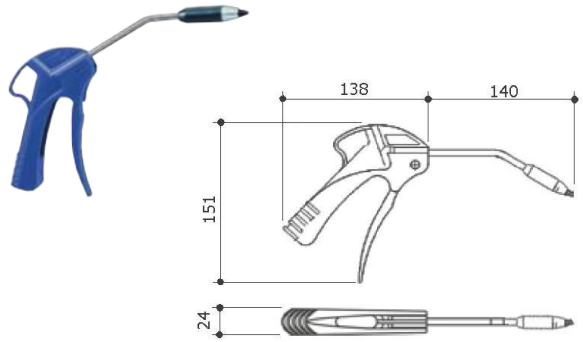

Pistola soffiaggio canna curva silenziata

Silenced air gun curved nozzle

Abblaspistole gebogen zum Schweigen gebracht

Soufflette embout coudé silencieux

Pistola de soplado boquilla angulada silenciada

CODICE Code	F"	FORZA DI SOFFIAGGIO Bowing force	EMISSIONE SONORA Noise pressure	PEZZI Pieces
PA030001	G1/4	352,8 l/m	73,4 dB (A)	1

PA 04

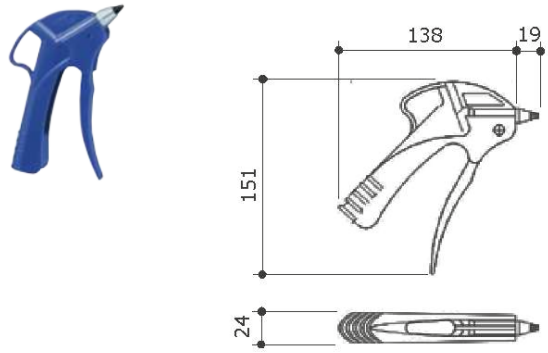

Pistola soffiaggio silenziata

Silenced air gun

Abblaspistole

Soufflette silencieux

Pistola de soplado silenciad

CODICE Code	F"	FORZA DI SOFFIAGGIO Bowing force	EMISSIONE SONORA Noise pressure	PEZZI Pieces
PA040001	G1/4	352,8 l/m	75,1 dB (A)	1

PA 05

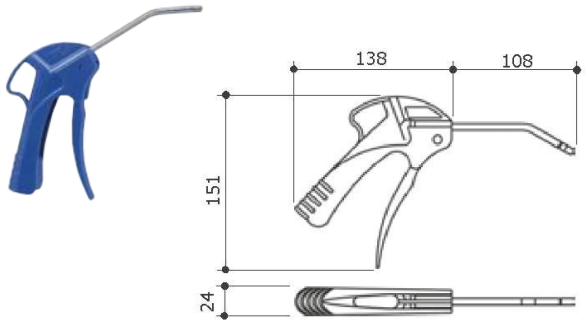

Pistola soffiaggio di sicurezza

Safety air gun

Sicherheitspistole

Soufflette sécurité

Pistola de soplado de seguridad

CODICE Code	F"	FORZA DI SOFFIAGGIO Bowing force	EMISSIONE SONORA Noise pressure	PEZZI Pieces
PA050001	G1/4	0,35 l/m	70,2 dB (A)	1

PA 06A

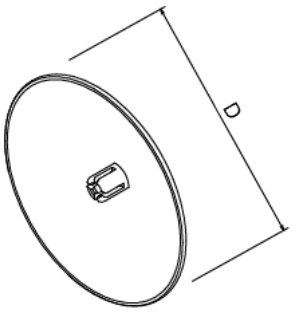

Paraspruzzi

Splashguard

Schmutzfänger

Pare-éclaboussures

Protección contra salpicaduras

CODICE/CODE	D	PEZZI/PIECES
PA06001A	100	1

PA 07A

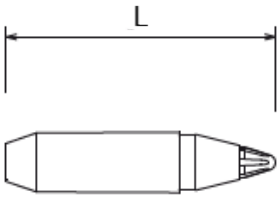

Silenziatore
Silencer
Schalldämpfer
Silencieux
Silenciador

CODICE/CODE	L	PEZZI/PIECES
PA07001A	53	1

PA 08A

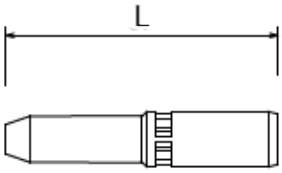

Venturi
Venturi
Düse Venturi
Renforceur Venturi
Venturi

CODICE/CODE	L	PEZZI/PIECES
PA08001A	69	1

PA 01TC

Pistola soffiaggio professionale canna curva
Professional blowgun curved nozzle
Profi Abblaspistole gebogen
Soufflette professionnel embout coudé
Pistola de soplado profesional boquilla angulada

CODICE/CODE	FILETTO/THREAD	PEZZI/PIECES
PA010001TC	1/4	1

PA 02TC

Pistola soffiaggio professionale canna lunga
Professional blowgun long nozzle
Profi Abblaspistole Lang
Soufflette professionnel embout coudé long
Pistola de soplado profesional boquilla larga

CODICE/CODE	L	FILETTO/THREAD	PEZZI/PIECES
PA020001TC	350 mm	1/4	1
PA020002TC	500 mm	1/4	1

PA 03TC

Pistola soffiaggio professionale canna curva silenziata
Professional silenced blowgun curved nozzle
Profi Abblaspistole gebogen
Soufflette professionnel embout coudé silencieux
Pistola de soplado profesional boquilla angulada silenciada

CODICE/CODE	FILETTO/THREAD	PEZZI/PIECES
PA030001TC	1/4	1

PA 06TC

Pistola soffiaggio professionale canna corta silenziata
Professional silenced blowgun short nozzle
Profi Abblaspistole gebogen
Soufflette professionnel embout coudé court silencieux
Pistola de soplado profesional boquilla corta silenciada

CODICE/CODE	FILETTO/THREAD	PEZZI/PIECES
PA060001TC	1/4	1

PC 208

Pistola CEJN canna curva serie 208
Air gun CEJN 208 serie
Luftpistole CEJN Serie 208
Soufflette CEJN embout coudé série 208
Pistolas CEJN boquilla angulada serie 208

CODICE/CODE	FILETTO/THREAD	PEZZI/PIECES
PC208100M	1/4	1

PA 11

Pistole di soffiaggio professionale con regolazione progressiva
Professional blow gun with air flow adjustment lever
Professional Schlauchpistole
Soufflette professionnel avec régulation progressive
Pistola de soplado profesional con regulación progresiva

CODICE/CODE	PEZZI/PIECES
PA110001	1

PA 12SV

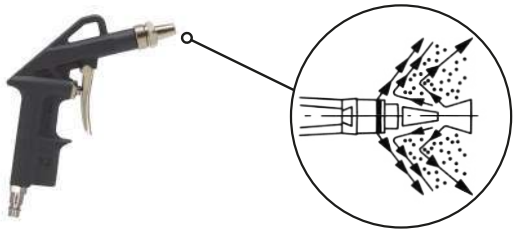

Pistola soffiaggio antinfortunistica sabbiata e verniciata
Safety blow gun sandblasted and painted
Schlauchpistole mit Sandstrahlblasen und Lackierung
Pistolet de soufflage de sécurité sablé et peint
Pistola de soplado de seguridad con chorro de arena y pintada

CODICE/CODE	PEZZI/PIECES
PA120001SV	1

PA 13SV

Pistola soffiaggio sabbiata e verniciata

Blow gun sandblasted and painted

Schlauchpistole mit Sandstrahlblasen und Lackierung

Pistolet de soufflage sablé et peint

Pistola de soplado con chorro de arena y pintada

CODICE/CODE	PEZZI/PIECES
PA130001SV	1

PA 53SV

Pistola soffiaggio Venturi sabbiata e verniciata

Venturi blow gun sandblasted and painted

Venturi Schlauchpistole mit Sandstrahlblasen und Lackierung

Pistolet de soufflage Venturi sablé et peint

Pistola de soplado Venturi con chorro de arena y pintada

CODICE/CODE	PEZZI/PIECES
PA530001SV	1

PA 14SV

Pistola soffiaggio canna lunga sabbiata e verniciata

Long nozzle blow gun sandblasted and painted

Lange Schlauchpistole mit Sandstrahlblasen und Lackierung

Pistolet de soufflage embout coudé long sablé et peint

Pistola de soplado boquilla larga con chorro de arena y pintada

CODICE/CODE	PEZZI/PIECES
PA140001SV	1

PA 20SV

Pistola soffiaggio per stampi sabbiata e verniciata

Bent nozzle blow gun sandblasted and painted

Schlauchpistole für Formen mit Sandstrahlblasen und Lackierung

Pistolet de soufflage pour les moules sablé et peint

Pistola de soplado para moldes con chorro de arena y pintada

CODICE/CODE	PEZZI/PIECES
PA200001SV	1

PA 19CEE

Pistola gonfiaggio Michelin EURODAINU 1991 CEE

Michelin inflating gun EURODAINU 1991 CEE

Michelin Aufblaspistole EURODAINU 1991 CEE

Pistolet de gonflage Michelin EURODAINU 1991 CEE

Pistola para inflar Michelin EURODAINU 1991 CEE

CODICE/CODE	Ø	L	PEZZI/PIECES
PA1991CEE	100 mm	1,60 m	1

PA 19BARPSI

Pistola gonfiaggio Michelin EURODAINU 1991 CEE doppia scala bar-psi

Michelin inflating gun EURODAINU 1991 CEE double scale bar-psi

Michelin Aufblaspistole EURODAINU 1991 CEE dual-Skala bar-psi

Pistolet de gonflage Michelin EURODAINU 1991 CEE double escalier bar-psi

Michelin EURODAINU 1991 CEE pistola de inflado doble bar-psi escala

CODICE/CODE	Ø	L	PEZZI/PIECES
PA1991BARPSI	100 mm	1,60 m	1

PA 16SV

Pistola gonfiaggio con manometro sabbiata e verniciata

Inflating gun with manometer sandblasted and painted

Aufblaspistole mit Manometer und Sandstrahlblasen und Lackierung

Pistolet de gonflage avec manomètre sablé et peint

Pistola para inflar con manómetro con chorro de arena y pintada

CODICE/CODE	Ø	L	PEZZI/PIECES
PA160001SV	63 mm	0,30 m	1

PA 17SV

Pistola gonfiaggio professionale con manometro Ø80 sabbiata e verniciata

Professional Inflating gun with gauge Ø80 sandblasted and painted

Profi Aufblaspistole mit Manometer und Sandstrahlblasen und Lackierung

Pistolet de gonflage professionel avec manomètre Ø80 sablé et peint

Pistola para inflar profesional con manómetro Ø80 con chorro de arena y pintada

CODICE/CODE	Ø	L	PEZZI/PIECES
PA170001SV	80 mm	0,75 m	1

PA 18SV

Pistola gonfiaggio professionale con manometro Ø63 sabbiata e verniciata

Professional Inflating gun with gauge Ø63 sandblasted and painted

Profi Aufblaspistole mit Manometer und Sandstrahlblasen und Lackierung

Pistolet de gonflage professionel avec manomètre Ø63 sablé et peint

Pistola para inflar profesional con manómetro Ø63 con chorro de arena y pintada

CODICE/CODE	Ø	L	PEZZI/PIECES
PA180001SV	63 mm	0,75 m	1

PA 19

Manometro prova pressione

Pressure gauge

Manometer für Druck

Manomètre de pression

Manómetro de presión

CODICE/CODE	Ø	L	PEZZI/PIECES
PA190001	63 mm	0,30 m	1

PA 56

Pistola gonfiaggio hobby kit 4 pezzi ciclo, pneumatico, pallone, canotto

Inflating gun hobby kit 4 pieces for bike, car tyres, football,dinghy

Hobby-kit Aufblaspistole 4 Stuck für Fahrrad, Reifen, Fußball, Schlauchboot

Pistolet de gonflage hobby kit 4 piéces cycle, pneu, ballon, canot

Pistola para inflar hobby kit 4 piezas ciclo, neumático, globo, bote

CODICE/CODE		PEZZI/PIECES
PA560001		1

PA 21

Pistola gonfiaggio omologata direttiva CEE 86/217

Inflating gun omologate CEE 86/217

Professional Aufblaspistole CEE Zulassung 86/217

Pistolet de gonflage homologué CEE 86/217

Pistola para inflar aprobado CEE 86/217

CODICE/CODE	Ø	L	PEZZI/PIECES
PA210001	Ø 63	0,30 m	1
PA210002	Ø 80	1 m	

PA 22SV

Pistola lavaggio serbatoio 1kg sabbiata e verniciata

Washing gun with 2,2 Lb tank sandblasted and painted

Ablasspistole mit Behälter 1kg Tank mit Sandstrahlblasen und Lackierung

Pistolet de lavage 1kg sablé et peint

Pistola de lavado 1kg con chorro de arena y pintada

CODICE/CODE	CAPACITÀ/CAPACITY	PEZZI/PIECES
PA220001SV	1 kg (2,2 Lb)	1

PA 23SV

Pistola lavaggio serbatoio alluminio 1kg sabbiata e verniciata

Washing gun with aluminum tank 2,2 lb sandblasted and painted

Ablasspistole mit aluminumtank 1kg mit Sandstrahlblasen und Lackierung

Pistolet de lavage réservoir en aluminium 1kg sablé et peint

Pistola de lavado tanque de aluminio 1kg con chorro de arena y pintada

CODICE/CODE	CAPACITÀ/CAPACITY	PEZZI/PIECES
PA230001SV	1 kg (2,2 Lb)	1

PA 24SV

Pistola antirombo serbatoio 1kg sabbiata e verniciata

Spray gun suitable for underbody paint with 2,2 lb tank sandblasted and painted

Antidröhnpistole mit 1kg Tank mit Sandstrahlblasen und Lackierung

Pistolet de pulvérisation 1kg adapté à la peinture de dessous de caisse et peint

Pistola rociadora 1kg para pintura con chorro de arena y pintada

CODICE/CODE	CAPACITÀ/CAPACITY	PEZZI/PIECES
PA240001SV	1 kg (2,2 Lb)	1

PA 25SV

Pistola antirombo con tubo flessibile sabbiata e verniciata

Spray gun suitable for underbody paint with flexible hose sandblasted and painted

Antidröhnpistole mit Schlauch mit Sandstrahlblasen und Lackierung

Pistolet de pulvérisation adapté à la peinture de dessous de caisse avec tuyau flexible sablé et peint

Pistola rociadora para pintura con manguera flexible con chorro de arena y pintada

CODICE/CODE	PEZZI/PIECES
PA250001SV	1

PA 26SV

Pistola antirombo senza serbatoio sabbiata e verniciata

Spray gun suitable for underbody paint without tank sandblasted and painted

Antidröhnpistole ohne Tank mit Sandstrahlblasen und Lackierung

Pistolet de pulvérisation sans réservoir adapté à la peinture de dessous de caisse et peint

Pistola rociadora sin tanque para pintura con chorro de arena y pintada

CODICE/CODE	PEZZI/PIECES
PA260001SV	1

PA 27SV

Pistola per sabbiare con tubo di pescaggio sabbiata e verniciata

Sandblasting gun with lift hose sandblasted and painted

Pistole für Sandstrahlblasen mit Tiefgang mit Sandstrahlblasen und Lackierung

Pistolet de sablage avec tube de tirage sablé et peint

Pistola de chorreado de arena con tubo de aspiración pintada con chorro de arena y pintada

CODICE/CODE	L	PEZZI/PIECES
PA270001SV	1,25 m	1

PA 28SV

Pistola per sabbiatura serbatoio 1kg sabbiata e verniciata

Sand blasting gun with 2,2 Lb tank sandblasted and painted

Pistole für Sandstrahlblasen mit Behälter 1kg Tank mit Sandstrahlblasen und Lackierung

Pistolet de sablage 1kg sablé et peint

Pistola de chorreado 1kg con chorro de arena y pintada

CODICE/CODE	CAPACITÀ/CAPACITY	PEZZI/PIECES
PA280001SV	1 kg (2,2 Lb)	1

PA 29SV

Pistola aria-acqua con attacco garden sabbiata e verniciata

Water-blow gun for garden sandblasted and painted

Druck-Wasser Pistole mit Garten Kupplung mit Sandstrahlblasen und Lackierung

Pistolet air-eau avec accessoire de jardin peint et sablé

Pistola de agua y aire con accesorio para jardín pintada y con chorro de arena

CODICE/CODE	PEZZI/PIECES
PA290001SV	1

PA 30SV

Pistola verniciatura con serbatoio superiore sabbiata e verniciata

Spray gun suitable for all types of painting with upper tank sandblasted and painted

Lackierungpistole mit Behälter mit Sandstrahlblasen und Lackierung

Pistolet à peinture avec réservoir supérieur sablé et peint

Pistola de pintura con tanque superior con chorro de arena y pintada

CODICE/CODE	MISURA/SIZE	CAPACITÀ/CAPACITY	PEZZI/PIECES
PA300001SV	Ø 1,5	0,5 kg (1,1 Lb)	1
PA300002SV	Ø 1,5	1 kg (2,2 Lb)	1
PA300003SV	Ø 1,0	0,5 kg (1,1 Lb)	1
PA300004SV	Ø 1,2	0,5 kg (1,1 Lb)	1
PA300005SV	Ø 1,8	0,5 kg (1,1 Lb)	1
PA300006SV	Ø 2,0	0,5 kg (1,1 Lb)	1
PA300007SV	Ø 2,5	0,5 kg (1,1 Lb)	1
PA300008SV	Ø 3,0	0,5 kg (1,1 Lb)	1
PA300010SV	Ø 1,0	1 kg (2,2 Lb)	1
PA300011SV	Ø 1,2	1 kg (2,2 Lb)	1
PA300012SV	Ø 1,8	1 kg (2,2 Lb)	1
PA300013SV	Ø 2,0	1 kg (2,2 Lb)	1
PA300014SV	Ø 2,5	1 kg (2,2 Lb)	1
PA300015SV	Ø 3,0	1 kg (2,2 Lb)	1

PA 31SV

Pistola verniciatura con serbatoio inferiore sabbiata e verniciata

Spray gun suitable for all types of painting with lower tank sandblasted and painted

Lackierungpistole mit Behälter mit Sandstrahlblasen und Lackierung

Pistolet à peinture avec réservoir inférieur sablé et peint

Pistola de pintura con tanque inferior con chorro de arena y pintada

CODICE/CODE	MISURA/SIZE	CAPACITÀ/CAPACITY	PEZZI/PIECES
PA310001SV	Ø 1,5	1 kg (2,2 Lb)	1
PA310002SV	Ø 1,0	1 kg (2,2 Lb)	1
PA310003SV	Ø 1,2	1 kg (2,2 Lb)	1
PA310004SV	Ø 1,8	1 kg (2,2 Lb)	1
PA310005SV	Ø 2,0	1 kg (2,2 Lb)	1
PA310006SV	Ø 2,5	1 kg (2,2 Lb)	1
PA310007SV	Ø 3,0	1 kg (2,2 Lb)	1

MINIAETOPGV

Mini aerografo professionale per ritocchi serbatoio da 250cc, ugello da 0,5mm con regolatore di pressione

Mini professional spray gun for repair jobs 0,5mm Nozzle, 250cc tank, with air pressure regulator

Mini Spritzpistole mit Behälter 250cc und Drüse Ø0,5mm

Mini-aérographe professionnel pour retouche, réservoir 250cc, gicleur de 0.5mm avec régulateur de pression

Mini aerógrafo profesional para retoques, tanque de 250 cc, boquilla de 0,5 mm con regulador de presión

CODICE/CODE	CAPACITÀ/CAPACITY	PEZZI/PIECES
MINIAETOPGV05	0,25 kg (0,55 Lb)	1

PA 33

Aerografo verniciatura professionale con serbatoio chiusura autoclave

Professional spray gun with bayonet closing

Professional Spritzpistole mit Autoklav Behälter

Pistolet de pulvérisation professionnel avec réservoir de fermeture autoclave

Pistola profesional con tanque de cierre en autoclave

CODICE/CODE	MISURA/SIZE	CAPACITÀ/CAPACITY	PEZZI/PIECES
PA330001	Ø 1,5	1 kg (2,2 Lb)	1
PA330002	Ø 1,0	1 kg (2,2 Lb)	1
PA330003	Ø 1,2	1 kg (2,2 Lb)	1
PA330004	Ø 1,8	1 kg (2,2 Lb)	1
PA330005	Ø 2,0	1 kg (2,2 Lb)	1
PA330006	Ø 2,5	1 kg (2,2 Lb)	1
PA330007	Ø 3,0	1 kg (2,2 Lb)	1

PA 34

Aerografo verniciatura professionale con serbatoio a caduta

Professional spray gun with gravity flow tank

Professional Spritzpistole mit Behälter

Pistolet de pulvérisation professionnel avec réservoir gravité

Pistola profesional con tanque de flujo de gravedad

CODICE/CODE	MISURA/SIZE	CAPACITÀ/CAPACITY	PEZZI/PIECES
PA340001	Ø 1,5	0,5 kg (1,1 Lb)	1
PA340003	Ø 1,2	0,5 kg (1,1 Lb)	1
PA340004	Ø 1,8	0,5 kg (1,1 Lb)	1
PA340005	Ø 2,0	0,5 kg (1,1 Lb)	1
PA340006	Ø 2,5	0,5 kg (1,1 Lb)	1
PA340007	Ø 3,0	0,5 kg (1,1 Lb)	1

PA 11R

Silenziatore per PA13

Silencer for PA13

Dampf für PA13

Silencieux pour PA13

Silenciador para PA13

CODICE/CODE	PEZZI/PIECES
PA11000R	1

PA 13R

Beccuccio pistola soffiaggio da 1/4 per PA13

Blow gun nozzle 1/4 for PA13

Mund 1/4 der Schlauchpistole für PA13

Buse de soufflage 1/4 par PA13

Boquilla de la pistola de soplado 1/4 por PA13

CODICE/CODE	PEZZI/PIECES
PA13000R	1

PA 14R

Canna lunga ricambio per PA14

Blow gun long nozzle for PA14

Langerohr für PA14

Coudé long pour PA14

Boquilla larga para PA14

CODICE/CODE		PEZZI/PIECES
PA14000R		1

PA 16R

Tubo completo ricambio per PA16

Inflating gun hose for PA16

Schlauch für PA16

Tube complet pour PA16

Tubo completo para PA16

CODICE/CODE	L	PEZZI/PIECES
PA16000R	0,30 m	1

PA 19R

Testina per prova pressione per PA19

Head for pressure test for PA19

Druckprüfkopf für PA19

Tête de test de pression PA19

Cabeza de prueba de presión PA19

CODICE/CODE		PEZZI/PIECES
PA19000R		1

PA 1991R

Tubo completo ricambio per PA1991

Inflating gun hose for PA1991

Schlauch für PA1991

Tube complet pour PA1991

Tubo completo para PA1991

CODICE/CODE	L	PEZZI/PIECES
PA199101R	1,60 m	1

PA 22R

Beccuccio pistola di lavaggio per PA22-PA23

Washing gun nozzle for PA22-PA23

Mund der Waschpistole für PA22-PA23

Bec de lavage PA22-PA23

Boquilla de pistola de lavado PA22-PA23

CODICE/CODE		PEZZI/PIECES
PA22000R		1

PA 221R

Serbatoio ricambio acciaio verniciato 1kg per PA22

Tank parts painted steel 2,2lb for PA22

Lackierten Stahl Behälter 1kg für PA22

Réservoir de remplacement en acier peint 1kg pour PA22

Tanque de repuesto de acero pintado 1kg para PA22

CODICE/CODE	CAPACITÀ/CAPACITY	PEZZI/PIECES
PA220001R	1 kg (2,2 Lb)	1

PA 23R

Serbatoio inferiore alluminio 1kg per PA23-PA24-PA28-PA31

Tank parts aluminium 2,2 Lb for PA23-PA24-PA28-PA31

Aluminium Behälter 1kg für PA23-PA24-PA28-PA31

Réservoir inférieur en aluminium 1kg pour PA23-PA24-PA28-PA31

Tanque de aluminio inferior 1kg para PA23-PA24-PA28-PA31

CODICE/CODE	CAPACITÀ/CAPACITY	PEZZI/PIECES
PA23000R	1 kg (2,2 Lb)	1

PA 28R

Ugello pistola per sabbiatura PA28

Gun blast spare nozzle for PA28

Düse für Sandbad für PA28

Buse pour le sablage PA28

Boquilla para chorro de arena PA28

CODICE/CODE	PEZZI/PIECES
PA28000R	1

PA 30R

Serbatoio alluminio superiore 0,5kg per PA30

Top tank parts aluminium 1,1lb for PA30

Aluminium Behälter 0,5kg für PA30

Réservoir en aluminium supérieur 0,5kg pour PA30

Tanque de aluminio superior 0,5kg para PA30

CODICE/CODE	CAPACITÀ/CAPACITY	PEZZI/PIECES
PA30000R	0,5 kg (1,1 Lb)	1

PA 301R

Serbatoio alluminio superiore 1kg per PA30

Top tank parts aluminium 2,2lb for PA30

Aluminium Behälter 1kg für PA30

Réservoir en aluminium supérieur 1kg pour PA30

Tanque de aluminio superior 1kg para PA30

CODICE/CODE	CAPACITÀ/CAPACITY	PEZZI/PIECES
PA30001R	1 kg (2,2 Lb)	1

PA 302R

Serbatoio nylon superiore 0,5kg per PA30

Top tank parts nylon 1,1lb for PA30

Nylon Behälter 0,5kg für PA30

Réservoir en nylon supérieur 0,5kg pour PA30

Tanque de nylon superior 0,5kg para PA30

CODICE/CODE	CAPACITÀ/CAPACITY	PEZZI/PIECES
PA30002R	0,5 kg (1,1 Lb)	1

PA 32

Ricambi per pistole serie PA30-PA31 composta da duse-spillo-ugello

Spare parts for spray gun series PA30-PA31

Ersatzteilen für PA30-PA31

Pièces de rechange pour pistolets PA30-PA31 compuesto de duse-pin-boquilla

Repuestos para pistolas PA30-PA31 composé de duse-pin-buse

CODICE/CODE	MISURA/SIZE	PEZZI/PIECES
PA320001	Ø 1,5	1
PA320002	Ø 1,0	1
PA320003	Ø 1,2	1
PA320004	Ø 1,8	1
PA320005	Ø 2,0	1
PA320006	Ø 2,5	1
PA320007	Ø 3,0	1

PA 33R

Serbatoio inferiore Alluminio 1kg chiusura autoclave per PA33

Tank parts aluminium closure autoclave 2,2lb for PA33

Aluminium Behälter Antiklav 1kg für PA33

Réservoir inférieur en aluminium 1kg autoclave PA33

Tanque de aluminio inferior 1kg autoclave PA33

CODICE/CODE	CAPACITÀ/CAPACITY	PEZZI/PIECES
PA33000R	1 kg (2,2 Lb)	1

PA 34R

Filtro per aerografo serbatoio superiore per PA34

Filter for spray gun upper tank for PA34

Filter für Spritzpistole PA34

Filtre à aérographe, réservoir supérieur PA34

Filtro de aerógrafo, tanque superior PA34

CODICE/CODE		PEZZI/PIECES
PA34000R		1

PA 35

Ricambi per pistola per vernici professionale serie PA33-PA34

Spare parts for professional spray gun series PA33-PA34

Ersatzteilen für PA33-PA34

Pièces de rechange pour pistolet à peinture professionnel série PA33-PA34

Repuestos para pistola de pintura profesional serie PA33-PA34

CODICE/CODE	MISURA/SIZE	PEZZI/PIECES
PA350001	Ø 1,5	1
PA350003	Ø 1,2	1
PA350004	Ø 1,8	1
PA350005	Ø 2,0	1
PA350006	Ø 2,5	1

PA 36

Filtro per aerografo

Filter for spray gun

Filter für Spritzpistole

Filtre à aérographe

Filtro aerógrafo

CODICE/CODE		PEZZI/PIECES
PA360001		1

PA 37

Manometro attacco radiale per pistola gonfiaggio

Radial gauge for inflating gun

Radialmanometer für Aufblaspistole

Jauge d'attaque radiale pour pistolet de gonflage

Medidor de ataque radial para pistola inflaje

CODICE/CODE	MISURA/SIZE	PEZZI/PIECES
PA370001	Ø 63	1

PA 38

Manometro attacco posteriore per pistola gonfiaggio

Gauge back connection for inflating gun

Rückmanometer für Aufblaspistole

Jauge d'attaque arrierè pour pistolet de gonflage

Medidor de ataque posterior para pistola inflaje

CODICE/CODE	MISURA/SIZE	PEZZI/PIECES
PA380001	Ø 63	1
PA380002	Ø 80	1

PA 39

Protezione per manometro

Protection for gauge

Absicherung für Manometer

Protection pour manomètre

Protección para manómetro

CODICE/CODE	MISURA/SIZE	PEZZI/PIECES
PA390001	Ø 63 radiale	1
PA390002	Ø 63 posteriore	1
PA390003	Ø 80 posteriore	1

PA 40

Testina gonfiaggio Ø 06-08

Inflating head Ø 06-08

Aufblaskopf Ø 06-08

Tête de gonflage Ø06-08

Cabezal de inflaje Ø06-08

CODICE/CODE	MISURA/SIZE	PEZZI/PIECES
PA400001	Ø 6	1
PA400002	Ø 8	

PA 53R

Beccuccio Venturi 1/4 per pistola soffiaggio PA53

Venturi nozzle 1/4 for PA53

Mund Venturi 1/4 für PA53

Buse Venturi 1/4 pour pistolet de gonflage PA53

Boquilla Venturi 1/4 para pistola de inflaje PA53

CODICE/CODE		PEZZI/PIECES
PA53000R		1

PA 56R

Kit 3 pezzi: testine per pallone-ciclo-canotto

Kit 3 pcs: nozzles for football-bikes-tyres-dinghys

Kit 3 Stk: für Fußball, Fahrrad, Schlauchboot

Kit 3 piéces: cycle, ballon, canot

Kit 3 piezas: ciclo, globo, bote

CODICE/CODE		PEZZI/PIECES
PA56000R		1

Manometri e vuotometri a polmone bassa pressione cassa INOX
Diaphgram gauges and vacuum gauges low pressure INOX case
Manometer und Vakuummeter niederdruck Edelstahl Gehäuse
Manomètres et vacuomètres avec réservoir basse pression INOX
Manómetros y vacuómetros con tanque de baja presión INOX

PX

PX54

pag. 435

PX56

pag. 435

Dati tecnici di manometri e vuotometri a polmone bassa pressione cassa INOX
Diaphgram gauges and vacuum gauges low pressure INOX case technical data
Technischen Daten der Manometer und Vakuummeter niederdruck Edelstahl Gehäuse
Données techniques des manomètres et vacuomètres avec réservoir basse pression INOX
Datos técnicos de los manómetros y vacuómetros con tanque de baja presión INOX

Applicazioni

Misurano le basse pressioni dai 25 ai 600 mBar.

Applications

Casing gauge for low pressure from 25 to 600 mBar.

Anwendungen

Messung niedriger Drücke von 25 bis 600 mBar.

Applications

Ils mesurent les basses pressions de 25 à 600 mbar.

Aplicaciónes

Miden bajas presiones de 25 a 600 mBar.

Caratteristiche principali

Manometro costruito secondo le Norme UNI EN 873.3
Cassa INOX AISI 304 dn 63
Perno e movimento in OTTONE OT58 attacco POSTERIORE (ISO 228) quadrante in aluminio scale in mBar, lancetta in alluminio nera. Classe di precisione 1,6%.

Principales caractéristiques

Manomètre construit selon les normes UNI EN 873.3.
Acier inoxydable AISI 304 dn 63.
Goupille et mouvement en face arrière de la balance en aluminium OTTONE OT58 REAR (ISO 228) en mBar, aiguille en aluminium noir. Classe de précision 1,6%.

Main features

Pressure gauge built according to the UNI EN 873.3 Standards. Stainless steel AISI 304 dn 63.
Pin and movement in OTTONE OT58 REAR attachment (ISO 228) aluminum scale face in mBar, black aluminum hand. Accuracy class 1.6%.

Características principales

Manómetro construido según las normas UNI EN 873.3.
Acero inoxidable AISI 304 dn 63.
Pin y movimiento en OTTONE OT58 REAR accesorio (ISO 228) Cara de escala de aluminio en mBar, mano de aluminio negro. Clase de precisión del 1,6%.

Hauptmerkmale

Manometer nach UNI EN 873.3 gebaut. Edelstahl AISI 304 dn 63.
Stift und Uhrwerk in OTTONE OT58 HINTEN (ISO 228) Alu-Skala in mBar, schwarze Aluminiumhand. Genauigkeitsklasse 1,6%.

Esercizio

Pressione esercizio MAX 75% VFS x 15 min
Sovrapressione NON AMMESSA
Temperatura d'esercizio -20°C / + 60°C

Exercice

Pression de service MAX 75% VFS x 15 min
Surpression NON ADMIS
Température de fonctionnement -20°C / + 60°C

Working

Max working pressure 75% FSV for 15 min.
Overpressure NOT ADMITTED
Working temperature -4°F / +140°F

Ejercicio

Presión de funcionamiento MAX 75% VFS x 15 min
Sobrepresión NO ADMITIDA
Temperatura de funcionamiento -20°C / + 60°C

Ausüben

Max. Betriebsdruck 75% VFS x 15 min
Überdruck NICHT ZUGELASSEN
Betriebstemperatur -20°C / + 60 °C

Varianti

Scale Normalizzate Pressione o Vuoto 25; 60; 100; 160; 250; 400; 600 mBar

Variantes

Échelles normalisées ou de pression 25; 60; 100; 160; 250; 400; 600 mBar

Variants

Normalized range Pressure or Vacuum 25; 60; 100; 160; 250; 400; 600 mBar

Variantes

Escalas normalizadas o de presión 25; 60; 100; 160; 250; 400; 600 mBar

Varianten

Skala normalisiert Druck oder Vakuum 25; 60; 100; 160; 250; 400; 600 mBar

Opzioni prodotto

Scale e/o attacchi personalizzati, loghi, settori colorati.
Attacco Radiale ad ore 3/9/12.

Product options

Customize range, scale or logo; colored sector.
Bottom connection at 3/9/12 hours.

Produkt-Optionen

Skalen und / oder Anhänge individuelle Logos, farbigen Sektoren.
Radial Anschluss an 3/9/12 Stunden.

Options du produit

Balances et / ou pièces jointes personnalisées, logos, secteurs colorés.
Attaque radiale au 3/9/12.

Opciones de productos

Escalas y / o adjuntos personalizados, logotipos, sectores coloreados.
Ataque radial al 3/9/12.

PX 54

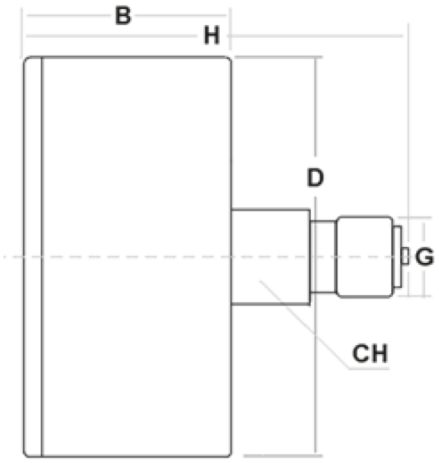

Vuotometri a polmone bassa pressione attacco posteriore cassa INOX

Vacuum gauges low pressure back connection INOX case

Vakuummeter niederdruck zuruck Angriff Edelstahl Gehäuse

Jauge à vide basse pression raccord arrière centré INOX

Vacuómetro posterior INOX baja presión

CODICE/CODE	Ø	ATTACCO CONNECTION	SCALA RANGE	PRECISIONE ACCURACY	PEZZI PIECES
PX5463140400P	63	G1/4	-400 / 0 mbar	C.L.1,6	1
PX5463140250P	63	G1/4	-250 / 0 mbar	C.L.1,6	1
PX5463140160P	63	G1/4	-160 / 0 mbar	C.L.1,6	1
PX5463140100P	63	G1/4	-100 / 0 mbar	C.L.1,6	1

Ø	B	D	D1	H	G	CH
63	32	61,2	69	61	G1/4	14

PX 56

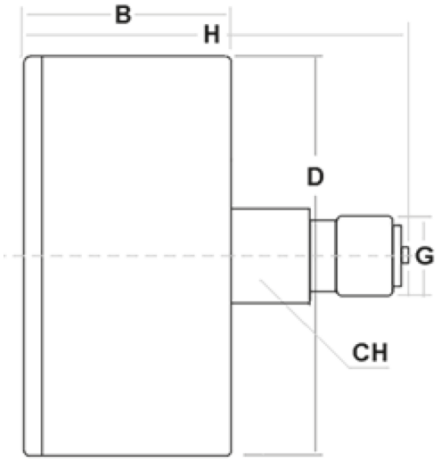

Manometri a polmone bassa pressione attacco posteriore cassa INOX

Diaphgram gauges low pressure back connection INOX case

Manometer niederdruck zuruck Angriff Edelstahl Gehäuse

Manomètre basse pression, raccord arrière centré INOX

Manómetro posterior INOX baja presión

CODICE/CODE	Ø	ATTACCO CONNECTION	SCALA RANGE	PRECISIONE ACCURACY	PEZZI PIECES
PX5663140025P	63	G1/4	0 / 25 mbar	C.L.1,6	1
PX5663140060P	63	G1/4	0 / 60 mbar	C.L.1,6	1
PX5663140100P	63	G1/4	0 / 100 mbar	C.L.1,6	1
PX5663140250P	63	G1/4	0 / 250 mbar	C.L.1,6	1
PX5663140400P	63	G1/4	0 / 400 mbar	C.L. 1,6	1
PX5663140600P	63	G1/4	0 / 600 mbar	C.L. 1,6	1

Ø	B	D	D1	H	G	CH
63	32	61,2	69	61	G1/4	14

Manometri e vuotometri a polmone bassa pressione

Diaphragm gauges and vacuum gauges low pressure

Manometer und Vakuummeter niederdruck

Manomètres et vacuomètres avec réservoir basse pression

Manómetros y vacuómetros con tanque de baja presión

MP

MP50

pag. 437

MP52

pag. 437

Dati tecnici di manometri e vuotometri a polmone bassa pressione

Diaphragm gauges and vacuum gauges low pressure technical data

Technischen Daten der Manometer und Vakuummeter niederdruck

Données techniques des manomètres et vacuomètres avec réservoir basse pression

Datos técnicos de los manómetros y vacuómetros con tanque de baja presión

Applicazioni

Misurano le basse pressioni dai 25 ai 1000 mBar.

Applications

Casing gauge for low pressure from 25 to 1000 mBar.

Anwendungen

Messung niedriger Drücke von 25 bis 1000 mBar.

Applications

Ils mesurent les basses pressions de 25 à 1000 mbar.

Aplicaciónes

Miden bajas presiones de 25 a 1000 mBar.

Caratteristiche principali

Manometro costruito secondo Norme UNI EN 837.3 Cassa Cromata IP32 secondo IEC 529 dn 63 - 80 - 100 - 150 mm. Perno e movimento in OTTONE OT58 attacco RADIALE (ISO 228) quadrante in alluminio scale in mBar, lancetta in alluminio nera. Classe di precisione 1,6%.

Main features

Made according UNI EN 837.3 Steel Chromed plated case Casing gauge dial 63 - 80 - 100 - 150 mm. OT58 BRASS movement and pivot BOTTOM connection scale in mBar aluminum dial and index. Accuracy 1,6%.

Hauptmerkmale

Nach UNI EN 837,3 Bargeld Chrome IP32 nach IEC 529 dn gebaut Gauge 63 - 80 - 100 - 150 mm. OT58 Messing-stift und Bewegung in Angriff RADIAL (ISO 228) wählen Aluminium-Leitern in mBar, Hand in schwarzem Aluminium. Genauigkeitsklasse 1,6%.

Principales caractéristiques

Manomètre construit selon les normes UNI EN 837.3. Chrome IP32 Boîtier selon CEI 529 DN 63 - 80 - 100 - 150 mm. Tige et mouvement en OTTONE OT58 connexion RADIAL (ISO 228) cadran échelle en aluminium en mBar, aiguille en aluminium noir. Classe de précision 1,6%.

Características principales

Manómetro fabricado según las normas UNI EN 837.3. Caja de cromo IP32 según IEC 529 dn 63 - 80 - 100 - 150 mm. Pin y movimiento en la conexión de OTTONE OT58 RADIAL (ISO 228) Escala de aluminio en mBar, manecilla de aluminio negro. Clase de precisión del 1,6%.

Esercizio

Pressione esercizio MAX 75% VFS x 15 min
Sovrapressione NON AMMESSA
Temperatura d'esercizio -10°C / + 60°C

Working

Max working pressure 75% FSV for 15 min.
Overpressure NOT ADMITTED
Working temperature +14°F / +140°F

Ausüben

Max. Betriebsdruck 75% VFS x 15 min
Überdruck NICHT ZUGELASSEN
Betriebstemperatur -10°C / + 60 °C

Exercice

Pression de service MAX 75% VFS x 15 min
Surpression NON ADMIS
Température de fonctionnement -10°C / + 60°C

Ejercicio

Presión de funcionamiento MAX 75% VFS x 15 min
Sobrepresión NO ADMITIDA
Temperatura de funcionamiento -10°C / + 60°C

Varianti

Scale Normalizzate Pressione o Vuoto 25; 40; 60; 100; 160; 250; 400; 600; 1000 mBar

Variants

Normalized range Pressure or Vacuum 25; 40; 60; 100; 160; 250; 400; 600; 1000 mBar

Varianten

Skala normalisiert Druck oder Vakuum 25; 40; 60; 100; 160; 250; 400; 600; 1000 mBar

Variantes

Échelles normalisées ou de pression 25; 40; 60; 100; 160; 250; 400; 600; 1000 mBar

Variantes

Escalas normalizadas o de presión 25; 40; 60; 100; 160; 250; 400; 600; 1000 mBar

Opzioni prodotto
Scale e/o attacchi personalizzati, loghi, settori colorati.
Attacco Radiale ad ore 3/9/12.

Product options
Customize range, scale or logo; colored sector.
Bottom connection at 3/9/12 hours.

Produkt-Optionen
Skalen und / oder Anhänge individuelle Logos, farbigen Sektoren.
Radial Anschluss an 3/9/12 Stunden.

Options du produit
Balances et / ou pièces jointes personnalisées, logos, secteurs colorés.
Attaque radiale au 3/9/12.

Opciones de productos
Escalas y / o adjuntos personalizados, logotipos, sectores coloreados.
Ataque radial al 3/9/12.

MP 50

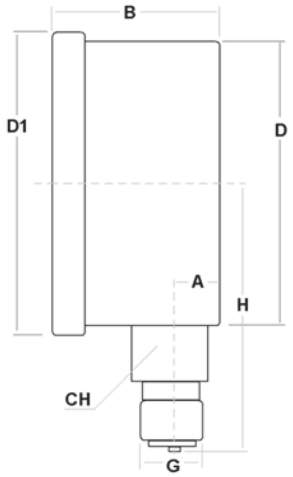

Vuotometri a polmone bassa pressione
Vacuum casing gauges
Vakuummeter
Jauges de vide pulmonaire à basse pression
Medidores de vacío de pulmón de baja presión

CODICE/CODE	Ø	ATTACCO CONNECTION	SCALA RANGE	PRECISIONE ACCURACY	PEZZI PIECES
MP5063141000R	63	G1/4	-1000 / 0 mbar	C.L.1,6	1
MP5063140600R	63	G1/4	-600 / 0 mbar	C.L.1,6	1
MP5063140400R	63	G1/4	-400 / 0 mbar	C.L.1,6	1
MP5063140250R	63	G1/4	-250 / 0 mbar	C.L.1,6	1
MP5063140160R	63	G1/4	-160 / 0 mbar	C.L.1,6	1
MP5063140100R	63	G1/4	-100 / 0 mbar	C.L.1,6	1
MP5063140060R	63	G1/4	-60 / 0 mbar	C.L.1,6	1
MP5063140040R	63	G1/4	-40 / 0 mbar	C.L.1,6	1
MP5063140025R	63	G1/4	-25 / 0 mbar	C.L.1,6	1

Ø	A	B	D	D1	H	G	CH
63	8,5	32	61,2	69	61	G1/4	14

MP 52

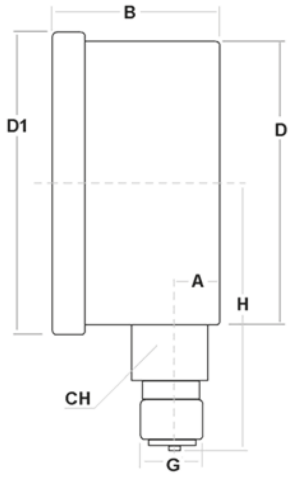

Manometri a polmone bassa pressione
Casing gauges
Manometer
Manomètres pulmonaires à basse pression
Manómetros de pulmón de baja presión

CODICE/CODE	Ø	ATTACCO CONNECTION	SCALA RANGE	PRECISIONE ACCURACY	PEZZI PIECES
MP5263140025R	63	G1/4	0 - 25 mbar	C.L.1,6	1
MP5263140040R	63	G1/4	0 - 40 mbar	C.L.1,6	1
MP5263140060R	63	G1/4	0 - 60 mbar	C.L.1,6	1
MP5263140100R	63	G1/4	0 - 100 mbar	C.L.1,6	1
MP5263140160R	63	G1/4	0 - 160 mbar	C.L.1,6	1
MP5263140250R	63	G1/4	0 - 250 mbar	C.L.1,6	1
MP5263140400R	63	G1/4	0 - 400 mbar	C.L.1,6	1
MP5263140600R	63	G1/4	0 - 600 mbar	C.L.1,6	1
MP5263141000R	63	G1/4	0 - 1000 mbar	C.L.1,6	1

Ø	A	B	D	D1	H	G	CH
63	8,5	32	61,2	69	61	R1/4	14

Manometri e vuotometri cassa INOX

Gauges and vacuum gauges INOX case

Manometer und Vakuummeter Edelstahl Gehäuse

Manomètres et vacuomètres boîtier en acier inoxydable

Manómetros y vacuómetros caja de acero inoxidable

MX

MX70

pag. 439

MX71

pag. 442

MX72

pag. 444

MX99

pag. 446

MX72PF

pag. 446

Dati tecnici di manometri e vuotometri cassa INOX

Gauges and vacuum gauges INOX case technical data

Technischen Daten der Manometer und Vakuummeter Edelstahl Gehäuse

Données techniques des manomètres et vacuomètres boîtier en acier inoxydable

Datos técnicos de los manómetros y vacuómetros caja de acero inoxidable

• MX70

Applicazioni

Cassa INOX a tenuta stagna o a bagno di glicerina adatti per l'esterno o dove ci sono vibrazioni.
Ampia disponibilità di magazzino.

Applications

Boîtier en acier inoxydable étanche à l'eau ou à la glycérine, convenant à l'extérieur ou aux endroits soumis à des vibrations.
Grande disponibilité du stock.

Applications

Watertight or glycerine-bath stainless steel case suitable for outdoors or where there are vibrations.
Large stock availability.

Aplicaciónes

Caja de acero inoxidable estanca o con baño de glicerina, apta para exteriores o donde haya vibraciones.
Gran disponibilidad de stock.

Anwendungen

Watertight or glycerine-bath stainless steel case suitable for outdoors or where there are vibrations.
Large stock availability.

Caratteristiche principali

Manometro costruito secondo Norme UNI EN 837.1
Cassa INOX IP65 AISI 304 dn 63 - 100 mm trasparente in policarbonato. Perno e movimento in OTTONE attacco RADIALE (ISO 228). Quadrante in alluminio fondo bianco scala BAR nera e PSI rossa (doppia scala esclusi mano vuotometri). Lancetta in Alluminio.
Classe di precisione 2,5 - 1,6%.

Principales caractéristiques

Manomètre construit selon les normes UNI EN 837.1
Boîtier en ACIER INOXYDABLE IP65 AISI 304 dn 63 - 100 mm polycarbonate transparent. Boulon et mouvement dans le raccord RADIAL EN LAITON (ISO 228). Cadran en aluminium avec fond blanc, échelle BAR noire et échelle PSI rouge (double échelle, à l'exception des vacuomètres manuels). Main en aluminium.
Classe de précision 2,5 - 1,6%.

Main features

Pressure gauge built according to UNI EN 837.1 standards IP65 AISI 304 stainless steel case dn 63 - 100 mm transparent polycarbonate. Bolt and movement in BRASS RADIAL connection (ISO 228). Aluminium dial with white background, black BAR scale and red PSI scale (double scale, excluding hand vacuum gauges). Aluminium hand.
Accuracy class 2,5 - 1,6%.

Características principales

Manómetro construido según las normas UNI EN 837.1
Caja de acero inoxidable IP65 AISI 304 dn 63 - 100 mm de policarbonato transparente. Perno y movimiento en la conexión RADIAL DE LATÓN (ISO 228). Esfera de aluminio con fondo blanco, escala de BAR negra y escala de PSI roja (doble escala, excluyendo los vacuómetros manuales). Mano de aluminio.
Clase de precisión 2,5 - 1,6%.

Hauptmerkmale

Druckmessgerät nach UNI EN 837.1 Edelstahlgehäuse IP65 AISI 304 dn 63 - 100 mm transparentes Polycarbonat. Bolzen und Bewegung in BRASS RADIAL Verbindung (ISO 228). Aluminiumzifferblatt mit weißem Hintergrund, schwarzer BAR-Skala und roter PSI-Skala (Doppelskala, ausgenommen Handvakuummessgeräte). Aluminium-Hand.
Genauigkeitsklasse 2,5 - 1,6%.

Esercizio

Temperatura d'esercizio -10°C / +65°C
Costante 75% - Variabile 60%
Sovrappressione 25% fino a 60 bar, 15% oltre

Exercice

Température de fonctionnement -10°C / +65°C
Constante 75% - Variable 60%
Surpression 25% jusqu'à 60 bar, 15% de plus

Working

Operating temperature +14°F / +149°F
Steady 75% - Variable 60%
Overpressure 25% until 60 bar, 15% over

Ejercicio

Temperatura de funcionamiento -10°C / +65°C
Constante 75% - Variable 60%
Sobrepresión 25% hasta 60 bar, 15% más.

Ausüben

Betriebstemperatur -10°C / +65°C
Constant 75% - 60% Variable
Überdruck bis 60 bar, mehr als 15%

Opzioni prodotto

Scale Normalizzate:
Vuotometro -1 / 0 Bar+CmHg; Manovuotometro -1+0,6; -1+1; 5; -1+3; -1+5; -1+9; -1+15 solo Bar; 0,6; 1; 1,6; 2,5; 4; 6; 10; 12; 16; 25; 40; 60; 100; 160; 250; 315; 400 Bar + Psi
Filetto NPT ANSI B.1.20.1 con o senza glicerina, sgrassatura uso ossigeno, scale e/o attacchi personalizzati, loghi, settori colorati.
Attacco radiale ad ore 3/9/12.

Product options

Normalized scale:
Gauge compound -1 / 0 Bar+CmHg; Water pressure gauge -1+0,6; -1+1,5; -1+3; -1+5; -1+9; -1+15 solo Bar; 0,6; 1; 1,6; 2,5; 4; 6; 10; 12; 16; 25; 40; 60; 100; 160; 250; 315; 400 Bar + Psi
NPT ANSI B.1.20.1 thread, With or without glycerine, OXYGEN SERVICE, customize range, scale or logo; Colored sector.
Bottom connection at 3/9/12 hours.

Produkt-Optionen

Maßstab normalisierten:
Vakuummeter -1 / 0 Bar+CmHg;
Mano-Vakuummeter -1+0,6; -1+1,5; -1+3; -1+5; -1+9; -1+15 nur Bar; 0,6; 1; 1,6; 2,5; 4; 6; 10; 12; 16; 25; 40; 60; 100; 160; 250; 315; 400 Bar + Psi
Gewinde NPT ANSI B.1.20.1 mit oder ohne Glycerin, Entfetten Verwendung Sauerstoff, Treppen und / oder Anhänge individuelle Logos, farbigen Sektoren. Radial Angriff 3/9/12 Stunden.

Options du produit

Escalas normalizadas:
Medidor de vacío -1 / 0 Bar + CmHg; Manvuotometro -1 +0,6; -1 +1,5; -1 +3; -1 +5; -1 +9; -1 +15 Bar solamente; 0,6; 1; 1,6; 2,5; 4; 6; 10; 12; 16; 25; 40; 60; 100; 160; 250; 315; 400 Bar + Psi
Filetage ANSI NPT B.1.20.1 avec ou sans glycérine, dégraissage à l'oxygène, balances et / ou accessoires personnalisés, logos, secteurs colorés.
Attaque radiale au 3/9/12.

Opciones de productos

Balances normalisées:
Vacuomètre -1 / 0 Bar + CmHg; Manvuotometro -1 + 0,6; -1 + 1; 5; -1 + 3; -1 + 5; -1 + 9;
-1 + 15 bar seulement; 0,6; 1; 1,6; 2,5; 4; 6; 10; 12; 16; 25; 40; 60; 100; 160; 250; 315; 400 Bar + Psi
ANSI NPT hilo B.1.20.1 con o sin glicerina, desengrasado a base de oxígeno, escalas y / o accesorios personalizados, logotipos, sectores coloreados.
Ataque radial al 3/9/12.

MX 70

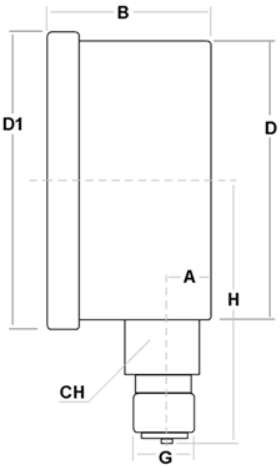

Manometri glicerina attacco radiale
Gauges liquid fillable bottom connection
Manometer Glycerin radial Angriff
Manomètre à bain de glycérine, raccord vertical
Manómetro radial con glicerina

Vuotometro Vacuum Gauge Vakuummeter Vacuométre Vacuómetro

CODICE/CODE	Ø	ATTACCO CONNECTION	SCALA RANGE	PRECISIONE ACCURACY	PEZZI PIECES
MX706314099R	63	G1/4	-1 / 0	C.L.1,6	1

Manovuotometro Compound Manovakuummeter Manovacuométre Manovacuómetro

CODICE/CODE	Ø	ATTACCO CONNECTION	SCALA RANGE	PRECISIONE ACCURACY	PEZZI PIECES
MX706314906R	63	G1/4	-1 / +0,6	C.L.1,6	1
MX706314115R	63	G1/4	-1 / +1,5	C.L.1,6	1
MX706314903R	63	G1/4	-1 / +3	C.L.1,6	1
MX706314905R	63	G1/4	-1 / +5	C.L.1,6	1
MX706314909R	63	G1/4	-1 / +9	C.L.1,6	1
MX706314915R	63	G1/4	-1 / +15	C.L.1,6	1

Manometro Gauges Manometer Manomètre Manómetro

CODICE/CODE	Ø	ATTACCO CONNECTION	SCALA RANGE	PRECISIONE ACCURACY	PEZZI PIECES
MX706314Z06R	63	G1/4	0 / +0,6	C.L.1,6	1
MX706314001R	63	G1/4	0 / +1	C.L.1,6	1
MX706314106R	63	G1/4	0 / +1,6	C.L.1,6	1
MX706314205R	63	G1/4	0 / +2,5	C.L.1,6	1
MX706314004R	63	G1/4	0 / +4	C.L.1,6	1
MX706314006R	63	G1/4	0 / +6	C.L.1,6	1
MX706314010R	63	G1/4	0 / +10	C.L.1,6	1
MX706314012R	63	G1/4	0 / +12	C.L.1,6	1
MX706314016R	63	G1/4	0 / +16	C.L.1,6	1
MX706314025R	63	G1/4	0 / +25	C.L.1,6	1
MX706314040R	63	G1/4	0 / +40	C.L.1,6	1
MX706314060R	63	G1/4	0 / +60	C.L.1,6	1
MX706314100R	63	G1/4	0 / +100	C.L.1,6	1
MX706314160R	63	G1/4	0 / +160	C.L.1,6	1
MX706314250R	63	G1/4	0 / +250	C.L.1,6	1
MX706314315R	63	G1/4	0 / +315	C.L.1,6	1
MX706314400R	63	G1/4	0 / +400	C.L.1,6	1
MX706314600R	63	G1/4	0 / +600	C.L.1,6	1
MX7063141000R	63	G1/4	0 / +1000	C.L.1,6	1

Ø	A	B	D	D1	H	G	CH	Kg
63	10	29	62	68	57	G1/4	14	0,207

MX 70

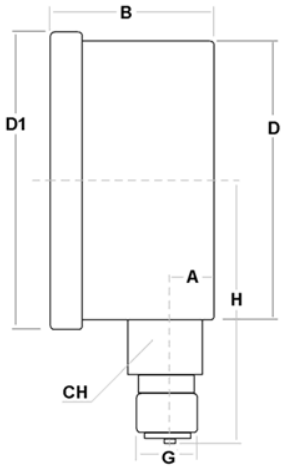

Manometri glicerina attacco radiale

Gauges liquid fillable bottom connection

Manometer Glycerin radial Angriff

Manomètre à bain de glycérine, raccord vertical

Manómetro radial con glicerina

Vuotometro Vacuum Gauge Vakuummeter Vacuométre Vacuómetro

CODICE/CODE	Ø	ATTACCO CONNECTION	SCALA RANGE	PRECISIONE ACCURACY	PEZZI PIECES
MX701012099R	100	G1/2	-1 / 0	C.L.1,0	1

Manovuotometro Compound Manovakuummeter Manovacuométre Manovacuómetro

CODICE/CODE	Ø	ATTACCO CONNECTION	SCALA RANGE	PRECISIONE ACCURACY	PEZZI PIECES
MX701012906R	100	G1/2	-1 / +0,6	C.L.1,0	1
MX701012115R	100	G1/2	-1 / +1,5	C.L.1,0	1
MX701012903R	100	G1/2	-1 / +3	C.L.1,0	1
MX701012905R	100	G1/2	-1 / +5	C.L.1,0	1
MX701012909R	100	G1/2	-1 / +9	C.L.1,0	1
MX701012915R	100	G1/2	-1 / +15	C.L.1,0	1

Manometro Gauges Manometer Manomètre Manómetro

CODICE/CODE	Ø	ATTACCO CONNECTION	SCALA RANGE	PRECISIONE ACCURACY	PEZZI PIECES
MX701012001R	100	G1/2	0 / +1	C.L.1,0	1
MX701012106R	100	G1/2	0 / +1,6	C.L.1,0	1
MX701012205R	100	G1/2	0 / +2,5	C.L.1,0	1
MX701012004R	100	G1/2	0 / +4	C.L.1,0	1
MX701012006R	100	G1/2	0 / +6	C.L.1,0	1
MX701012010R	100	G1/2	0 / +10	C.L.1,0	1
MX701012016R	100	G1/2	0 / +16	C.L.1,0	1
MX701012025R	100	G1/2	0 / +25	C.L.1,0	1
MX701012040R	100	G1/2	0 / +40	C.L.1,0	1
MX701012060R	100	G1/2	0 / +60	C.L.1,0	1
MX701012100R	100	G1/2	0 / +100	C.L.1,0	1
MX701012160R	100	G1/2	0 / +160	C.L.1,0	1
MX701012250R	100	G1/2	0 / +250	C.L.1,0	1
MX701012400R	100	G1/2	0 / +400	C.L.1,0	1
MX701012600R	100	G1/2	0 / +600	C.L.1,0	1
MX7010121000R	100	G1/2	0 / +1000	C.L.1,0	1

Ø	A	B	D	D1	H	G	CH	Kg
100	10	38	98,5	110	82	G1/2	22	0,645

Dati tecnici di manometri e vuotometri cassa INOX

Gauges and vacuum gauges INOX case technical data

Technischen Daten der Manometer und Vakuummeter Edelstahl Gehäuse

Données techniques des manomètres et vacuomètres boîtier en acier inoxydable

Datos técnicos de los manómetros y vacuómetros caja de acero inoxidable

• MX71

Applicazioni

Cassa INOX a tenuta stagna o a bagno di glicerina adatti per l'esterno o dove ci sono vibrazioni.
Ampia disponibilità di magazzino.

Applications

Boîtier en acier inoxydable étanche à l'eau ou à la glycérine, convenant à l'extérieur ou aux endroits soumis à des vibrations.
Grande disponibilité du stock.

Applications

Watertight or glycerine-bath stainless steel case suitable for outdoors or where there are vibrations.
Large stock availability.

Aplicaciónes

Caja de acero inoxidable estanca o con baño de glicerina, apta para exteriores o donde haya vibraciones.
Gran disponibilidad de stock.

Anwendungen

Watertight or glycerine-bath stainless steel case suitable for outdoors or where there are vibrations.
Large stock availability.

Caratteristiche principali

Manometro costruito secondo Norme UNI EN 837.1
Cassa INOX IP65 AISI 304 dn 40 - 50 - 63 mm trasparente in policarbonato. Perno e movimento in OTTONE attacco POSTERIORE (ISO 228 - ISO 7/1) Quadrante in alluminio fondo bianco scala BAR nera e PSI rossa (doppia scala esclusi mano vuotometri). Lancetta in Alluminio.
Classe di precisione 2,5 - 1,6%.

Principales caractéristiques

Manomètre construit selon les normes UNI EN 837.1
IP65 boîtier en acier inox AISI 304 dn 40 - 50 - 63 mm polycarbonate transparent. Pivot et mouvement en LAITON avec connexion REAR (ISO 228 - ISO 7/1)
Cadran en aluminium avec fond blanc, échelles BAR et PSI noires et rouges (double échelle, à l'exclusion des vacuomètres manuels). Main en aluminium.
Classe de précision 2,5 - 1,6%.

Main features

Pressure gauge built according to UNI EN 837.1 standards IP65 AISI 304 stainless steel case dn 40 - 50 - 63 mm transparent polycarbonate. BRASS pivot and movement with REAR connection (ISO 228 - ISO 7/1)
Aluminium dial with white background, black BAR and red PSI scales (double scale, excluding hand vacuum gauges). Aluminium hand.
Accuracy class 2.5 - 1.6%.

Características principales

Manómetro construido según las normas UNI EN 837.1
IP65 Caja de acero inoxidable AISI 304 dn 40 - 50 - 63 mm de policarbonato transparente. Pasador y movimiento de latón con conexión trasera (ISO 228 - ISO 7/1)
Esfera de aluminio con fondo blanco, escalas de BAR y PSI rojas (doble escala, excluyendo los manómetros de vacío). Mano de aluminio.
Clase de precisión 2,5 - 1,6%.

Hauptmerkmale

Druckmessgerät nach UNI EN 837.1, IP65, Gehäuse aus Edelstahl AISI 304, dn 40 - 50 - 63 mm, transparentes Polycarbonat. Drehzapfen und Uhrwerk aus Messing mit REAR-Anschluss (ISO 228 - ISO 7/1) Aluminiumzifferblatt mit weißem Hintergrund, schwarzer BAR- und roter PSI-Skala (Doppelskala, ohne Handvakuummeter).
Aluminium-Hand.
Genauigkeitsklasse 2,5 - 1,6%.

Esercizio

Temperatura d'esercizio -10°C / +65°C
Costante 75% - Variabile 60%
Sovrappressione 25% fino a 60 bar, 15% oltre

Exercice

Température de fonctionnement -10°C / +65°C
Constante 75% - Variable 60%
Surpression 25% jusqu'à 60 bar, 15% de plus

Working

Operating temperature +14°F / +149 °F
Steady 75% - Variable 60%
Overpressure 25% until 60 bar, 15% over

Ejercicio

Temperatura de funcionamiento -10°C / +65°C
Constante 75% - Variable 60%
Sobrepresión 25% hasta 60 bar, 15% más.

Ausüben

Betriebstemperatur -10°C / +65°C
Constant 75% - 60% Variable
Überdruck bis 60 bar, mehr als 15%

Opzioni prodotto

Scale Normalizzate:
Vuotometro -1 / 0 Bar+CmHg; Manovuotometro -1+0,6; -1+1; 5; -1+3; -1+5; -1+9; -1+15 solo Bar; 0,6; 1; 1,6; 2,5; 4; 6; 10; 12; 16; 25; 40; 60; 100; 160; 250; 315; 400 Bar + Psi
Filetto NPT ANSI B.1.20.1 con o senza glicerina, sgrassatura uso ossigeno, scale e/o attacchi personalizzati, loghi, settori colorati.
Attacco radiale ad ore 3/9/12.

Options du produit

Escalas normalizadas:
Medidor de vacío -1 / 0 Bar + CmHg; Manvuotometro -1 +0,6; -1 +1,5; -1 +3; -1 +5; -1 +9; -1 +15 Bar solamente; 0,6; 1; 1,6; 2,5; 4; 6; 10; 12; 16; 25; 40; 60; 100; 160; 250; 315; 400 Bar + Psi
Filetage ANSI NPT B.1.20.1 avec ou sans glycérine, dégraissage à l'oxygène, balances et / ou accessoires personnalisés, logos, secteurs colorés.
Attaque radiale au 3/9/12.

Product options

Normalized scale:
Gauge compound -1 / 0 Bar+CmHg; Water pressure gauge -1+0,6; -1+1,5; -1+3; -1+5; -1+9; -1+15 solo Bar; 0,6; 1; 1,6; 2,5; 4; 6; 10; 12; 16; 25; 40; 60; 100; 160; 250; 315; 400 Bar + Psi
NPT ANSI B.1.20.1 thread, With or without glycerine, OXYGEN SERVICE, customize range, scale or logo; Colored sector.
Bottom connection at 3/9/12 hours.

Opciones de productos

Balances normalisées:
Vacuomètre -1 / 0 Bar + CmHg; Manvuotometro -1 + 0,6; -1 + 1; 5; -1 + 3; -1 + 5; -1 + 9;
-1 + 15 bar seulement; 0,6; 1; 1,6; 2,5; 4; 6; 10; 12; 16; 25; 40; 60; 100; 160; 250; 315; 400 Bar + Psi
ANSI NPT hilo B.1.20.1 con o sin glicerina, desengrasado a base de oxígeno, escalas y / o accesorios personalizados, logotipos, sectores coloreados.
Ataque radial al 3/9/12.

Produkt-Optionen

Maßstab normalisierten:
Vakuummeter -1 / 0 Bar+CmHg;
Mano-Vakuummeter -1+0,6; -1+1,5; -1+3; -1+5; -1+9; -1+15 nur Bar; 0,6; 1; 1,6; 2,5; 4; 6; 10; 12; 16; 25; 40; 60; 100; 160; 250; 315; 400 Bar + Psi
Gewinde NPT ANSI B.1.20.1 mit oder ohne Glycerin, Entfetten Verwendung Sauerstoff, Treppen und / oder Anhänge individuelle Logos, farbigen Sektoren. Radial Angriff 3/9/12 Stunden.

MX 71

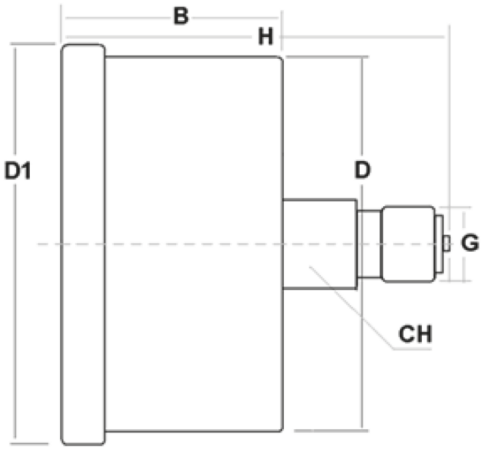

Manometri glicerina attacco posteriore

Gauges liquid fillable back connection

Manometer Glycerin zuruck Angriff

Manomètre à bain de glycérine, raccord arrière centré

Manómetro posterior con glicerina

Vuotometro Vacuum Gauge Vakuummeter Vacuométre Vacuómetro

CODICE/CODE	Ø	ATTACCO CONNECTION	SCALA RANGE	PRECISIONE ACCURACY	PEZZI PIECES
MX714018099P	40	R1/8	-1 / 0	C.L.2,5	1

Manometro Gauges Manometer Manomètre Manómetro

CODICE/CODE	Ø	ATTACCO CONNECTION	SCALA RANGE	PRECISIONE ACCURACY	PEZZI PIECES
MX714018001P	40	R1/8	0 / +1	C.L.2,5	1
MX714018205P	40	R1/8	0 / +2,5	C.L.2,5	1
MX714018006P	40	R1/8	0 / +6	C.L.2,5	1
MX714018010P	40	R1/8	0 / +10	C.L.2,5	1
MX714018016P	40	R1/8	0 / +16	C.L.2,5	1
MX714018025P	40	R1/8	0 / +25	C.L.2,5	1
MX714018040P	40	R1/8	0 / +40	C.L.2,5	1
MX714018100P	40	R1/8	0 / +100	C.L.2,5	1
MX714018160P	40	R1/8	0 / +160	C.L.2,5	1
MX714018250P	40	R1/8	0 / +250	C.L.2,5	1
MX714018400P	40	R1/8	0 / +400	C.L.2,5	1

Vuotometro Vacuum Gauge Vakuummeter Vacuométre Vacuómetro

CODICE/CODE	Ø	ATTACCO CONNECTION	SCALA RANGE	PRECISIONE ACCURACY	PEZZI PIECES
MX715018099P	50	G1/4	-1 / 0	C.L.1,6	1

Manometro Gauges Manometer Manomètre Manómetro

CODICE/CODE	Ø	ATTACCO CONNECTION	SCALA RANGE	PRECISIONE ACCURACY	PEZZI PIECES
MX715014205P	50	G1/4	0 / +2,5	C.L.1,6	1
MX715014004P	50	G1/4	0 / +4	C.L.1,6	1
MX715014006P	50	G1/4	0 / +6	C.L.1,6	1
MX715014010P	50	G1/4	0 / +10	C.L.1,6	1
MX715014016P	50	G1/4	0 / +16	C.L.1,6	1
MX715014025P	50	G1/4	0 / +25	C.L.1,6	1
MX715014100P	50	G1/4	0 / +100	C.L.1,6	1
MX715014250P	50	G1/4	0 / +250	C.L.1,6	1
MX715014400P	50	G1/4	0 / +400	C.L.1,6	1

Vuotometro Vacuum Gauge Vakuummeter Vacuométre Vacuómetro

CODICE/CODE	Ø	ATTACCO CONNECTION	SCALA RANGE	PRECISIONE ACCURACY	PEZZI PIECES
MX716314099P	63	G1/4	-1 / 0	C.L.1,6	1

Manovuotometro Compound Manovakuummeter Manovacuométre Manovacuómetro

CODICE/CODE	Ø	ATTACCO CONNECTION	SCALA RANGE	PRECISIONE ACCURACY	PEZZI PIECES
MX716314906P	63	G1/4	-1 / +0,6	C.L.1,6	1
MX716314115P	63	G1/4	-1 / +1,5	C.L.1,6	1
MX716314903P	63	G1/4	-1 / +3	C.L.1,6	1
MX716314905P	63	G1/4	-1 / +5	C.L.1,6	1
MX716314909P	63	G1/4	-1 / +9	C.L.1,6	1

Ø	B	D	D1	H	G	CH	Kg
40	25	40,5	44	43	R1/8	11	0,110
50	28	51	56	50	G1/4	14	0,145
63	29	62	68	53	G1/4	14	0,188

MX 71

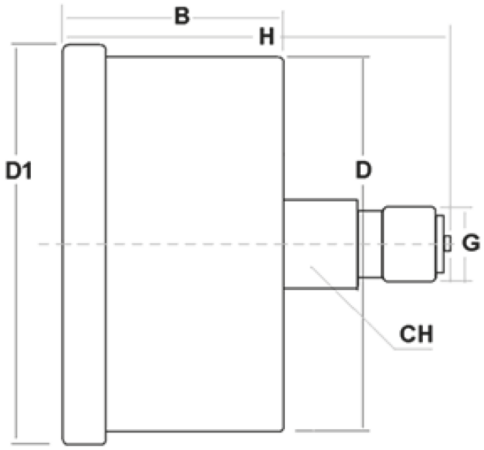

Manometri glicerina attacco posteriore

Gauges liquid fillable back connection

Manometer Glycerin zuruck Angriff

Manomètre à bain de glycérine, raccord arrière centré

Manómetro posterior con glicerina

Manometro Gauges Manometer Manomètre Manómetro

CODICE/CODE	Ø	ATTACCO CONNECTION	SCALA RANGE	PRECISIONE ACCURACY	PEZZI PIECES
MX716314001P	63	G1/4	0 / +1	C.L.1,6	1
MX716314106P	63	G1/4	0 / +1,6	C.L.1,6	1
MX716314205P	63	G1/4	0 / +2,5	C.L.1,6	1
MX716314004P	63	G1/4	0 / +4	C.L.1,6	1
MX716314006P	63	G1/4	0 / +6	C.L.1,6	1
MX716314010P	63	G1/4	0 / +10	C.L.1,6	1
MX716314012P	63	G1/4	0 / +12	C.L.1,6	1
MX716314016P	63	G1/4	0 / +16	C.L.1,6	1
MX716314025P	63	G1/4	0 / +25	C.L.1,6	1
MX716314040P	63	G1/4	0 / +40	C.L.1,6	1
MX716314060P	63	G1/4	0 / +60	C.L.1,6	1
MX716314100P	63	G1/4	0 / +100	C.L.1,6	1
MX716314160P	63	G1/4	0 / +160	C.L.1,6	1
MX716314250P	63	G1/4	0 / +250	C.L.1,6	1
MX716314315P	63	G1/4	0 / +315	C.L.1,6	1
MX716314400P	63	G1/4	0 / +400	C.L.1,6	1
MX716314600P	63	G1/4	0 / +600	C.L.1,6	1
MX7163141000P	63	G1/4	0 / +1000	C.L.1,6	1

Vuotometro Vacuum Gauge Vakuummeter Vacuométre Vacúmetro

CODICE/CODE	Ø	ATTACCO CONNECTION	SCALA RANGE	PRECISIONE ACCURACY	PEZZI PIECES
MX711012099P	100	G1/2	-1 / 0	C.L.1,0	1

Manovuotometro Compound Manovakuummeter Manovacuométre Manovacuómetro

CODICE/CODE	Ø	ATTACCO CONNECTION	SCALA RANGE	PRECISIONE ACCURACY	PEZZI PIECES
MX711012906P	100	G1/2	-1 / +0,6	C.L.1,0	1
MX711012115P	100	G1/2	-1 / +1,5	C.L.1,0	1
MX711012903P	100	G1/2	-1 / +3	C.L.1,0	1
MX711012905P	100	G1/2	-1 / +5	C.L.1,0	1
MX711012909P	100	G1/2	-1 / +9	C.L.1,0	1

Manometro Gauges Manometer Manomètre Manómetro

CODICE/CODE	Ø	ATTACCO CONNECTION	SCALA RANGE	PRECISIONE ACCURACY	PEZZI PIECES
MX711012001P	100	G1/2	0 / +1	C.L.1,0	1
MX711012106P	100	G1/2	0 / +1,6	C.L.1,0	1
MX711012205P	100	G1/2	0 / +2,5	C.L.1,0	1
MX711012004P	100	G1/2	0 / +4	C.L.1,0	1
MX711012006P	100	G1/2	0 / +6	C.L.1,0	1
MX711012010P	100	G1/2	0 / +10	C.L.1,0	1
MX711012016P	100	G1/2	0 / +16	C.L.1,0	1
MX711012025P	100	G1/2	0 / +25	C.L.1,0	1
MX711012040P	100	G1/2	0 / +40	C.L.1,0	1
MX711012060P	100	G1/2	0 / +60	C.L.1,0	1
MX711012100P	100	G1/2	0 / +100	C.L.1,0	1
MX711012160P	100	G1/2	0 / +160	C.L.1,0	1
MX711012250P	100	G1/2	0 / +250	C.L.1,0	1
MX711012400P	100	G1/2	0 / +400	C.L.1,0	1
MX711012600P	100	G1/2	0 / +600	C.L.1,0	1

Ø	B	D	D1	H	G	CH	Kg
63	29	62	68	53	G1/4	14	0,188
100	39	98,5	110	82	G1/2	22	0,750

MX 72

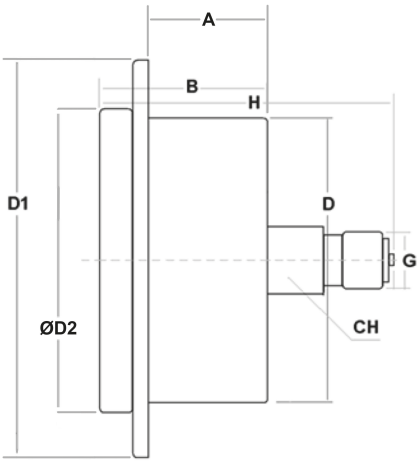

Manometri glicerina attacco posteriore con flangia 3 fori

Gauges liquid fillable back connection with 3 holes flange

Manometer Glycerin zuruck Angriff für Paneelmontage

Manomètre à bain de glycérine, raccord arrière centré, encastrable

Manómetro posterior con glicerina, brida a 3 taladros

Vuotometro Vacuum Gauge Vakuummeter Vacuométre Vacuómetro

CODICE/CODE	Ø	ATTACCO CONNECTION	SCALA RANGE	PRECISIONE ACCURACY	PEZZI PIECES
MX724018099PF	40	R1/8	-1 / 0	C.L.2,5	1

Manometro Gauges Manometer Manomètre Manómetro

CODICE/CODE	Ø	ATTACCO CONNECTION	SCALA RANGE	PRECISIONE ACCURACY	PEZZI PIECES
MX724018001PF	40	R1/8	0 / +1	C.L.2,5	1
MX724018205PF	40	R1/8	0 / +2,5	C.L.2,5	1
MX724018006PF	40	R1/8	0 / +6	C.L.2,5	1
MX724018010PF	40	R1/8	0 / +10	C.L.2,5	1
MX724018016PF	40	R1/8	0 / +16	C.L.2,5	1
MX724018025PF	40	R1/8	0 / +25	C.L.2,5	1
MX724018040PF	40	R1/8	0 / +40	C.L.2,5	1
MX724018100PF	40	R1/8	0 / +100	C.L.2,5	1
MX724018160PF	40	R1/8	0 / +160	C.L.2,5	1
MX724018250PF	40	R1/8	0 / +250	C.L.2,5	1
MX724018400PF	40	R1/8	0 / +400	C.L.2,5	1

Vuotometro Vacuum Gauge Vakuummeter Vacuométre Vacuómetro

CODICE/CODE	Ø	ATTACCO CONNECTION	SCALA RANGE	PRECISIONE ACCURACY	PEZZI PIECES
MX725014099PF	50	G1/4	-1 / 0	C.L.2,5	1

Manometro Gauges Manometer Manomètre Manómetro

CODICE/CODE	Ø	ATTACCO CONNECTION	SCALA RANGE	PRECISIONE ACCURACY	PEZZI PIECES
MX725014001PF	50	G1/4	0 / +1	C.L.2,5	1
MX725014205PF	50	G1/4	0 / +2,5	C.L.2,5	1
MX725014004PF	50	G1/4	0 / +4	C.L.2,5	1
MX725014006PF	50	G1/4	0 / +6	C.L.2,5	1
MX725014010PF	50	G1/4	0 / +10	C.L.2,5	1
MX725014016PF	50	G1/4	0 / +16	C.L.2,5	1
MX725014025PF	50	G1/4	0 / +25	C.L.2,5	1
MX725014100PF	50	G1/4	0 / +100	C.L.2,5	1
MX725014250PF	50	G1/4	0 / +250	C.L.2,5	1
MX725014400PF	50	G1/4	0 / +400	C.L.2,5	1

Vuotometro Vacuum Gauge Vakuummeter Vacuométre Vacuómetro

CODICE/CODE	Ø	ATTACCO CONNECTION	SCALA RANGE	PRECISIONE ACCURACY	PEZZI PIECES
MX726314099PF	63	G1/4	-1 / 0	C.L.1,6	1

Manovuotometro Compound Manovakuummeter Manovacuométre Manovacuómetro

CODICE/CODE	Ø	ATTACCO CONNECTION	SCALA RANGE	PRECISIONE ACCURACY	PEZZI PIECES
MX726314906PF	63	G1/4	-1 / +0,6	C.L.1,6	1
MX726314115PF	63	G1/4	-1 / +1,5	C.L.1,6	1
MX726314903PF	63	G1/4	-1 / +3	C.L.1,6	1
MX726314905PF	63	G1/4	-1 / +5	C.L.1,6	1
MX726314909PF	63	G1/4	-1 / +9	C.L.1,6	1

Ø	A	B	D	D1	D2	H	G	CH	Kg
40	22	25	40,5	61	47	43	R1/8	11	0,110
50	22,5	28	51	72	57,5	50	G1/4	14	0,145
63	23	29	62	83	68	53	G1/4	14	0,188

MX 72

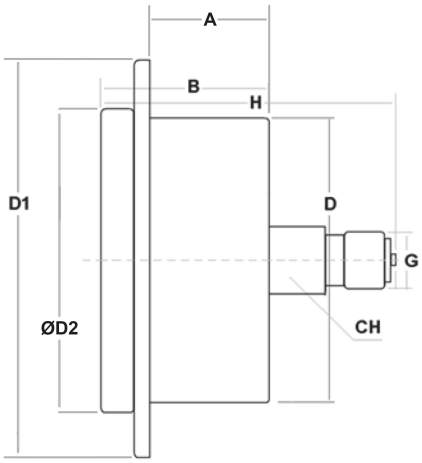

Manometri glicerina attacco posteriore con flangia 3 fori

Gauges liquid fillable back connection with 3 holes flange

Manometer Glycerin zuruck Angriff für Paneelmontage

Manomètre à bain de glycérine, raccord arrière centré, encastrable

Manómetro posterior con glicerina, brida a 3 taladros

Manometro Gauges Manometer Manomètre Manómetro

CODICE/CODE	Ø	ATTACCO CONNECTION	SCALA RANGE	PRECISIONE ACCURACY	PEZZI PIECES
MX726314001PF	63	G1/4	0 / +1	C.L.1,6	1
MX726314106PF	63	G1/4	0 / +1,6	C.L.1,6	1
MX726314205PF	63	G1/4	0 / +2,5	C.L.1,6	1
MX726314004PF	63	G1/4	0 / +4	C.L.1,6	1
MX726314006PF	63	G1/4	0 / +6	C.L.1,6	1
MX726314010PF	63	G1/4	0 / +10	C.L.1,6	1
MX726314012PF	63	G1/4	0 / +12	C.L.1,6	1
MX726314016PF	63	G1/4	0 / +16	C.L.1,6	1
MX726314025PF	63	G1/4	0 / +25	C.L.1,6	1
MX726314040PF	63	G1/4	0 / +40	C.L.1,6	1
MX726314060PF	63	G1/4	0 / +60	C.L.1,6	1
MX726314100PF	63	G1/4	0 / +100	C.L.1,6	1
MX726314160PF	63	G1/4	0 / +160	C.L.1,6	1
MX726314250PF	63	G1/4	0 / +250	C.L.1,6	1
MX726314315PF	63	G1/4	0 / +315	C.L.1,6	1
MX726314400PF	63	G1/4	0 / +400	C.L.1,6	1
MX726314600PF	63	G1/4	0 / +600	C.L.1,6	1
MX726314M00PF	63	G1/4	0 / +1000	C.L.1,6	1

Vuotometro Vacuum Gauge Vakuummeter Vacuométre Vacuómetro

CODICE/CODE	Ø	ATTACCO CONNECTION	SCALA RANGE	PRECISIONE ACCURACY	PEZZI PIECES
MX721012099PF	100	G1/2	-1 / 0	C.L.1,6	1

Manovuotometro Compound Manovakuummeter Manovacuométre Manovacuómetro

CODICE/CODE	Ø	ATTACCO CONNECTION	SCALA RANGE	PRECISIONE ACCURACY	PEZZI PIECES
MX721012906PF	100	G1/2	-1 / +0,6	C.L.1,6	1
MX721012115PF	100	G1/2	-1 / +1,5	C.L.1,6	1
MX721012903PF	100	G1/2	-1 / +3	C.L.1,6	1
MX721012905PF	100	G1/2	-1 / +5	C.L.1,6	1
MX721012909PF	100	G1/2	-1 / +9	C.L.1,6	1

Manometro Gauges Manometer Manomètre Manómetro

CODICE/CODE	Ø	ATTACCO CONNECTION	SCALA RANGE	PRECISIONE ACCURACY	PEZZI PIECES
MX721012001PF	100	G1/2	0 / +1	C.L.1,6	1
MX721012106PF	100	G1/2	0 / +1,6	C.L.1,6	1
MX721012205PF	100	G1/2	0 / +2,5	C.L.1,6	1
MX721012004PF	100	G1/2	0 / +4	C.L.1,6	1
MX721012006PF	100	G1/2	0 / +6	C.L.1,6	1
MX721012010PF	100	G1/2	0 / +10	C.L.1,6	1
MX721012016PF	100	G1/2	0 / +16	C.L.1,6	1
MX721012025PF	100	G1/2	0 / +25	C.L.1,6	1
MX721012040PF	100	G1/2	0 / +40	C.L.1,6	1
MX721012060PF	100	G1/2	0 / +60	C.L.1,6	1
MX721012100PF	100	G1/2	0 / +100	C.L.1,6	1
MX721012160PF	100	G1/2	0 / +160	C.L.1,6	1
MX721012250PF	100	G1/2	0 / +250	C.L.1,6	1
MX721012400PF	100	G1/2	0 / +400	C.L.1,6	1
MX721012600PF	100	G1/2	0 / +600	C.L.1,6	1

Ø	A	B	D	D1	D2	H	G	CH	Kg
63	23	29	62	83	68	53	G1/4	14	0,188
100	27	39	98,5	128	108	82	G1/2	22	0,790

MX 99

Staffa posteriore per manometri glicerina INOX
Back clamp for INOX gauges liquid fillable back connection
Paneelblech für Manometer Glycerin INOX
Équerre de fixation INOX pour manomètre à bain de glycérine
Soporte de fijación INOX para manómetro con glicerina

CODICE/CODE	MISURA/SIZE	PEZZI/PIECES
MX990040P	Ø40	1
MX990063P	Ø50 / Ø63	1
MX990100P	Ø100	1

MX 72PF

Flangia 3 fori per manometri glicerina INOX
3 Holes flange for INOX gauges liquid fillable
Paneelring für Manometer Glycerin INOX
Équerre de fixation INOX pour manomètre à bain de glycérine
Soporte de fijación INOX para manómetro con glicerina

CODICE/CODE	MISURA/SIZE	PEZZI/PIECES
MX720040PF	Ø40	1
MX720050PF	Ø50	1
MX720063PF	Ø63	1
MX720100PF	Ø100	1

Manometri e vuotometri interamente INOX
Gauges and vacuum gauges complete INOX
Manometer und Vakuummeter vollständig Edelstahl
Manomètres et manomètres à vide entièrement INOX
Manómetros y vacuómetros completamente INOX

MX

MXX82

pag. 448

MXX83

pag. 450

MXX84

pag. 451

MXX92

pag. 453

MXX93

pag. 455

MXX94

pag. 457

MXX99

pag. 457

Dati tecnici di manometri e vuotometri interamente INOX
Gauges and vacuum gauges complete INOX technical data
Technischen Daten der Manometer und Vakuummeter vollständig Edelstahl
Données techniques des manomètres et manomètres à vide entièrement INOX
Datos técnicos de los manómetros y vacuómetros completamente INOX

• MXX 82

Applicazioni
Adatti per tutti gli impieghi dove esistono processi corrosivi.
Ampia disponibilità di magazzino.

Applications
Convient à toutes les applications où il existe des processus corrosifs.
Grande disponibilité du stock.

Applications
Suitable for all applications where corrosive processes exist.
Large stock availability.

Aplicaciónes
Adecuado para todas las aplicaciones en las que existen procesos corrosivos.
Gran disponibilidad de stock.

Anwendungen
Geeignet für alle Anwendungen, bei denen korrosive Prozesse auftreten.
Große Verfügbarkeit auf Lager.

Caratteristiche principali

Manometro costruito secondo Norme UNI EN 837.1 TUTTO INOX cassa AISI 304 IP65 dn 63 - 100 mm. Perno e movimento in AISI 316 attacco RADIALE (ISO 228).
Per d63: trasparente in policarbonato, quadrante in alluminio fondo bianco scala BAR ,nera e PSI rossa (doppia scala esclusi mano vuotometri). Lancetta in Alluminio. Classe di precisione 2,5 - 1,6%.
Per d100: trasparente in vetro stratificato di sicurezza, con tappo posteriore di sicurezza scala in BAR. Lancetta in alluminio.
Classe di precisione 1.0%.

Principales caractéristiques

Manomètre construit conformément à la norme UNI EN 837.1 TOUT ACIER INOXYDABLE boîtier AISI 304 IP65 dn 63 - 100 mm. Broche AISI 316 et connexion RADIALE du mouvement (ISO 228).
Pour d63 : polycarbonate transparent, cadran en aluminium avec fond blanc et échelles BAR, noire et PSI rouge (double échelle, sans aiguille vide). Main en aluminium. Classe de précision 2,5 - 1,6%.
Pour d100 : verre de sécurité feuilleté transparent, avec capuchon de sécurité arrière, échelle BAR. Pointeur en aluminium.
Classe de précision 1,0 %.

Main features

Pressure gauge built in accordance with UNI EN 837.1 ALL STAINLESS STEEL case AISI 304 IP65 dn 63 - 100 mm. AISI 316 pin and movement RADIAL connection (ISO 228).
For d63: polycarbonate transparent, aluminium dial with white background and BAR, black and PSI red scales (double scale, excluding empty hand). Aluminium hand. Accuracy class 2.5 - 1.6%.
For d100: transparent laminated safety glass, with rear safety cap, BAR scale. Aluminium pointer.
Accuracy class 1.0%.

Características principales

Manómetro construido de acuerdo con la norma UNI EN 837.1 Caja de acero inoxidable AISI 304 IP65 dn 63 - 100 mm. Conexión RADIAL de pasador y movimiento AISI 316 (ISO 228).
Para el d63: policarbonato transparente, esfera de aluminio con fondo blanco y escalas de BAR, negro y PSI de color rojo (doble escala, excluyendo la manecilla de vacío). Mano de aluminio. Clase de precisión 2,5 - 1,6%.
Para el d100: vidrio de seguridad laminado transparente, con tapa de seguridad trasera, escala BAR. Puntero de aluminio.
Clase de precisión 1,0%.

Hauptmerkmale

Druckmessgerät nach UNI EN 837.1 Gehäuse aus Edelstahl AISI 304 IP65 dn 63 - 100 mm. AISI 316 Stift und Bewegung RADIAL Verbindung (ISO 228).
Für d63: Transparentes Polycarbonat, Aluminium-Zifferblatt mit weißem Hintergrund und roten Skalen BAR, schwarz und PSI (Doppelskala, ohne leeren Zeiger). Aluminium-Hand. Genauigkeitsklasse 2,5 - 1,6%.
Für d100: transparentes Verbundsicherheitsglas, mit hinterer Sicherheitskappe, BAR-Skala. Aluminium-Zeiger. Genauigkeitsklasse 1,0%.

Esercizio

Temperatura d'esercizio -30°C / +65°C
Costante 75% - Variabile 60%
Sovrappressione 25% fino a 60 bar, 15% oltre

Exercice

Température de fonctionnement -30°C / +65°C
Constante 75% - Variable 60%
Surpression 25% jusqu'à 60 bar, 15% de plus

Working

Operating temperature -22°F / +149°F
Steady 75% - Variable 60%
Overpressure 25% until 60 bar, 15% over

Ejercicio

Temperatura de funcionamiento -30°C / +65°C
Constante 75% - Variable 60%
Sobrepresión 25% hasta 60 bar, 15% más.

Ausüben

Betriebstemperatur -30°C / +65°C
Constant 75% - 60% Variable
Überdruck bis 60 bar, mehr als 15%

Opzioni prodotto

D63:
Scale Normalizzate:
Vuotometro -1 / 0 Bar+CmHg;
Manovuotometro -1+0,6; -1+1,5; -1+3; -1+5; -1+9; -1+15 solo Bar; 0,6; 1; 1,6; 2,5; 4; 6; 10; 12; 16; 25; 40; 60; 100; 160; 250; 315; 400 Bar + Psi

D100:
Scale Normalizzate:
-1 / 0; -1+0,6; -1+1,5; -1+3; -1+5; -1+9; -1+15; 1; 1,6; 2,5; 4; 6; 10; 16; 25; 40; 60; 100; 160; 250; 400; 600; 1000; 1600 bar

Filetto NPT ANSI B.1.20.1 con o senza glicerina, Sgrassatura uso ossigeno, scale e/o attacchi personalizzati, loghi, settori colorati, vetro di sicurezza (d100), esecuzione SOLID FRONT (d100), separatori (d100), contatti elettrici (d100), attacco radiale ad ore 3/9/12.

Options du produit

D63:
Échelles normalisées:
Vacuomètre -1 / 0 Bar + CmHg;
Manvuotometro -1 + 0,6; -1 + 1,5; -1 + 3; -1 + 5; -1 + 9; -1 + 15 bar seulement; 0,6; 1; 1,6; 2,5; 4; 6; 10; 12; 16; 25; 40; 60; 100; 160; 250; 315; 400 Bar + Psi

D100:
Échelles normalisées:
-1 / 0; -1 + 0,6; -1 + 1,5; -1 + 3;
-1 + 5; -1 + 9; -1 + 15; 1; 1,6; 2,5; 4; 6; 10; 16; 25; 40; 60; 100; 160; 250; 400; 600; 1000; 1600 bar

Filetage ANSI NPT B.1.20.1 avec ou sans glycérine, Dégraissage pour utilisation d'oxygène, balances et/ou accessoires personnalisés, logos, secteurs colorés, verre de sécurité (d100), SOLID FRONT (d100), séparateurs (d100), contacts électriques (d100), connexion radiale au 3/9/12 .

Product options

D63:
Normalized scales:
Vacuum meter -1 / 0 Bar + CmHg;
Manvuotometro -1 + 0,6; -1 + 1.5; -1 + 3; -1 + 5; -1 + 9; -1 + 15 Bar only; 0.6; 1; 1.6; 2.5; 4; 6; 10; 12; 16; 25; 40; 60; 100; 160; 250; 315; 400 Bar + Psi

D100:
Normalized scales:
-1 / 0; -1 + 0.6; -1 + 1.5; -1 + 3; -1 + 5; -1 + 9; -1 + 15; 1; 1.6; 2.5; 4; 6; 10; 16; 25; 40; 60; 100; 160; 250; 400; 600; 1000; 1600 bar

NPT ANSI B.1.20.1 thread, With or without glycerine, OXYGENE SERVICE customize range, scale or logo; Colored sector; SAFETY glass, SOLID FRONT production, radial connection 3/9/12 hours.

Opciones de productos

D63:
Escalas normalizadas:
Medidor de vacío -1 / 0 Bar + CmHg;
Manvuotometro -1 + 0,6; -1 + 1,5; -1 + 3; -1 + 5; -1 + 9; -1 + 15 Bar solamente; 0,6; 1; 1,6; 2,5; 4; 6; 10; 12; 16; 25; 40; 60; 100; 160; 250; 315; 400 Bar + Psi

D100:
Escalas normalizadas:
-1 / 0; -1 + 0,6; -1 + 1,5; -1 + 3;
-1 + 5; -1 + 9; -1 + 15; 1; 1,6; 2,5; 4; 6; 10; 16; 25; 40; 60; 100; 160; 250; 400; 600; 1000; 1600 bar

ANSI NPT hilo B.1.20.1 con o sin glicerina, Desengrasante para uso de oxígeno, básculas y/o accesorios personalizados, logotipos, sectores coloreados, vidrio de seguridad (d100), FRENTE SÓLIDO (d100), separadores (d100), contactos eléctricos (d100), conexión radial al 3/9/12 .

Produkt-Optionen

D63:
Normalisierte Skalen:
Vakuummeter -1 / 0 Bar + CmHg;
Manvuotometro -1 + 0,6; -1 + 1,5; 1 + 3; -1 + 5; -1 + 9; -1 + 15 bar nur; 0,6; 1; 1,6; 2,5; 4; 6; 10; 12; 16; 25; 40; 60; 100; 160; 250; 315; 400 Bar + Psi

D100:
Normalisierte Skalen:
-1 / 0; -1 + 0,6; -1 + 1,5; 1 + 3;
-1 + 5; -1 + 9; -1 + 15; 1; 1,6; 2,5; 4; 6; 10; 16; 25; 40; 60; 100; 160; 250; 400; 600; 1000; 1600 bar

Gewinde NPT ANSI B.1.20.1 mit oder ohne Glycerin, Entfetten Verwendung Sauerstoff, Treppen Angriffen e7o individuelle Logos, farbige Einheiten, Sicherheitsglas (d100), läuft SOLID FRONT (d100), Abscheider (d100), elektrische Kontakte (d100), Stunden 3/9/12 Stunden.

MXX 82

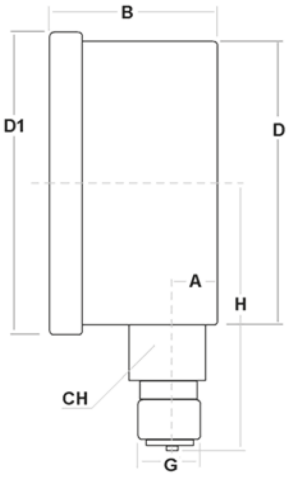

Manometri a secco attacco radiale

Gauges bottom connection

Manometer radial Angriff

Manomètre, raccord vertical

Manómetro radial

Vuotometro Vacuum Gauge Vakuummeter Vacuométre Vacuómetro

CODICE/CODE	Ø	ATTACCO CONNECTION	SCALA RANGE	PRECISIONE ACCURACY	PEZZI PIECES
MXX826314099R	63	G1/4	-1 / 0	C.L.1,6	1

Manometro Gauges Manometer Manomètre Manómetro

CODICE/CODE	Ø	ATTACCO CONNECTION	SCALA RANGE	PRECISIONE ACCURACY	PEZZI PIECES
MXX826314Z06R	63	G1/4	0 / +0,6	C.L.1,6	1
MXX826314001R	63	G1/4	0 / +1	C.L.1,6	1
MXX826314106R	63	G1/4	0 / +1,6	C.L.1,6	1
MXX826314205R	63	G1/4	0 / +2,5	C.L.1,6	1
MXX826314004R	63	G1/4	0 / +4	C.L.1,6	1
MXX826314006R	63	G1/4	0 / +6	C.L.1,6	1
MXX826314010R	63	G1/4	0 / +10	C.L.1,6	1
MXX826314016R	63	G1/4	0 / +16	C.L.1,6	1
MXX826314025R	63	G1/4	0 / +25	C.L.1,6	1
MXX826314040R	63	G1/4	0 / +40	C.L.1,6	1
MXX826314060R	63	G1/4	0 / +60	C.L.1,6	1
MXX826314100R	63	G1/4	0 / +100	C.L.1,6	1
MXX826314160R	63	G1/4	0 / +160	C.L.1,6	1
MXX826314250R	63	G1/4	0 / +250	C.L.1,6	1
MXX826314400R	63	G1/4	0 / +400	C.L.1,6	1
MXX826314600R	63	G1/4	0 / +600	C.L.1,6	1

Vuotometro Vacuum Gauge Vakuummeter Vacuométre Vacuómetro

CODICE/CODE	Ø	ATTACCO CONNECTION	SCALA RANGE	PRECISIONE ACCURACY	PEZZI PIECES
MXX821012099R	100	G1/2	-1 / 0	C.L.1,0	1

Manovuotometro Compound Manovakuummeter Manovacuométre Manovacuómetro

CODICE/CODE	Ø	ATTACCO CONNECTION	SCALA RANGE	PRECISIONE ACCURACY	PEZZI PIECES
MXX821012115R	100	G1/2	-1 / +1,5	C.L.1,0	1
MXX821012903R	100	G1/2	-1 / +3	C.L.1,0	1
MXX821012905R	100	G1/2	-1 / +5	C.L.1,0	1
MXX821012909R	100	G1/2	-1 / +9	C.L.1,0	1

Manometro Gauges Manometer Manomètre Manómetro

CODICE/CODE	Ø	ATTACCO CONNECTION	SCALA RANGE	PRECISIONE ACCURACY	PEZZI PIECES
MXX821012Z06R	100	G1/2	0 / +0,6	C.L.1,0	1
MXX821012001R	100	G1/2	0 / +1	C.L.1,0	1
MXX821012106R	100	G1/2	0 / +1,6	C.L.1,0	1
MXX821012205R	100	G1/2	0 / +2,5	C.L.1,0	1
MXX821012004R	100	G1/2	0 / +4	C.L.1,0	1
MXX821012006R	100	G1/2	0 / +6	C.L.1,0	1
MXX821012010R	100	G1/2	0 / +10	C.L.1,0	1
MXX821012016R	100	G1/2	0 / +16	C.L.1,0	1
MXX821012025R	100	G1/2	0 / +25	C.L.1,0	1
MXX821012040R	100	G1/2	0 / +40	C.L.1,0	1
MXX821012060R	100	G1/2	0 / +60	C.L.1,0	1
MXX821012100R	100	G1/2	0 / +100	C.L.1,0	1
MXX821012160R	100	G1/2	0 / +160	C.L.1,0	1
MXX821012250R	100	G1/2	0 / +250	C.L.1,0	1
MXX821012400R	100	G1/2	0 / +400	C.L.1,0	1
MXX821012600R	100	G1/2	0 / +600	C.L.1,0	1
MXX821012Z00R	100	G1/2	0 / +1000	C.L.1,0	1

Ø	A	B	D	D1	H	G	CH	Kg
63	10	31	62	66	54	G1/4	14	0,136
100	28	59	101	110	86	G1/2	22	1

Dati tecnici di manometri e vuotometri interamente INOX

Gauges and vacuum gauges complete INOX technical data

Technischen Daten der Manometer und Vakuummeter vollständig Edelstahl

Données techniques des manomètres et manomètres à vide entièrement INOX

Datos técnicos de los manómetros y vacuómetros completamente INOX

• MXX 83

Applicazioni

Adatti per tutti gli impieghi dove esistono processi corrosivi.
Ampia disponibilità di magazzino.

Applications

Suitable for all applications where corrosive processes exist.
Large stock availability.

Anwendungen

Geeignet für alle Anwendungen, bei denen korrosive Prozesse auftreten.
Große Verfügbarkeit auf Lager.

Applications

Convient à toutes les applications où il existe des processus corrosifs.
Grande disponibilité du stock.

Aplicaciónes

Adecuado para todas las aplicaciones en las que existen procesos corrosivos.
Gran disponibilidad de stock.

Caratteristiche principali

Manometro costruito secondo Norme UNI EN 837.1 TUTTO INOX cassa AISI 304 IP65 dn 63 mm trasparente in policarbonato. Perno e movimento in AISI 316 attacco POSTERIORE (ISO228). Quadrante in alluminio fondo bianco scala BAR nera e PSI rossa (doppia scala esclusi mano vuotometri). Lancetta in Alluminio.
Classe di precisione 2,5 - 1,6%.

Main features

Manometer built according to UNI EN 837.1 ALL STAINLESS STEEL case AISI 304 IP65 dn 63 mm transparent polycarbonate. AISI 316 pin and movement with REAR connection (ISO228). Aluminium dial with a white background, black BAR scale and red PSI scale (double scale, excluding hand vacuum gauges). Aluminium hand.
Accuracy class 2,5 - 1,6%.

Hauptmerkmale

Manometer gebaut nach UNI EN 837.1 ALL STAINLESS STEEL Gehäuse AISI 304 IP65 dn 63 mm transparentem Polycarbonat. AISI 316 Stift und Uhrwerk mit REAR-Anschluss (ISO228). Aluminiumzifferblatt mit weißem Hintergrund, schwarzer BAR-Skala und roter PSI-Skala (Doppelskala, ausgenommen Handvakuummessgeräte). Aluminium-Hand.
Genauigkeitsklasse 2,5 - 1,6%.

Principales caractéristiques

Manomètre construit selon la norme UNI EN 837.1 TOUT ACIER INOXYDABLE boîtier AISI 304 IP65 dn 63 mm polycarbonate transparent. AISI 316 axe et mouvement avec connexion REAR (ISO228). Cadran en aluminium avec fond blanc, échelle BAR noire et échelle PSI rouge (double échelle, à l'exception des vacuomètres manuels). Main en aluminium.
Classe de précision 2,5 - 1,6%.

Características principales

Manómetro construido según la norma UNI EN 837.1 Caja de acero inoxidable AISI 304 IP65 dn 63 mm de policarbonato transparente. Pasador y movimiento AISI 316 con conexión REAR (ISO228). Esfera de aluminio con fondo blanco, escala de BAR negra y escala de PSI roja (doble escala, excluyendo los vacuómetros manuales). Mano de aluminio.
Clase de precisión 2,5 - 1,6%.

Esercizio

Temperatura d'esercizio -30°C / +65°C
Costante 75% - Variabile 60%
Sovrappressione 25% fino a 60 bar, 15% oltre

Working

Operating temperature -22°F / +149°F
Steady 75% - Variable 60%
Overpressure 25% until 60 bar, 15% over

Ausüben

Betriebstemperatur -30°C / +65°C
Constant 75% - 60% Variable
Überdruck bis 60 bar, mehr als 15%

Exercice

Température de fonctionnement -30°C / +65°C
Constante 75% - Variable 60%
Surpression 25% jusqu'à 60 bar, 15% de plus

Ejercicio

Temperatura de funcionamiento -30°C / +65°C
Constante 75% - Variable 60%
Sobrepresión 25% hasta 60 bar, 15% más.

Opzioni prodotto

Scale Normalizzate:
Vuotometro -1 / 0 Bar+CmHg;
Manovuotometro -1+0,6; -1+1,5; -1+3; -1+5; -1+9; -1+15 solo Bar; 0,6; 1; 1,6; 2,5; 4; 6; 10; 12; 16; 25; 40; 60; 100; 160; 250; 315; 400 Bar + Psi

Filetto NPT ANSI B.1.20.1 con o senza glicerina, sgrassatura uso ossigeno, scale e/o attacchi personalizzati, loghi, settori colorati.

Product options

Normalized scale:
gauge compound -1 / 0 Bar+CmHg;
Water pressure gauge -1+0,6; -1+1,5; -1+3; -1+5; -1+9; -1+15 solo Bar; 0,6; 1; 1,6; 2,5; 4; 6; 10; 12; 16; 25; 40; 60; 100; 160; 250; 315; 400 Bar + Psi

NPT ANSI B.1.20.1 thread, With or without glycerine, OXYGEN SERVICE, customize range, Scale or logo; Colored sector.

Produkt-Optionen

Maßstab normalisierten
Vakuummeter -1 / 0 Bar+CmHg;
Mano-Vakuummeter -1+0,6; -1+1,5; -1+3; -1+5; -1+9; -1+15 nur Bar; 0,6; 1; 1,6; 2,5; 4; 6; 10; 12; 16; 25; 40; 60; 100; 160; 250; 315; 400 Bar + Psi

Gewinde NPT ANSI B.1.20.1 mit oder ohne Glycerin, Entfetten Verwendung Sauerstoff, greift Treppen und/oder individuelle Logos, farbigen Sektoren.

Options du produit

Échelles normalisées:
Vacuomètre -1 / 0 Bar + CmHg;
Manvuotometro -1 + 0,6; -1 + 1,5; -1 + 3; -1 + 5; -1 + 9; -1 + 15 bar seulement; 0,6; 1; 1,6; 2,5; 4; 6; 10; 12; 16; 25; 40; 60; 100; 160; 250; 315; 400 Bar + Psi

Filetage ANSI NPT B.1.20.1 avec ou sans glycérine, utilisation d'oxygène de dégraissage, échelles et / ou accessoires personnalisés, logos, secteurs colorés.

Opciones de productos

Escalas normalizadas:
Medidor de vacío -1 / 0 Bar + CmHg;
Manvuotometro -1 + 0,6; -1 + 1,5; -1 + 3; -1 + 5; -1 + 9; -1 + 15 Bar solamente; 0,6; 1; 1,6; 2,5; 4; 6; 10; 12; 16; 25; 40; 60; 100; 160; 250; 315; 400 Bar + Psi

ANSI NPT hilo B.1.20.1 con o sin glicerina, Desengrase del uso de oxígeno, escalas y / o accesorios personalizados, logos, sectores coloreados.

MXX 83

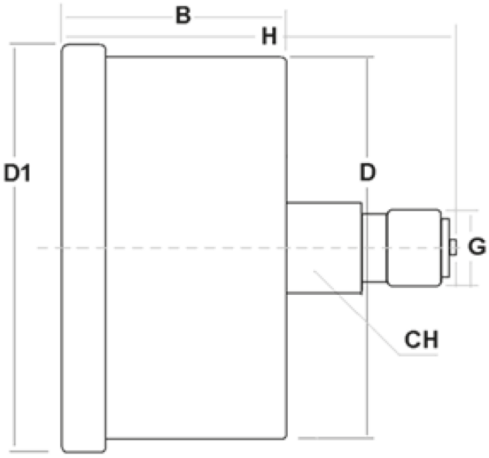

Manometri a secco attacco posteriore
Gauges back connection
Manometer zuruck Angriff
Manomètre, raccord arrière centré
Manómetro posterior

Vuotometro Vacuum Gauge Vakuummeter Vacuométre Vacuómetro

CODICE/CODE	Ø	ATTACCO CONNECTION	SCALA RANGE	PRECISIONE ACCURACY	PEZZI PIECES
MXX836314099P	63	G1/4	-1 / 0	C.L.1,6	1

Manometro Gauges Manometer Manomètre Manómetro

CODICE/CODE	Ø	ATTACCO CONNECTION	SCALA RANGE	PRECISIONE ACCURACY	PEZZI PIECES
MXX836314001P	63	G1/4	0 / +1	C.L.1,6	1
MXX836314106P	63	G1/4	0 / +1,6	C.L.1,6	1
MXX836314205P	63	G1/4	0 / +2,5	C.L.1,6	1
MXX836314004P	63	G1/4	0 / +4	C.L.1,6	1
MXX836314006P	63	G1/4	0 / +6	C.L.1,6	1
MXX836314010P	63	G1/4	0 / +10	C.L.1,6	1
MXX836314016P	63	G1/4	0 / +16	C.L.1,6	1
MXX836314025P	63	G1/4	0 / +25	C.L.1,6	1
MXX836314040P	63	G1/4	0 / +40	C.L.1,6	1
MXX836314060P	63	G1/4	0 / +60	C.L.1,6	1
MXX836314100P	63	G1/4	0 / +100	C.L.1,6	1
MXX836314160P	63	G1/4	0 / +160	C.L.1,6	1
MXX836314250P	63	G1/4	0 / +250	C.L.1,6	1
MXX836314400P	63	G1/4	0 / +400	C.L.1,6	1

Ø	B	D	D1	H	G	CH	Kg
63	29	62	68	56	G1/4	14	0,109

Dati tecnici di manometri e vuotometri interamente INOX
Gauges and vacuum gauges complete INOX technical data
Technischen Daten der Manometer und Vakuummeter vollständig Edelstahl
Données techniques des manomètres et manomètres à vide entièrement INOX
Datos técnicos de los manómetros y vacuómetros completamente INOX

• MXX 84

Applicazioni
Adatti per tutti gli impieghi dove esistono processi corrosivi.
Ampia disponibilità di magazzino.

Applications
Suitable for all applications where corrosive processes exist.
Large stock availability.

Anwendungen
Geeignet für alle Anwendungen, bei denen korrosive Prozesse auftreten.
Große Verfügbarkeit auf Lager.

Applications
Convient à toutes les applications où il existe des processus corrosifs.
Grande disponibilité du stock.

Aplicaciónes
Adecuado para todas las aplicaciones en las que existen procesos corrosivos.
Gran disponibilidad de stock.

Caratteristiche principali
Manometro costruito secondo Norme UNI EN 837.1 TUTTO INOX cassa AISI 304 IP65 dn 63 mm trasparente in policarbonato. Perno e movimento in AISI 316 attacco POSTERIORE con FLANGIA (ISO 228). Quadrante in alluminio fondo bianco scala BAR nera e PSI rossa (doppia scala esclusi mano vuotometri). Lancetta in Alluminio. Classe di precisione 2,5 - 1,6%

Principales caractéristiques
Manomètre construit selon la norme UNI EN 837.1 TOUT ACIER INOXYDABLE boîtier AISI 304 IP65 dn 63 mm polycarbonate transparent. Goupille et mouvement AISI 316, connexion arrière avec FLANGE (ISO 228). Cadran en aluminium avec fond blanc, échelle BAR noire et échelle PSI rouge (double échelle, à l'exception des vacuomètres manuels). Main en aluminium. Classe de précision 2,5 - 1,6%.

Main features
Manometer built according to UNI EN 837.1 ALL STAINLESS STEEL case AISI 304 IP65 dn 63 mm transparent polycarbonate. AISI 316 pin and movement, REAR connection with FLANGE (ISO 228). Aluminium dial with white background, black BAR scale and red PSI scale (double scale, excluding hand vacuum gauges). Aluminium hand. Accuracy class 2.5 - 1.6%.

Características principales
Manómetro construido según la norma UNI EN 837.1 Caja de acero inoxidable AISI 304 IP65 dn 63 mm de policarbonato transparente. Pasador y movimiento en AISI 316 con conexión trasera con brida (ISO 228). Marcar el aluminio Esfera de aluminio, fondo blanco, BAR negro y escala PSI roja (doble escala, excluyendo los vacuómetros manuales). Mano de aluminio.
Clase de precisión 2,5 - 1,6%.

Hauptmerkmale
Manometer gebaut nach UNI EN 837.1 ALL STAINLESS STEEL Gehäuse AISI 304 IP65 dn 63 mm transparentem Polycarbonat. AISI 316 Stift und Bewegung, REAR-Anschluss mit FLANGE (ISO 228). Aluminiumzifferblatt mit weißem Hintergrund, schwarzer BAR-Skala und roter PSI-Skala (Doppelskala, ausgenommen Handvakuummessgeräte). Aluminium-Hand. Genauigkeitsklasse 2,5 - 1,6%.

Esercizio

Temperatura d'esercizio -30°C / +65°C
Costante 75% - Variabile 60%
Sovrappressione 25% fino a 60 bar, 15% oltre

Working

Operating temperature -22°F / +149°F
Steady 75% - Variable 60%
Overpressure 25% until 60 bar, 15% over

Ausüben

Betriebstemperatur -30°C / +65°C
Constant 75% - 60% Variable
Überdruck bis 60 bar, mehr als 15%

Exercice

Température de fonctionnement -30°C / +65°C
Constante 75% - Variable 60%
Surpression 25% jusqu'à 60 bar, 15% de plus

Ejercicio

Temperatura de funcionamiento -30°C / +65°C
Constante 75% - Variable 60%
Sobrepresión 25% hasta 60 bar, 15% más.

Opzioni prodotto

Scale Normalizzate:
Vuotometro -1 / 0 Bar+CmHg;
Manovuotometro -1+0,6; -1+1,5; -1+3; -1+5; -1+9; -1+15 solo Bar; 0,6; 1; 1,6; 2,5; 4; 6; 10; 12; 16; 25; 40; 60; 100; 160; 250; 315; 400 Bar + Psi

Filetto NPT ANSI B.1.20.1 con o senza glicerina, sgrassatura uso ossigeno, scale e/o attacchi personalizzati, loghi, settori colorati.

Product options

Normalized scale:
gauge compound -1 / 0 Bar+CmHg;
Water pressure gauge -1+0,6; -1+1,5; -1+3; -1+5; -1+9; -1+15 solo Bar; 0,6; 1; 1,6; 2,5; 4; 6; 10; 12; 16; 25; 40; 60; 100; 160; 250; 315; 400 Bar + Psi

NPT ANSI B.1.20.1 thread, With or without glycerine, OXYGEN SERVICE, customize range, Scale or logo; Colored sector.

Produkt-Optionen

Maßstab normalisierten
Vakuummeter -1 / 0 Bar+CmHg;
Mano-Vakuummeter -1+0,6; -1+1,5; -1+3; -1+5; -1+9; -1+15 nur Bar; 0,6; 1; 1,6; 2,5; 4; 6; 10; 12; 16; 25; 40; 60; 100; 160; 250; 315; 400 Bar + Psi

Gewinde NPT ANSI B.1.20.1 mit oder ohne Glycerin, Entfetten Verwendung Sauerstoff, greift Treppen und/oder individuelle Logos, farbigen Sektoren.

Options du produit

Échelles normalisées:
Vacuomètre -1 / 0 Bar + CmHg;
Manvuotometro -1 + 0,6; -1 + 1,5; -1 + 3; -1 + 5; -1 + 9; -1 + 15 bar seulement; 0,6; 1; 1,6; 2,5; 4; 6; 10; 12; 16; 25; 40; 60; 100; 160; 250; 315; 400 Bar + Psi

Filetage ANSI NPT B.1.20.1 avec ou sans glycérine, utilisation d'oxygène de dégraissage, échelles et / ou accessoires personnalisés, logos, secteurs colorés.

Opciones de productos

Escalas normalizadas:
Medidor de vacío -1 / 0 Bar + CmHg;
Manvuotometro -1 + 0,6; -1 + 1,5; -1 + 3; -1 + 5; -1 + 9; -1 + 15 Bar solamente; 0,6; 1; 1,6; 2,5; 4; 6; 10; 12; 16; 25; 40; 60; 100; 160; 250; 315; 400 Bar + Psi

ANSI NPT hilo B.1.20.1 con o sin glicerina, Desengrase del uso de oxígeno, escalas y / o accesorios personalizados, logos, sectores coloreados.

MXX 84

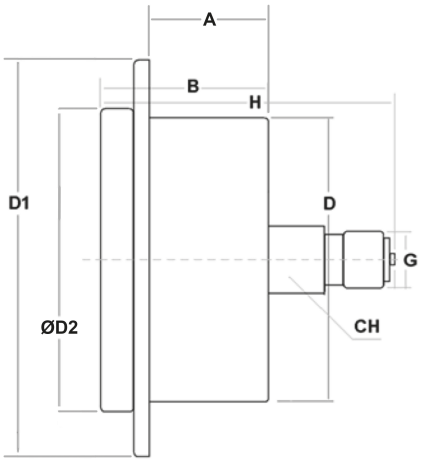

Manometri a secco attacco posteriore flangia 3 fori
Gauges back connection with 3 holes flange
Manometer zuruck Angriff mit Paneelring
Manomètre, raccord arrière centré, encastrable
Manómetro posterior, brida a 3 taladros

Vuotometro Vacuum Gauge Vakuummeter Vacuométre Vacuómetro

CODICE/CODE	Ø	ATTACCO CONNECTION	SCALA RANGE	PRECISIONE ACCURACY	PEZZI PIECES
MXX846314099F	63	G1/4	-1 / 0	C.L.1,6	1

Manometro Gauges Manometer Manomètre Manómetro

CODICE/CODE	Ø	ATTACCO CONNECTION	SCALA RANGE	PRECISIONE ACCURACY	PEZZI PIECES
MXX846314001F	63	G1/4	0 / +1	C.L.1,6	1
MXX846314106F	63	G1/4	0 / +1,6	C.L.1,6	1
MXX846314205F	63	G1/4	0 / +2,5	C.L.1,6	1
MXX846314004F	63	G1/4	0 / +4	C.L.1,6	1
MXX846314006F	63	G1/4	0 / +6	C.L.1,6	1
MXX846314010F	63	G1/4	0 / +10	C.L.1,6	1
MXX846314016F	63	G1/4	0 / +16	C.L.1,6	1
MXX846314025F	63	G1/4	0 / +25	C.L.1,6	1
MXX846314040F	63	G1/4	0 / +40	C.L.1,6	1
MXX846314060F	63	G1/4	0 / +60	C.L.1,6	1
MXX846314100F	63	G1/4	0 / +100	C.L.1,6	1
MXX846314160F	63	G1/4	0 / +160	C.L.1,6	1
MXX846314250F	63	G1/4	0 / +250	C.L.1,6	1
MXX846314400F	63	G1/4	0 / +400	C.L.1,6	1

Ø	A	B	D	D1	D2	H	G	CH	Kg
63	22,5	29	62	83	68	56	G1/4	14	0,153

• MXX 92

Applicazioni
Adatti per tutti gli impieghi dove esistono processi corrosivi.
Ampia disponibilità di magazzino.

Applications
Suitable for all applications where corrosive processes exist.
Large stock availability.

Anwendungen
Geeignet für alle Anwendungen, bei denen korrosive Prozesse auftreten.
Große Verfügbarkeit auf Lager.

Applications
Convient à toutes les applications où il existe des processus corrosifs.
Grande disponibilité du stock.

Aplicaciónes
Adecuado para todas las aplicaciones en las que existen procesos corrosivos.
Gran disponibilidad de stock.

Caratteristiche principali
Manometro costruito secondo Norme UNI EN 837.1 TUTTO INOX cassa AISI 304 IP65 dn 63 - 100 mm. Perno e movimento in AISI 316 attacco RADIALE (ISO 228).
Per d63: trasparente in policarbonato, quadrante in alluminio fondo bianco scala BAR, nera e PSI rossa (doppia scala esclusi mano vuotometri). Lancetta in Alluminio. Classe di precisione 2,5 - 1,6%.
Per d100: trasparente in vetro stratificato di sicurezza, con tappo posteriore di sicurezza scala in BAR, lancetta in alluminio micrometrica. Classe di precisione 1.0%.

Main features
Pressure gauge built according to UNI EN 837.1 ALL STAINLESS STEEL case AISI 304 IP65 dn 63 - 100 mm. AISI 316 pin and movement RADIAL connection (ISO 228).
For d63: polycarbonate transparent, aluminium dial with white background and BAR, black and red PSI scales (double scale, excluding empty hand). Aluminium hand. Accuracy class 2.5 - 1.6%.
For d100: transparent laminated safety glass, with rear safety cap, BAR scale, micrometric aluminium hand. Accuracy class 1.0%.

Hauptmerkmale
Manometer gebaut nach UNI EN 837.1 ALL STAINLESS STEEL Gehäuse AISI 304 IP65 dn 63 - 100 mm. AISI 316 Stift und Bewegung RADIAL Verbindung (ISO 228).
Für d63: Transparentes Polycarbonat, Aluminium-Zifferblatt mit weißem Hintergrund und BAR, schwarzer und roter PSI-Skala (Doppelskala, ohne leeren Zeiger). Aluminium-Hand. Genauigkeitsklasse 2,5 - 1,6%.
Für d100: transparentes Verbundsicherheitsglas, mit Sicherheitsrückwand, BAR-Skala, mikrometrischer Aluminiumzeiger. Genauigkeitsklasse 1,0%.

Principales caractéristiques
Manomètre construit selon la norme UNI EN 837.1 TOUT ACIER INOXYDABLE boîtier AISI 304 IP65 dn 63 - 100 mm. Broche AISI 316 et connexion RADIALE du mouvement (ISO 228).
Pour d63 : polycarbonate transparent, cadran en aluminium avec fond blanc et échelles BAR, noir et rouge PSI (double échelle, sans aiguille vide). Main en aluminium. Classe de précision 2,5 - 1,6%.
Pour d100 : verre de sécurité laminé transparent, avec bouchon de sécurité arrière, échelle BAR, aiguille micrométrique en aluminium. Classe de précision 1,0 %.

Características principales
Manómetro construido según la norma UNI EN 837.1 Caja de acero inoxidable AISI 304 IP65 dn 63 - 100 mm. Conexión RADIAL de pasador y movimiento AISI 316 (ISO 228).
Para el d63: policarbonato transparente, esfera de aluminio con fondo blanco y escalas de PSI en BAR, negro y rojo (doble escala, excluyendo la aguja vacía). Mano de aluminio. Clase de precisión 2,5 - 1,6%.
Para el d100: cristal de seguridad laminado transparente, con tapa de seguridad trasera, escala BAR, manecilla micrométrica de aluminio. Clase de precisión 1,0%.

Esercizio
Temperatura d'esercizio -30°C / +65°C
Costante 75% - Variabile 60%
Sovrappressione 25% fino a 60 bar, 15% oltre

Working
Operating temperature -22°F / +149°F
Steady 75% - Variable 60%
Overpressure 25% until 60 bar, 15% over

Ausüben
Betriebstemperatur -30°C / +65°C
Constant 75% - 60% Variable
Überdruck bis 60 bar, mehr als 15%

Exercice
Température de fonctionnement -30°C / +65°C
Constante 75% - Variable 60%
Surpression 25% jusqu'à 60 bar, 15% de plus

Ejercicio
Temperatura de funcionamiento -30°C / +65°C
Constante 75% - Variable 60%
Sobrepresión 25% hasta 60 bar, 15% más.

Opzioni prodotto

D63:
Scale Normalizzate:
Vuotometro -1 / 0 Bar+CmHg;
Manovuotometro -1+0,6; -1+1,5; -1+3; -1+5; -1+9; -1+15 solo Bar; 0,6; 1; 1,6; 2,5; 4; 6; 10; 12; 16; 25; 40; 60; 100; 160; 250; 315; 400 Bar + Psi

D100:
Scale Normalizzate: -1 / 0; -1+0,6; -1+1,5; -1+3; -1+5; -1+9; -1+15; 1; 1,6; 2,5; 4; 6; 10; 16; 25; 40; 60; 100; 160; 250; 400; 600; 1000; 1600 bar

Filetto NPT ANSI B.1.20.1 con o senza glicerina, Sgrassatura uso ossigeno, scale e/o attacchi personalizzati, loghi, settori colorati, vetro di sicurezza (d100), esecuzione SOLID FRONT (d100), separatori (d100), contatti elettrici (d100), attacco radiale ad ore 3/9/12.

Product options

D63:
Normalized scales:
Vacuum meter -1 / 0 Bar + CmHg;
Manvuotometro -1 + 0,6; -1 + 1.5; -1 + 3; -1 + 5; -1 + 9; -1 + 15 Bar only; 0.6; 1; 1.6; 2.5; 4; 6; 10; 12; 16; 25; 40; 60; 100; 160; 250; 315; 400 Bar + Psi

D100:
Normalized scales: -1 / 0; -1 + 0.6; -1 + 1.5; -1 + 3; -1 + 5; -1 + 9; -1 + 15; 1; 1.6; 2.5; 4; 6; 10; 16; 25; 40; 60; 100; 160; 250; 400; 600; 1000; 1600 bar

NPT ANSI B.1.20.1 thread, With or without glycerine, OXYGENE SERVICE customize range, scale or logo; Colored sector; SAFETY glass, SOLID FRONT production, radial connection 3/9/12 hours.

Produkt-Optionen

D63:
Normalisierte Skalen:
Vakuummeter -1 / 0 Bar + CmHg;
Manvuotometro -1 + 0,6; -1 + 1,5; 1 + 3; -1 + 5; -1 + 9; -1 + 15 bar nur; 0,6; 1; 1,6; 2,5; 4; 6; 10; 12; 16; 25; 40; 60; 100; 160; 250; 315; 400 Bar + Psi

D100:
Normalisierte Skalen: -1 / 0; -1 + 0,6; -1 + 1,5; 1 + 3; -1 + 5; -1 + 9; -1 + 15; 1; 1,6; 2,5; 4; 6; 10; 16; 25; 40; 60; 100; 160; 250; 400; 600; 1000; 1600 bar

Gewinde NPT ANSI B.1.20.1 mit oder ohne Glycerin, Entfetten Verwendung Sauerstoff, Treppen Angriffen und/oder individuelle Logos, farbige Einheiten, Sicherheitsglas (d100), läuft SOLID FRONT (d100), Abscheider (d100), elektrische Kontakte (d100), 3/9/12 Stunden.

Options du produit

D63:
Échelles normalisées:
Vacuomètre -1 / 0 Bar + CmHg;
Manvuotometro -1 + 0,6; -1 + 1,5; -1 + 3; -1 + 5; -1 + 9; -1 + 15 bar seulement; 0,6; 1; 1,6; 2,5; 4; 6; 10; 12; 16; 25; 40; 60; 100; 160; 250; 315; 400 Bar + Psi

D100:
Échelles normalisées: -1 / 0; -1 + 0,6; -1 + 1,5; -1 + 3; -1 + 5; -1 + 9; -1 + 15; 1; 1,6; 2,5; 4; 6; 10; 16; 25; 40; 60; 100; 160; 250; 400; 600; 1000; 1600 bar

Filetage ANSI NPT B.1.20.1 avec ou sans glycérine, Dégraissage pour utilisation d'oxygène, balances et/ou accessoires personnalisés, logos, secteurs colorés, verre de sécurité (d100), SOLID FRONT (d100), séparateurs (d100), contacts électriques (d100), connexion radiale au 3/9/12 .

Opciones de productos

D63:
Escalas normalizadas:
Medidor de vacío -1 / 0 Bar + CmHg;
Manvuotometro -1 + 0,6; -1 + 1,5; -1 + 3; -1 + 5; -1 + 9; -1 + 15 Bar solamente; 0,6; 1; 1,6; 2,5; 4; 6; 10; 12; 16; 25; 40; 60; 100; 160; 250; 315; 400 Bar + Psi

D100:
Escalas normalizadas: -1 / 0; -1 + 0,6; -1 + 1,5; -1 + 3; -1 + 5; -1 + 9; -1 + 15; 1; 1,6; 2,5; 4; 6; 10; 16; 25; 40; 60; 100; 160; 250; 400; 600; 1000; 1600 bar

ANSI NPT hilo B.1.20.1 con o sin glicerina, Desengrasante para uso de oxígeno, básculas y/o accesorios personalizados, logotipos, sectores coloreados, vidrio de seguridad (d100), FRENTE SÓLIDO (d100), separadores (d100), contactos eléctricos (d100), conexión radial al 3/9/12 .

MXX 92

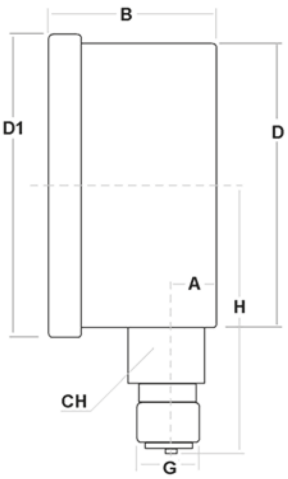

Manometri glicerina attacco radiale
Gauges liquid fillable bottom connection
Manometer Glycerin radial Angriff
Manomètre à bain de glycérine, raccord vertical
Manómetro radial con glicerina

Vuotometro Vacuum Gauge Vakuummeter Vacuométre Vacuómetro

CODICE/CODE	Ø	ATTACCO CONNECTION	SCALA RANGE	PRECISIONE ACCURACY	PEZZI PIECES
MXX926314099R	63	G1/4	-1 / 0	C.L.1,6	1

Manometro Gauges Manometer Manomètre Manómetro

CODICE/CODE	Ø	ATTACCO CONNECTION	SCALA RANGE	PRECISIONE ACCURACY	PEZZI PIECES
MXX926314Z06R	63	G1/4	0 / +0,6	C.L.1,6	1
MXX926314001R	63	G1/4	0 / +1	C.L.1,6	1
MXX926314106R	63	G1/4	0 / +1,6	C.L.1,6	1
MXX926314205R	63	G1/4	0 / +2,5	C.L.1,6	1
MXX926314004R	63	G1/4	0 / +4	C.L.1,6	1
MXX926314006R	63	G1/4	0 / +6	C.L.1,6	1
MXX926314010R	63	G1/4	0 / +10	C.L.1,6	1
MXX926314016R	63	G1/4	0 / +16	C.L.1,6	1
MXX926314025R	63	G1/4	0 / +25	C.L.1,6	1
MXX926314040R	63	G1/4	0 / +40	C.L.1,6	1
MXX926314060R	63	G1/4	0 / +60	C.L.1,6	1
MXX926314100R	63	G1/4	0 / +100	C.L.1,6	1
MXX926314160R	63	G1/4	0 / +160	C.L.1,6	1
MXX926314250R	63	G1/4	0 / +250	C.L.1,6	1
MXX926314400R	63	G1/4	0 / +400	C.L.1,6	1
MXX926314600R	63	G1/4	0 / +600	C.L.1,6	1

Ø	A	B	D	D1	H	G	CH	Kg
63	10	31	62	66	54	G1/4	14	0,136

MXX 92

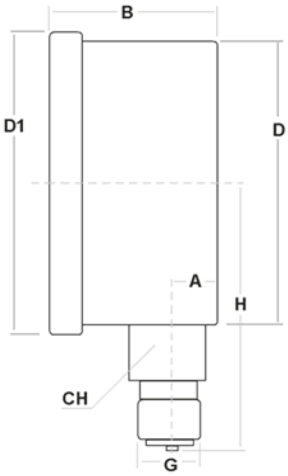

Manometri glicerina attacco radiale
Gauges liquid fillable bottom connection
Manometer Glycerin radial Angriff
Manomètre à bain de glycérine, raccord vertical
Manómetro radial con glicerina

Vuotometro Vacuum Gauge Vakuummeter Vacuométre Vacuómetro

CODICE/CODE	Ø	ATTACCO CONNECTION	SCALA RANGE	PRECISIONE ACCURACY	PEZZI PIECES
MXX921012099R	100	G1/2	-1 / 0	C.L.1,0	1

Manovuotometro Compound Manovakuummeter Manovacuométre Manovacuómetro

CODICE/CODE	Ø	ATTACCO CONNECTION	SCALA RANGE	PRECISIONE ACCURACY	PEZZI PIECES
MXX921012115R	100	G1/2	-1 / +1,5	C.L.1,0	1
MXX921012903R	100	G1/2	-1 / +3	C.L.1,0	1
MXX921012905R	100	G1/2	-1 / +5	C.L.1,0	1
MXX921012909R	100	G1/2	-1 / +9	C.L.1,0	1

Manometro Gauges Manometer Manomètre Manómetro

CODICE/CODE	Ø	ATTACCO CONNECTION	SCALA RANGE	PRECISIONE ACCURACY	PEZZI PIECES
MXX921012Z06R	100	G1/2	0 / +0,6	C.L.1,0	1
MXX921012001R	100	G1/2	0 / +1	C.L.1,0	1
MXX921012106R	100	G1/2	0 / +1,6	C.L.1,0	1
MXX921012205R	100	G1/2	0 / +2,5	C.L.1,0	1
MXX921012004R	100	G1/2	0 / +4	C.L.1,0	1
MXX921012006R	100	G1/2	0 / +6	C.L.1,0	1
MXX921012010R	100	G1/2	0 / +10	C.L.1,0	1
MXX921012016R	100	G1/2	0 / +16	C.L.1,0	1
MXX921012025R	100	G1/2	0 / +25	C.L.1,0	1
MXX921012040R	100	G1/2	0 / +40	C.L.1,0	1
MXX921012060R	100	G1/2	0 / +60	C.L.1,0	1
MXX921012100R	100	G1/2	0 / +100	C.L.1,0	1
MXX921012160R	100	G1/2	0 / +160	C.L.1,0	1
MXX921012250R	100	G1/2	0 / +250	C.L.1,0	1
MXX921012400R	100	G1/2	0 / +400	C.L.1,0	1
MXX921012600R	100	G1/2	0 / +600	C.L.1,0	1
MXX921012M00R	100	G1/2	0 / +1000	C.L.1,0	1

Ø	A	B	D	D1	H	G	CH	Kg
100	28	59	101	110	86	G1/2	22	1

Dati tecnici di manometri e vuotometri interamente INOX
Gauges and vacuum gauges complete INOX technical data
Technischen Daten der Manometer und Vakuummeter vollständig Edelstahl
Données techniques des manomètres et manomètres à vide entièrement INOX
Datos técnicos de los manómetros y vacuómetros completamente INOX

• MXX 93

Applicazioni
Adatti per tutti gli impieghi dove esistono processi corrosivi.
Ampia disponibilità di magazzino.

Applications
Suitable for all applications where corrosive processes exist.
Large stock availability.

Anwendungen
Geeignet für alle Anwendungen, bei denen korrosive Prozesse auftreten.
Große Verfügbarkeit auf Lager.

Applications
Convient à toutes les applications où il existe des processus corrosifs.
Grande disponibilité du stock.

Aplicaciónes
Adecuado para todas las aplicaciones en las que existen procesos corrosivos.
Gran disponibilidad de stock.

Esercizio
Temperatura d'esercizio -30°C / +65°C
Costante 75% - Variabile 60%
Sovrappressione 25% fino a 60 bar, 15% oltre

Working
Operating temperature -22°F / +149°F
Steady 75% - Variable 60%
Overpressure 25% until 60 bar, 15% over

Ausüben
Betriebstemperatur -30°C / +65°C
Constant 75% - 60% Variable
Überdruck bis 60 bar, mehr als 15%

Exercice
Température de fonctionnement -30°C / +65°C
Constante 75% - Variable 60%
Surpression 25% jusqu'à 60 bar, 15% de plus

Ejercicio
Temperatura de funcionamiento -30°C / +65°C
Constante 75% - Variable 60%
Sobrepresión 25% hasta 60 bar, 15% más.

Caratteristiche principali

Manometro costruito secondo Norme UNI EN 837.1 TUTTO INOX cassa AISI 304 IP65 dn 63 mm trasparente in policarbonato. Perno e movimento in AISI 316 attacco POSTERIORE (ISO228). Quadrante in alluminio fondo bianco scala BAR nera e PSI rossa (doppia scala esclusi mano vuotometri).
Classe di precisione 2,5 - 1,6% - Lancetta in Alluminio.

Principales caractéristiques

Manomètre construit selon les normes UNI EN 837.1 TOUT EN AISI 304 IP65 dn Boîtier en polycarbonate transparent de 63 mm. Goupille et mouvement dans l'attache ARRIÈRE AISI 316 (ISO228). Cadran en aluminium échelle inférieure blanche BAR noir et rouge PSI (échelle double excluant les manomètres à vide).
Classe de précision 2,5 - 1,6% - Main en aluminium.

Main features

Pressure gauge made according UNI EN 837.1 norms Stainless steel case AISI 304 dial 63 mm. BRASS movement and pivot BACK (ISO 228) connection - Aluminum dial White background Black BAR scale and Red PSI one (double scale except compoud gauge).
Accuracy 2,5, 1,6% - Aluminum index.

Características principales

Manómetro fabricado según las normas UNI EN 837.1 TODO AISI 304 IP65 dn caja de policarbonato transparente de 63 mm. Pin y movimiento en el accesorio AISI 316 REAR (ISO228). Esfera de aluminio, escala inferior blanca, BAR, negro y rojo, PSI (doble escala, excluidos los manómetros de vacío manuales).
Clase de precisión 2.5 - 1.6% - Manecilla de aluminio.

Hauptmerkmale

Gebaut nach UNI EN 837.1, komplett Edelstahl AISI 304 Gehäuse IP65 dn 63 mm. Stift und Bewegung in AISI 316, ZURÜCK (ISO228) Angriff, transparentem Polycarbonat, Aluminium-Zifferblatt mit weißem Hintergrund, Maßstab BAR schwarz und rot PSI (zwei Skalen Vakuummeter ausgeschlossen).
Genauigkeitsklasse 2,5 bis 1,6%, Aluminium Hand.

Opzioni prodotto

Scale Normalizzate:
Vuotometro -1 / 0 Bar+CmHg;
Manovuotometro -1+0,6; -1+1,5; -1+3; -1+5; -1+9; -1+15 solo Bar; 0,6; 1; 1,6; 2,5; 4; 6; 10; 12; 16; 25; 40; 60; 100; 160; 250; 315; 400 Bar + Psi

Filetto NPT ANSI B.1.20.1 con o senza glicerina, sgrassatura uso ossigeno, scale e/o attacchi personalizzati, loghi, settori colorati.

Options du produit

Échelles normalisées:
Vacuomètre -1 / 0 Bar + CmHg;
Manvuotometro -1 + 0,6; -1 + 1,5; -1 + 3; -1 + 5; -1 + 9; -1 + 15 bar seulement; 0,6; 1; 1,6; 2,5; 4; 6; 10; 12; 16; 25; 40; 60; 100; 160; 250; 315; 400 Bar + Psi

Filetage ANSI NPT B.1.20.1 avec ou sans glycérine, dégraissage à l'oxygène, balances et / ou accessoires personnalisés, logos, secteurs colorés.

Product options

Normalized scale:
gauge compound -1 / 0 Bar+CmHg;
Water pressure gauge -1+0,6; -1+1,5; -1+3; -1+5; -1+9; -1+15 solo Bar; 0,6; 1; 1,6; 2,5; 4; 6; 10; 12; 16; 25; 40; 60; 100; 160; 250; 315; 400 Bar + Psi

NPT ANSI B.1.20.1 thread, With or without glycerine, OXYGEN SERVICE, customize range, Scale or logo; Colored sector.

Opciones de productos

Escalas normalizadas:
Medidor de vacío -1 / 0 Bar + CmHg;
Manvuotometro -1 + 0,6; -1 + 1,5; -1 + 3; -1 + 5; -1 + 9; -1 + 15 Bar solamente; 0,6; 1; 1,6; 2,5; 4; 6; 10; 12; 16; 25; 40; 60; 100; 160; 250; 315; 400 Bar + Psi

ANSI NPT hilo B.1.20.1 con o sin glicerina, desengrasado a base de oxígeno, escalas y / o accesorios personalizados, logotipos, sectores coloreados.

Produkt-Optionen

Maßstab normalisierten
Vakuummeter -1 / 0 Bar+CmHg;
Mano-Vakuummeter -1+0,6; -1+1,5; -1+3; -1+5; -1+9; -1+15 nur Bar; 0,6; 1; 1,6; 2,5; 4; 6; 10; 12; 16; 25; 40; 60; 100; 160; 250; 315; 400 Bar + Ps

Gewinde NPT ANSI B.1.20.1 mit oder ohne Glycerin, Entfetten Verwendung Sauerstoff, greift Treppen und/oder individuelle Logos, farbigen Sektoren.

MXX 93

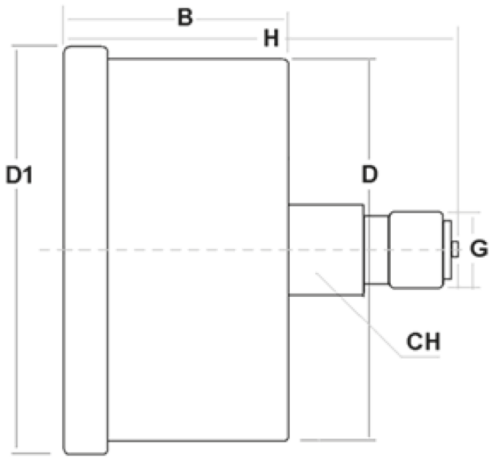

Manometri glicerina attacco posteriore
Gauges liquid fillable back connection
Manometer Glycerin zuruck Angriff
Manomètre à bain de glycérine, raccord arrière centré
Manómetro posterior con glicerina

Vuotometro Vacuum Gauge Vakuummeter Vacuométre Vacuómetro

CODICE/CODE	Ø	ATTACCO CONNECTION	SCALA RANGE	PRECISIONE ACCURACY	PEZZI PIECES
MXX936314099P	63	G1/4	-1 / 0	C.L.1,6	1

Manometro Gauges Manometer Manomètre Manómetro

CODICE/CODE	Ø	ATTACCO CONNECTION	SCALA RANGE	PRECISIONE ACCURACY	PEZZI PIECES
MXX936314001P	63	G1/4	0 / +1	C.L.1,6	1
MXX936314106P	63	G1/4	0 / +1,6	C.L.1,6	1
MXX936314205P	63	G1/4	0 / +2,5	C.L.1,6	1
MXX936314004P	63	G1/4	0 / +4	C.L.1,6	1
MXX936314006P	63	G1/4	0 / +6	C.L.1,6	1
MXX936314010P	63	G1/4	0 / +10	C.L.1,6	1
MXX936314016P	63	G1/4	0 / +16	C.L.1,6	1
MXX936314025P	63	G1/4	0 / +25	C.L.1,6	1
MXX936314040P	63	G1/4	0 / +40	C.L.1,6	1
MXX936314060P	63	G1/4	0 / +60	C.L.1,6	1
MXX936314100P	63	G1/4	0 / +100	C.L.1,6	1
MXX936314160P	63	G1/4	0 / +160	C.L.1,6	1
MXX936314250P	63	G1/4	0 / +250	C.L.1,6	1
MXX936314400P	63	G1/4	0 / +400	C.L.1,6	1

Ø	B	D	D1	H	G	CH	Kg
63	29	62	68	56	G1/4	14	0,109

• MXX 94

Applicazioni

Adatti per tutti gli impieghi dove esistono processi corrosivi.
Ampia disponibilità di magazzino.

Applications

Suitable for all applications where corrosive processes exist.
Large stock availability.

Anwendungen

Geeignet für alle Anwendungen, bei denen korrosive Prozesse auftreten.
Große Verfügbarkeit auf Lager.

Applications

Convient à toutes les applications où il existe des processus corrosifs.
Grande disponibilité du stock.

Aplicaciónes

Adecuado para todas las aplicaciones en las que existen procesos corrosivos.
Gran disponibilidad de stock.

Caratteristiche principali

Manometro costruito secondo Norme UNI EN 837.1 TUTTO INOX cassa AISI 304 IP65 dn 63 mm trasparente in policarbonato. Perno e movimento in AISI 316 attacco POSTERIORE con FLANGIA (ISO 228). Quadrante in alluminio fondo bianco scala BAR nera e PSI rossa (doppia scala esclusi mano vuotometri). Lancetta in Alluminio.
Classe di precisione 2,5 - 1,6%.

Main features

Pressure gauge built according to UNI EN 837.1 ALL STAINLESS STEEL case AISI 304 IP65 dn 63 mm transparent polycarbonate. AISI 316 pin and movement, REAR connection with FLANGE (ISO 228). Aluminium dial with white background, black BAR scale and red PSI scale (double scale, excluding hand vacuum gauges). Aluminium hand.
Accuracy class 2,5 - 1,6%.

Hauptmerkmale

Manometer gebaut nach UNI EN 837.1 ALL STAINLESS STEEL Gehäuse AISI 304 IP65 dn 63 mm transparentem Polycarbonat. AISI 316 Stift und Bewegung, REAR-Anschluss mit FLANGE (ISO 228). Aluminiumzifferblatt mit weißem Hintergrund, schwarzer BAR-Skala und roter PSI-Skala (Doppelskala, ausgenommen Handvakuummessgeräte). Aluminium-Hand.
Genauigkeitsklasse 2,5 - 1,6%.

Principales caractéristiques

Manomètre construit selon la norme UNI EN 837.1 TOUT ACIER INOXYDABLE boîtier AISI 304 IP65 dn 63 mm polycarbonate transparent. Goupille et mouvement AISI 316, connexion arrière avec FLANGE (ISO 228). Cadran en aluminium avec fond blanc, échelle BAR noire et échelle PSI rouge (double échelle, à l'exception des vacuomètres manuels). Main en aluminium.
Classe de précision 2,5 - 1,6%.

Características principales

Manómetro construido según la norma UNI EN 837.1 Caja de acero inoxidable AISI 304 IP65 dn 63 mm de policarbonato transparente. Pasador y movimiento en AISI 316 con conexión trasera con brida (ISO 228). Marcar el aluminio Esfera de aluminio, fondo blanco, BAR negro y escala PSI roja (doble escala, excluyendo los vacuómetros manuales). Mano de aluminio.
Clase de precisión 2,5 - 1,6%.

Esercizio

Temperatura d'esercizio -30°C / +65°C
Costante 75% - Variabile 60%
Sovrappressione 25% fino a 60 bar, 15% oltre

Working

Operating temperature -22°F / +149°F
Steady 75% - Variable 60%
Overpressure 25% until 60 bar, 15% over

Ausüben

Betriebstemperatur -30°C / +65°C
Constant 75% - 60% Variable
Überdruck bis 60 bar, mehr als 15%

Exercice

Température de fonctionnement -30°C / +65°C
Constante 75% - Variable 60%
Surpression 25% jusqu'à 60 bar, 15% de plus

Ejercicio

Temperatura de funcionamiento -30°C / +65°C
Constante 75% - Variable 60%
Sobrepresión 25% hasta 60 bar, 15% más.

Opzioni prodotto

Scale Normalizzate:
Vuotometro -1 / 0 Bar+CmHg;
Manovuotometro -1+0,6; -1+1,5; -1+3; -1+5; -1+9; -1+15 solo Bar; 0,6; 1; 1,6; 2,5; 4; 6; 10; 12; 16; 25; 40; 60; 100; 160; 250; 315; 400 Bar + Psi

Filetto NPT ANSI B.1.20.1 - Sgrassatura uso ossigeno, scale e/o attacchi personalizzati, loghi, settori colorati.

Product options

Normalized scale:
gauge compound -1 / 0 Bar+CmHg;
Water pressure gauge -1+0,6; -1+1,5; -1+3; -1+5; -1+9; -1+15 solo Bar; 0,6; 1; 1,6; 2,5; 4; 6; 10; 12; 16; 25; 40; 60; 100; 160; 250; 315; 400 Bar + Psi

NPT ANSI B.1.20.1 thread, With or without glycerine, OXYGENE SERVICE customize range, scale or logo; Colored sector.

Produkt-Optionen

Maßstab normalisierten
Vakuummeter -1 / 0 Bar+CmHg;
Mano-Vakuummeter -1+0,6; -1+1,5; -1+3; -1+5; -1+9; -1+15 nur Bar; 0,6; 1; 1,6; 2,5; 4; 6; 10; 12; 16; 25; 40; 60; 100; 160; 250; 315; 400 Bar + Ps

Gewinde NPT ANSI B.1.20.1, Entfetten Verwendung Sauerstoff, greift Treppen und/oder individuelle Logos, farbigen Sektoren.

Options du produit

Échelles normalisées:
Vacuomètre -1 / 0 Bar + CmHg;
Manvuotometro -1 + 0,6; -1 + 1,5; -1 + 3; -1 + 5; -1 + 9; -1 + 15 bar seulement; 0,6; 1; 1,6; 2,5; 4; 6; 10; 12; 16; 25; 40; 60; 100; 160; 250; 315; 400 Bar + Psi

Filetage ANSI NPT B.1.20.1 - Dégraissage pour utilisation d'oxygène, balances et/ou accessoires personnalisés, logos, secteurs colorés.

Opciones de productos

Escalas normalizadas:
Medidor de vacío -1 / 0 Bar + CmHg;
Manvuotometro -1 + 0,6; -1 + 1,5; -1 + 3; -1 + 5; -1 + 9; -1 + 15 Bar solamente; 0,6; 1; 1,6; 2,5; 4; 6; 10; 12; 16; 25; 40; 60; 100; 160; 250; 315; 400 Bar + Psi

Rosca NPT ANSI B.1.20.1 - Desengrasante para uso de oxígeno, básculas y/o accesorios personalizados, logotipos, sectores coloreados.

MXX 94

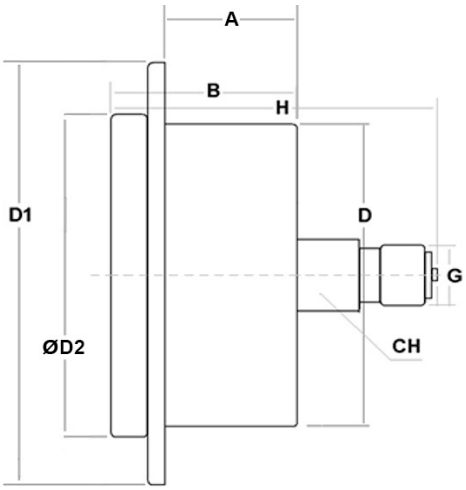

Manometri glicerina attacco posteriore flangia 3 fori

Gauges liquid fillable back connection with 3 holes flange

Manometer Glycerin zuruck Angriff mit Paneelring

Manomètre à bain de glycérine, raccord arrière centré, encastrable

Manómetro posterior con glicerina, brida a 3 taladros

Vuotometro Vacuum Gauge Vakuummeter Vacuométre Vacuómetro

CODICE/CODE	Ø	ATTACCO CONNECTION	SCALA RANGE	PRECISIONE ACCURACY	PEZZI PIECES
MXX946314099F	63	G1/4	-1 / 0	C.L.1,6	1

Manometro Gauges Manometer Manomètre Manómetro

CODICE/CODE	Ø	ATTACCO CONNECTION	SCALA RANGE	PRECISIONE ACCURACY	PEZZI PIECES
MXX946314001F	63	G1/4	0 / +1	C.L.1,6	1
MXX946314106F	63	G1/4	0 / +1,6	C.L.1,6	1
MXX946314205F	63	G1/4	0 / +2,5	C.L.1,6	1
MXX946314004F	63	G1/4	0 / +4	C.L.1,6	1
MXX946314006F	63	G1/4	0 / +6	C.L.1,6	1
MXX946314010F	63	G1/4	0 / +10	C.L.1,6	1
MXX946314016F	63	G1/4	0 / +16	C.L.1,6	1
MXX946314025F	63	G1/4	0 / +25	C.L.1,6	1
MXX946314040F	63	G1/4	0 / +40	C.L.1,6	1
MXX946314060F	63	G1/4	0 / +60	C.L.1,6	1
MXX946314100F	63	G1/4	0 / +100	C.L.1,6	1
MXX946314160F	63	G1/4	0 / +160	C.L.1,6	1
MXX946314250F	63	G1/4	0 / +250	C.L.1,6	1
MXX946314400F	63	G1/4	0 / +400	C.L.1,6	1

Ø	B	D	D1	D2	H	G	CH	Kg
63	29	62	83	68	56	G1/4	14	0,153

MXX 99

Staffa posteriore per manometri glicerina tutto INOX

Back clamp for inox gauges liquid fillable back connection

Paneelblech für Manometer Glycerin INOX

Équerre de fixation INOX pour manomètre à bain de glycérine

Soporte de fijación INOX para manómetro con glicerina

CODICE/CODE	MISURA/SIZE	PEZZI/PIECES
MXx990063P	Ø50 / Ø60	1

Manometri e vuotometri cassa metallica & in ABS

Diaphgram & vacuum metallic & ABS case

Manometer und Vakuummeter Stahl und ABS Gehäuse

Manomètres et vacuomètres boîte en métal et en ABS

Manómetros y vacuómetros caja metálica y en ABS

MN

Manometri con CASSA ABS

Gauges with ABS case

Manometer mit ABS Gehäuse

Manomètres avec caisse ABS

Manómetros con caja ABS

MA60

pag. 459

Manometri e vuotometri cassa metallica

Gauges and vacuum gauges steel case

Manometer und Vakuummeter Stahl Gehäuse

Manomètres et vacuométres avec caisse métallique

Manómetros y vacuómetros con caja metálica

MN60

pag. 461

MN62

pag. 463

MN64

pag. 466

MN65

pag. 468

Dati tecnici di manometri e vuotometri cassa metallica & in ABS

Diaphgram & vacuum metallic & ABS case technical data

Technischen Daten der Manometer und Vakuummeter Stahl und ABS Gehäuse

Données techniques des manomètres et vacuomètres boîte en métal et en ABS

Datos técnicos de los manómetros y vacuómetros caja metálica y en ABS

• MA 60

Applicazioni

Manometri per aria o acqua adatti a tutti gli impieghi dove non ci sono agenti corrosivi. Pneumatica, idraulica, condizionamento, medicali.

Applications

Manomètres pour air ou eau convenant à toutes les utilisations sans agents corrosifs. Pneumatique, hydraulique, conditionnement, médical.

Applications

Manometers for air or water suitable for all uses where there are no corrosive agents. Pneumatics, hydraulics, conditioning, medical.

Aplicaciónes

Manómetros para aire o agua adecuados para todos los usos donde no hay agentes corrosivos. Neumática, hidráulica, acondicionamiento médico.

Anwendungen

Manometer für Luft oder Wasser geeignet für alle Anwendungen, in denen keine ätzenden Stoffe vorhanden sind. Pneumatik, Hydraulik, Konditionierung, Medizin.

Caratteristiche principali

Manometro costruito secondo Norme UNI EN 837.1 con cassa ABS IP55 dn 40 - 50 mm. Perno attacco POSTERIORE conico (UN I EN 10226) e movimento in OTTONE. Quadrante in alluminio fondo bianco, scala BAR nera e PSI Rossa, lancetta in Alluminio.
Classe di precisione 2,5%.

Principales caractéristiques

Manomètre construit selon les normes UNI EN 837.1 avec boîtier en ABS IP55 dn 40 - 50 mm. Axe d'accouplement conique REAR (UN I EN 10226) et mouvement BRASS. Cadran en aluminium avec fond blanc, échelle BAR noire et échelle PSI rouge, aiguille en aluminium.
Classe de précision 2,5%.

Main features

Pressure gauge built according to UNI EN 837.1 standards with ABS IP55 case dn 40 - 50 mm. Conical REAR coupling pin (UN I EN 10226) and BRASS movement. Aluminium dial with white background, black BAR scale and red PSI scale, aluminium hand.
Accuracy class 2.5%.

Características principales

Manómetro construido según las normas UNI EN 837.1 con caja ABS IP55 dn 40 - 50 mm. Pasador de conexión trasero cónico (UN I EN 10226) y movimiento de latón. Esfera de aluminio con fondo blanco, escala de BAR negra y escala de PSI roja, aguja de aluminio.
Clase de precisión 2,5%.

Hauptmerkmale

Druckmessgerät nach UNI EN 837.1 mit ABS IP55 Gehäuse dn 40 - 50 mm. Konischer REAR-Anschlussstift (UN I EN 10226) und Werk aus BRASS. Aluminiumzifferblatt mit weißem Hintergrund, schwarzer BAR-Skala und roter PSI-Skala, Aluminiumzeiger.
Genauigkeitsklasse 2,5%.

Esercizio

Temperatura d'esercizio -10°C / +60°C
Sovrappressione 25% fino a 60 bar, 15% oltre

Exercice

Température de fonctionnement -10°C / +60°C
Surpression 25% jusqu'à 60 bar, 15% de plus

Working

Operating temperature +14°F / +140°F
Overpressure 25% until 60 bar, 15% over

Ejercicio

Temperatura de funcionamiento -10°C / +60°C
Sobrepresión 25% hasta 60 bar, 15% más.

Ausüben

Betriebstemperatur -10°C / +60°C
Überdruck bis 60 bar, mehr als 15%

Opzioni prodotto

Scale Normalizzate:
Vuotometro -1 / 0 Bar+CmHg;
Manovuotometro -1+0,6; -1+1,5; -1+3; -1+5; -1+9; -1+15 solo Bar; 0,6; 1; 1,6; 2,5; 4; 6; 10; 12; 16; 25; 40; 60; 100; 160; 250; 315; 400 Bar + Psi

Filetto NPT ANSI B.1.20.1 - scale e/o attacchi personalizzati, loghi, settori colorati.

Options du produit

Échelles normalisées:
Vacuomètre -1 / 0 Bar + CmHg;
Manvuotometro -1 + 0,6; -1 + 1,5; -1 + 3; -1 + 5; -1 + 9; -1 + 15 bar seulement; 0,6; 1; 1,6; 2,5; 4; 6; 10; 12; 16; 25; 40; 60; 100; 160; 250; 315; 400 Bar + Psi

Filetage ANSI NPT B.1.20.1 - balances et / ou pièces jointes personnalisées, logos, secteurs colorés.

Product options

Normalized scales:
Vacuum meter -1 / 0 Bar + CmHg;
Manvuotometro -1 + 0,6; -1 + 1.5; -1 + 3; -1 + 5; -1 + 9; -1 + 15 Bar only; 0.6; 1; 1.6; 2.5; 4; 6; 10; 12; 16; 25; 40; 60; 100; 160; 250; 315; 400 Bar + Psi

ANSI NPT thread B.1.20.1 - scales and / or customized attachments, logos, colored sectors.

Opciones de productos

Escalas normalizadas:
Medidor de vacío -1 / 0 Bar + CmHg;
Manvuotometro -1 + 0,6; -1 + 1,5; -1 + 3; -1 + 5; -1 + 9; -1 + 15 Bar solamente; 0,6; 1; 1,6; 2,5; 4; 6; 10; 12; 16; 25; 40; 60; 100; 160; 250; 315; 400 Bar + Psi

Subproceso ANSI NPT B.1.20.1: escalas y / o archivos adjuntos personalizados, logotipos, sectores coloreados.

Produkt-Optionen

Normalisierte Skalen:
Vakuummeter -1 / 0 Bar + CmHg;
Manvuotometro -1 + 0,6; -1 + 1,5; 1 + 3; -1 + 5; -1 + 9; -1 + 15 bar nur; 0,6; 1; 1,6; 2,5; 4; 6; 10; 12; 16; 25; 40; 60; 100; 160; 250; 315; 400 Bar + Psi

ANSI NPT-Thread B.1.20.1 - Skalen und / oder benutzerdefinierte Anhänge, Logos und farbige Sektoren.

MA 60

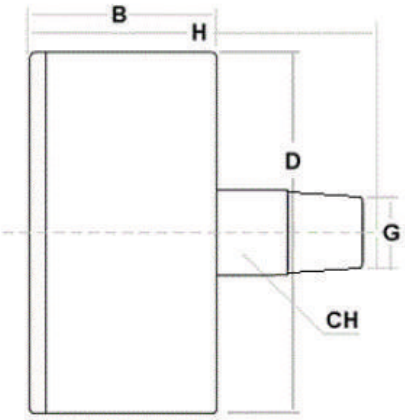

Manometri con CASSA ABS
Gauges with ABS case
Manometer mit ABS Gehäuse
Manomètres avec caisse ABS
Manómetros con caja ABS

Manometro Gauges Manometer Manomètre Manómetro

CODICE/CODE	Ø	ATTACCO CONNECTION	SCALA RANGE	PRECISIONE ACCURACY	PEZZI PIECES
MA604018004P	40	R1/8	0 / +4	C.L.2,5	1
MA604018006P	40	R1/8	0 / +6	C.L.2,5	1
MA604018010P	40	R1/8	0 / +10	C.L.2,5	1
MA604018012P	40	R1/8	0 / +12	C.L.2,5	1

Manometro Gauges Manometer Manomètre Manómetro

CODICE/CODE	Ø	ATTACCO CONNECTION	SCALA RANGE	PRECISIONE ACCURACY	PEZZI PIECES
MA605018012P	50	R1/8	0 / +12	C.L.2,5	1

Ø	B	D	H	G	CH	Kg
40	22,5	40,7	40	R1/8	11	0,038
50	25	51,7	41	R1/8	11	0,040

• MN60

Applicazioni

Per aria o acqua adatti a tutti gli impieghi dove non ci sono agenti corrosivi.
Pneumatica, idraulica, condizionamento, medicali.

Applications

Pour l'air ou l'eau, convient à toutes les utilisations sans agents corrosifs.
Pneumatique, hydraulique, conditionnement, médical.

Applications

Suitable for all process gaseous and liquid don't attack copper alloy parts. Pneumatics, Heating, ventilation, air-conditioning, Medical engineering.

Aplicaciónes

Para aire o agua aptos para todo uso donde no haya agentes corrosivos.
Neumática, hidráulica, acondicionamiento médico.

Anwendungen

Für Luft oder Wasser geeignet für alle Anwendungen, bei denen es ätzend.
Pneumatik, Hydraulik, Klimaanlage, medical.

Caratteristiche principali

Manometro costruito secondo Norme UNI EN 837.1 Cassa Metallica Verniciata NERA IP55 dn 40 - 50 - 63 mm. Trasparente in Plexiglass. Perno e movimento in OTTONE attacco POSTERIORE (ISO 228 - ISO 7/1). Quadrante in alluminio fondo bianco scala BAR nera e PSI rossa (doppia scala esclusi mano vuotometri), lancetta in Alluminio. Classe di precisione 2,5 - 1,6%.

Principales caractéristiques

Manomètre construit selon les normes UNI EN 837.1 Boîtier métallique peint en noir IP55 dn 40 - 50 - 63 mm. Transparent en plexiglas. Axe et mouvement en LAITON avec connexion REAR (ISO 228 - ISO 7/1). Cadran en aluminium avec fond blanc, échelle BAR noire et PSI rouge (double échelle, à l'exception des manomètres à vide), aiguille en aluminium. Classe de précision 2,5 - 1,6%.

Main features

Manometer built according to UNI EN 837.1 standards Black painted metal case IP55 dn 40 - 50 - 63 mm. Transparent in Plexiglass. BRASS pin and movement with REAR connection (ISO 228 - ISO 7/1). Aluminium dial with white background, black BAR and red PSI scale (double scale, excluding vacuum hand gauges), Aluminium hand. Accuracy class 2,5 - 1,6%.

Características principales

Manómetro construido según las normas UNI EN 837.1 Caja metálica pintada en negro IP55 dn 40 - 50 - 63 mm. Transparente en plexiglás. Perno y movimiento en LATÓN con conexión TRASERA (ISO 228 - ISO 7/1). Marcar Esfera de aluminio con fondo blanco, BAR negro y escala PSI roja (doble escala excluyendo los vacuómetros de mano), mano de aluminio. Clase de precisión 2,5 - 1,6%.

Hauptmerkmale

Manometer gebaut nach UNI EN 837.1 Schwarz lackiertes Metallgehäuse IP55 dn 40 - 50 - 63 mm. Transparent in Plexiglas. Stift und Uhrwerk aus Messing mit REAR-Anschluss (ISO 228 - ISO 7/1). Aluminium-Zifferblatt mit weißem Hintergrund, schwarzer BAR- und roter PSI-Skala (Doppelskala, ausgenommen Vakuum-Handmessgeräte), Aluminiumzeiger. Genauigkeitsklasse 2,5 - 1,6%.

Esercizio

Temperatura d'esercizio -10°C / +60°C
Sovrappressione 25% fino a 60 bar, 15% oltre

Exercice

Température de fonctionnement -10°C / +60°C
Surpression 25% jusqu'à 60 bar, 15% de plus

Working

Operating temperature +14°F / +140°F
Overpressure 25% until 60 bar, 15% over

Ejercicio

Temperatura de funcionamiento -10°C / +60°C
Sobrepresión 25% hasta 60 bar, 15% más.

Ausüben

Betriebstemperatur -10°C / +60°C
Überdruck bis 60 bar, mehr als 15%

Opzioni prodotto

Scale Normalizzate:
Vuotometro -1 / 0 Bar+CmHg;
Manovuotometro -1+0,6; -1+1,5; -1+3; -1+5; -1+9; -1+15 solo Bar; 0,6; 1; 1,6; 2,5; 4; 6; 10; 12; 16; 25; 40; 60; 100; 160; 250; 315; 400 Bar + Psi

Filetto NPT ANSI B.1.20.1, Cassa Inox AISI 304 o cromata, Sgrassatura uso ossigeno, scale e/o attacchi personalizzati, loghi, settori colorati, lancetta rossa ISPESL di riferimento, saldatura forte per alte temperature.

Options du produit

Échelles normalisées:
Vacuomètre -1 / 0 Bar + CmHg;
Manvuotometro -1 + 0,6; -1 + 1,5; -1 + 3; -1 + 5; -1 + 9; -1 + 15 bar seulement; 0,6; 1; 1,6; 2,5; 4; 6; 10; 12; 16; 25; 40; 60; 100; 160; 250; 315; 400 Bar + Psi

Filetage ANSI NPT B.1.20.1, boîtier en acier inoxydable AISI 304 ou chromé, dégraissage à l'oxygène, balances et / ou accessoires sur mesure, logos, secteurs colorés, index rouge ISPESL, soudage résistant aux températures élevées.

Product options

Normalized scales:
Vacuum meter -1 / 0 Bar + CmHg;
Manvuotometro -1 + 0,6; -1 + 1.5; -1 + 3; -1 + 5; -1 + 9; -1 + 15 Bar only; 0.6; 1; 1.6; 2.5; 4; 6; 10; 12; 16; 25; 40; 60; 100; 160; 250; 315; 400 Bar + Psi

NPT ANSI B.1.20.1 thread, Clean for oxygen service, customize range, scale or logo; Colored sector, red index, welding for high temperature.

Opciones de productos

Escalas normalizadas:
Medidor de vacío -1 / 0 Bar + CmHg;
Manvuotometro -1 + 0,6; -1 + 1,5; -1 + 3; -1 + 5; -1 + 9; -1 + 15 Bar solamente; 0,6; 1; 1,6; 2,5; 4; 6; 10; 12; 16; 25; 40; 60; 100; 160; 250; 315; 400 Bar + Psi

Rosca ANSI NPT B.1.20.1, AISI 304 o caja de acero inoxidable cromado, desengrase a base de oxígeno, escalas y / o accesorios personalizados, logotipos, sectores coloreados, manecilla de índice rojo ISPESL, soldadura fuerte para altas temperaturas.

Produkt-Optionen

Normalisierte Skalen:
Vakuummeter -1 / 0 Bar + CmHg;
Manvuotometro -1 + 0,6; -1 + 1,5; 1 + 3; -1 + 5; -1 + 9; -1 + 15 bar nur; 0,6; 1; 1,6; 2,5; 4; 6; 10; 12; 16; 25; 40; 60; 100; 160; 250; 315; 400 Bar + Psi

NPR ANSI B.1.20.1 Gewinde, Edelstahl AISI 304 bar oder Chrom oder Entfetten verwendet Sauerstoff, Treppen und / oder Anhänge individuelle Logos, Felder rot gefärbt Hand ISPESI, starke Schweißen für Hochtemperaturanwendungen.

MN 60

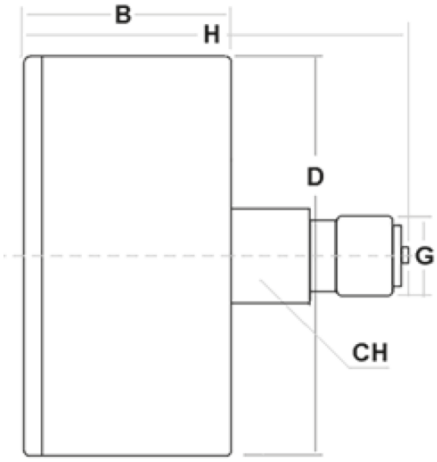

Manometro a secco attacco posteriore

Gauges center back connection

Manometer zuruck Angriff

Manomètre, raccord arrière centré

Manómetro posterior

Vuotometro Vacuum Gauge Vakuummeter Vacuométre Vacuómetro

CODICE/CODE	Ø	ATTACCO CONNECTION	SCALA RANGE	PRECISIONE ACCURACY	PEZZI PIECES
MN604018099P	40	R1/8	-1 / 0	C.L.2,5	1

Manometro Gauges Manometer Manomètre Manómetro

CODICE/CODE	Ø	ATTACCO CONNECTION	SCALA RANGE	PRECISIONE ACCURACY	PEZZI PIECES
MN604018001P	40	R1/8	0 / +1	C.L.2,5	1
MN604018106P	40	R1/8	0 / +1,6	C.L.2,5	1
MN604018205P	40	R1/8	0 / +2,5	C.L.2,5	1
MN604018004P	40	R1/8	0 / +4	C.L.2,5	1
MN604018006P	40	R1/8	0 / +6	C.L.2,5	1
MN604018010P	40	R1/8	0 / +10	C.L.2,5	1
MN604018012P	40	R1/8	0 / +12	C.L.2,5	1
MN604018016P	40	R1/8	0 / +16	C.L.2,5	1
MN604018025P	40	R1/8	0 / +25	C.L.2,5	1
MN604018040P	40	R1/8	0 / +40	C.L.2,5	1
MN604018060P	40	R1/8	0 / +60	C.L.2,5	1
MN604018100P	40	R1/8	0 / +100	C.L.2,5	1
MN604018160P	40	R1/8	0 / +160	C.L.2,5	1
MN604018250P	40	R1/8	0 / +250	C.L.2,5	1

Vuotometro Vacuum Gauge Vakuummeter Vacuométre Vacuómetro

CODICE/CODE	Ø	ATTACCO CONNECTION	SCALA RANGE	PRECISIONE ACCURACY	PEZZI PIECES
MN605018099P	50	R1/8	-1 / 0	C.L.2,5	1

Manometro Gauges Manometer Manomètre Manómetro

CODICE/CODE	Ø	ATTACCO CONNECTION	SCALA RANGE	PRECISIONE ACCURACY	PEZZI PIECES
MN605018001P	50	R1/8	0 / +1	C.L.2,5	1
MN605018106P	50	R1/8	0 / +1,6	C.L.2,5	1
MN605018205P	50	R1/8	0 / +2,5	C.L.2,5	1
MN605018004P	50	R1/8	0 / +4	C.L.2,5	1
MN605018006P	50	R1/8	0 / +6	C.L.2,5	1
MN605018010P	50	R1/8	0 / +10	C.L.2,5	1
MN605018012P	50	R1/8	0 / +12	C.L.2,5	1
MN605018016P	50	R1/8	0 / +16	C.L.2,5	1

Vuotometro Vacuum Gauge Vakuummeter Vacuométre Vacuómetro

CODICE/CODE	Ø	ATTACCO CONNECTION	SCALA RANGE	PRECISIONE ACCURACY	PEZZI PIECES
MN605014099P	50	R1/4	-1 / 0	C.L.2,5	1

Manometro Gauges Manometer Manomètre Manómetro

CODICE/CODE	Ø	ATTACCO CONNECTION	SCALA RANGE	PRECISIONE ACCURACY	PEZZI PIECES
MN605014001P	50	R1/4	0 / +1	C.L.2,5	1
MN605014106P	50	R1/4	0 / +1,6	C.L.2,5	1
MN605014205P	50	R1/4	0 / +2,5	C.L.2,5	1
MN605014004P	50	R1/4	0 / +4	C.L.2,5	1
MN605014006P	50	R1/4	0 / +6	C.L.2,5	1
MN605014010P	50	R1/4	0 / +10	C.L.2,5	1
MN605014012P	50	R1/4	0 / +12	C.L.2,5	1
MN605014016P	50	R1/4	0 / +16	C.L.2,5	1
MN605014025P	50	R1/4	0 / +25	C.L.2,5	1
MN605014040P	50	R1/4	0 / +40	C.L.2,5	1
MN605014100P	50	R1/4	0 / +100	C.L.2,5	1
MN605014315P	50	R1/4	0 / +315	C.L.2,5	1

Ø	B	D	H	G	CH	Kg
40	22	41	40	R1/8	11	0,052
50	27	51,5	44	R1/8	14	0,086

MN 60

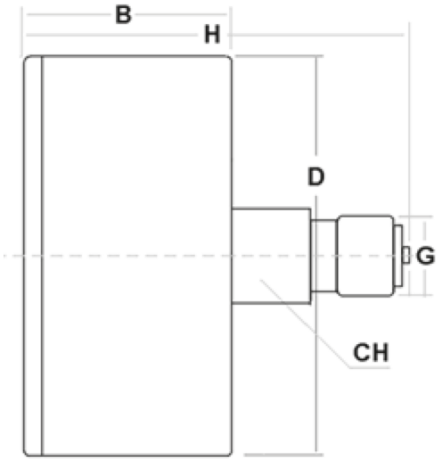

Manometro a secco attacco posteriore
Gauges center back connection
Manometer zuruck Angriff
Manomètre, raccord arrière centré
Manómetro posterior

Vuotometro Vacuum Gauge Vakuummeter Vacuométre Vacuómetro

CODICE/CODE	Ø	ATTACCO CONNECTION	SCALA RANGE	PRECISIONE ACCURACY	PEZZI PIECES
MN606314099P	63	G1/4	-1 / 0	C.L.2,5	1

Manometro Gauges Manometer Manomètre Manómetro

CODICE/CODE	Ø	ATTACCO CONNECTION	SCALA RANGE	PRECISIONE ACCURACY	PEZZI PIECES
MN606314001P	63	G1/4	0 / +1	C.L.2,5	1
MN606314106P	63	G1/4	0 / +1,6	C.L.2,5	1
MN606314205P	63	G1/4	0 / +2,5	C.L.2,5	1
MN606314004P	63	G1/4	0 / +4	C.L.2,5	1
MN606314006P	63	G1/4	0 / +6	C.L.2,5	1
MN606314010P	63	G1/4	0 / +10	C.L.2,5	1
MN606314012P	63	G1/4	0 / +12	C.L.2,5	1
MN606314016P	63	G1/4	0 / +16	C.L.2,5	1
MN606314025P	63	G1/4	0 / +25	C.L.2,5	1
MN606314040P	63	G1/4	0 / +40	C.L.2,5	1
MN606314060P	63	G1/4	0 / +60	C.L.2,5	1
MN606314100P	63	G1/4	0 / +100	C.L.2,5	1
MN606314160P	63	G1/4	0 / +160	C.L.2,5	1
MN606314250P	63	G1/4	0 / +250	C.L.2,5	1
MN606314400P	63	G1/4	0 / +400	C.L.2,5	1

Ø	B	D	H	G	CH	Kg
63	22	62	49	G1/4	14	0,102

Dati tecnici di manometri e vuotometri cassa metallica & in ABS

Diaphgram & vacuum metallic & ABS case technical data

Technischen Daten der Manometer und Vakuummeter Stahl und ABS Gehäuse

Données techniques des manomètres et vacuomètres boîte en métal et en ABS

Datos técnicos de los manómetros y vacuómetros caja metálica y en ABS

• MN62

Applicazioni

Per aria o acqua adatti a tutti gli impieghi dove non ci sono agenti corrosivi.
Pneumatica, idraulica, condizionamento, medicali.

Applications

Suitable for all process gaseous and liquid don't attack copper alloy parts. Pneumatics, Heating, ventilation, air-conditioning, Medical engineering.

Anwendungen

Für Luft oder Wasser geeignet für alle Anwendungen, bei denen es ätzend.
Pneumatik, Hydraulik, Klimaanlage, medical.

Applications

Pour l'air ou l'eau, convient à toutes les utilisations sans agents corrosifs.
Pneumatique, hydraulique, conditionnement, médical.

Aplicaciónes

Para aire o agua aptos para todo uso donde no haya agentes corrosivos.
Neumática, hidráulica, acondicionamiento médico.

Caratteristiche principali

Manometro costruito secondo Norme UNI EN 837.1 Cassa Metallica Verniciata NERA IP55 dn 40 - 50 - 63 mm trasparente in Plexiglass. Perno e movimento in OTTONE attacco POSTERIORE con FLANGIA (ISO 228 - ISO 7/1) Quadrante in alluminio fondo bianco scala BAR nera e PSI rossa (doppia scala esclusi mano vuotometri). Lancetta in Alluminio. Classe di precisione 2,5 - 1,6%.

Main features

Pressure gauge built according to UNI EN 837.1 standards Black painted metal case IP55 dn 40 - 50 - 63 mm transparent Plexiglass. BRASS pivot and movement, REAR connection with FLANGE (ISO 228 - ISO 7/1) Aluminium dial, white background, black BAR and red PSI scale (double scale, excluding hand vacuum gauges). Aluminium hand. Accuracy class 2,5 - 1,6%.

Hauptmerkmale

Druckmesser nach UNI EN 837.1 Schwarz lackiertes Metallgehäuse IP55 dn 40 - 50 - 63 mm transparentes Plexiglas. Zapfen und Uhrwerk aus Messing, Anschluss REAR mit FLANGE (ISO 228 - ISO 7/1) Aluminiumzifferblatt, weißer Hintergrund, schwarze BAR- und rote PSI-Skala (Doppelskala, ausgenommen Handvakuummeter). Aluminium-Hand. Genauigkeitsklasse 2,5 - 1,6%.

Principales caractéristiques

Manomètre construit selon les normes UNI EN 837.1 Boîtier métallique peint en noir IP55 dn 40 - 50 - 63 mm plexiglas transparent. Pivot et mouvement en LAITON, raccordement ARRIERE avec FLANGE (ISO 228 - ISO 7/1) Cadran en aluminium, fond blanc, échelle noire BAR et rouge PSI (double échelle, hors vacuomètres manuels). Main en aluminium. Classe de précision 2,5 - 1,6%.

Características principales

Manómetro construido según las normas UNI EN 837.1 Caja metálica pintada en negro IP55 dn 40 - 50 - 63 mm de plexiglás transparente. Pivote y movimiento de latón, conexión trasera con brida (ISO 228 - ISO 7/1) Esfera de aluminio, fondo blanco, escala BAR negra y PSI roja (doble escala, excluyendo los vacuómetros manuales). Mano de aluminio. Clase de precisión 2,5 - 1,6%.

Esercizio

Temperatura d'esercizio -10°C / +60°C
Sovrappressione 25% fino a 60 bar, 15% oltre

Exercice

Température de fonctionnement -10°C / +60°C
Surpression 25% jusqu'à 60 bar, 15% de plus

Working

Operating temperature +14°F / +140°F
Overpressure 25% until 60 bar, 15% over

Ejercicio

Temperatura de funcionamiento -10°C / +60°C
Sobrepresión 25% hasta 60 bar, 15% más.

Ausüben

Betriebstemperatur -10°C / +60°C
Überdruck bis 60 bar, mehr als 15%

Opzioni prodotto

Scale Normalizzate:
Vuotometro -1 / 0 Bar+CmHg;
Manovuotometro -1+0,6; -1+1,5; -1+3; -1+5; -1+9; -1+15 solo Bar; 0,6; 1; 1,6; 2,5; 4; 6; 10; 12; 16; 25; 40; 60; 100; 160; 250; 315; 400 Bar + Psi

Filetto NPT ANSI B.1.20.1, Cassa Inox AISI 304 o Cromata, Sgrassati per uso ossigeno, scale e/o attacchi personalizzati, loghi, settori colorati, lancetta rossa ISPESL di riferimento, saldatura forte per alte temperature.

Options du produit

Échelles normalisées:
Vacuomètre -1 / 0 Bar + CmHg;
Manvuotometro -1 + 0,6; -1 + 1,5; -1 + 3; -1 + 5; -1 + 9; -1 + 15 bar seulement; 0,6; 1; 1,6; 2,5; 4; 6; 10; 12; 16; 25; 40; 60; 100; 160; 250; 315; 400 Bar + Psi

Filetage ANSI NPT B.1.20.1, boîtier en acier inoxydable AISI 304 ou chromé, dégraissé pour utilisation en oxygène, balances et / ou accessoires personnalisés, logos, secteurs colorés, index rouge ISPESL, soudage résistant aux températures élevées.

Product options

Normalized scales:
Vacuum meter -1 / 0 Bar + CmHg;
Manvuotometro -1 + 0,6; -1 + 1.5; -1 + 3; -1 + 5; -1 + 9; -1 + 15 Bar only; 0.6; 1; 1.6; 2.5; 4; 6; 10; 12; 16; 25; 40; 60; 100; 160; 250; 315; 400 Bar + Psi

NPT ANSI B.1.20.1 thread, Clean for oxygen service, customize range, scale or logo; Colored sector, red index, welding for high temperature.

Opciones de productos

Escalas normalizadas:
Medidor de vacío -1 / 0 Bar + CmHg;
Manvuotometro -1 + 0,6; -1 + 1,5; -1 + 3; -1 + 5; -1 + 9; -1 + 15 Bar solamente; 0,6; 1; 1,6; 2,5; 4; 6; 10; 12; 16; 25; 40; 60; 100; 160; 250; 315; 400 Bar + Psi

Rosca ANSI NPT B.1.20.1, caja de acero inoxidable AISI 304 o cromada, desengrasada para el uso de oxígeno, escalas y / o accesorios personalizados, logotipos, sectores de color, manecilla de índice rojo ISPESL, soldadura fuerte para altas temperaturas.

Produkt-Optionen

Normalisierte Skalen:
Vakuummeter -1 / 0 Bar + CmHg;
Manvuotometro -1 + 0,6; -1 + 1,5; 1 + 3; -1 + 5; -1 + 9; -1 + 15 bar nur; 0,6; 1; 1,6; 2,5; 4; 6; 10; 12; 16; 25; 40; 60; 100; 160; 250; 315; 400 Bar + Psi

NPR ANSI B.1.20.1 Gewinde, Edelstahl AISI 304 bar oder Chrom oder Entfetten verwendet Sauerstoff, Treppen und / oder Anhänge individuelle Logos, Felder rot gefärbt Hand ISPESI, starke Schweißen für Hochtemperaturanwendungen.

MN 62

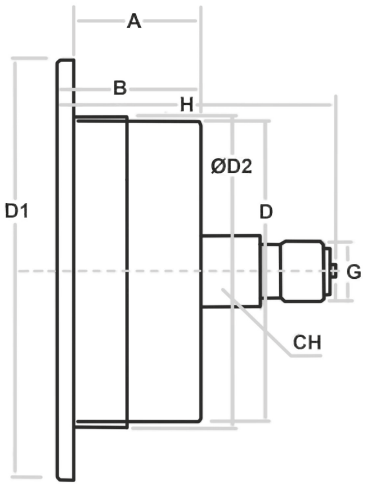

Manometri a secco attacco posteriore con flangia 3 fori
Gauges center back connection with 3 holes flange
Manometer zuruck Angriff mit Frontring
Manomètre, encastrable
Manómetro posterior, brida posterior a 3 taladros

Vuotometro Vacuum Gauge Vakuummeter Vacuométre Vacuómetro

CODICE/CODE	Ø	ATTACCO CONNECTION	SCALA RANGE	PRECISIONE ACCURACY	PEZZI PIECES
MN624018099PF	40	R1/8	-1 / 0	C.L.2,5	1

Manometro Gauges Manometer Manomètre Manómetro

CODICE/CODE	Ø	ATTACCO CONNECTION	SCALA RANGE	PRECISIONE ACCURACY	PEZZI PIECES
MN624018001PF	40	R1/8	0 / +1	C.L.2,5	1
MN624018106PF	40	R1/8	0 / +1,6	C.L.2,5	1
MN624018205PF	40	R1/8	0 / +2,5	C.L.2,5	1
MN624018004PF	40	R1/8	0 / +4	C.L.2,5	1
MN624018006PF	40	R1/8	0 / +6	C.L.2,5	1
MN624018010PF	40	R1/8	0 / +10	C.L.2,5	1
MN624018012PF	40	R1/8	0 / +12	C.L.2,5	1
MN624018016PF	40	R1/8	0 / +16	C.L.2,5	1
MN624018025PF	40	R1/8	0 / +25	C.L.2,5	1
MN624018040PF	40	R1/8	0 / +40	C.L.2,5	1
MN624018060PF	40	R1/8	0 / +60	C.L.2,5	1
MN624018100PF	40	R1/8	0 / +100	C.L.2,5	1
MN624018160PF	40	R1/8	0 / +160	C.L.2,5	1

Ø	A	B	D	D1	D2	H	G	CH	Kg
40	24	22	41	60,5	43	40	R1/8	11	0,074

MN 62

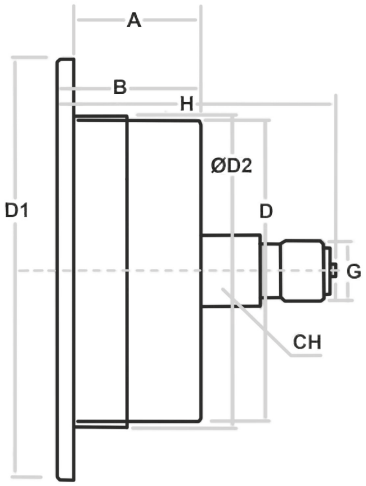

Manometri a secco attacco posteriore con flangia 3 fori

Gauges center back connection with 3 holes flange

Manometer zuruck Angriff mit Frontring

Manomètre, encastrable

Manómetro posterior, brida posterior a 3 taladros

Vuotometro Vacuum Gauge Vakuummeter Vacuométre Vacuómetro

CODICE/CODE	Ø	ATTACCO CONNECTION	SCALA RANGE	PRECISIONE ACCURACY	PEZZI PIECES
MN625018099PF	50	R1/8	-1 / 0	C.L.2,5	1

Manometro Gauges Manometer Manomètre Manómetro

CODICE/CODE	Ø	ATTACCO CONNECTION	SCALA RANGE	PRECISIONE ACCURACY	PEZZI PIECES
MN625018001PF	50	R1/8	0 / +1	C.L.2,5	1
MN625018106PF	50	R1/8	0 / +1,6	C.L.2,5	1
MN625018205PF	50	R1/8	0 / +2,5	C.L.2,5	1
MN625018004PF	50	R1/8	0 / +4	C.L.2,5	1
MN625018006PF	50	R1/8	0 / +6	C.L.2,5	1
MN625018010PF	50	R1/8	0 / +10	C.L.2,5	1
MN625018012PF	50	R1/8	0 / +12	C.L.2,5	1
MN625018016PF	50	R1/8	0 / +16	C.L.2,5	1

Vuotometro Vacuum Gauge Vakuummeter Vacuométre Vacuómetro

CODICE/CODE	Ø	ATTACCO CONNECTION	SCALA RANGE	PRECISIONE ACCURACY	PEZZI PIECES
MN625014099PF	50	R1/4	-1 / 0	C.L.2,5	1

Manometro Gauges Manometer Manomètre Manómetro

CODICE/CODE	Ø	ATTACCO CONNECTION	SCALA RANGE	PRECISIONE ACCURACY	PEZZI PIECES
MN625014001PF	50	R1/4	0 / +1	C.L.2,5	1
MN625014106PF	50	R1/4	0 / +1,6	C.L.2,5	1
MN625014205PF	50	R1/4	0 / +2,5	C.L.2,5	1
MN625014004PF	50	R1/4	0 / +4	C.L.2,5	1
MN625014006PF	50	R1/4	0 / +6	C.L.2,5	1
MN625014010PF	50	R1/4	0 / +10	C.L.2,5	1
MN625014012PF	50	R1/4	0 / +12	C.L.2,5	1
MN625014016PF	50	R1/4	0 / +16	C.L.2,5	1
MN625014025PF	50	R1/4	0 / +25	C.L.2,5	1

Vuotometro Vacuum Gauge Vakuummeter Vacuométre Vacuómetro

CODICE/CODE	Ø	ATTACCO CONNECTION	SCALA RANGE	PRECISIONE ACCURACY	PEZZI PIECES
MN626314099PF	63	G1/4	-1 / 0	C.L.2,5	1

Manometro Gauges Manometer Manomètre Manómetro

CODICE/CODE	Ø	ATTACCO CONNECTION	SCALA RANGE	PRECISIONE ACCURACY	PEZZI PIECES
MN626314001PF	63	G1/4	0 / +1	C.L.2,5	1
MN626314106PF	63	G1/4	0 / +1,6	C.L.2,5	1
MN626314205PF	63	G1/4	0 / +2,5	C.L.2,5	1
MN626314004PF	63	G1/4	0 / +4	C.L.2,5	1
MN626314006PF	63	G1/4	0 / +6	C.L.2,5	1
MN626314010PF	63	G1/4	0 / +10	C.L.2,5	1
MN626314012PF	63	G1/4	0 / +12	C.L.2,5	1
MN626314016PF	63	G1/4	0 / +16	C.L.2,5	1
MN626314025PF	63	G1/4	0 / +25	C.L.2,5	1
MN626314040PF	63	G1/4	0 / +40	C.L.2,5	1
MN626314060PF	63	G1/4	0 / +60	C.L.2,5	1
MN626314100PF	63	G1/4	0 / +100	C.L.2,5	1
MN626314160PF	63	G1/4	0 / +160	C.L.2,5	1
MN626314250PF	63	G1/4	0 / +250	C.L.2,5	1
MN626314315PF	63	G1/4	0 / +315	C.L.2,5	1
MN626314400PF	63	G1/4	0 / +400	C.L.2,5	1

Ø	A	B	D	D1	D2	H	G	CH	Kg
50	-	27	51	73	53	51	R1/8	14	0,102
63	26	22	62	82,5	63,5	49	G1/4	14	0,145

Dati tecnici di manometri e vuotometri cassa metallica & in ABS

Diaphgram & vacuum metallic & ABS case technical data

Technischen Daten der Manometer und Vakuummeter Stahl und ABS Gehäuse

Données techniques des manomètres et vacuomètres boîte en métal et en ABS

Datos técnicos de los manómetros y vacuómetros caja metálica y en ABS

• MN64

Applicazioni

Per aria o acqua adatti a tutti gli impieghi dove non ci sono agenti corrosivi.
Pneumatica, idraulica, condizionamento, medicali.

Applications

Suitable for all process gaseous and liquid don't attack copper alloy parts. Pneumatics, Heating, ventilation, air-conditioning, Medical engineering.

Anwendungen

Für Luft oder Wasser geeignet für alle Anwendungen, bei denen es ätzend.
Pneumatik, Hydraulik, Klimaanlage, medical.

Applications

Pour l'air ou l'eau, convient à toutes les utilisations sans agents corrosifs.
Pneumatique, hydraulique, conditionnement, médical.

Aplicaciónes

Para aire o agua aptos para todo uso donde no haya agentes corrosivos.
Neumática, hidráulica, acondicionamiento médico.

Caratteristiche principali

Manometro costruito secondo Norme UNI EN 837.1 Cassa Metallica Verniciata NERA IP55 dn 40 - 50 - 63 mm trasparente in Plexiglass. Anello cromato, Perno e movimento in OTTONE attacco POSTERIORE con STAFFA (ISO 228 - ISO 7/1) Quadrante in alluminio fondo bianco scala BAR nera e PSI rossa (doppia scala esclusi mano vuotometri). Lancetta in Alluminio.
Classe di precisione 2,5 - 1,6%.

Main features

Pressure gauge built according to UNI EN 837.1 standards Black painted metal case IP55 dn 40 - 50 - 63 mm transparent Plexiglass. Chromium-plated ring, BRASS pin and movement, REAR connection with BRACKET (ISO 228 - ISO 7/1) Aluminium dial with white background, black BAR and red PSI scale (double scale, excluding hand vacuum gauges). Aluminium hand.
Accuracy class 2,5 - 1,6%.

Hauptmerkmale

Druckmesser nach UNI EN 837.1 Schwarz lackiertes Metallgehäuse IP55 dn 40 - 50 - 63 mm transparentes Plexiglas. Verchromter Ring, Stift und Uhrwerk aus BRASS, REAR-Anschluss mit BRACKET (ISO 228 - ISO 7/1) Aluminium-Zifferblatt mit weißem Hintergrund, schwarzer BAR- und roter PSI-Skala (Doppelskala, außer Handvakuummeter). Aluminium-Hand.
Genauigkeitsklasse 2,5 - 1,6%.

Principales caractéristiques

Manomètre construit selon les normes UNI EN 837.1 Boîtier métallique peint en noir IP55 dn 40 - 50 - 63 mm plexiglas transparent. Anneau chromé, axe et mouvement en LAITON, connexion arrière avec SUPPORT (ISO 228 - ISO 7/1) Cadran en aluminium avec fond blanc, échelle noire BAR et rouge PSI (double échelle, à l'exclusion des vacuomètres à main). Main en aluminium.
Classe de précision 2,5 - 1,6%.

Características principales

Manómetro construido según las normas UNI EN 837.1 Caja metálica pintada en negro IP55 dn 40 - 50 - 63 mm de plexiglás transparente. Anillo cromado, pasador y movimiento en LATÓN con conexión TRASERA y Esfera de aluminio con fondo blanco, BAR negro y escala PSI roja (doble escala, excluidos los vacuómetros manuales). Mano de aluminio.
Clase de precisión 2,5 - 1,6%.

Esercizio

Temperatura d'esercizio -10°C / +60°C
Sovrappressione 25% fino a 60 bar, 15% oltre

Working

Operating temperature +14°F / +140°F
Overpressure 25% until 60 bar, 15% over

Ausüben

Betriebstemperatur -10°C / +60°C
Überdruck bis 60 bar, mehr als 15%

Exercice

Température de fonctionnement -10°C / +60°C
Surpression 25% jusqu'à 60 bar, 15% de plus

Ejercicio

Temperatura de funcionamiento -10°C / +60°C
Sobrepresión 25% hasta 60 bar, 15% más.

Opzioni prodotto

Scale Normalizzate:
Vuotometro -1 / 0 Bar+CmHg;
Manovuotometro -1+0,6; -1+1,5; -1+3; -1+5; -1+9; -1+15 solo Bar; 0,6; 1; 1,6; 2,5; 4; 6; 10; 12; 16; 25; 40; 60; 100; 160; 250; 315; 400 Bar + Psi

Filetto NPT ANSI B.1.20.1, Cassa Inox AISI 304 o Cromata, Sgrassati per uso ossigeno, scale e/o attacchi personalizzati, loghi, settori colorati, lancetta rossa ISPESL di riferimento, saldatura forte per alte temperature.

Product options

Normalized scales:
Vacuum meter -1 / 0 Bar + CmHg;
Manvuotometro -1 + 0,6; -1 + 1.5; -1 + 3; -1 + 5; -1 + 9; -1 + 15 Bar only; 0.6; 1; 1.6; 2.5; 4; 6; 10; 12; 16; 25; 40; 60; 100; 160; 250; 315; 400 Bar + Psi

NPT ANSI B.1.20.1 thread, GLASS windows, Clean for oxygen service, customize range, scale or logo; Colored sector, red index, welding for high temperature.

Produkt-Optionen

Normalisierte Skalen:
Vakuummeter -1 / 0 Bar + CmHg;
Manvuotometro -1 + 0,6; -1 + 1,5; 1 + 3; -1 + 5; -1 + 9; -1 + 15 bar nur; 0,6; 1; 1,6; 2,5; 4; 6; 10; 12; 16; 25; 40; 60; 100; 160; 250; 315; 400 Bar + Psi

NPR ANSI B.1.20.1 Gewinde, Edelstahl AISI 304 bar oder Chrom, Entfetten Verwendung Sauerstoff, Treppen und/oder Anhänge individuelle Logos, farbigen Sektoren, rot gefärbt Hand ISPESI, starke Schweißen für Hochtemperaturanwendungen.

Options du produit

Échelles normalisées:
Vacuomètre -1 / 0 Bar + CmHg;
Manvuotometro -1 + 0,6; -1 + 1,5; -1 + 3; -1 + 5; -1 + 9; -1 + 15 bar seulement; 0,6; 1; 1,6; 2,5; 4; 6; 10; 12; 16; 25; 40; 60; 100; 160; 250; 315; 400 Bar + Psi

Filetage ANSI NPT B.1.20.1, boîtier en acier inoxydable AISI 304 ou chromé, dégraissé pour utilisation en oxygène, balances et / ou accessoires personnalisés, logos, secteurs colorés, index rouge ISPESL, soudage résistant aux températures élevées.

Opciones de productos

Escalas normalizadas:
Medidor de vacío -1 / 0 Bar + CmHg;
Manvuotometro -1 + 0,6; -1 + 1,5; -1 + 3; -1 + 5; -1 + 9; -1 + 15 Bar solamente; 0,6; 1; 1,6; 2,5; 4; 6; 10; 12; 16; 25; 40; 60; 100; 160; 250; 315; 400 Bar + Psi

Rosca ANSI NPT B.1.20.1, caja de acero inoxidable AISI 304 o cromada, desengrasada para el uso de oxígeno, escalas y / o accesorios personalizados, logotipos, sectores de color, manecilla de índice rojo ISPESL, soldadura fuerte para altas temperaturas.

MN 64

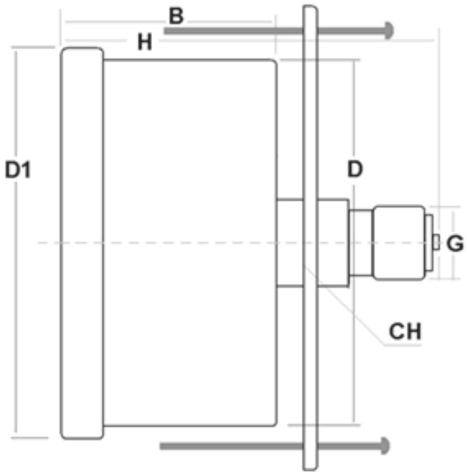

Manometri a secco attacco posteriore con staffa

Gauges center back connection with clamp

Manometer zuruck Angriff für Paneeleinbau

Manomètre, avec étrier de fixation arrière

Manómetro posterior, brida a sección triangular con soporte

Vuotometro Vacuum Gauge Vakuummeter Vacuométre Vacuómetro

CODICE/CODE	Ø	ATTACCO CONNECTION	SCALA RANGE	PRECISIONE ACCURACY	PEZZI PIECES
MN644018099PS	40	R1/8	-1 / 0	C.L.2,5	1

Manometro Gauges Manometer Manomètre Manómetro

CODICE/CODE	Ø	ATTACCO CONNECTION	SCALA RANGE	PRECISIONE ACCURACY	PEZZI PIECES
MN644018001PS	40	R1/8	0 / +1	C.L.2,5	1
MN644018106PS	40	R1/8	0 / +1,6	C.L.2,5	1
MN644018205PS	40	R1/8	0 / +2,5	C.L.2,5	1
MN644018004PS	40	R1/8	0 / +4	C.L.2,5	1
MN644018006PS	40	R1/8	0 / +6	C.L.2,5	1
MN644018010PS	40	R1/8	0 / +10	C.L.2,5	1
MN644018012PS	40	R1/8	0 / +12	C.L.2,5	1
MN644018016PS	40	R1/8	0 / +16	C.L.2,5	1

Vuotometro Vacuum Gauge Vakuummeter Vacuométre Vacuómetro

CODICE/CODE	Ø	ATTACCO CONNECTION	SCALA RANGE	PRECISIONE ACCURACY	PEZZI PIECES
MN645014099PS	50	G1/4	-1 / 0	C.L.2,5	1

Manometro Gauges Manometer Manomètre Manómetro

CODICE/CODE	Ø	ATTACCO CONNECTION	SCALA RANGE	PRECISIONE ACCURACY	PEZZI PIECES
MN645014001PS	50	G1/4	0 / +1	C.L.2,5	1
MN645014106PS	50	G1/4	0 / +1,6	C.L.2,5	1
MN645014205PS	50	G1/4	0 / +2,5	C.L.2,5	1
MN645014004PS	50	G1/4	0 / +4	C.L.2,5	1
MN645014006PS	50	G1/4	0 / +6	C.L.2,5	1
MN645014010PS	50	G1/4	0 / +10	C.L.2,5	1
MN645014012PS	50	G1/4	0 / +12	C.L.2,5	1
MN645014016PS	50	G1/4	0 / +16	C.L.2,5	1
MN645014025PS	50	G1/4	0 / +25	C.L.2,5	1

Vuotometro Vacuum Gauge Vakuummeter Vacuométre Vacuómetro

CODICE/CODE	Ø	ATTACCO CONNECTION	SCALA RANGE	PRECISIONE ACCURACY	PEZZI PIECES
MN646314099PS	63	G1/4	-1 / 0	C.L.2,5	1

Manometro Gauges Manometer Manomètre Manómetro

CODICE/CODE	Ø	ATTACCO CONNECTION	SCALA RANGE	PRECISIONE ACCURACY	PEZZI PIECES
MN646314106PS	63	G1/4	0 / +1,6	C.L.2,5	1
MN646314205PS	63	G1/4	0 / +2,5	C.L.2,5	1
MN646314004PS	63	G1/4	0 / +4	C.L.2,5	1
MN646314006PS	63	G1/4	0 / +6	C.L.2,5	1
MN646314010PS	63	G1/4	0 / +10	C.L.2,5	1
MN646314012PS	63	G1/4	0 / +12	C.L.2,5	1
MN646314016PS	63	G1/4	0 / +16	C.L.2,5	1

Ø	B	D	D1	H	G	CH	Kg
40	25	39	43,3	41	R1/8	11	0,099
50	29	52	57	52	G1/4	14	0,145
63	29	62	68	50	G1/4	14	0,174

Dati tecnici di manometri e vuotometri cassa metallica & in ABS

Diaphgram & vacuum metallic & ABS case technical data

Technischen Daten der Manometer und Vakuummeter Stahl und ABS Gehäuse

Données techniques des manomètres et vacuomètres boîte en métal et en ABS

Datos técnicos de los manómetros y vacuómetros caja metálica y en ABS

• MN65

Applicazioni

Per aria o acqua adatti a tutti gli impieghi dove non ci sono agenti corrosivi.
Pneumatica, idraulica, condizionamento, medicali.

Applications

Pour l'air ou l'eau, convient à toutes les utilisations sans agents corrosifs.
Pneumatique, hydraulique, conditionnement, médical.

Applications

Suitable for all process gaseous and liquid don't attack copper alloy parts. Pneumatics, Heating, ventilation, air-conditioning, Medical engineering.

Aplicaciónes

Para aire o agua aptos para todo uso donde no haya agentes corrosivos.
Neumática, hidráulica, acondicionamiento médico.

Anwendungen

Für Luft oder Wasser geeignet für alle Anwendungen, bei denen es ätzend.
Pneumatik, Hydraulik, Klimaanlage, medical.

Caratteristiche principali

Manometro costruito secondo Norme UNI EN 837.1 Cassa Metallica Verniciata NERA IP55 dn 40 - 50 – 63 – 80 - 100 mm trasparente in Plexiglass. Perno e movimento in OTTONE attacco RADIALE (ISO 228 - ISO 7/1) Quadrante in alluminio fondo bianco scala BAR nera e PSI rossa (doppia scala esclusi mano vuotometri). Lancetta in Alluminio. Classe di precisione 2,5 - 1,6%.

Principales caractéristiques

Manomètre construit selon les normes UNI EN 837.1 Boîtier métallique peint en noir IP55 dn 40 - 50 - 63 - 80 - 100 mm plexiglas transparent. Boulon et mouvement dans le raccord RADIAL EN LAITON (ISO 228 - ISO 7/1). Cadran en aluminium avec fond blanc, échelle BAR noire et échelle PSI rouge (double échelle, à l'exception des vacuomètres manuels). Main en aluminium. Classe de précision 2,5 - 1,6%.

Main features

Pressure gauge built according to UNI EN 837.1 standards Black painted metal case IP55 dn 40 - 50 - 63 - 80 - 100 mm transparent Plexiglass. Bolt and movement in BRASS RADIAL connection (ISO 228 - ISO 7/1). Aluminium dial with white background, black BAR scale and red PSI scale (double scale, excluding hand vacuum gauges). Aluminium hand. Accuracy class 2,5 - 1,6%.

Características principales

Manómetro construido según las normas UNI EN 837.1 Caja metálica pintada en negro IP55 dn 40 - 50 - 63 - 80 - 100 mm plexiglás transparente. Perno y movimiento en la conexión RADIAL DE LATÓN (ISO 228 - ISO 7/1). Esfera de aluminio con fondo blanco, escala de BAR negra y escala de PSI roja (doble escala, excluyendo los vacuómetros manuales). Mano de aluminio. Clase de precisión 2,5 - 1,6%.

Hauptmerkmale

Druckmesser nach UNI EN 837.1 Schwarz lackiertes Metallgehäuse IP55 dn 40 - 50 - 63 - 80 - 100 mm transparentes Plexiglas. Bolzen und Bewegung in BRASS RADIAL Verbindung (ISO 228 - ISO 7/1). Aluminiumzifferblatt mit weißem Hintergrund, schwarzer BAR-Skala und roter PSI-Skala (Doppelskala, ausgenommen Handvakuummessgeräte). Aluminium-Hand. Genauigkeitsklasse 2,5 - 1,6%.

Esercizio

Temperatura d'esercizio -10°C / +60°C
Sovrappressione 25% fino a 60 bar, 15% oltre

Exercice

Température de fonctionnement -10°C / +60°C
Surpression 25% jusqu'à 60 bar, 15% de plus

Working

Operating temperature +14°F / +140°F
Overpressure 25% until 60 bar, 15% over

Ejercicio

Temperatura de funcionamiento -10°C / +60°C
Sobrepresión 25% hasta 60 bar, 15% más.

Ausüben

Betriebstemperatur -10°C / +60°C
Überdruck bis 60 bar, mehr als 15%

Opzioni prodotto

Scale Normalizzate:
Vuotometro -1 / 0 Bar+CmHg;
Manovuotometro -1+0,6; -1+1,5; -1+3; -1+5; -1+9; -1+15 solo Bar; 0,6; 1; 1,6; 2,5; 4; 6; 10; 12; 16; 25; 40; 60; 100; 160; 250; 315; 400 Bar + Psi

Filetto NPT ANSI B.1.20.1, Cassa Inox AISI 304 o Cromata, Sgrassati per uso ossigeno, scale e/o attacchi personalizzati, loghi, settori colorati, lancetta rossa ISPESL di riferimento, saldatura forte per alte temperature. Attacco radiale ad ore 3/9/12.

Options du produit

Échelles normalisées:
Vacuomètre -1 / 0 Bar + CmHg;
Manvuotometro -1 + 0,6; -1 + 1,5; -1 + 3; -1 + 5; -1 + 9; -1 + 15 bar seulement; 0,6; 1; 1,6; 2,5; 4; 6; 10; 12; 16; 25; 40; 60; 100; 160; 250; 315; 400 Bar + Psi

Filetage ANSI NPT B.1.20.1, boîtier en acier inoxydable AISI 304 ou chromé, dégraissé pour utilisation en oxygène, balances et / ou accessoires personnalisés, logos, secteurs colorés, index rouge ISPESL, soudage résistant aux températures élevées.
Attaque radiale au 3/9/12.

Product options

Normalized scales:
Vacuum meter -1 / 0 Bar + CmHg;
Manvuotometro -1 + 0,6; -1 + 1.5; -1 + 3; -1 + 5; -1 + 9; -1 + 15 Bar only; 0.6; 1; 1.6; 2.5; 4; 6; 10; 12; 16; 25; 40; 60; 100; 160; 250; 315; 400 Bar + Psi

NPT threads ANSI B.1.20.1, Case Stainless steel AISI 304 or Chrome, Degreased for oxygen, scale and / or personalized attacks, logos, colored sectors, hard welding forhigh-temperature bottom connection at 3/9/12 hours.

Opciones de productos

Escalas normalizadas:
Medidor de vacío -1 / 0 Bar + CmHg;
Manvuotometro -1 + 0,6; -1 + 1,5; -1 + 3; -1 + 5; -1 + 9; -1 + 15 Bar solamente; 0,6; 1; 1,6; 2,5; 4; 6; 10; 12; 16; 25; 40; 60; 100; 160; 250; 315; 400 Bar + Psi

Rosca ANSI NPT B.1.20.1, caja de acero inoxidable AISI 304 o cromada, desengrasada para el uso de oxígeno, escalas y / o accesorios personalizados, logotipos, sectores de color, manecilla de índice rojo ISPESL, soldadura fuerte para altas temperaturas.
Ataque radial al 3/9/12.

Produkt-Optionen

Normalisierte Skalen:
Vakuummeter -1 / 0 Bar + CmHg;
Manvuotometro -1 + 0,6; -1 + 1,5; 1 + 3; -1 + 5; -1 + 9; -1 + 15 bar nur; 0,6; 1; 1,6; 2,5; 4; 6; 10; 12; 16; 25; 40; 60; 100; 160; 250; 315; 400 Bar + Psi

NPR ANSI B.1.20.1 Gewinde, Edelstahl AISI 304 bar oder Chrom, Entfetten Verwendung Sauerstoff, Treppen und/oder Anhänge individuelle Logos, farbigen Sektoren, rot gefärbt Hand ISPESI, starke Schweißen für Hochtemperaturanwendungen. Radial Angriff 3/9/12 Stunden.

MN 65

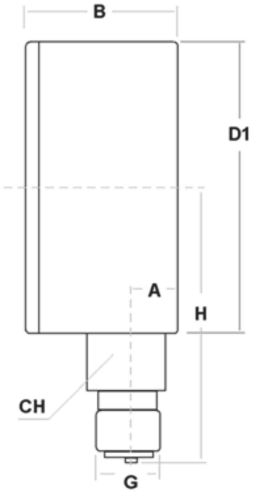

Manometri a secco attacco radiale

Gauges center bottom connection

Manometer radial Angriff

Manomètre, raccord vertical

Manómetro radial

Vuotometro Vacuum Gauge Vakuummeter Vacuométre Vacuómetro

CODICE/CODE	Ø	ATTACCO CONNECTION	SCALA RANGE	PRECISIONE ACCURACY	PEZZI PIECES
MN654018099R	40	R1/8	-1 / 0	C.L.2,5	1

Manometro Gauges Manometer Manomètre Manómetro

CODICE/CODE	Ø	ATTACCO CONNECTION	SCALA RANGE	PRECISIONE ACCURACY	PEZZI PIECES
MN654018001R	40	R1/8	0 / +1	C.L.2,5	1
MN654018106R	40	R1/8	0 / +1,6	C.L.2,5	1
MN654018205R	40	R1/8	0 / +2,5	C.L.2,5	1
MN654018004R	40	R1/8	0 / +4	C.L.2,5	1
MN654018006R	40	R1/8	0 / +6	C.L.2,5	1
MN654018010R	40	R1/8	0 / +10	C.L.2,5	1
MN654018012R	40	R1/8	0 / +12	C.L.2,5	1
MN654018016R	40	R1/8	0 / +16	C.L.2,5	1
MN654018025R	40	R1/8	0 / +25	C.L.2,5	1
MN654018040R	40	R1/8	0 / +40	C.L.2,5	1
MN654018060R	40	R1/8	0 / +60	C.L.2,5	1
MN654018100R	40	R1/8	0 / +100	C.L.2,5	1
MN654018160R	40	R1/8	0 / +160	C.L.2,5	1
MN654018250R	40	R1/8	0 / +250	C.L.2,5	1
MN654018315R	40	R1/8	0 / +315	C.L.2,5	1

Vuotometro Vacuum Gauge Vakuummeter Vacuométre Vacuómetro

CODICE/CODE	Ø	ATTACCO CONNECTION	SCALA RANGE	PRECISIONE ACCURACY	PEZZI PIECES
MN655014099R	50	R1/4	-1 / 0	C.L.2,5	1

Manometro Gauges Manometer Manomètre Manómetro

CODICE/CODE	Ø	ATTACCO CONNECTION	SCALA RANGE	PRECISIONE ACCURACY	PEZZI PIECES
MN655014001R	50	R1/4	0 / +1	C.L.2,5	1
MN655014106R	50	R1/4	0 / +1,6	C.L.2,5	1
MN655014205R	50	R1/4	0 / +2,5	C.L.2,5	1
MN655014004R	50	R1/4	0 / +4	C.L.2,5	1
MN655014006R	50	R1/4	0 / +6	C.L.2,5	1
MN655014010R	50	R1/4	0 / +10	C.L.2,5	1
MN655014012R	50	R1/4	0 / +12	C.L.2,5	1
MN655018012R	50	R1/4	0 / +12	C.L.2,5	1
MN655014016R	50	R1/4	0 / +16	C.L.2,5	1
MN655014025R	50	R1/4	0 / +25	C.L.2,5	1
MN655014040R	50	R1/4	0 / +40	C.L.2,5	1
MN655014060R	50	R1/4	0 / +60	C.L.2,5	1
MN655014100R	50	R1/4	0 / +100	C.L.2,5	1
MN655014160R	50	R1/4	0 / +160	C.L.2,5	1
MN655014250R	50	R1/4	0 / +250	C.L.2,5	1
MN655014315R	50	R1/4	0 / +315	C.L.2,5	1
MN655014400R	50	R1/4	0 / +400	C.L.2,5	1

Ø	A	B	D1	H	G	CH	Kg
40	8	24	41	36,5	R1/8	11	0,048
50	10	27	51	47	R1/4	14	0,082

MN 65

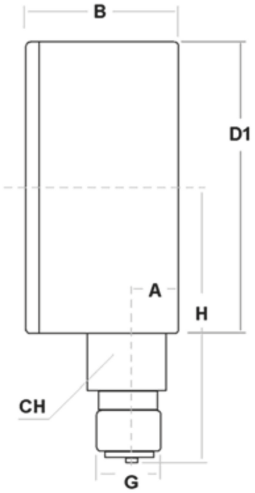

Manometri a secco attacco radiale

Gauges center bottom connection

Manometer radial Angriff

Manomètre, raccord vertical

Manómetro radial

Vuotometro Vacuum Gauge Vakuummeter Vacuométre Vacuómetro

CODICE/CODE	Ø	ATTACCO CONNECTION	SCALA RANGE	PRECISIONE ACCURACY	PEZZI PIECES
MN656314099R	63	G1/4	-1 / 0	C.L.2,5	1

Manometro Gauges Manometer Manomètre Manómetro

CODICE/CODE	Ø	ATTACCO CONNECTION	SCALA RANGE	PRECISIONE ACCURACY	PEZZI PIECES
MN656314066R	63	G1/4	0 / +0,6	C.L.2,5	1
MN656314001R	63	G1/4	0 / +1	C.L.2,5	1
MN656314106R	63	G1/4	0 / +1,6	C.L.2,5	1
MN656314205R	63	G1/4	0 / +2,5	C.L.2,5	1
MN656314004R	63	G1/4	0 / +4	C.L.2,5	1
MN656314006R	63	G1/4	0 / +6	C.L.2,5	1
MN656314010R	63	G1/4	0 / +10	C.L.2,5	1
MN656314012R	63	G1/4	0 / +12	C.L.2,5	1
MN656314016R	63	G1/4	0 / +16	C.L.2,5	1
MN656314025R	63	G1/4	0 / +25	C.L.2,5	1
MN656314040R	63	G1/4	0 / +40	C.L.2,5	1
MN656314060R	63	G1/4	0 / +60	C.L.2,5	1
MN656314100R	63	G1/4	0 / +100	C.L.2,5	1
MN656314160R	63	G1/4	0 / +160	C.L.2,5	1
MN656314250R	63	G1/4	0 / +250	C.L.2,5	1
MN656314315R	63	G1/4	0 / +315	C.L.2,5	1
MN656314400R	63	G1/4	0 / +400	C.L.2,5	1

Vuotometro Vacuum Gauge Vakuummeter Vacuométre Vacuómetro

CODICE/CODE	Ø	ATTACCO CONNECTION	SCALA RANGE	PRECISIONE ACCURACY	PEZZI PIECES
MN658038099R	80	G3/8	-1 / 0	C.L.2,5	1

Manometro Gauges Manometer Manomètre Manómetro

CODICE/CODE	Ø	ATTACCO CONNECTION	SCALA RANGE	PRECISIONE ACCURACY	PEZZI PIECES
MN658038205R	80	G3/8	0 / +2,5	C.L.2,5	1
MN658038004R	80	G3/8	0 / +4	C.L.2,5	1
MN658038006R	80	G3/8	0 / +6	C.L.2,5	1
MN658038010R	80	G3/8	0 / +10	C.L.2,5	1
MN658038016R	80	G3/8	0 / +16	C.L.2,5	1
MN658038025R	80	G3/8	0 / +25	C.L.2,5	1

Vuotometro Vacuum Gauge Vakuummeter Vacuométre Vacuómetro

CODICE/CODE	Ø	ATTACCO CONNECTION	SCALA RANGE	PRECISIONE ACCURACY	PEZZI PIECES
MN651012099R	100	G1/2	-1 / 0	C.L.2,5	1

Manometro Gauges Manometer Manomètre Manómetro

CODICE/CODE	Ø	ATTACCO CONNECTION	SCALA RANGE	PRECISIONE ACCURACY	PEZZI PIECES
MN651012001R	100	G1/2	0 / +1	C.L.2,5	1
MN651012106R	100	G1/2	0 / +1,6	C.L.2,5	1
MN651012205R	100	G1/2	0 / +2,5	C.L.2,5	1
MN651012004R	100	G1/2	0 / +4	C.L.2,5	1
MN651012006R	100	G1/2	0 / +6	C.L.2,5	1
MN651012010R	100	G1/2	0 / +10	C.L.2,5	1
MN651012016R	100	G1/2	0 / +16	C.L.2,5	1
MN651012025R	100	G1/2	0 / +25	C.L.2,5	1

Ø	A	B	D1	H	G	CH	Kg
63	10	27	62	54	G1/4	14	0,099
80	7	32,5	79	69	G3/8	17	0,184
100	11	34,5	98,5	82	G1/2	22	0,297

4000

pag. 470

4200

pag. 470

4300

pag. 470

4400

pag. 471

SX

pag. 471

VPM

pag. 471

VP3

pag. 471

472

RB

pag. 472

VLR

pag. 472

VLT

pag. 472

X420

pag. 472

4000

Serpentina portamanometro maschio-femmina girevole nichelata PN 25
Gauge-holder syphons male-female nickel plated PN 25
Manometer behaelter Innen/Außengewinde vernickelt PN25
Manchon de serrage rotatif mâle-femelle nickelé PN 25
Mosquetón portamanómetro giratorio macho-hembra niquelado PN 25

CODICE/CODE	FILETTO/THREAD	DN	PN	PEZZI/PIECES
400014	1/4	8	25	1
400038	3/8	8	25	1
400012	1/2	8	25	1

4200

Rubinetto ottone portamanometro maschio-femmina con sfiato
Brass gauge-holder needle valve connection male-female
Manometer behaelter Kugelhaene vernickelt Innen/Außengewinde mit Entlüftungs
Support de soupape mâle-femelle en laiton avec reniflard
Válvula de latón portamanómetro de presión macho-hembra con ventilación

CODICE/CODE	FILETTO/THREAD	PEZZI/PIECES
420014	1/4	1
420038	3/8	1
420012	1/2	1

4300

Rubinetto ottone portamanometro femmina-femmina a pulsante
Push button brass gauge-holder needle valve connection female-female
Manometer behaelter Kugelhaene vernickelt Innen/Außengewinde mit Entlüftungs mit der Taste
Support de soupape femelle-femelle en laiton à bouton
Válvula de latón portamanómetro de presión hembra-hembra con pulsador

CODICE/CODE	FILETTO/THREAD	PEZZI/PIECES
430014	1/4	1
430038	3/8	1
430012	1/2	1

4400

Rubinetto ottone portamanometro maschio-femmina con flangetta prova collaudo

Brass gauge-holder needle valve connection male-female with norms flange

Manometer behaelter Kugelhaene vernickelt Innen/Außengewinde mit Entlüftungs mit Flanche-tests

Support de soupape mâle-femelle en laiton avec flangetta

Válvula de latón portamanómetro de presión macho-hembra flangetta

CODICE/CODE	FILETTO/THREAD	PEZZI/PIECES
440014	1/4	1
440038	3/8	1
440012	1/2	1

SX

Serpentina portamanometro maschio-femmina girevole INOX AISI 316 PN 100

Gauge-holder syphons male-female nickel plated SS AISI 316 PN 100

Manometer behaelter Innen/Außengewinde vernickelt AISI 316 PN 100

Manchon de serrage rotatif mâle-femelle nickelé INOX AISI 316 PN 100

Mosquetón portamanómetro giratorio macho-hembra niquelado INOX AISI 316 PN 100

CODICE/CODE	FILETTO/THREAD	PEZZI/PIECES
SX14	1/4	1
SX38	3/8	1
SX12	1/2	1

VPM

Rubinetto portamanometro INOX AISI316-PTFE in linea maschio-femmina con sfiato

Gauge-holder S.S. AISI 316-PTFE needle valve male-female with vent

Manometer behaelter Kugelhaene AISI 316-PTFE Innen/Außengewinde mit Entlüftungs

Support de soupape mâle-femelle INOX AISI 316-PTFE avec reniflard

Válvula INOX AISI 316-PTFE portamanómetro de presión macho-hembra con ventilación

CODICE/CODE	FILETTO/THREAD	PEZZI/PIECES
VPM12	1/2	1

VP3

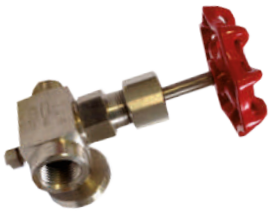

Rubinetto portamanometro 3 vie INOX AISI 316-PTFE in linea maschio-femmina con flangia

Gauge-holder S.S. AISI 316-PTFE needle valve male-female with norme flange

Manometer behaelter Kugelhaene AISI 316-PTFE Innen/Außengewinde mit Flange

Support de soupape 3 voies INOX AISI 316-PTFE mâle-femelle en ligne avec bride

Válvula portamanómetro 3 vías INOX AISI 316-PTFE en línea hombre-mujer con brida

CODICE/CODE	FILETTO/THREAD	PEZZI/PIECES
VP312	1/2	1

RB

Calotta di protezione

Rubber protection

Gummi-Schutz

Calotte de protection

Tapa de protección

CODICE/CODE	Ø	PEZZI/PIECES
RB50RNR	Ø50	1
RB50PNR	Ø50	1
RB63RNR	Ø60 NR	1
RB63RRS	Ø60 RS	1
RB63RBL	Ø60 BL	1
RB100RNR	Ø100 NR	1

VLR

Vetro Plexiglass con lancetta rossa

Plexiglass screen with red index

Plexiglass mit Rot Nadel

Verre en plexiglas avec lancette rouge

Vidrio de plexiglás con lanceta roja

CODICE/CODE	Ø	PEZZI/PIECES
V40LR	Ø40	1
V63LR	Ø63	1
V100LR	Ø100	1

VLT

Vetro Plexiglass con lancetta di trascinamento

Plexiglass screen with drag index

Plexiglass mit Ziehen Nadel

Verre en plexiglas avec lancette traînante

Vidrio de plexiglás con lanceta de arrastre

CODICE/CODE	Ø	PEZZI/PIECES
V63LT	Ø63	1
V100LT	Ø100	1

X420

Adattatore NPT GAS INOX AISI 316 PN 16

NPT GAS adaptor stainless steel AISI 316 PN 16

NPT GAS Gewinde Edelstahl AISI 316 PN 16

Adaptateur NPT GAS INOX AISI 316 PN 16

Adaptador NPT GAS INOX AISI 316 PN 16

CODICE/CODE	FILETTO/THREAD	PEZZI/PIECES
X42014	1/4	1
X42012	1/2	1

FM

Regolatori filtri-lubrificatori-gruppi FRL (corpo e tazza in metallo)
Regulators filters – lubrificators – FRL groups (metal housing and bowl)
Wartungseinheiten Serie Metall
Unité de traitement d'air comprimé FRL - métal
Componentes para el tratamiento del aire comprimido FRL - metal

FM52

pag. 476

FM53

pag. 477

FM54

pag. 478

FM55

pag. 479

FM56

pag. 480

Dati tecnici di regolatori filtri-lubrificatori-gruppi FRL (corpo e tazza in metallo)
Regulators filters – lubrificators – FRL groups (metal housing and bowl) technical data
Technischen Daten der Wartungseinheiten Serie Metall
Données techniques des unité de traitement d'air comprimé FRL - métal
Datos técnicos de los componentes para el tratamiento del aire comprimido FRL - metal

• FM52

Regolatore di pressione con relieving

_ Pressione massima d'ingresso: 18 bar
_ Campo di regolazione: 0-12 bar
_ Portata a 6 bar ΔP 1 bar:
1/8"-1/4" 850 NL/min., 3/8"-1/2" 2600 NL/min.
_ Temperatura max. a 10 bar: +50°C.
_ Attacco manometro 1/8"

Régulateur de pression avec relieving

_ Pression d'entrée maximale : 18 bar
_ Plage de contrôle : 0-12 bar
_ Débit à 6 bar ΔP 1 bar :
1/8"-1/4" 850 NL/min., 3/8"-1/2" 2600 NL/min.
_ Température maximale à 10 bar : +50°C.
_ Raccordement du manomètre 1/8".

Regulator with relieving

_ Maximum inlet pressure: 18 bar
_ Control range: 0-12 bar
_ Flow rate at 6 bar ΔP 1 bar:
1/8"-1/4" 850 NL/min., 3/8"-1/2" 2600 NL/min.
_ Max. temperature at 10 bar: +50°C.
_ Pressure gauge connection 1/8".

Regulador de presión con relieving

_ Presión máxima de entrada: 18 bar
_ Rango de control: 0-12 bar
_ Caudal a 6 bar ΔP 1 bar:
1/8"-1/4" 850 NL/min, 3/8"-1/2" 2600 NL/min.
_ Temperatura máxima a 10 bar: +50°C.
_ Conexión para manómetro 1/8".

Druckregler

_ Maximaler Eingangsdruck: 18 bar
_ Regelbereich: 0-12 bar
_ Durchflussmenge bei 6 bar ΔP 1 bar:
1/8"-1/4" 850 NL/min., 3/8"-1/2" 2600 NL/min.
_ Max. Temperatur bei 10 bar: +50°C.
_ Manometeranschluss 1/8".

• FM53

Filtro

_ Fluido: aria compressa.
_ Grado di filtrazione: 20 micron, a richiesta 4 o 50 micron.
_ Scarico condensa: manuale/semiautomatico.
_ Capacità tazza cm3: 20 (1/8-1/4), 60 (3/8-1/2).
_ Pressione massima d'ingresso: 18 bar.
_ Portata a 6 bar ΔP 1 bar:
1/8"-1/4" 1750 NL/min., 3/8"-1/2" 4300 NL/min.
_ Temperatura max a 10 bar: +50°C

Filter

_ Fluid: compressed air.
_ Filtration degree: 20 micron, on request 4 or 50 micron.
_ Condensate drain: manual/semiautomatic.
_ Cup capacity cm3: 20 (1/8-1/4), 60 (3/8-1/2).
_ Maximum inlet pressure: 18 bar.
_ Flow rate at 6 bar ΔP 1 bar:
1/8"-1/4" 1750 NL/min., 3/8"-1/2" 4300 NL/min.
_ Max. temperature at 10 bar: +50°C.

Filter

_ Fluid: Druckluft.
_ Filtrationsgrad: 20 Mikron, auf Anfrage 4 oder 50 Mikron.
_ Kondensatablauf: manuell/halbautomatisch.
_ Becherinhalt cm3: 20 (1/8-1/4), 60 (3/8-1/2).
_ Maximaler Eingangsdruck: 18 bar.
_ Durchflussmenge bei 6 bar ΔP 1 bar:
1/8"-1/4" 1750 NL/min, 3/8"-1/2" 4300 NL/min.
_ Max. Temperatur bei 10 bar: +50°C.

Filtre

_Fluide : air comprimé.
_ Degré de filtration : 20 microns, sur demande 4 ou 50 microns.
_ Drainage des condensats : manuel/semiautomatique.
_ Capacité de la tasse cm3 : 20 (1/8-1/4), 60 (3/8-1/2).
_ Pression d'entrée maximale : 18 bar.
_ Débit à 6 bar ΔP 1 bar :
1/8"-1/4" 1750 NL/min., 3/8"-1/2" 4300 NL/min.
_ Température maximale à 10 bar : +50°C.

Filtro

_ Fluido: aire comprimido.
_ Grado de filtración: 20 micras, a petición 4 o 50 micras.
_ Drenaje de condensados: manual/semiautomático.
_ Capacidad del vaso cm3: 20 (1/8-1/4), 60 (3/8-1/2).
_ Presión máxima de entrada: 18 bar.
_ Caudal a 6 bar ΔP 1 bar:
1/8"-1/4" 1750 NL/min., 3/8"-1/2" 4300 NL/min.
_ Temperatura máxima a 10 bar: +50°C.

• FM54

Lubrificatore

_ Fluido: aria compressa.
_ Capacità tazza cm3: 50 (1/8-1/4), 150 (3/8-1/2).
_ Pressione massima d'ingresso: 18 bar.
_ Tipo di lubrificazione: nebbia d'olio.
_ Regolazione lubrificazione: mediante vite micrometrica.
_ Portata a 6 bar ΔP 1 bar:
1/8"-1/4" 1700 NL/min., 3/8"-1/2" 4500 NL/min.
_ Temperatura max a 10 bar: +50°C

Lubricator

_ Fluid: compressed air.
_ Cup capacity cm3: 50 (1/8-1/4), 150 (3/8-1/2).
_ Maximum inlet pressure: 18 bar.
_ Type of lubrication: oil mist.
_ Lubrication adjustment: by micrometer screw.
_ Flow rate at 6 bar ΔP 1 bar:
1/8"-1/4" 1700 NL/min., 3/8"-1/2" 4500 NL/min.
_ Max. temperature at 10 bar: +50°C.

Nebelöler

_ Fluid: Druckluft.
_ Becherinhalt cm3: 50 (1/8-1/4), 150 (3/8-1/2).
_ Maximaler Eingangsdruck: 18 bar.
_ Art der Schmierung: Ölnebel.
_ Einstellung der Schmierung: mit Mikrometerschraube.
_ Durchflussmenge bei 6 bar ΔP 1 bar:
1/8"-1/4" 1700 NL/min., 3/8"-1/2" 4500 NL/min.
_ Max. Temperatur bei 10 bar: +50°C

Graisseur

_ Fluide : air comprimé.
_ Capacité de la tasse cm3 : 50 (1/8-1/4), 150 (3/8-1/2).
_ Pression d'entrée maximale : 18 bar.
_ Type de lubrification : brouillard d'huile.
_ Réglage de la lubrification : par vis micrométrique.
_ Débit à 6 bar ΔP 1 bar :
1/8"-1/4" 1700 NL/min., 3/8"-1/2" 4500 NL/min.
_ Température maximale à 10 bar : +50°C.

Engrasador

_ Fluido: aire comprimido.
_ Capacidad del vaso cm3: 50 (1/8-1/4), 150 (3/8-1/2).
_ Presión máxima de entrada: 18 bar.
_ Tipo de lubricación: niebla de aceite.
_ Ajuste de la lubricación: por tornillo micrométrico.
_ Caudal a 6 bar ΔP 1 bar:
1/8"-1/4" 1700 NL/min, 3/8"-1/2" 4500 NL/min.
_ Temperatura máxima a 10 bar: +50°C.

• FM55

Filtro regolatore

_ Fluido: aria compressa.
_ Grado di filtrazione: 20 micron, a richiesta 4 o 50 micron.
_ Capacità tazza cm3: 20 (1/8-1/4), 60 (3/8-1/2).
_ Scarico condensa: manuale/semiautomatico.
_ Pressione massima d'ingresso: 18 bar.
_ Campo di regolazione: 0-12 bar, su richiesta 0-2, 0-4, 0-8 bar.
_ Portata a 6 bar ΔP 1 bar:
1/8"-1/4" 850 NL/min., 3/8"-1/2" 2600 NL/min.
_ Temperatura max. a 10 bar: +50°C.
_ Attacco manometro 1/8".

Graisseur

_ Fluide : air comprimé.
_ Degré de filtration : 20 microns, sur demande 4 ou 50 microns.
_ Capacité de la tasse cm3 : 20 (1/8-1/4), 60 (3/8-1/2).
_ Drainage des condensats : manuel/semiautomatique.
_ Pression d'entrée maximale : 18 bar.
_ Plage de réglage : 0-12 bar, sur demande 0-2, 0-4, 0-8 bar.
_ Débit à 6 bar ΔP 1 bar :
1/8"-1/4" 850 NL/min, 3/8"-1/2" 2600 NL/min.
_ Température maximale à 10 bar : +50°C.
_ Raccordement du manomètre 1/8".

Filter regulator

_ Fluid: compressed air.
_ Degree of filtration: 20 micron, on request 4 or 50 micron.
_ Cup capacity cm3: 20 (1/8-1/4), 60 (3/8-1/2).
_ Condensate drain: manual/semiautomatic.
_ Maximum inlet pressure: 18 bar.
_ Adjustment range: 0-12 bar, on request 0-2, 0-4, 0-8 bar.
_ Flow rate at 6 bar ΔP 1 bar:
1/8"-1/4" 850 NL/min, 3/8"-1/2" 2600 NL/min.
_ Max. temperature at 10 bar: +50°C.
_ Pressure gauge connection 1/8".

Engrasador

_ Fluido: aire comprimido.
_ Grado de filtración: 20 micras, bajo pedido 4 o 50 micras.
_ Capacidad del vaso cm3: 20 (1/8-1/4), 60 (3/8-1/2).
_ Drenaje de condensados: manual/semiautomático.
_ Presión máxima de entrada: 18 bar.
_ Rango de ajuste: 0-12 bar, a petición 0-2, 0-4, 0-8 bar.
_ Caudal a 6 bar ΔP 1 bar:
1/8"-1/4" 850 NL/min, 3/8"-1/2" 2600 NL/min.
_ Temperatura máxima a 10 bar: +50°C.
_ Conexión para manómetro 1/8".

Filterregler

_ Fluid: Druckluft.
_ Filtrationsgrad: 20 Mikron, auf Anfrage 4 oder 50 Mikron.
_ Becherinhalt cm3: 20 (1/8-1/4), 60 (3/8-1/2).
_ Kondensatablauf: manuell/halbautomatisch.
_ Maximaler Eingangsdruck: 18 bar.
_ Einstellbereich: 0-12 bar, auf Anfrage 0-2, 0-4, 0-8 bar.
_ Durchflussmenge bei 6 bar ΔP 1 bar:
1/8"-1/4" 850 NL/min, 3/8"-1/2" 2600 NL/min.
_ Max. Temperatur bei 10 bar: +50°C.
_ Manometeranschluss 1/8".

• FM56

Filtro regolatore + lubrificatore

_ Fluido: aria compressa.
_ Grado di filtrazione: 20 micron, a richiesta 4 o 50 micron.
_ Scarico condensa: manuale/semiautomatico.
_ Pressione massima d'ingresso: 18 bar.
_ Campo di regolazione: 0-12 bar, su richiesta 0-2, 0-4, 0-8 bar.
_ Portata a 6 bar ΔP 1 bar:
1/8"-1/4" 700 NL/min., 3/8"-1/2" 2500 NL/min.
_ Temperatura max. a 10 bar: +50°C.
_ Attacco manometro 1/8".

Filtre régulateur + lubrificateur

_ Fluide : air comprimé.
_ Degré de filtration : 20 microns, sur demande 4 ou 50 microns.
_ Drainage des condensats : manuel/semiautomatique.
_ Pression d'entrée maximale : 18 bar.
_ Plage de réglage : 0-12 bar, sur demande 0-2, 0-4, 0-8 bar.
_ Débit à 6 bar ΔP 1 bar :
1/8"-1/4" 700 NL/min, 3/8"-1/2" 2500 NL/min.
_ Température maximale à 10 bar : +50°C.
_ Raccordement du manomètre 1/8".

Filter regulator + lubricator

_ Fluid: compressed air.
_ Filtration degree: 20 micron, on request 4 or 50 micron.
_ Condensate drain: manual/semiautomatic.
_ Maximum inlet pressure: 18 bar.
_ Adjustment range: 0-12 bar, on request 0-2, 0-4, 0-8 bar.
_ Flow rate at 6 bar ΔP 1 bar:
1/8"-1/4" 700 NL/min, 3/8"-1/2" 2500 NL/min.
_ Max. temperature at 10 bar: +50°C.
_ Pressure gauge connection 1/8".

Filtro regulador + lubricador

_ Fluido: aire comprimido.
_ Grado de filtración: 20 micras, a petición 4 o 50 micras.
_ Drenaje de condensados: manual/semiautomático.
_ Presión máxima de entrada: 18 bar.
_ Rango de ajuste: 0-12 bar, a petición 0-2, 0-4, 0-8 bar.
_ Caudal a 6 bar ΔP 1 bar:
1/8"-1/4" 700 NL/min, 3/8"-1/2" 2500 NL/min.
_ Temperatura máxima a 10 bar: +50°C.
_ Conexión para manómetro 1/8".

Filterregler

_ Fluid: Druckluft.
_ Filtrationsgrad: 20 Mikron, auf Anfrage 4 oder 50 Mikron.
_ Kondensatablauf: manuell/halbautomatisch.
_ Maximaler Eingangsdruck: 18 bar.
_ Einstellbereich: 0-12 bar, auf Anfrage 0-2, 0-4, 0-8 bar.
_ Durchflussmenge bei 6 bar ΔP 1 bar:
1/8"-1/4" 700 NL/min, 3/8"-1/2" 2500 NL/min.
_ Max. Temperatur bei 10 bar: +50°C.
_ Manometeranschluss 1/8".

FM 52

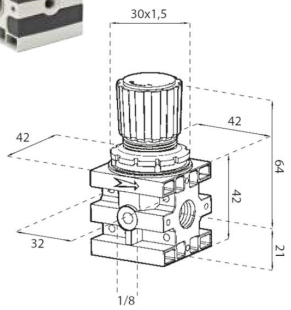

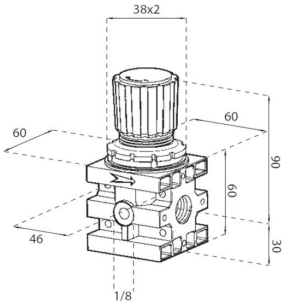

Regolatore di pressione con relieving

Regulator with relieving

Druckregler

Régleur de pression avec relieving

Regulador de presión con relieving

CODICE/CODE	FILETTO/THREAD	PRESSIONE/PRESSURE	PEZZI/PIECES
FM5212R14	1/4	12 bar	1
FM5212R38	3/8	12 bar	1
FM5212R12	1/2	12 bar	1
FM5212R34	3/4	12 bar	1
FM5212R01	1"	12 bar	1

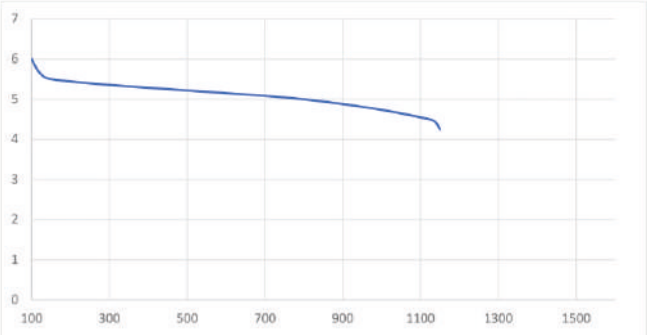

Portata a 6 bar ΔP 1 bar - Flow rate at 6 bar ΔP 1 bar - Durchfluss bei 6 bar ΔP 1 bar - Débit à 6 bars ΔP 1 bar - Caudal a 6 bar ΔP 1 bar

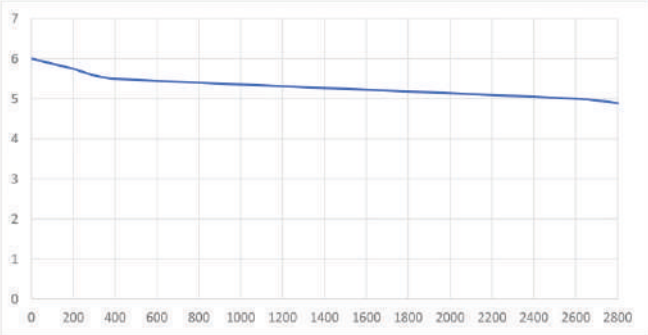

Portata a 6 bar ΔP 1 bar - Flow rate at 6 bar ΔP 1 bar - Durchfluss bei 6 bar ΔP 1 bar - Débit à 6 bars ΔP 1 bar - Caudal a 6 bar ΔP 1 bar

Dati tecnici / Technical data / Technischen Daten / Données techniques / Datos tecnicos		
Codice - Code - Kode - Code - Código	**FM5212R14**	**FM5212R38 FM5212R12**
Attacco manometro - Pressure gauge thread - Manometer Angriff - Connexion manomètre - Conexión del manómetro	1/8"	1/8"
Peso - Weight - Gewicht - Poidos - Peso	0,3 Kg	0,8 Kg
Viti di fissaggio a parete - Wall fixing screws - Befestigungsschrauben an der Wand - Vis de fixation murale - Tornillos de fijación mural	M4x40	M4x50
Campo di regolazione bar - Pressure adjusting range bar - Einstellbereich bar - Plage de réglage - Rango de ajuste bar	0 - 12 bar (on demand 0 - 2, 0 - 4, 0 - 8)	
Pressione max di ingresso - Maximum inlet pressure - Maximaler Eingangsdruck - Pression d'entrée maximale - Presión máxima de entrada	18 bar - 261 psi - 1800 kPa - 1,8 Mpa	
Portata a 6 bar ΔP 1 bar - Flow rate at 6 bar ΔP 1 bar - Durchfluss bei 6 bar ΔP 1 bar - Débit à 6 bars ΔP 1 bar - Caudal a 6 bar ΔP 1 bar	850 Nl/min	2600 Nl/min
Temperatura max a 10 bar - Maximum temperature at 10 bar - Maximaltemperatur bis 10 bar - Température maximale à 10 bar - Temperatura máxima a 10 bar	+50°C (+122°F)	
Posizione di montaggio - Mounting position - Einbaulage - Position de montage - Posición de montaje	Qualsiasi - Any - Jeder - N'importe quel - Cualquier	

Note

La pressione del regolatore deve essere impostata sempre in salita. Non prelevare aria dal foro del manometro.

Notes

The regulator pressure must always be set upwards. Do not take off air from gauge point.

Note

Das Druck von Regler ist immer steigend einzustellen. Nicht ziehen Luft aus der Bohr des Manometers

Notes

La pression du régulateur doit toujours être réglée vers le haut. Ne retirez pas l'air du trou du manomètre.

Notas

La presión del regulador siempre debe ajustarse hacia arriba. No extraiga el aire del orificio del manómetro.

FM 53

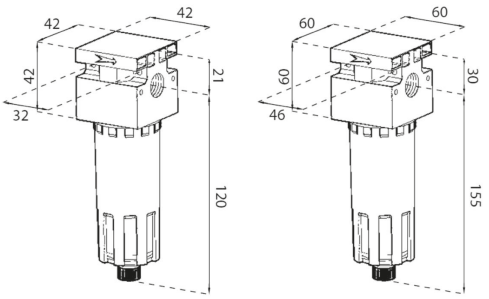

Filtro con tazza protetta

Filter with outer bowl guard

Filter

Filtre avec protection

Filtro con protector

CODICE/CODE	FILETTO/THREAD	FILTRO/FILTER	PEZZI/PIECES
FM532014	1/4	20 µm	1
FM532038	3/8	20 µm	1
FM532012	1/2	20 µm	1
FM532034	3/4	20 µm	1
FM532001	1"	20 µm	1

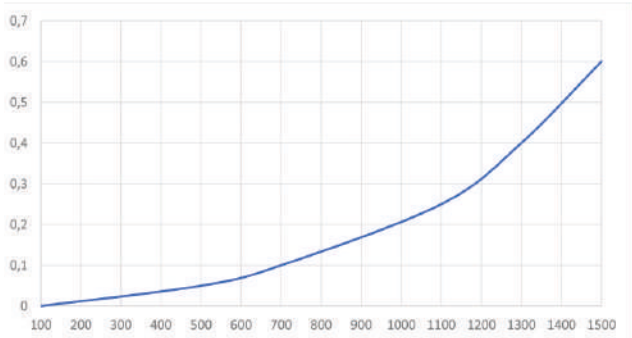

Portata a 6 bar ΔP 1 bar - Flow rate at 6 bar ΔP 1 bar - Durchfluss bei 6 bar ΔP 1 bar - Débit à 6 bars ΔP 1 bar - Caudal a 6 bar ΔP 1 bar

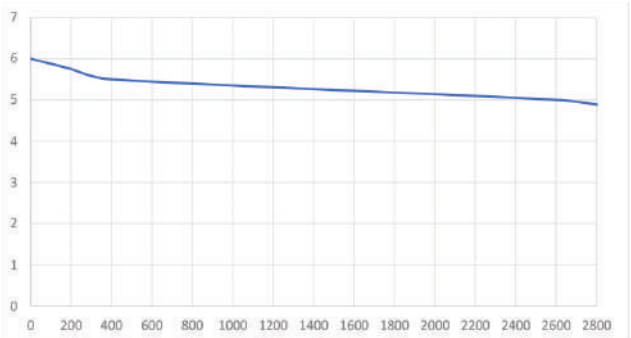

Portata a 6 bar ΔP 1 bar - Flow rate at 6 bar ΔP 1 bar - Durchfluss bei 6 bar ΔP 1 bar - Débit à 6 bars ΔP 1 bar - Caudal a 6 bar ΔP 1 bar

Dati tecnici / Technical data / Technischen Daten / Données techniques / Datos tecnicos		
Codice - Code - Kode - Code - Código	**FM532014**	**FM532038** **FM532012**
Peso - Weight - Gewicht - Poidos - Peso	0,4 Kg	0,9 Kg
Viti di fissaggio a parete - Wall fixing screws - Befestigungsschrauben an der Wand - Vis de fixation murale - Tornillos de fijación mural	M4x40	M4x50
Capacità tazza cm³ - Bowl capacity cm³ - Tasse Kapazität cm³ - Capacité de la tasse cm³ - Capacidad de la taza cm³	20	60
Scarico condensa - Condensate drain - Entwässern - Décharge de condensat - Descarga de condensado	Manuale/Semiautomatico (a richiesta automatico) - Manual/Semi-automatic (on automatic request) - Manuell/Halbautomatisch (auf automatische Anfrage) - Manuel/Semiautomatique (sur demande automatique) - Manual/semiautomático (bajo petición automática)	
Pressione max di ingresso - Maximum inlet pressure - Maximaler Eingangsdruck - Pression d'entrée maximale - Presión máxima de entrada	18 bar - 261 psi - 1800 kPa - 1,8 Mpa	
Pressione max di ingresso con scarico condensa automatico - Maximum inlet pressure with automatic drain - Maximalen Druck mit automatischem Kondensatableiter - Pression d'entrée maximale avec vidange automatique des condensats - Presión de entrada máxima con drenaje de condensado automático	10 bar	
Portata a 6 bar ΔP 1 bar - Flow rate at 6 bar ΔP 1 bar - Durchfluss bei 6 bar ΔP 1 bar - Débit à 6 bars ΔP 1 bar - Caudal a 6 bar ΔP 1 bar	1750 Nl/min	4300 Nl/min
Temperatura max a 10 bar - Maximum temperature at 10 bar - Maximaltemperatur bis 10 bar - Température maximale à 10 bar - Temperatura máxima a 10 bar	+50°C (+122°F)	
Grado di filtrazione - Degree of filtration - Filtrierung - Degré de filtration - Grado de filtración	20 µm (su richiesta 4 µm - 50 µm o altro) - 20 µm (on request 4 µm - 50 µm or other) -20 µm (auf Anfrage 4 µm - 50 µm oder andere) - 20 µm (sur demande 4 µm - 50 µm ou autre) - 20 µm (a petición 4 µm - 50 µm u otro)	
Fluido - Fluid - Fluid - Fluide - Líquido	Aria compressa - Compressed air - Druckluft - Air comprimé - Aire comprimido	
Posizione di montaggio - Mounting position - Einbaulage - Position de montage - Posición de montaje	Verticale - Vertical - Vertikal - Vertical - Vertical	

FM 54

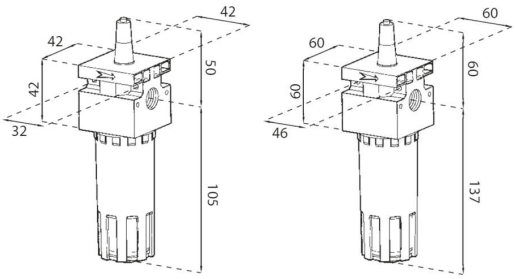

Lubrificatore con tazza protetta

Lubricator with outer bowl guard

Nebelöler

Graisseur avec protection

Lubricador con protector

CODICE/CODE	FILETTO/THREAD	PEZZI/PIECES
FM540014	1/4	1
FM540038	3/8	1
FM540012	1/2	1

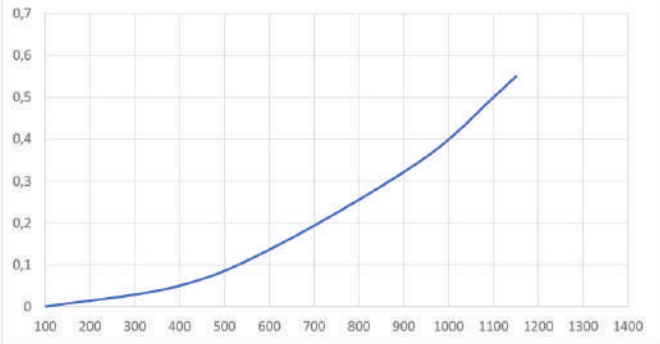

Portata a 6 bar ΔP 1 bar - Flow rate at 6 bar ΔP 1 bar - Durchfluss bei 6 bar ΔP 1 bar - Débit à 6 bars ΔP 1 bar - Caudal a 6 bar ΔP 1 bar

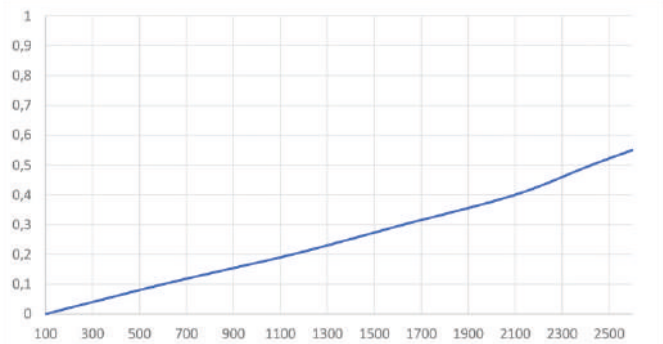

Portata a 6 bar ΔP 1 bar - Flow rate at 6 bar ΔP 1 bar - Durchfluss bei 6 bar ΔP 1 bar - Débit à 6 bars ΔP 1 bar - Caudal a 6 bar ΔP 1 bar

Dati tecnici / Technical data / Technischen Daten / Données techniques / Datos tecnicos		
Codice - Code - Kode - Code - Código	**FM540014**	**FM540038 FM540012**
Peso - Weight - Gewicht - Poidos - Peso	0,3 Kg	0,7 Kg
Viti di fissaggio a parete - Wall fixing screws - Befestigungsschrauben an der Wand - Vis de fixation murale - Tornillos de fijación mural	M4x40	M4x50
Capacità tazza cm³ - Bowl capacity cm³ - Tasse Kapazität cm³ - Capacité de la tasse cm³ - Capacidad de la taza cm³	50	150
Pressione max di ingresso - Maximum inlet pressure - Maximaler Eingangsdruck - Pression d'entrée maximale - Presión máxima de entrada	18 bar - 261 psi - 1800 kPa - 1,8 Mpa	
Tipo di lubrificazione - Type of lubrication - Art der Schmierung - Type de lubrification - Tipo de lubricacion	Nebbia d'olio - Oil mist - Ölnebel - Brouillard d'huile - Niebla de aceite	
Regolazione lubrificazione - Lubrication adjustment - Öl-Regulierschraube- Régulation de la lubrification - Regulación de la lubricación	Mediante vite micrometrica - By means of a micrometer screw - beim Mikrometerschraube - Par vis micrométrique - Por tornillo micrométrico	
Portata a 6 bar ΔP 1 bar - Flow rate at 6 bar ΔP 1 bar - Durchfluss bei 6 bar ΔP 1 bar - Débit à 6 bars ΔP 1 bar - Caudal a 6 bar ΔP 1 bar	1700 Nl/min	4500 Nl/min
Temperatura max a 10 bar - Maximum temperature at 10 bar - Maximaltemperatur bis 10 bar - Température maximale à 10 bar - Temperatura máxima a 10 bar	+50°C (+122°F)	
Fluido - Fluid - Fluid - Fluide - Líquido	Aria compressa - Compressed air - Druckluft - Air comprimé - Aire comprimido	
Posizione di montaggio - Mounting position - Einbaulage - Position de montage - Posición de montaje	Verticale - Vertical - Vertikal - Vertical - Vertical	

Note

Usare oli ISO e UNI FD22. Regolare la lubrificazione, tramite l'apposita vite, in modo da erogare una goccia ogni 300-600 Nl/min. Riempire con olio la tazza del lubrificatore prima di mettere il sistema in pressione.

Notes

Utilisez les huiles ISO et UNI FD22. Réglez la lubrification à l'aide de la vis appropriée pour distribuer une goutte tous les 300 à 600 Nl / min. Remplissez la coupelle d'huile du lubrificateur avant de mettre le système sous pression.

Notes

oil recommended are ISO and UNI FD22. Use the screw provided to set the drip rate to drop every 300-600 Nl/min. Fill the bowl with oil before pressurizing the system.

Notas

Utilice aceites ISO y UNI FD22. Ajuste la lubricación, utilizando el tornillo apropiado, para dispensar una gota cada 300-600 Nl / min. Llene la taza del lubricador con aceite antes de presionar el sistema.

Note

Verwenden Sie Öl ISO und UNI FD22. Einstellen der Schmierung, mit der Stellschraube, so dass ein Tropfen jedes 300-600 Nl / min liefern. Füllen Sie den Öler vor Inbetriebnahme des Systems unter Druck.

FM 55

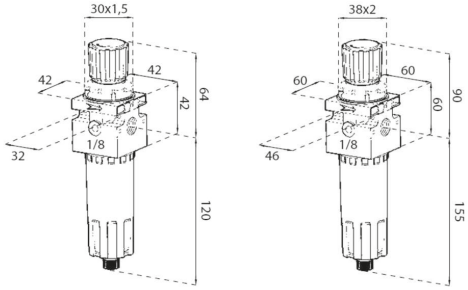

Filtro + regolatore con relieving e tazza protetta

Filter + regulator with relieving and outer bowl guard

Filterregle

Filtre + règleur avec relieving, avec protection

Filtro + regulador con relieving y protector

CODICE/CODE	FILETTO/THREAD	FILTRO/FILTER	PRESSIONE/PRESSURE	PEZZI/PIECES
FM552012R14	1/4	20µm	0 - 12 bar	1
FM552012R38	3/8	20µm	0 - 12 bar	1
FM552012R12	1/2	20µm	0 - 12 bar	1
FM552012R34	3/4	20µm	0 - 12 bar	1
FM552012R01	1"	20µm	0 - 12 bar	1

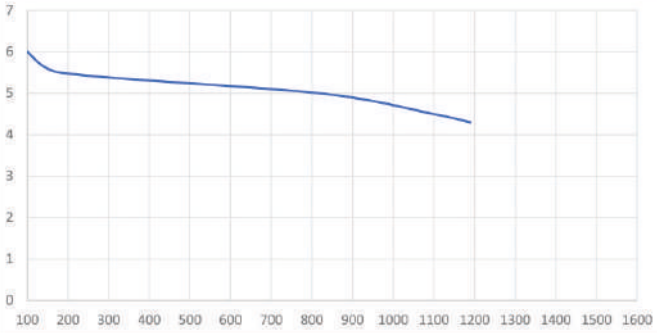

Portata a 6 bar ΔP 1 bar - Flow rate at 6 bar ΔP 1 bar - Durchfluss bei 6 bar ΔP 1 bar - Débit à 6 bars ΔP 1 bar - Caudal a 6 bar ΔP 1 bar

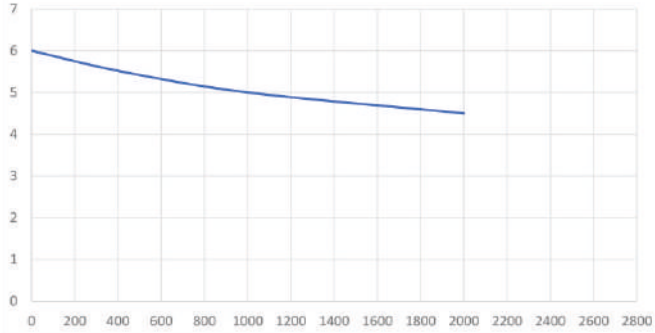

Portata a 6 bar ΔP 1 bar - Flow rate at 6 bar ΔP 1 bar - Durchfluss bei 6 bar ΔP 1 bar - Débit à 6 bars ΔP 1 bar - Caudal a 6 bar ΔP 1 bar

Dati tecnici / Technical data / Technischen Daten / Données techniques / Datos tecnicos		
Codice - Code - Kode - Code - Código	FM552012R14	FM552012R38 FM552012R12
Attacco manometro - Pressure gauge thread - Manometer Angriff - Connexion manomètre - Conexión del manómetro	1/8"	1/8"
Peso - Weight - Gewicht - Poidos - Peso	0,35 Kg	0,9 Kg
Viti di fissaggio a parete - Wall fixing screws - Befestigungsschrauben an der Wand - Vis de fixation murale - Tornillos de fijación mural	M4x40	M4x50
Capacità tazza cm³ - Bowl capacity cm³ - Tasse Kapazität cm³ - Capacité de la tasse cm³ - Capacidad de la taza cm³	20	60
Scarico condensa - Condensate drain - Entwässern - Décharge de condensat - Descarga de condensado	Manuale/Semiautomatico (a richiesta automatico) - Manual/Semi-automatic (on automatic request) - Manuell/Halbautomatisch (auf automatische Anfrage) - Manuel/Semiautomatique (sur demande automatique) - Manual/semiautomático (bajo petición automática)	
Campo di regolazione bar - Pressure adjusting range bar - Einstellbereich bar - Plage de réglage - Rango de ajuste bar	0 - 12 bar (on demand 0 - 2, 0 - 4, 0 - 8)	
Pressione max di ingresso - Maximum inlet pressure - Maximaler Eingangsdruck - Pression d'entrée maximale - Presión máxima de entrada	18 bar - 261 psi - 1800 kPa - 1,8 Mpa	
Portata a 6 bar ΔP 1 bar - Flow rate at 6 bar ΔP 1 bar - Durchfluss bei 6 bar ΔP 1 bar - Débit à 6 bars ΔP 1 bar - Caudal a 6 bar ΔP 1 bar	850 Nl/min	2600 Nl/min
Temperatura max a 10 bar - Maximum temperature at 10 bar - Maximaltemperatur bis 10 bar - Température maximale à 10 bar - Temperatura máxima a 10 bar	+50°C (+122°F)	
Grado di filtrazione - Degree of filtration - Filtrierung - Degré de filtration - Grado de filtración	20 µm (su richiesta 4 µm - 50 µm o altro) - 20 µm (on request 4 µm - 50 µm or other) -20 µm (auf Anfrage 4 µm - 50 µm oder andere) -20 µm (sur demande 4 µm - 50 µm ou autre) - 20 µm (a petición 4 µm - 50 µm u otro)	
Fluido - Fluid - Fluid - Fluide - Líquido	Aria compressa - Compressed air - Druckluft - Air comprimé - Aire comprimido	
Posizione di montaggio - Mounting position - Einbaulage - Position de montage - Posición de montaje	Verticale - Vertical - Vertikal - Vertical - Vertical	

Note

La pressione del regolatore deve essere impostata sempre in salita. Pressione massima di ingresso con scarico di condensa automatico: 10 bar

Notes

The regulator pressure must always be set upwards. Maximum inlet pressure using an automatic drain: 10 bar

Note

Die Regler sind immer steigend einzustellen. Maximaler Eingangsdruck mit Kondensat-Automatik: 10 bar

Notes

La pression du régulateur doit toujours être réglée vers le haut. Pression d'entrée maximale avec décharge automatique de condensat: 10 bar

Notas

La presión del regulador siempre debe ajustarse hacia arriba. Presión máxima de entrada con descarga automática de condensado: 10 bar

FM 56

Filtro + regolatore + lubrificatore (2pz) con tazze protette

Filter + regulator + lubricator (2 pcs) with outer bowls guard

Filterregler + Nebelöler (2 stk)

Filtre + règleur + graisseur (2 pcs) avec protection

Filtro + regulador + lubricador (2 pzas) con protector

CODICE/CODE	FILETTO/THREAD	FILTRO/FILTER	PRESSIONE/PRESSURE	PEZZI/PIECES
FM562012R14	1/4	20µm	0 - 12 bar	1
FM562012R38	3/8	20µm	0 - 12 bar	1
FM562012R12	1/2	20µm	0 - 12 bar	1
FM562012R34	3/4	20µm	0 - 12 bar	1
FM562012R01	1"	20µm	0 - 12 bar	1

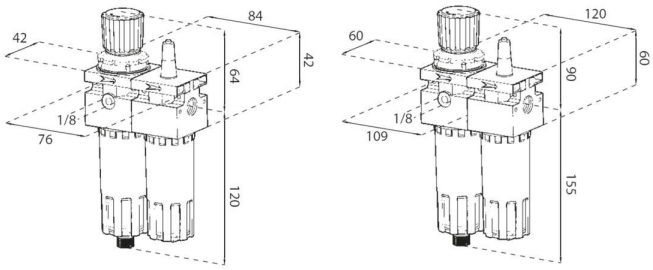

Dati tecnici / Technical data / Technischen Daten / Données techniques	FM562012R14	FM562012R38 FM562012R12
Codice - Code - Kode - Code - Código		
Peso - Weight - Gewicht - Poidos - Peso	0,9 Kg	2 Kg
Viti di fissaggio a parete - Wall fixing screws - Befestigungsschrauben an der Wand - Vis de fixation murale - Tornillos de fijación mural	M4x40	M4x50
Scarico condensa - Condensate drain - Entwässern - Décharge de condensat - Descarga de condensado	Manuale/Semiautomatico (a richiesta automatico) - Manual/Semi-automatic (on automatic request) - Manuell/Halbautomatisch (auf automatische Anfrage) - Manuel/Semiautomatique (sur demande automatique) - Manual/semiautomático (bajo petición automática)	
Campo di regolazione bar - Pressure adjusting range bar - Einstellbereich bar - Plage de réglage - Rango de ajuste bar	0 - 12 bar (on demand 0 - 2, 0 - 4, 0 - 8)	
Pressione max di ingresso - Maximum inlet pressure - Maximaler Eingangsdruck - Pression d'entrée maximale - Presión máxima de entrada	18 bar - 261 psi - 1800 kPa - 1,8 Mpa	
Pressione max di ingresso con scarico condensa automatico - Maximum inlet pressure with automatic drain - Maximalen Druck mit automatischem Kondensatableiter - Pression d'entrée maximale avec vidange automatique des condensats - Presión de entrada máxima con drenaje de condensado automático	10 bar	
Portata a 6 bar ΔP 1 bar - Flow rate at 6 bar ΔP 1 bar - Durchfluss bei 6 bar ΔP 1 bar - Débit à 6 bars ΔP 1 bar - Caudal a 6 bar ΔP 1 bar	700 Nl/min	2500 Nl/min
Temperatura max a 10 bar - Maximum temperature at 10 bar - Maximaltemperatur bis 10 bar - Température maximale à 10 bar - Temperatura máxima a 10 bar	+50°C (+122°F)	
Grado di filtrazione - Degree of filtration - Filtrierung - Degré de filtration - Grado de filtración	20 µm (su richiesta 4 µm - 50 µm o altro) - 20 µm (on request 4 µm - 50 µm or other) -20 µm (auf Anfrage 4 µm - 50 µm oder andere) -20 µm (sur demande 4 µm - 50 µm ou autre) - 20 µm (a petición 4 µm - 50 µm u otro)	
Fluido - Fluid - Fluid - Fluide - Líquido	Aria compressa - Compressed air - Druckluft - Air comprimé - Aire comprimido	
Posizione di montaggio - Mounting position - Einbaulage - Position de montage - Posición de montaje	Verticale - Vertical - Vertikal - Vertical - Vertical	

Note

La pressione del regolatore deve essere impostata sempre in salita. Usare oli ISO e UNI FD22.

Notes

The regulator pressure must always be set upwards. Oil recommended are ISO and UNI FD22

Note

Die Regler sind immer steigend einzustellen. Verwenden Sie Öle ISO und UNI FD22.

Notes

La pression du régulateur doit toujours être réglée vers le haut. Utilisez les huiles ISO et UNI FD22.

Notas

La presión del regulador siempre debe ajustarse hacia arriba. Utilice aceites ISO y UNI FD22.

FR

Gruppi professionali filtro riduttore lubrificatore
Professional FRL units filter regulator lubrificator
Wartungseinheiten Serie Professional
Filtres régulateur lubrificateur FRL
Filtros regulador lubricador FRL

FR70

pag. 485

FR72

pag. 485

FR73

pag. 486

FR74

pag. 486

FR75

pag. 487

FR76

pag. 487

FR77

pag. 488

FR80

pag. 488

FR81

pag. 489

FR82

pag. 489

FR83

pag. 490

FR84

pag. 490

FR85

pag. 491

FR86

pag. 491

FR87

pag. 492

FR88

pag. 492

FR89

pag. 492

Dati tecnici di gruppi professionali filtro riduttore lubrificatore
Professional FRL units filter regulator lubrificator technical data
Technischen Daten der Wartungseinheiten Serie Professional
Données techniques des filtres régulateur lubrificateur FRL
Datos técnicos de los filtros regulador lubricador FRL

• FR70

Microregolatore di pressione con relieving

_ Pressione massima d'ingresso: 16 bar.
_ Campo di pressione: 0-8 bar standard, su richiesta 0-2 bar, 0-4 bar, 0-12,5 bar
_ Temperatura di esercizio max: (a 10 bar) 50°c.
_ Portata di riferimento: a 6 bar 360 NL/min.
_ Relieving incorporato per l'eliminazione rapida delle sovrapressioni
_ Regolazione sensibile, minime le perdite di carico
_ Fissaggio a pannello con ghiera o con staffa a parete
_ Pomello che permette il bloccaggio della regolazione

Microregulator with relieving

_ Maximum inlet pressure: 16 bar.
_ Pressure range: 0-8 bar standard, on request 0-2 bar, 0-4 bar, 0-12,5 bar.
_ Max. operating temperature: (at 10 bar) 50°c.
_ Reference flow rate: at 6 bar 360 NL/min.
_ Built-in relief valve for rapid elimination of excess pressure.
_ Sensitive adjustment, minimal pressure loss
_ Panel mounting with ring nut or wall bracket
_ Locking knob for locking the setting

Mini Druckregler

_ Maximaler Eingangsdruck: 16 bar.
_ Druckbereich: 0-8 bar Standard, auf Anfrage 0-2 bar, 0-4 bar, 0-12,5 bar.
_ Max. Betriebstemperatur: (bei 10 bar) 50°c.
_ Referenzdurchflussmenge: bei 6 bar 360 NL/min.
_ Eingebautes Überdruckventil zum schnellen Abbau von Überdruck.
_ Feinfühlige Einstellung, minimaler Druckverlust
_ Schalttafeleinbau mit Ringmutter oder Wandhalterung
_ Verriegelungsknopf zur Arretierung der Einstellung

Microrégulateur de pression avec détente

_ Pression d'entrée maximale : 16 bar.
_ Plage de pression : 0-8 bar standard, sur demande 0-2 bar, 0-4 bar, 0-12,5 bar.
_ Température maximale de fonctionnement : (à 10 bar) 50°c.
_ Débit de référence : à 6 bar 360 NL/min.
_ Soupape de décharge intégrée pour une élimination rapide de la surpression.
_ Réglage sensible, perte de pression minimale
_ Montage sur panneau avec écrou à anneau ou support mural
_ Bouton de verrouillage pour bloquer le réglage

Microrregulador de presión con alivio

_ Presión máxima de entrada: 16 bar.
_ Rango de presión: 0-8 bar estándar, bajo pedido 0-2 bar, 0-4 bar, 0-12,5 bar.
_ Temperatura máxima de funcionamiento: (a 10 bar) 50°c.
_ Caudal de referencia: a 6 bar 360 NL/min.
_ Válvula de seguridad integrada para eliminar rápidamente el exceso de presión.
_ Ajuste sensible, mínima pérdida de presión
_ Montaje en panel con tuerca anular o soporte de pared
_ Pomo de bloqueo para bloquear el ajuste

• FR72

Regolatore di pressione con relieving

_ Pressione massima d'ingresso: 16 bar
_ Campo di pressione: 0-8 bar standard, su richiesta 0-4bar, 0-12,5 bar
_ Temperatura di esercizio max: (a 10 bar) 50°c.
_ Portata di riferimento: a 6 bar circa 850 NL/min.
_ Relieving incorporato per l'eliminazione rapida delle sovrapressioni
_ Regolazione ultra sensibile, grande stabilità, minime le perdite di carico
_ Fissaggio a parete con staffa o utilizzando i fori passanti
_ Pomello che permette il bloccaggio della regolazione.

Régulateur de pression avec relieving

_ Pression d'entrée maximale : 16 bar
_ Plage de pression : 0-8 bar standard, sur demande 0-4bar, 0-12,5 bar
_ Température maximale de fonctionnement : (à 10 bar) 50°c.
_ Débit de référence : à 6 bar environ 850 NL/min.
_ Relais intégré pour une élimination rapide de la surpression.
_ Contrôle ultra-sensible, grande stabilité, perte de pression minimale.
_ Fixation murale avec un support ou en utilisant des trous traversants.
_ Bouton de verrouillage de la régulation.

Regulator with relieving

_ Maximum inlet pressure: 16 bar
_ Pressure range: 0-8 bar standard, on request 0-4bar, 0-12,5 bar
_ Max. operating temperature: (at 10 bar) 50°c.
_ Reference flow rate: at 6 bar approx. 850 NL/min.
_ Built-in relaying for fast elimination of overpressure.
_ Ultra-sensitive control, high stability, minimal pressure loss.
_ Wall mounting with bracket or using through-holes
_ Knob for locking the regulation.

Regulador de presión con relieving

_ Presión máxima de entrada: 16 bar
_ Rango de presión: 0-8 bar de serie, bajo pedido 0-4bar, 0-12,5 bar
_ Temperatura máxima de funcionamiento: (a 10 bar) 50°c.
_ Caudal de referencia: a 6 bar aprox. 850 NL/min.
_ Relé incorporado para eliminar rápidamente la sobrepresión.
_ Control ultrasensible, alta estabilidad, mínima pérdida de presión.
_ Montaje en la pared con soporte o mediante agujeros pasantes
_ Pomo para bloquear el ajuste.

Druckregler

_ Maximaler Eingangsdruck: 16 bar
_ Druckbereich: 0-8 bar Standard, auf Anfrage 0-4bar, 0-12,5 bar
_ Max. Betriebstemperatur: (bei 10 bar) 50°c.
_ Referenzdurchflussmenge: bei 6 bar ca. 850 NL/min.
_ Eingebautes Relais zur schnellen Beseitigung von Überdruck.
_ Ultra-empfindliche Steuerung, hohe Stabilität, minimaler Druckverlust.
_ Wandmontage mit Halterung oder mit Durchgangslöchern
_ Knopf zum Verriegeln der Regelung.

• FR73

Filtro

_ Grado di filtrazione: 20 micron, su richiesta 5 micron.
_ Elevato livello di separazione della condensa.
_ Minima caduta di pressione.
_ Pressione massima d'ingresso: 16 bar per 1/4" e 12,5bar per 3/8"-1/2".
_ Temperatura di esercizio max: (a 10 bar) 50°C.
_ Portata di riferimento: a 10 bar 1/4" 1250 NL/min, 3/8" 2500 NL/min, 1/2" 3100 NL/min.
_ Fissaggio a parete con staffa o utilizzando i fori passanti.
_ Tazza disponibile nella versione protetta esternamente (standard) o in polimammide trasparente ad alta resistenza agli urti.
_ Drenaggio della condensa manuale e semiautomatico tramite dispositivo integrato.

Filtre

_ Grade de filtration : 20 microns, 5 microns sur demande.
_ Haut niveau de séparation des condensats.
_ Perte de pression minimale.
_ Pression d'entrée maximale : 16 bar pour 1/4" et 12,5bar pour 3/8"-1/2".
_ Température maximale de fonctionnement : (à 10 bar) 50°C.
_ Débit de référence : à 10 bar 1/4" 1250 NL/min, 3/8" 2500 NL/min, 1/2" 3100 NL/min.
_ Fixation murale à l'aide d'un support ou en utilisant des trous traversants.
_ Coupe disponible en version protégée extérieurement (standard) ou en polyamide transparent à haute résistance aux chocs.
_ Drainage manuel et semi-automatique des condensats par un dispositif intégré.

Filter

_ Filtration grade: 20 micron, 5 micron on request.
_ High level of condensate separation.
_ Minimum pressure drop.
_ Maximum inlet pressure: 16 bar for 1/4" and 12,5bar for 3/8"-1/2".
_ Maximum operating temperature: (at 10 bar) 50°C.
_ Reference flow rate: at 10 bar 1/4" 1250 NL/min, 3/8" 2500 NL/min, 1/2" 3100 NL/min.
_ Wall mounting with bracket or using through holes.
_ Cup available in externally protected version (standard) or in transparent polyamide with high impact resistance.
_ Manual and semi-automatic condensate drainage via integrated device.

Filtro

_ Grado de filtración: 20 micras, 5 micras a petición.
_ Alto nivel de separación del condensado.
_ La caída de presión es mínima.
_ Presión máxima de entrada: 16 bar para 1/4" y 12,5bar para 3/8"-1/2".
_ Temperatura máxima de funcionamiento: (a 10 bar) 50°C.
_ Caudal de referencia: a 10 bar 1/4" 1250 NL/min, 3/8" 2500 NL/min, 1/2" 3100 NL/min.
_ Montaje en la pared con soporte o mediante agujeros pasantes.
_ Copa disponible en versión protegida externamente (estándar) o en poliamida transparente con alta resistencia al impacto.
_ Drenaje manual y semiautomático del condensado a través de un dispositivo integrado.

Filter

_ Filtrationsgrad: 20 Mikron, 5 Mikron auf Anfrage.
_ Hoher Grad der Kondensatabscheidung.
_ Minimaler Druckverlust.
_ Maximaler Eingangsdruck: 16 bar für 1/4" und 12,5 bar für 3/8"-1/2"
_ Maximale Betriebstemperatur: (bei 10 bar) 50°C.
_ Referenzdurchflussmenge: bei 10 bar 1/4" 1250 NL/min, 3/8" 2500 NL/min, 1/2" 3100 NL/min.
_ Wandmontage mit Halterung oder über Durchgangslöcher.
_ Cup in extern geschützter Version erhältlich Becher erhältlich in außen geschützter Ausführung (Standard) oder in transparenter Ausführung hohe Schlagfestigkeit.
_ Manueller und halbautomatischer Kondensatablass über ein integriertes Gerät.

• FR74

Lubrificatore

_ Pescaggio olio garantito anche a basse pressioni.
_ Erogazione precisa e costante nel tempo.
_ Gocciolamento visualizzabile a 360°
_ Pressione massima d'ingresso: 16 bar per 1/4" e 12,5bar per 3/8"-1/2".
_ Temperatura di esercizio max: (a 10 bar) 50°C.
_ Portata di riferimento: a 10 bar 1/4" 1800 NL/min, 3/8" 2050 NL/min, 1/2" 3550 NL/min.
_ Fissaggio a parete utilizzando i fori passanti
_ Tazza disponibile nella versione protetta esternamente (standard) o in polimammide trasparente ad alta resistenza agli urti

Graisseur

_ Prise d'huile garantie même à basse pression.
_ Distribution précise et constante de l'huile.
_ Goutte à goutte visible à 360°.
_ Pression d'entrée maximale : 16 bar pour 1/4" et 12,5 bar pour 3/8"-1/2".
_ Température de fonctionnement maximale : (à 10 bar) 50°C.
_ Débit de référence : à 10 bar 1/4" 1800 NL/min, 3/8" 2050 NL/min, 1/2" 3550 NL/min.
_ Montage mural à l'aide de trous traversants.
_ Coupe disponible en version protégée à l'extérieur (standard) ou en polyamide transparent très résistant aux chocs.

Lubricator

_ Guaranteed oil pick-up even at low pressures.
_ Precise and constant oil delivery.
_ 360° viewable dripping.
_ Maximum inlet pressure: 16 bar for 1/4" and 12.5 bar for 3/8"-1/2".
_ Max. operating temperature: (at 10 bar) 50°C.
_ Reference flow rate: at 10 bar 1/4" 1800 NL/min, 3/8" 2050 NL/min, 1/2" 3550 NL/min.
_ Wall mounting using through holes.
_ Cup available in externally protected version (standard) or in high impact resistant transparent polyamide

Engrasador

_ Garantiza la recogida de aceite incluso a bajas presiones.
_ Suministro de aceite preciso y constante.
_ Goteo visible a 360°.
_ Presión máxima de entrada: 16 bar para 1/4" y 12,5 bar para 3/8"-1/2"
_ Temperatura máxima de funcionamiento: (a 10 bar) 50°C.
_ Caudal de referencia: a 10 bar 1/4" 1800 NL/min, 3/8" 2050 NL/min, 1/2" 3550 NL/min.
_ Montaje en la pared mediante agujeros pasantes.
_ La copa está disponible en versión con protección externa taza disponible en versión protegida externamente (estándar) o en transparente resistencia al impacto

Nebelöler

_ Garantierte Ölabnahme auch bei niedrigem Druck.
_ Präzise und konstante Ölförderung.
_ 360° sichtbares Abtropfen.
_ Maximaler Eingangsdruck: 16 bar für 1/4" und 12,5 bar für 3/8"-1/2".
_ Max. Betriebstemperatur: (bei 10 bar) 50°C.
_ Referenzdurchflussmenge: bei 10 bar 1/4" 1800 NL/min, 3/8" 2050 NL/min, 1/2" 3550 NL/min.
_ Wandmontage mit Durchgangslöchern.
_ Becher erhältlich in außen geschützter Ausführung (Standard) oder aus hochschlagfestem, transparentem Polyamid

• FR75

Filtro regolatore

_ Grado di filtrazione: 20 micron, su richiesta 5 micron
_ Elevato livello di separazione della condensa
_ Minima caduta di pressione
_ Pressione massima d'ingresso: 16 bar per 1/4" e 12,5bar per 3/8"-1/2".
_ Campo di pressione: 0-8 bar standard, su richiesta 0-4 bar, 0-12,5 bar.
_ Temperatura di esercizio max: (a 10 bar) 50°C.
_ Portata di riferimento: a 6 bar taglia 1/4 850 NL/min, 3/8" 1500 NL/min, 1/2" 2300 NL/min.
_ Relieving incorporato per l'eliminazione rapida delle sovrapressioni
_ Regolazione ultra sensibile, grande stabilità, ridotte le perdite di carico
_ Fissaggio a parete con staffa o utilizzando i fori passanti
_ Pomello che permette il bloccaggio della regolazione.
_ Tazza disponibile nella versione protetta esternamente (standard) o in poliammide tenacizzata trasparente resistente agli urti
_ Drenaggio della condensa manuale e semiautomatico tramite dispositivo integrato

Filter regulator

_ Filtration grade: 20 micron, on request 5 micron
_ High level of condensate separation
_ Minimum pressure drop
_ Maximum inlet pressure: 16 bar for 1/4" and 12.5 bar for 3/8"-1/2".
_ Pressure range: 0-8 bar standard, on request 0-4 bar, 0-12,5 bar.
_ Max. operating temperature: (at 10 bar) 50°C.
_ Reference flow rate: at 6 bar size 1/4 850 NL/min, 3/8" 1500 NL/min, 1/2" 2300 NL/min.
_ Built-in relieving for rapid elimination of overpressure.
_ Ultra-sensitive control, high stability, low pressure drop
_ Wall mounting with bracket or using through-holes
_ Knob for locking the adjustment.
_ Cup available in externally protected version (standard) or in impact-resistant transparent toughened polyamide
_ Manual and semi-automatic condensate drainage via integrated device

Filterregler

_ Filtrationsgrad: 20 Mikron, auf Anfrage 5 Mikron
_ Hoher Grad der Kondensatabscheidung
_ Minimaler Druckabfall
_ Maximaler Eingangsdruck: 16 bar für 1/4" und 12,5 bar für 3/8"-1/2". 12,5 bar für 3/8"-1/2".
_ Druckbereich: 0-8 bar Standard, auf Anfrage 0-4 bar, 0-12,5 bar.
_ Max. Betriebstemperatur: (bei 10 bar) 50°C.
_ Referenzdurchflussmenge: bei 6 bar Größe 1/4" 850 NL/min, 3/8" 1500 NL/min, 1/2" 2300 NL/min.
_ Eingebautes Relieving zur schnellen Beseitigung von Überdrücken
_ Ultra-empfindliche Einstellung, hohe Stabilität, geringer Druckabfall
_ Wandmontage mit Bügel oder mit Durchgangslöchern.
_ Knopf zum Feststellen der Einstellung.
_ Becher erhältlich in außen geschützter Ausführung (Standard) oder aus schlagfestem, transparentem, gehärtetem Polyamid
_ Manueller und halbautomatischer Kondensatablass über integrierte Vorrichtung

Graisseur

_ Grade de filtration : 20 microns, sur demande 5 microns
_ Haut niveau de séparation des condensats
_ Perte de pression minimale
_ Pression d'entrée maximale : 16 bar pour 1/4" et 12,5 bar pour 3/8"-1/2".
_ Plage de pression : 0-8 bar en standard, sur demande 0-4 bar, 0-12,5 bar.
_ Température de fonctionnement maximale : (à 10 bar) 50°C.
_ Débit de référence : à 6 bar taille 1/4 850 NL/min, 3/8" 1500 NL/min, 1/2" 2300 NL/min.
_ Soulagement intégré pour une élimination rapide de la surpression.
_ Contrôle ultra-sensible, haute stabilité, faible perte de charge.
_ Fixation murale avec un support ou en utilisant des trous traversants.
_ Bouton de verrouillage du réglage.
_ Coupelle disponible en version protégée à l'extérieur (standard) ou en polyamide transparent durci résistant aux chocs.
_ Purge manuelle et semi-automatique des condensats par dispositif intégré

Engrasador

_ Grado de filtración: 20 micras, a petición 5 micras
_ Alto nivel de separación de condensados
_ Pérdida de presión mínima
_ Presión máxima de entrada: 16 bar para 1/4" y 12,5 bar para 3/8"-1/2".
_ Rango de presión: 0-8 bar estándar, bajo pedido 0-4 bar, 0-12,5 bar.
_ Temperatura máxima de funcionamiento: (a 10 bar) 50°C.
_ Caudal de referencia: a 6 bar tamaño 1/4 850 NL/min, 3/8" 1500 NL/min, 1/2" 2300 NL/min.
_ Alivio incorporado para eliminar rápidamente la sobrepresión.
_ Control ultrasensible, alta estabilidad, baja caída de presión
_ Montaje en la pared con soporte o mediante agujeros pasantes
_ Pomo para bloquear el ajuste.
_ La copa está disponible en versión protegida externamente (estándar) o en poliamida endurecida transparente resistente a los impactos
_ Drenaje manual y semiautomático del condensado mediante un dispositivo integrado

• FR89

Descrizione

FR89 è un olio lubrificante caratterizzato da un bassissimo punto di scorrimento e da un elevatissimo indice di viscosità. Queste caratteristiche consentono di mantenere stabile e costante la risposta ai comandi, sulla quale non influiscono in modo apprezzabile le varie temperature di esercizio.
FR89 è particolarmente indicato per trasmissioni idrauliche, cambi automatici, servosterzi, convertitori di coppia, giunti idraulici, eccetera.

Description

Le FR89 est une huile lubrifiante dont le point d'écoulement est très bas et l'indice de viscosité très élevé. Ces caractéristiques permettent à l'huile de maintenir une réponse de contrôle stable et constante, qui n'est pas sensiblement affectée par des températures de fonctionnement variables.
Le FR89 est particulièrement adapté aux transmissions hydrauliques, aux transmissions automatiques, aux directions assistées, aux convertisseurs de couple, aux accouplements hydrauliques, etc.

Description

FR89 is a lubricating oil with a very low pour point and a very high viscosity index. These characteristics allow the oil to maintain a stable and constant control response, which is not appreciably affected by varying operating temperatures.
FR89 is particularly suitable for hydraulic transmissions, automatic transmissions, power steering, torque converters, hydraulic couplings, etc.

Descripción

El FR89 es un aceite lubricante con un punto de fluidez muy bajo y un índice de viscosidad muy alto. Estas características permiten que el aceite mantenga una respuesta de control estable y constante, que no se ve afectada de forma apreciable por las variaciones de las temperaturas de funcionamiento.
El FR89 es especialmente adecuado para transmisiones hidráulicas, transmisiones automáticas, direcciones asistidas, convertidores de par, juntas hidráulicas, etc.

Beschreibung

FR89 ist ein Schmieröl mit einem sehr niedrigen Stockpunkt und einem sehr hohen Viskositätsindex. Diese Eigenschaften ermöglichen es dem Öl, ein stabiles und konstantes Regelverhalten beizubehalten, das durch wechselnde Betriebstemperaturen nicht nennenswert beeinträchtigt wird.
FR89 eignet sich besonders für Hydraulikgetriebe, Automatikgetriebe, Servolenkungen, Drehmomentwandler, Hydraulikgelenke usw.

Proprietà

_ Altissimo indice di viscosità
_ Bassissimo punto di scorrimento
_ Elevate caratteristiche antiusura e antiossidanti
_ Alto potere detergente, antischiuma e anticorrosivo
_ Eccezionale stabilità chimica, che consente un utilizzo per periodi prolungati e ad alte temperature
_ Colorazione rossa

Properties

_ Very high viscosity index
_ Very low pour point
_ High anti-wear and antioxidant properties
High detergent, anti-foaming and anti-corrosion properties
_ Outstanding chemical stability, allowing long-term use at high temperatures
_ Red colouring

Eigenschaften

_ Sehr hoher Viskositätsindex
_ Sehr niedriger Stockpunkt
_ Hoher Verschleißschutz und antioxidative Eigenschaften
_ Hohe Reinigungsleistung, Antischaumkraft und Korrosionsschutzwirkung
_ Außergewöhnliche chemische Stabilität, die eine langfristige Verwendung bei hohen Temperaturen ermöglicht
_ Rote Färbung

Propriété

_ Indice de viscosité très élevé
_ Point d'écoulement très bas
_ Propriétés anti-usure et antioxydantes élevées.
_ Propriétés détergentes, anti-mousse et anti-corrosion élevées
_ Stabilité chimique exceptionnelle, permettant une utilisation à long terme à des températures élevées.
_ Colorant rouge

Propiedad

_ Índice de viscosidad muy alto
_ Punto de fluidez muy bajo
_ Alto poder antidesgaste y antioxidante
_ Altas propiedades detergentes, antiespumantes y anticorrosivas
_ Excelente estabilidad química, que permite un uso prolongado a altas temperaturas
_ Coloración roja

Specifiche

_ ALLISON C4 / C3
_ BMW 81229400272, BMW 81229400275, BMW 81229407738
_ CAT TO-2
_ FORD MERCON, FORD M2C185A, M2C138CJ, M2C166H, M2C9010A
_ GM DEXRON II D; adatto per GM ATF DEXRON SUFFIX A
_ MAN 339 Type V1 – MAN 339 Type Z1 – MAN 339 Type A – MAN 339 Type D
_ MB 236.7 – MB 236.6 – MB 236.3 – MB 236.2, MB 0009899203, MB 0009896503
_ OPEL 1940700, OPEL 1940707
_ RENK
_ VOITH H55.6335.3X (G607)
_ VOLVO 1161744 SK
_ VW G 009 300
_ ZF TE ML 02F – ZF TE ML 03D – ZF TE ML 04D – ZF TE ML 09
_ ZF TE ML 11 – ZF TE ML 14A – ZF TE ML 17C

Specifications

_ ALLISON C4 / C3
_ BMW 81229400272, BMW 81229400275, BMW 81229407738
_ CAT TO-2
_ FORD MERCON, FORD M2C185A, M2C138CJ, M2C166H, M2C9010A
_ GM DEXRON II D; adatto per GM ATF DEXRON SUFFIX A
_ MAN 339 Type V1 – MAN 339 Type Z1 – MAN 339 Type A – MAN 339 Type D
_ MB 236.7 – MB 236.6 – MB 236.3 – MB 236.2, MB 0009899203, MB 0009896503
_ OPEL 1940700, OPEL 1940707
_ RENK
_ VOITH H55.6335.3X (G607)
_ VOLVO 1161744 SK
_ VW G 009 300
_ ZF TE ML 02F – ZF TE ML 03D – ZF TE ML 04D – ZF TE ML 09
_ ZF TE ML 11 – ZF TE ML 14A – ZF TE ML 17C

Technische Daten

_ ALLISON C4 / C3
_ BMW 81229400272, BMW 81229400275, BMW 81229407738
_ CAT TO-2
_ FORD MERCON, FORD M2C185A, M2C138CJ, M2C166H, M2C9010A
_ GM DEXRON II D; adatto per GM ATF DEXRON SUFFIX A
_ MAN 339 Type V1 – MAN 339 Type Z1 – MAN 339 Type A – MAN 339 Type D
_ MB 236.7 – MB 236.6 – MB 236.3 – MB 236.2, MB 0009899203, MB 0009896503
_ OPEL 1940700, OPEL 1940707
_ RENK
_ VOITH H55.6335.3X (G607)
_ VOLVO 1161744 SK
_ VW G 009 300
_ ZF TE ML 02F – ZF TE ML 03D – ZF TE ML 04D – ZF TE ML 09
_ ZF TE ML 11 – ZF TE ML 14A – ZF TE ML 17C

Caractéristiques

_ ALLISON C4 / C3
_ BMW 81229400272, BMW 81229400275, BMW 81229407738
_ CAT TO-2
_ FORD MERCON, FORD M2C185A, M2C138CJ, M2C166H, M2C9010A
_ GM DEXRON II D; adatto per GM ATF DEXRON SUFFIX A
_ MAN 339 Type V1 – MAN 339 Type Z1 – MAN 339 Type A – MAN 339 Type D
_ MB 236.7 – MB 236.6 – MB 236.3 – MB 236.2, MB 0009899203, MB 0009896503
_ OPEL 1940700, OPEL 1940707
_ RENK
_ VOITH H55.6335.3X (G607)
_ VOLVO 1161744 SK
_ VW G 009 300
_ ZF TE ML 02F – ZF TE ML 03D – ZF TE ML 04D – ZF TE ML 09
_ ZF TE ML 11 – ZF TE ML 14A – ZF TE ML 17C

Especificaciones

_ ALLISON C4 / C3
_ BMW 81229400272, BMW 81229400275, BMW 81229407738
_ CAT TO-2
_ FORD MERCON, FORD M2C185A, M2C138CJ, M2C166H, M2C9010A
_ GM DEXRON II D; adatto per GM ATF DEXRON SUFFIX A
_ MAN 339 Type V1 – MAN 339 Type Z1 – MAN 339 Type A – MAN 339 Type D
_ MB 236.7 – MB 236.6 – MB 236.3 – MB 236.2, MB 0009899203, MB 0009896503
_ OPEL 1940700, OPEL 1940707
_ RENK
_ VOITH H55.6335.3X (G607)
_ VOLVO 1161744 SK
_ VW G 009 300
_ ZF TE ML 02F – ZF TE ML 03D – ZF TE ML 04D – ZF TE ML 09
_ ZF TE ML 11 – ZF TE ML 14A – ZF TE ML 17C

Applicazioni

FR89, grazie alle sue caratteristiche può essere impiegato con successo per la lubrificazione di:
• Trasmissioni automatiche
• Impianti aria compressa
• Utensili pneumatici
• Convertitori di coppia
• Gruppi FRL
• Giunti idrodinamici
• Circuiti pneumatici in generale

Applications

FR89 due to its characteristics can be successfully used for the lubrication of:
• Automatic transmissions
• Systems for compressed air
• Pneumatic tools
• Torque converters
• Groups FRL
• Fluid couplings
• Pneumatic circuits in general

Anwendungen

FR89 aufgrund seiner Eigenschaften kann erfolgreich zur Schmierung eingesetzt werden:
• Automatikgetriebe
• Systeme für Druckluft
• Druckluftwerkzeuge
• Drehmomentwandler
• Gruppen FRL
• Fluid-Kupplungen
• Pneumatische Schaltungen im Allgemeinen

Applications

FR89, grâce à ses caractéristiques, peut être utilisé avec succès pour la lubrification de:
• transmissions automatiques
• Systèmes d'air comprimé
• outils pneumatiques
• Convertisseurs de couple
• groupes FRL
• Couplages hydrodynamiques
• Circuits pneumatiques en général

Aplicaciónes

FR89, gracias a sus características puede ser utilizado con éxito para la lubricación de:
• Transmisiones automáticas
• Sistemas de aire comprimido.
• Herramientas neumáticas
• Convertidores de par
• grupos de FRL
• Acoplamientos hidrodinámicos.
• Circuitos neumáticos en general

Dati tecnici

Classe di viscosità ISO (ISO 3448): a 40°C	36 mm²/s
Densità (ISO 12185): a 20 °C	860 Kg/m³
Punto di infiammabilità COC (ISO 2592):	200°C
Punto di scorrimento (ISO 3016):	-42°C

Technical data

Viscosity class ISO (ISO 3448): a 40°C	36 mm²/s
Density (ISO 12185): a 20 °C	860 Kg/m³
Flash point COC (ISO 2592):	200°C
Scroll point (ISO 3016):	-42°C

Technische daten

Viskositätsklasse ISO (ISO 3448): a 40°C	36 mm²/s
Dichte (ISO 12185): a 20 °C	860 Kg/m³
Flammpunkt COC (ISO 2592):	200°C
Scroll Punkt (ISO 3016):	-42°C

Données techniques

Classe de viscosité ISO (ISO 3448): à 40°C	36 mm²/s
Densité (ISO 12185): à 20°C	860Kg/m³
Point d'éclair COC (ISO 2592):	200°C
Point d'écoulement (ISO 3016):	-42°C

Datos tecnicos

Clase de viscosidad ISO (ISO 3448): a 40°C	36 mm²/s
Densidad (ISO 12185): a 20°C	860 Kg/m³
Punto de inflamación COC (ISO 2592):	200°C
Punto de vertido (ISO 3016):	-42°C

FR 70

Microregolatore di pressione con relieving

Microregulator with relieving

Mini Druckregler

Microrégleur de pression avec relieving

Microregulador de presión con relieving

CODICE/CODE	FILETTO/THREAD	PRESSIONE/PRESSURE	PEZZI/PIECES
FR7004R18	1/8	0 - 4 bar	1
FR7008R18	1/8	0 - 8 bar	1
FR7004R14	1/4	0 - 4 bar	1
FR7008R14	1/4	0 - 8 bar	1

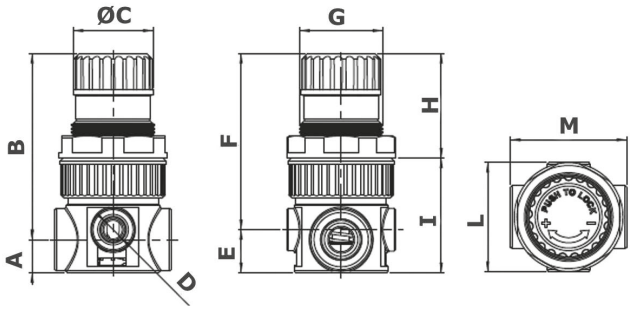

CODICE/CODE	A	B	C	D	E	F	G"	H	I	L	M
FR7004R18	11,5	78,5	27	G1/8	15	75	M30x1,5	50	40	37,5	40
FR7008R18	11,5	78,5	27	G1/8	15	75	M30x1,5	50	40	37,5	40
FR7004R14	12	79	27	G1/8	15,5	75,5	M30x1,5	51	40	37,5	40
FR7008R14	12	78	27	G1/8	15,5	74,5	M30x1,5	49,5	40	37,5	40

FR 72

Regolatore di pressione con relieving

Regulator with relieving

Druckregler

Régleur de pression avec relieving

Regulador de presión con relieving

CODICE/CODE	FILETTO/THREAD	PRESSIONE/PRESSURE	PEZZI/PIECES
FR7208R14	1/4	0 - 8 bar	1
FR7208R38	3/8	0 - 8 bar	1
FR7208R12	1/2	0 - 8 bar	1

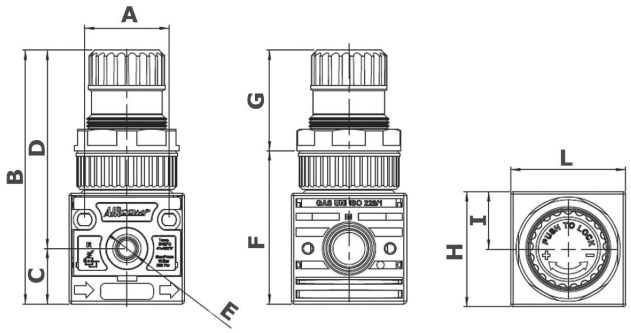

CODICE/CODE	A	B	C	D	E	F	G	H	I	L
FR7208R14	30	106	20	86	G1/8	56	50	42	21	42
FR7208R38	40,5	135	39	96	G1/8	82,5	52,5	52	26	52
FR7208R12	39	145	41,5	103,5	G1/8	89	56	63	31,5	75

FR 73

Filtro con tazza protetta

Filter with outer bowl guard

Filter

Filtre avec protection

Filtro con protector

CODICE/CODE	FILETTO/THREAD	FILTRO/FILTER	PEZZI/PIECES
FR732014	1/4	20µm	1
FR732038	3/8	20µm	1
FR732012	1/2	20µm	1

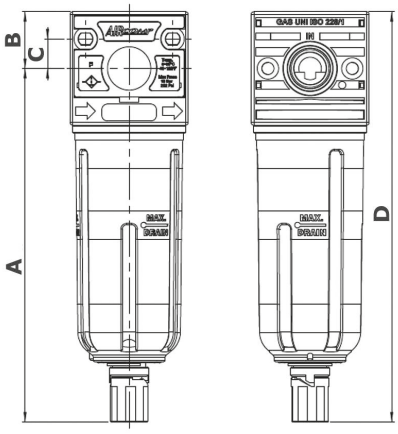

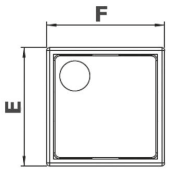

CODICE/CODE	A	B	C	D	E	F
FR732014	126	20	10,5	146,5	42	42
FR732038	148	26	16	174	52	63
FR732012	174	31,5	17,5	205,5	63	63,5

FR 74

Lubrificatore con tazza protetta

Lubricator with outer bowl guard

Nebelöler

Graisseur avec protection

Lubricador con protector

CODICE/CODE	FILETTO/THREAD	PEZZI/PIECES
FR740014	1/4	1
FR740038	3/8	1
FR740012	1/2	1

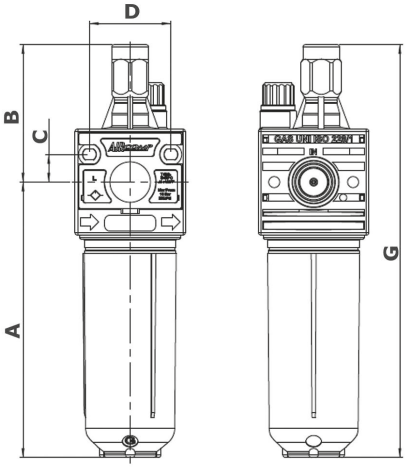

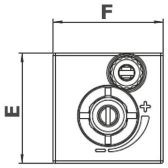

CODICE/CODE	A	B	C	D	E	F	G
FR740014	105	52	10,5	30-32	42	42	157
FR740038	127	58	16	41	52	52	185
FR740012	158,5	68,5	17,5	50-40	63	75	227

FR 75

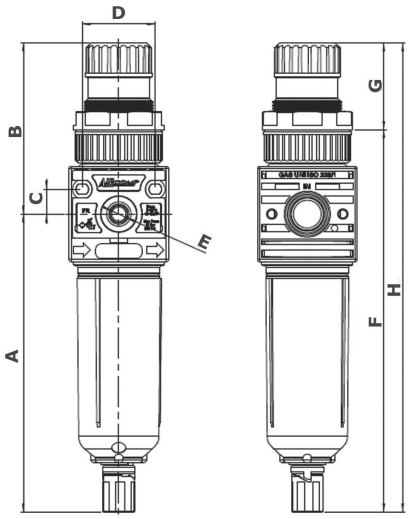

Filtro + regolatore con relieving e tazza protetta

Filter + regulator with relieving and outer bowl guard

Filterregler

Filtre + règleur avec relieving, avec protection

Filtro + regulador con relieving y protector

CODICE/CODE	FILETTO/THREAD	FILTRO/FILTER	PRESSIONE/PRESSURE	PEZZI/PIECES
FR752008R14	1/4	20µm	0 - 8 bar	1
FR752008R38	3/8	20µm	0 - 8 bar	1
FR752008R12	1/2	20µm	0 - 8 bar	1

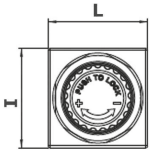

CODICE/CODE	A	B	C	D	E	F	G	H	I	L
FR7208R14	122	88	12	30-32	G1/8	160	50	210	42	42
FR7208R38	146	93	21,5	40,5	G1/8	191	48	239	52	52
FR7208R12	171	105	16,5	38,5	G1/8	218,5	57,5	276	63	63

FR 76

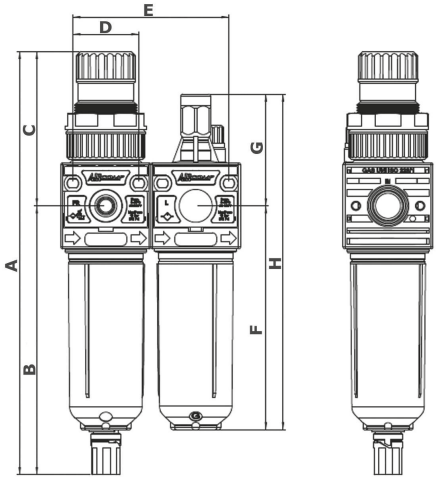

Filtro regolatore + lubrificatore (2 pezzi)

Filter regulator + lubricator (2 pcs)

Filterregler + Nebelöler (2 stk)

Filtre règleur + graisseur (2 pcs)

Filtro regulador + lubricador (2 pzas)

CODICE/CODE	FILETTO/THREAD	FILTRO/FILTER	PRESSIONE/PRESSURE	PEZZI/PIECES
FR762008R14	1/4	20µm	0 - 8 bar	1
FR762008R38	3/8	20µm	0 - 8 bar	1
FR762008R12	1/2	20µm	0 - 8 bar	1

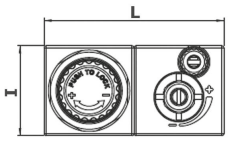

CODICE/CODE	A	B	C	D	E	F	G	H	I	L
FR762008R14	212	125	87	30 - 32	72	104	52	156	42	83,5
FR762008R38	240	146,5	93,5	40,5	103,5	126,5	58	184,5	52	114,5
FR762008R12	275	169,5	105,5	45,5	121	151,5	68,5	220	63	138,5

FR 77

Filtro regolatore + lubrificatore (3 pezzi)

Filter regulator + lubricator (3 pcs)

Filterregler + Nebelöler (3 stk)

Filtre règleur + graisseur (3 pcs)

Filtro regulador + lubricador (3 pzas)

CODICE/CODE	FILETTO/THREAD	FILTRO/FILTER	PRESSIONE/PRESSURE	PEZZI/PIECES
FR772008R14	1/4	20µm	0 - 8 bar	1
FR772008R38	3/8	20µm	0 - 8 bar	1
FR772008R12	1/2	20µm	0 - 8 bar	1

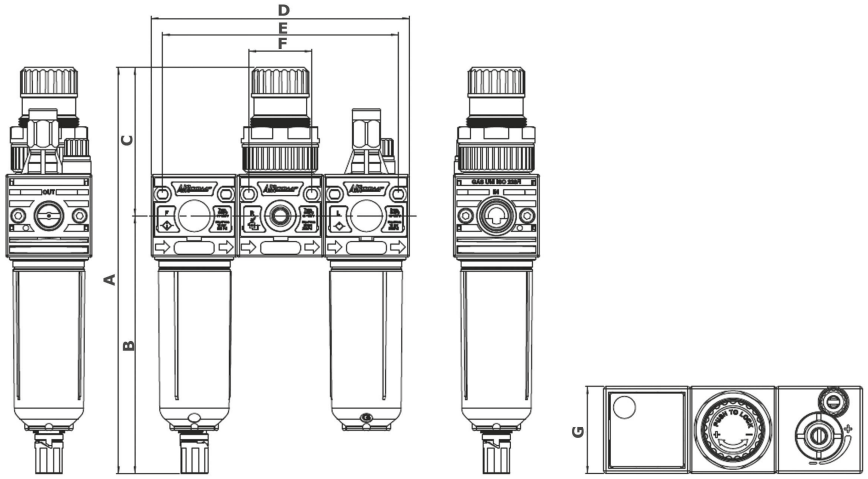

CODICE/CODE	A	B	C	D	E	F	G
FR772008R14	198	126	72	126	102	42	42
FR772008R38	221	129	92	178	171	40,5	52
FR772008R12	275,5	171,5	104	214	202	40,5	63

FR 80

Riduttore di pressione

Pressure reducing valve

Druckregler

Réducteur de pression

Reductor de presión

CODICE/CODE	FILETTO/THREAD	FORI/HOLES	PEZZI/PIECES
FR800143	1/4	3	1
FR800144	1/4	4	1

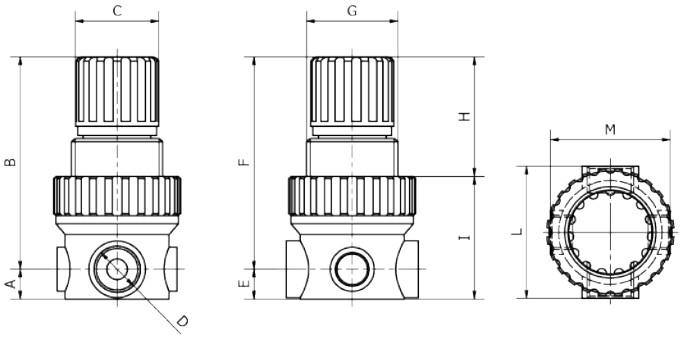

CODICE/CODE	A	B	C	D	E	F	G"	H	I	L	M
FR800143	10	66,5	27	1/4	10	66,5	M30x1,5	38	38,5	42	40,5
FR800144	10	66,5	27	1/4	10	66,5	M30x1,5	38	38,5	42	40,5

FR 81

Riduttore di pressione con manometro e 1 rubinetto a corsoio

Pressure reducing valve with gauge and slide valve

Druckregler mit Manometer und Verschraubung

Réducteur de pression avec manomèt et revanne coulissante

Reductor de presión con manómetro y válvula de corredera

CODICE/CODE	FILETTO/THREAD	Ø MANOMETRO/MANOMETER	PEZZI/PIECES
FR810014	1/4	40	1

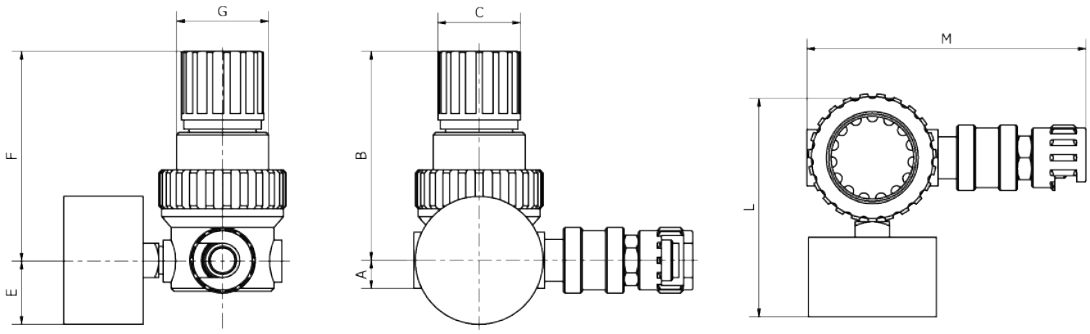

CODICE/CODE	A	B	C	E	F	G"	L	M
FR810014	10	66,5	27	20,5	66,5	M30x1,5	70	91

FR 82

Riduttore di pressione con manometro e 1 rubinetto in linea

Pressure reducing valve with gauge and line valve

Druckregler mit Manometer und Ventil

Réducteur de pression avec manomèt et revanne en ligne

Reductor de presión con manómetro y válvula en línea

CODICE/CODE	FILETTO/THREAD	Ø MANOMETRO/MANOMETER	PEZZI/PIECES
FR820014	1/4	40	1

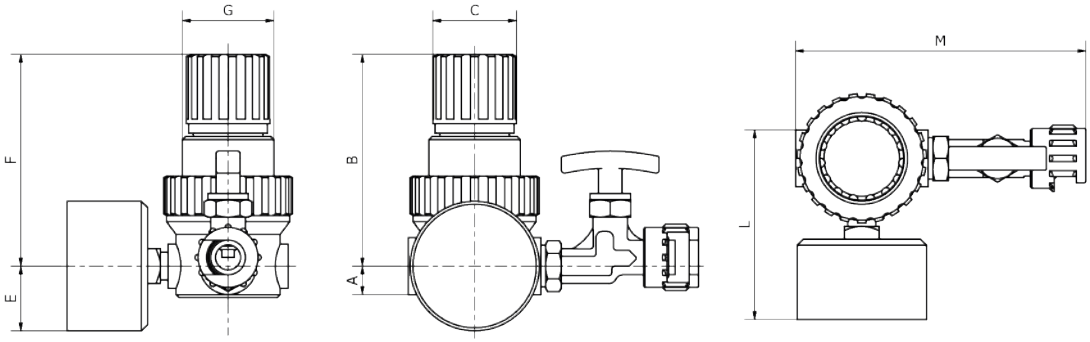

CODICE/CODE	A	B	C	E	F	G"	L	M
FR820014	10	76,5	27	20,5	66,5	M30x1,5	70	87,5

FR 83

Riduttore di pressione con manometro e 1 rubinetto universale

Pressure reducing valve with gauge and 1 universal coupler

Druckregler mit Manometer und universal Ventil

Réducteur de pression avec manomèt et revanne universel

Reductor de presión con manómetro y válvula universal

CODICE/CODE	FILETTO/THREAD	Ø MANOMETRO/MANOMETER	PEZZI/PIECES
FR830014	1/4	40	1

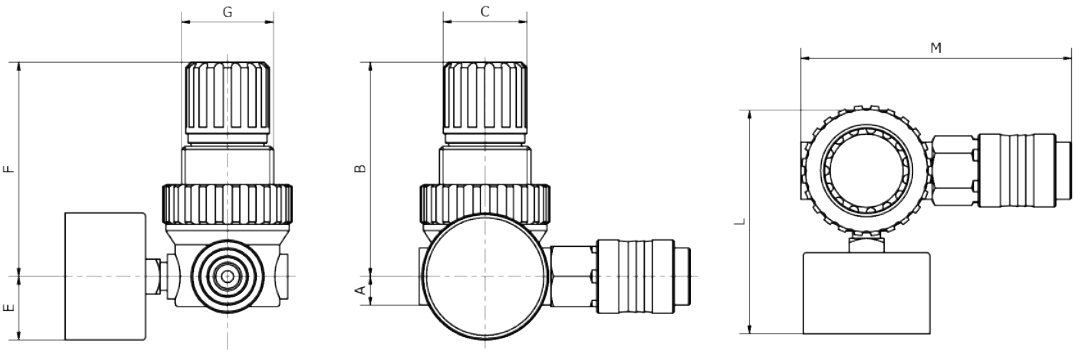

CODICE/CODE	A	B	C	E	F	G"	L	M
FR830014	10	76,5	27	20,5	66,5	M30x1,5	70	86

FR 84

Riduttore di pressione con manometro e 2 rubinetti in linea

Pressure reducing valve with gauge and 2 line valves

Druckregler mit Manometer und zwei Ventile

Réducteur de pression avec manomèt et 2 revannes en ligne

Reductor de presión con manómetro y 2 válvulas en línea

CODICE/CODE	FILETTO/THREAD	Ø MANOMETRO/MANOMETER	PEZZI/PIECES
FR840038	3/8	40	1
FR840012	1/2	50	1

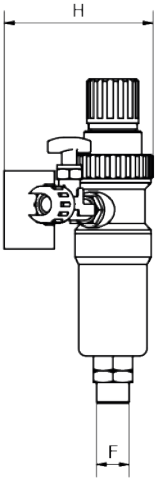

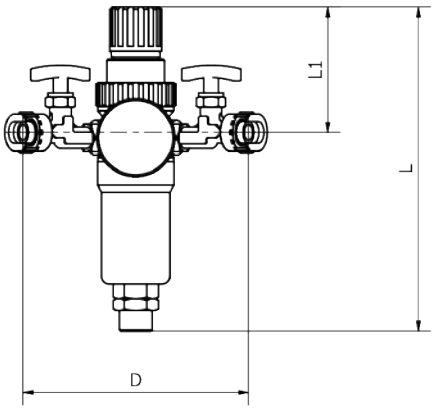

CODICE/CODE	F	H	D	L	L1
FR840038	3/8	75	114	164,5	62,5
FR840012	1/2	77,5	114	207	62,5

FR 85

Riduttore di pressione con manometro e 2 rubinetti a corsoio

Pressure reducing valve with gauge and 2 slide valves

Druckregler mit Manometer und zwei Verschraubungen

Réducteur de pression avec manomèt et 2 revannes coulissante

Reductor de presión con manómetro y 2 válvulas de corredera

CODICE/CODE	FILETTO/THREAD	Ø MANOMETRO/MANOMETER	PEZZI/PIECES
FR850038	3/8	40	1
FR850012	1/2	50	1

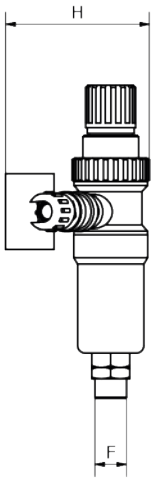

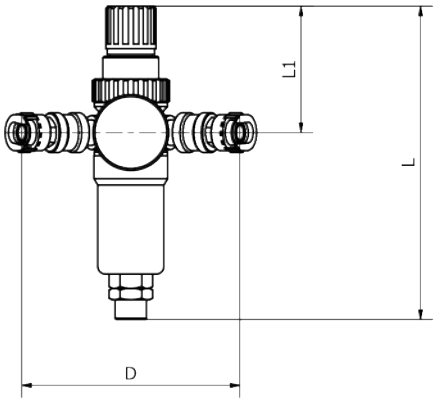

CODICE/CODE	F	H	D	L	L1
FR850038	3/8	76	112	166	64,5
FR850012	1/2				

FR 86

Riduttore di pressione con manometro e 2 rubinetti universali

Pressure reducing valve with gauge and 2 universal couplers

Druckregler mit Manometer und zwei Ventile

Réducteur de pression avec manomèt et 2 revannes universel

Reductor de presión con manómetro y 2 válvulas universal

CODICE/CODE	FILETTO/THREAD	Ø MANOMETRO/MANOMETER	PEZZI/PIECES
FR860038	3/8	40	1
FR860012	1/2	50	1

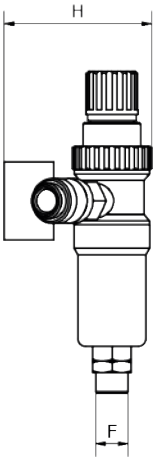

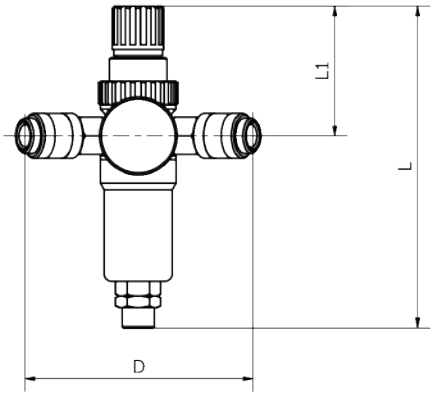

CODICE/CODE	F	H	D	L	L1
FR860038	3/8	75	112	166,5	64
FR860012	1/2	78	112	216	64

FR 87

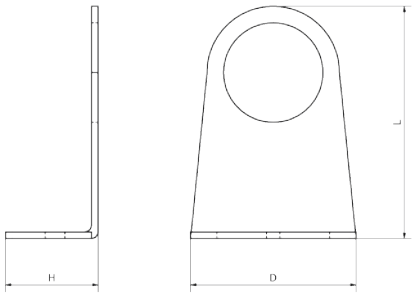

Squadra fissaggio a parete per FR-80-81-82-83

Wall fixing square for series FR-80-81-82-83

Befestigungswinkel für FR-80-81-82-83

Équerre de fixation pour FR-80-81-82-83

Soporte de fijación para FR-80-81-82-83

CODICE/CODE	D	H	L	PEZZI/PIECES
FR870000	50	29	55	1

FR 88

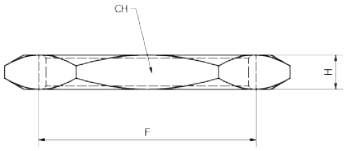

Ghiera di bloccaggio passaparete per FR-80-81-82-83

Fixing ring nut for series FR-80-81-82-83

Befestigungsmutter für FR-80-81-82-83

Écrou traversée de cloison pour FR-80-81-82-83

Tuerca pasatabiques para FR-80-81-82-83

CODICE/CODE	F"	H	CH	PEZZI/PIECES
FR880000	M30x1,5	5	36	1

FR 89

Olio VG32 per impianti pneumatici

Oil VG32 for pneumatic systems

Öl VG32

Huile VG32 pour systèmes pneumatiques

Aceite VG32 para sistemas neumáticos

CODICE/CODE	MISURA/SIZE	PEZZI/PIECES
FR890001	Lt. 1	1
FR890005	Lt. 5	1

FR

Ricambi gruppi professionali
Spere parts for FRL
Berufsgruppen Ersatzteile
Pièces de rechange FRL
Repuestos y recambios para FRL

FR10

pag. 493

FR11

pag. 493

FR12
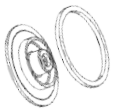
pag. 493

FR13
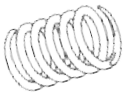
pag. 494

FR14
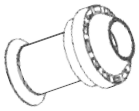
pag. 494

FR15
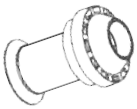
pag. 494

FR16
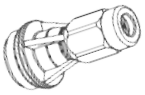
pag. 494

FR17
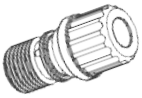
pag. 494

FR18

pag. 495

FR19

pag. 495

FR20

pag. 495

FR21
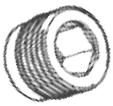
pag. 495

FR 10

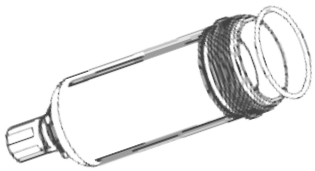

Tazza completa per filtro regolatore
Bowl for filter regulator
Behälter für Filterregler
Cuve complète pour régulateur de filtre
Taza completa para regulador de filtro

CODICE/CODE	FILETTO/THREAD	REF. SERIE	PEZZI/PIECES
FR100014	1/4	FR75	1
FR100038	3/8	FR75	1
FR101234	1/2 - 3/4	FR75	1

FR 11

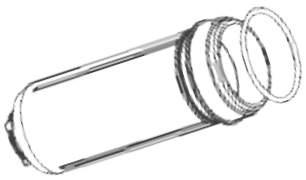

Tazza completa per lubrificatore
Bowl for lubricator
Behälter für Nebelöler
Cuve complète pour pour graisseur
Taza completa para lubricador

CODICE/CODE	FILETTO/THREAD	REF. SERIE	PEZZI/PIECES
FR110014	1/4	FR74	1
FR110038	3/8	FR74	1
FR111234	1/2 - 3/4	FR74	1

FR 12

Gruppo membrana completo
Diaphragm complete
Membrane
Membrane de rechange
Grupo membrana

CODICE/CODE	FILETTO/THREAD	REF. SERIE	PEZZI/PIECES
FR120014	1/4	FR72 - FR75	1
FR120038	3/8	FR72 - FR75	1
FR121234	1/2 - 3/4	FR72 - FR75	1

FR 13

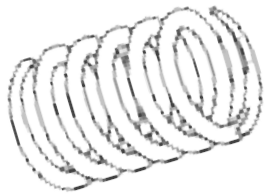

Molla di regolazione
Regulation spring
Feder
Ressort pour régleur
Muelle de registro

CODICE/CODE	FILETTO/THREAD	REF. SERIE	PEZZI/PIECES
FR130014	1/4	FR72 - FR75	1
FR130038	3/8	FR72 - FR75	1
FR131234	1/2 - 3/4	FR72 - FR75	1

FR 14

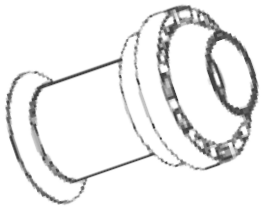

Gruppo filtraggio filtro-regolatore
Filtering element filter-regulator
Filter
Ensemble de filtrage filtre-régulateur
Grupo de filtración filtro-regulador

CODICE/CODE	FILETTO/THREAD	REF. SERIE	PEZZI/PIECES
FR140014	1/4	FR75	1
FR140038	3/8	FR75	1
FR141234	1/2 - 3/4	FR75	1

FR 15

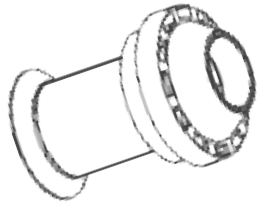

Gruppo filtraggio filtro
Filtering element
Filter
Ensemble de filtrage filtre
Grupo de filtración filtro

CODICE/CODE	FILETTO/THREAD	REF. SERIE	PEZZI/PIECES
FR150014	1/4	FR73	1
FR150038	3/8	FR73	1
FR151234	1/2 - 3/4	FR73	1

FR 16

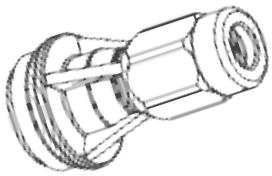

Cupola spia olio per lubrificatore
Oil window for lubrificator
Anzeige für Nebelöler
Tasse d'espionnage d'huile pour le graisseur
Cúpola espía aceite para lubricador

CODICE/CODE	FILETTO/THREAD	REF. SERIE	PEZZI/PIECES
FR161438	1/4 - 3/8	FR74	1
FR16123401	1/2 - 3/4 - 1"	FR74	1

FR 17

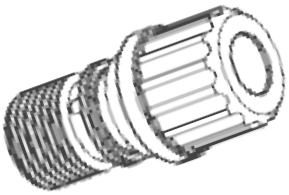

Tappo olio per lubrificatore con OR universale
Universal oil plug with OR
Universal Ölstopfen für Nebelöler mit O-Ring
Bouchon d'huile pour graissage avec universel OU
Apón de aceite para lubricador con OR universal

CODICE/CODE	FILETTO/THREAD	REF. SERIE	PEZZI/PIECES
FR170099	-	FR74	1

FR 18

Staffa di fissaggio a parete
Bracket
Befestigungswinkel
Support de fixation murale
Soporte de fijación a la pared

CODICE/CODE	FILETTO/THREAD	REF. SERIE	PEZZI/PIECES
FR180014	1/4	-	1
FR18381234	3/8 - 1/2 - 3/4	-	1

FR 19

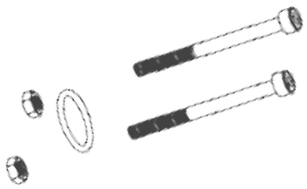

Kit assemblaggio gruppi FR + L
Kit assembling unit FR + L
Montage Kit
Kit d'assemblage FR+L
Kit de montaje FR+L

CODICE/CODE	FILETTO/THREAD	REF. SERIE	PEZZI/PIECES
FR190014	1/4	FR76	1
FR190038	3/8	FR76	1
FR191234	1/2 - 3/4	FR76	1

FR 20

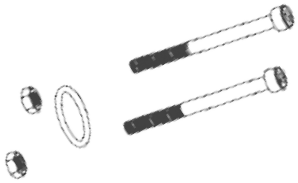

Kit assemblaggio gruppi FRL
Kit assembling unit FRL
Montage Kit für Filterregler-Nebelölergruppe
Kit d'assemblage FR
Kit de montaje FR

CODICE/CODE	FILETTO/THREAD	REF. SERIE	PEZZI/PIECES
FR200014	1/4	FR77	1
FR200038	3/8	FR77	1
FR201234	1/2 - 3/4	FR77	1

FR 21

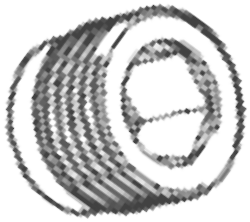

Grano universale
Universal plug
Blindstopfen
Blé universel
Grano universal

CODICE/CODE	FILETTO/THREAD	REF. SERIE	PEZZI/PIECES
FR210018	1/8	FR70 - FR72 - FR75	1

Pressostati e telepressostati con pulsante 1 - 4 vie

Pressure switch and tele-pressure switch 1 - 4 ways

Druckschalter 1-4 Wege

Pressostats et télépressostats avec bouton 1 - 4 voies

Presostatos y telepressostatos con botón de 1 - 4 direcciones

PT

PT01

pag. 497

PT02

pag. 497

PT05

pag. 497

Dati tecnici di pressostati e telepressostati con pulsante 1 - 4 vie

Pressure switch and tele-pressure switch 1 - 4 ways technical data

Technischen Daten der Druckschalter 1-4 Wege

Données techniques des pressostats et télépressostats avec bouton 1 - 4 voies

Datos técnicos de los Presostatos y telepressostatos con botón de 1 - 4 direcciones

Pressostato bipolare 1- 4 vie da 1/4" 4-12 bar

Pressostato monofase, adatto a compressori fino a 4 HP senza teleruttore, regola automaticamente il funzionamento del motore secondo i valori di taratura stabiliti da 4 a 12 BAR. 1 attacco inferiore 1/4"

Pressostat bipolaire 1-4 voies 1/4 "4-12 bar

Le pressostat monophasé, adapté aux compresseurs jusqu'à 4 CV sans contacteur, ajuste automatiquement le fonctionnement du moteur en fonction des valeurs de réglage établies de 4 à 12 BAR. 1 1/4 "connexion inférieure

Single phase pressure switch 1- 4 ways 1/4" 4-12 bar

Pressure switch singlephase, fit for compressors to 4 HP without the remote control switch, controls automatically the motor by regulating its working in the standard setting values 4-12 BAR. 1 bottom way 1/4"

1/4 "interruptor de presión bipolar de 4 vías 4-12 bar

El interruptor de presión monofásico, adecuado para compresores de hasta 4 HP sin contactor, ajusta automáticamente el funcionamiento del motor de acuerdo con los valores establecidos establecidos de 4 a 12 BAR. 1 1/4 "conexión inferior

Zweipoligen Druckschalter 1-4 Wege 1/4" 4-12 bar

Einphasen Druckschalter, geeignet für Kompressoren bis 4 HP ohne Schütz, automatisch den Betrieb des Motors entsprechend der Kalibrierung Werte von 4 bis 12 bar aufgebaut. Ein Angriff weniger als 1/4 "

Pressostato tripolare 1- 4 vie da 1/4" 4-12 bar

Simile al mod. MONOFASE, ma trifase. 1 attacco inferiore 1/4".

Pressostat 1-4 voies 1/4 " voies 4-12 bar

Similaire au mod. PHASE UNIQUE, mais en trois phases. 1 connexion inférieure 1/4 ".

Three phase pressure switch 1- 4 ways 1/4" 4-12 bar

Similar to the mod. SINGLEPHASE but three-phase. 4 ways 1/4".

Presostato de 1-4 vías de 1/4" vías 4-12 bar

Similar al mod. MONOFÁSICO, pero trifásico. 1 conexión inferior 1/4".

Dreipoligen Druckschalter 1-4 Wege 1/4" 4-12 bar

Ähnlich wie bei Einphasen-, sondern Dreiphase. Ein Angriff weniger als 1/4 ".

Telepressostato 1- 4 vie da 1/4" 4-12 bar

Combinazione di pressostato + salvamotore che permette un rapido assemblaggio sulle macchine senza cassette separate, saldatura di flange e doppi raccordi di fili elettrici. Viene fornito nelle cinque tarature descritte A lato. 1 o 4 attacchi 1/4"

Teleressostat 1-4 voies 1/4 "4-12 bar

Combinaison d'un pressostat et d'un disjoncteur qui permet un montage rapide sur des machines sans boîtes séparées, des brides à souder et des connexions à double fil électriq-ue. Il est fourni dans les cinq calibrages décrits ci-dessous. Connexions de 1 ou 4 1/4 "

Tele-pressure switch 1- 4 ways 1/4" 4-12 bar

This tele-pressure switch, with its combinations of pressure switch and overload cutout, allows for a quick mounting on machines, thus eliminating the need for separate cassettes, flange weldings and double Y connections of electrical wires. The tele-pressure switch can be supplied in five ranges of amperometric settings as left side specification. 1 or 4 ways 1/4" NEW

1/4 " 1-4 vías telepressostat 4-12 bar

Combinación de interruptor de presión + interruptor de protección del motor que permite un montaje rápido en máquinas sin cajas separadas, soldadura de bridas y conexiones de cables eléctricos dobles. Se suministra en las cinco calibraciones que se describen a continuación. 1 o 4 conexiones de 1/4 "

Druckschalter 1-4 Wege 1/4" 4-12 bar

Druckschalter + Überlastschutz , die eine schnelle Montage auf den Maschinen ohne gesonderte Trays erlaubt, Flansche Schweißen und doppel Armaturen von elektrischen Leitungen. Es kommt in fünf Einstellungen auf der Seite beschrieben. 1 oder 4 Anschlüsse 1/4 "

Pressostato bipolare con salvamotore termico 1- 4 vie da 1/4"
Pressostato monofase con salvamotore termico
(da 2 a 20A di 1in 1). Pressione min 4 Bar, max 12 Bar.
Differenziale d'intervento fisso 2 Bar, regolabile 2,5 Bar. 1 o 4 attacchi 1/4"

Pressostat bipolaire avec protection thermique contre les surcharges de 1 à 4 voies 1/4 "
Pressostat monophasé avec protection thermique contre les surcharges (2 à 20A de 1 en 1). Pression mini 4 bars, maxi 12 bars différentiel d'intervention fixe 2 bars réglable 2,5 bars raccordements 1 ou 4 1/4 "

Single phase pressure switch overcurrent circuit breaker 1 - 4 ways 1/4"
Single pressure switch with overcurrent circuit breaker
(from 2 to 20A, one by one). Min pressure 4 Bar, max 12 Bar.
Pressure range standard 2 Bar fixed, adjustable 2,5 Bar.
1 or 4 ways 1/4"

Interruptor de presión de dos polos con protector contra sobrecargas térmicas de 1-4 "de 4 vías
Presostato monofásico con protector de sobrecarga térmica
(2 a 20 A de 1 en 1). Presión mín. 4 bar, máx. 12 bar.
Diferencial de intervención fijo 2 bar, ajustable 2.5 bar.
1 o 4 1/4 "conexiones

Zweipoligen Druckschalter mit motorschutz thermischer 1-4 Wege 1/4 "
Druckschalter mit Einphasen-Thermoschutzschalter
(2 bis 20A 1 in 1). Minimaler Druck 4 Bar, 12 Bar Maximale
Schaltdifferenz einstellbar festen 2 Bar 2,5 Bar 1 oder 4
Anschlüsse 1/4 "

Pressostato tripolare con salvamotore termico 1- 4 vie da 1/4"
Simile al modello monofase con salvamotore, ma trifase.
Pressione min 2,5 Bar, max 12 Bar.
Differenziale d'intervento regolabile Min 1,5 Bar, max 3,2 Bar.
1 o 4 attacchi 1/4"

Pressostat tripolaire avec protection thermique contre les surcharges de 1 à 4 voies 1/4 "
Semblable au modèle monophasé avec protection moteur, mais triphasé.
Pression min. 2,5 bar, maxi 12 bar Différentiel d'intervention réglable min. 1,5 bar, maxi 3,2 bar Connexions 1 ou 4 1/4 "

Three phase pressure switch overcurrent circuit breaker 1 - 4 ways 1/4"
Similar to the model singlephase with over current circuit breaker, but threephase.
Min pressure 2,5 Bar, max 12 Bar. Pressure range adjustable min 1,5 Bar, max 3,2 Bar. 1 or 4 ways 1/4"

Interruptor de presión tripolar con protector contra sobrecargas térmicas de 1-4 "de 4 vías
Similar al modelo monofásico con protección de motor, pero trifásico.
Presión mín. 2,5 Bar, máx. 12 Bar. Diferencial de intervención ajustable Mín. 1,5 Bar, máx. 3,2 Bar. 1 o 4 1/4 "conexiones

Dreipoligen Druckschalter mit motorschutz thermischer 1-4 Wege 1/4 "
Ähnlich wie bei Einphasen-Leistungsschalter, sondern Phase.
Minimaler Druck 2,5 bar, maximal 12 bar.
Schaltdifferenz einstellbar mindestens 1,5 bar, max 3,2 Bar.
1 oder 4 Anschlüsse 1/4 "

PT01

Pressostato bipolare 1- 4 vie da 1/4 04-12bar
Single phase pressure switch 1- 4 ways 1/4 04-12bar
Druckschalter
Pressostat bipolaire 1-4 voies 1/4 04-12 bar
Presostatos bipolar 1-4 vías 1/4 04-12 bar

CODICE/CODE	MISURA/SIZE	PEZZI/PIECES
PT010001	1 VIA - 4HP	1
PT010002	4 VIE - 4HP	1

PT02

Pressostato tripolare 1-4 vie da 1/4 04-12 bar
Three phase pressure switch 1-4 ways 1/4 04-12 bar
Druckschalter
Pressostat tripolaire 1-4 voies 1/4 04-12 bar
Presostatos tripolar 1-4 vías 1/4 04-12 bar

CODICE/CODE	MISURA/SIZE	PEZZI/PIECES
PT020001	1 VIA - 4HP	1
PT020002	4 VIE - 4HP	1

PT05

Press. tripolare con salvamotore termico 1- 4 vie da 1/4
Three phase pressure switch overcurrent circuit breaker 1 - 4 ways 1/4"
Druckschalter
Pressostat tripolaire avec protecteur thermique de surcharge 1-4 voies 1/4 04-12 bar
Presostatos tripolar con protector de sobrecarga térmica 1-4 vías 1/4 04-12 bar

CODICE/CODE	MISURA/SIZE	PEZZI/PIECES
PT050006	1 VIA - 6,3/10A	1
PT050008	4 VIE - 10/16A	1

FC21

pag. 498

FC80

pag. 498

FC100

pag. 499

EFP21

pag. 499

EFP80

pag. 499

EFC80

pag. 499

EFC100

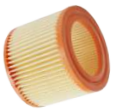

pag. 500

RF80

pag. 500

RF100

pag. 500

FC 21

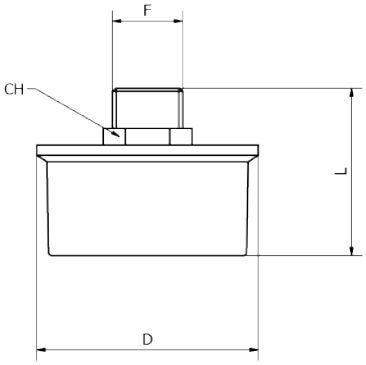

Filtro per compressore in poliuretano espanso
Compressor filter in polyurethane foam
Kompressor Filter im Polyurethanschaum
Filtre pour compresseur en mousse de polyuréthane
Filtro para compresor en espuma de poliuretano

CODICE/CODE	F"	D	L	CH	PEZZI/PIECES
FC210138	3/8	66	51	19	10
FC210212	1/2	66	50,5	23	10

FC 80

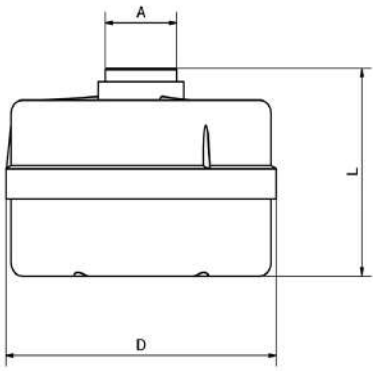

Filtro per compressore con elemento filtrante
Compressor filter with filter element
Kompressor Filter mit Filterelement
Filtre pour compresseur avec élément filtrant
Filtro para compresor con elemento filtrante

CODICE/CODE	F"	D	L	ELEMENTO/ELEMENT	PEZZI/PIECES
FC8004	3/8	115	104	CARTA/PAPER	5
FC8005	1/2	91	64,5	POLIURETANO ESPANSO	5

FC 100

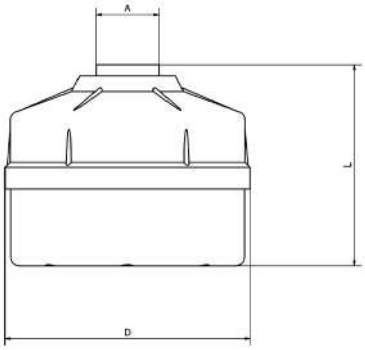

Filtro per compressore con elemento filtrante
Compressor filter with filter element
Kompressor Filter mit Filterelement
Filtre pour compresseur avec élément filtrant
Filtro para compresor con elemento filtrante

CODICE/CODE	F"	D	L	ELEMENTO/ELEMENT	PEZZI/PIECES
FC10004	3/8	91	64	CARTA/PAPER	5

EFP 21

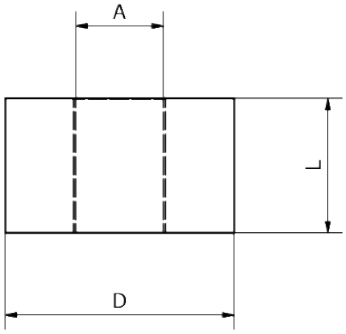

Elemento filtrante per FC21
Filter element for FC21
Filterelement für FC21
Élément filtrant pour FC21
Elemento filtrante para FC21

CODICE/CODE	A	D	L	ELEMENTO/ELEMENT	PEZZI/PIECES
EFP21	20,5	50	31	POLIURETANO ESPANSO	5

EFP 80

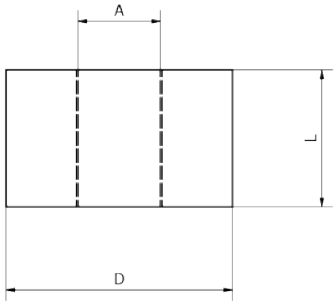

Elemento filtrante per FC8005
Filter element for FC8005
Filterelement für FC8005
Élément filtrant pour FC8005
Elemento filtrante para FC8005

CODICE/CODE	A	D	L	ELEMENTO/ELEMENT	PEZZI/PIECES
EFP80	26	65	40,5	POLIURETANO ESPANSO	5

EFC 80

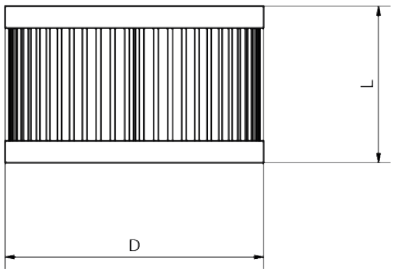

Elemento filtrante per FC8004
Filter element for FC8004
Filterelement für FC8004
Élément filtrant pour FC8004
Elemento filtrante para FC8004

CODICE/CODE	D	L	ELEMENTO/ELEMENT	PEZZI/PIECES
EFC80	70,5	44	CARTA/PAPER	5

EFC 100

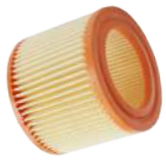

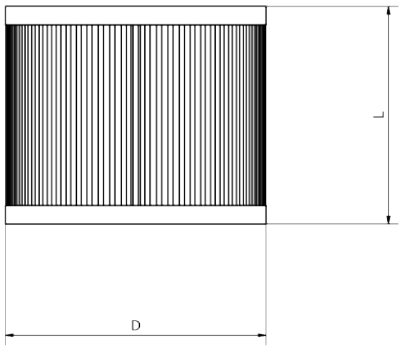

Elemento filtrante per FC10004

Filter element for FC10004

Filterelement für FC10004

Élément filtrant pour FC10004

Elemento filtrante para FC10004

CODICE/CODE	D	L	ELEMENTO/ELEMENT	PEZZI/PIECES
EFC100	86	71	CARTA/PAPER	5

RF 80

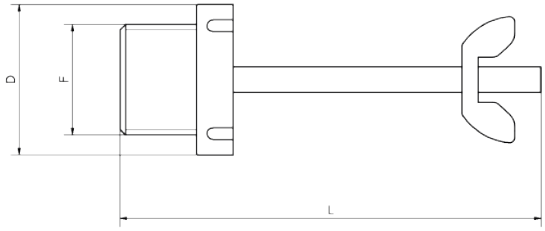

Riduzione filettata per FC80

Threaded reduction for FC80

Gewindete Reduzierung für FC80

Réduction filetée pour FC80

Reducción roscada para FC80

CODICE/CODE	F"	D	L	PEZZI/PIECES
RF80	1/2	28	87	5

RF 100

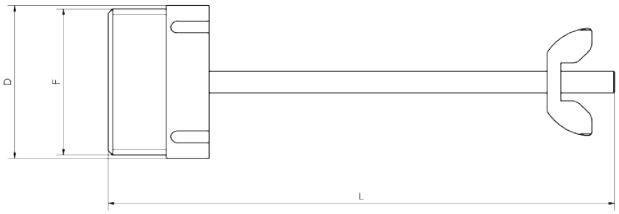

Riduzione filettata per FC10004

Threaded reduction for FC10004

Gewindete Reduzierung für FC10004

Réduction filetée pour FC10004

Reducción roscada para FC10004

CODICE/CODE	F"	D	L	PEZZI/PIECES
RF100	1"	34	120	5

DS

Disgiuntori
Circuit breakers
Leistungsschalter
Disjoncteur
Disyuntor

DSGA

pag. 502

Dati tecnici di disgiuntori
Circuit breakers technical data
Technischen Daten der Leistungsschalter
Données techniques des disjoncteur
Datos técnicos de los disyuntor

• DSGA 12

Pressione e Peso	Pressure and Weight	Druck und Gewicht	Pression et Poidos	Presión y Peso
Pressione (Taratura standard): **8 - 11 Bar**	Pressure (Standard calibration): **8 - 11 Bar**	Druck (Standardkalibrierung): **8 - 11 Bar**	Pression (Calibrage standard): **8 - 11 Bar**	Presión (Calibración estándar): **8 - 11 Bar**
Peso: **0,65 Kg**	Weight: **0,65 Kg**	Gewicht: **0,65 Kg**	Poidos: **0,65 Kg**	Peso: **0,65 Kg**

Campo di taratura
6 - 15 Bar (Su richiesta taratura ad intervalli di 2/3 Bar)

Setting range
6 - 15 Bar (Calibration at 2/3 Bar intervals on request)

Regulierbereich
6 - 15 Bar (Kalibrierung in Intervallen von 2/3 bar auf Anfrage)

Champ de calibration
6 - 15 Bar (Calibrage à intervalles de 2/3 Bar sur demande)

Campo de calibracion
6 - 15 Bar (Calibración a intervalos de 2/3 Bar bajo pedido)

Portata
0,80 m³/min

Rate flow
0,80 m³/min

Abflussdurchsatz
0,80 m³/min

Débit de décharge
0,80 m³/min

Flujo de descarga
0,80 m³/min

Filetti
Filettature: **1/2"**

Threads
Threads: **1/2"**

Gewinde
Gewinde: **1/2"**

Filets
Filetages: **1/2"**

Roscas
Roscas: **1/2"**

• DSGA 34

Pressione e Peso	Pressure and Weight	Druck und Gewicht	Pression et Poidos	Presión y Peso
Pressione (Taratura standard): **8 - 11 Bar**	Pressure (Standard calibration): **8 - 11 Bar**	Druck (Standardkalibrierung): **8 - 11 Bar**	Pression (Calibrage standard): **8 - 11 Bar**	Presión (Calibración estándar): **8 - 11 Bar**
Peso: **0,85 Kg**	Weight: **0,85 Kg**	Gewicht: **0,85 Kg**	Poidos: **0,85 Kg**	Peso: **0,85 Kg**

Campo di taratura
6 - 15 Bar (Su richiesta taratura ad intervalli di 2/3 Bar)

Setting range
6 - 15 Bar (Calibration at 2/3 Bar intervals on request)

Regulierbereich
6 - 15 Bar (Kalibrierung in Intervallen von 2/3 bar auf Anfrage)

Champ de calibration
6 - 15 Bar (Calibrage à intervalles de 2/3 Bar sur demande)

Campo de calibracion
6 - 15 Bar (Calibración a intervalos de 2/3 Bar bajo pedido)

Portata
1,50 m³/min

Rate flow
1,50 m³/min

Abflussdurchsatz
1,50 m³/min

Débit de décharge
1,50 m³/min

Flujo de descarga
1,50 m³/min

Filetti
Filettature: **3/4"**

Threads
Threads: **3/4"**

Gewinde
Gewinde: **3/4"**

Filets
Filetages: **3/4"**

Roscas
Roscas: **3/4"**

DSGA

Disgiuntore per compressore
Circuit breaker for compressor
Leistungsschalter
Disjoncteur de compresseur
Interruptor de compresor

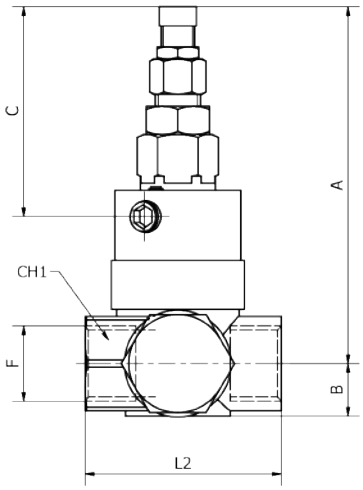

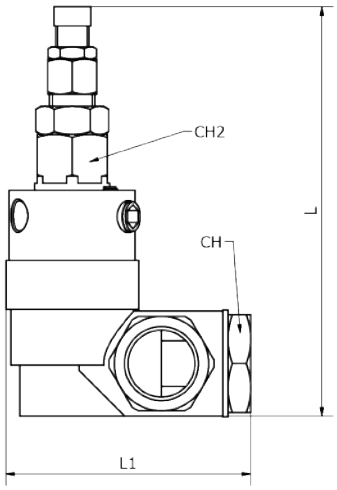

CODICE/CODE	F"	A	B	C	L	L1	L2	CH	CH1	CH2	PEZZI/PIECES
DSGA12	1/2	101,5	15,5	59,5	117	68	57,5	28	27	20	1
DSGA34	3/4	104	16,5	59,5	120,5	74	67	34	31	20	1

SA

Serbatoio per aria compressa 2 e 4 uscite da 1/2
Receiver tanks for compressed air 2 and 4 outputs 1/2
Tank für Drückluft 2 und 4 Ausgange 1/2
Réservoir d'air comprimé 2 et 4 sorties 1/2
Tanque de aire comprimido 1/2 de 2 y 4 salidas 1/2

SA2U

pag. 504

SA4U

pag. 504

STF

pag. 504

STX

pag. 505

Dati tecnici di serbatoio per aria compressa 2 e 4 uscite da 1/2
Receiver tanks for compressed air 2 and 4 outputs 1/2 technical data
Technischen Daten der Tank für Drückluft 2 und 4 Ausgange 1/2
Données techniques des réservoir d'air comprimé 2 et 4 sorties 1/2
Datos técnicos de los tanque de aire comprimido 1/2 de 2 y 4 salidas 1/2

• SA2U - SA4U

Materiali
Acciaio FeP13

Materials
Steel FeP13

Werkstoffen
Stahl FeP13

Matériels
FeP13 en acier

Materiales
Acero feP13

Filettatura
1/2" BSPP cilindrica UNI-ISO228

Thread types
1/2" BSPP parallel UNI-ISO228

Gewinde
1/2" BSPP zylindrisch UNI-ISO228

Filetage
1/2" BSPP cylindrique UNI-ISO228

Roscado
1/2" BSPP cilíndrico UNI-ISO 228

Verniciatura
Polvere epossidica

Painting
Epoxy powder

Malerei
Epoxid-Pulver

Peinture
Poudre époxy

Pintura
Polvo epoxi

Pressione e temperatura	Pressure and Temperature	Druck und Temperatur	Pression et Température	Presión y Temperatura
Pressione: **11 Bar**	Pressure: **11Bar**	Druck: **11Bar**	Pression: **11Bar**	Presión: **11Bar**
Temperatura: **-10°C / +50°C**	Temperature: **+14°F / +122°F**	Temperatur: **-10°C / +50°C**	Température: **-10°C / +50°C**	Temperatura: **-10°C / +50°C**

Diametri e filetti
Conformi alla direttiva 97/23/CE; 5-7-12 litri completi di marchio CE.
I serbatoi da 1 lt. e 2,5 lt. a 2 e 4 uscite sono esclusi dalla marcatura "CE" come previsto dall'art. 3 comma 3 della Direttiva 97/23/CE.

Threads and diameters
Comply with Directive 97/23 / EC; 05/07/12 liters complete with CE mark.
The tanks from 1 lt. and 2.5 lt. 2 and 4 outputs are excluded from the "CE" marking according to art. 3 paragraph 3 Directive 97/23 / CE

Durchmesser und Gewinde
Den Anforderungen der Richtlinie 97/23 / EG; 05.07.12 Liter komplett mit CE-Zeichen.
Die Tanks von 1 lt. und 2,5 lt. 2 und 4 Ausgänge sind von der "CE"-Kennzeichnung 3, Absatz 3 gemäß Functional Art ausgeschlossen. Richtlinie 97/23 / EG

Diamètres et filets
Conforme à la directive 97/23 / CE; 5-7-12 litres complet avec marquage CE.
Réservoirs de 1 litre et 2,5 lt. Les sorties 2 et 4 sont exclues du marquage "CE", comme l'exige l'art. 3, paragraphe 3 de la directive 97/23 / CE.

Diámetros y roscas
Cumple con la directiva 97/23 / CE; 5-7-12 litros completos con la marca CE.
Tanques de 1 litro y 2.5 lt. Las salidas 2 y 4 están excluidas del marcado "CE" como lo requiere el art. 3 apartado 3 de la Directiva 97/23 / CE.

SA 2U

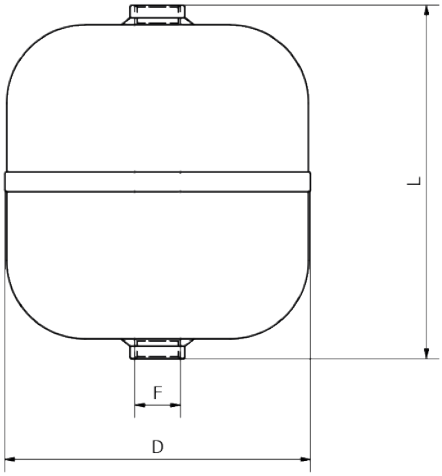

Serbatoio per aria compressa 2 uscite da 1/2

Receiver tanks for compressed air 2 outputs 1/2

Tank für Druckluft 2 Ausgange 1/2

Réservoir d'air comprimé 2 sorties de 1/2

Tanque de aire comprimido 2 salidas de 1/2

CODICE/CODE	F"	D	L	MISURA/SIZE	PEZZI/PIECES
SA2U0010	1/2	85	225	Lt. 1 - 2U	1
SA2U0025	1/2	160	175	Lt. 2,5 - 2U	1
SA2U0050	1/2	210	195	Lt. 4,8 - 2U	1
SA2U0070	1/2	210	262	Lt. 7 - 2U	1
SA2U0120	1/2	229	365	Lt. 12 - 2U	1

SA 4U

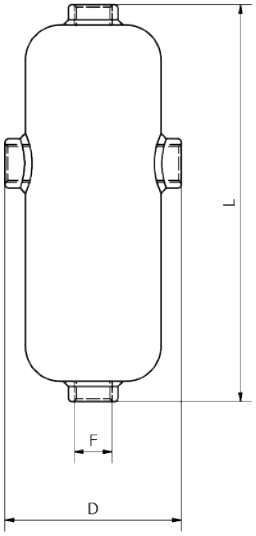

Serbatoio per aria compressa 4 uscite da 1/2

Receiver tanks for compressed air 4 outputs 1/2

Tank für Druckluft 4 Ausgange 1/2

Réservoir d'air comprimé 4 sorties de 1/2

Tanque de aire comprimido 4 salidas de 1/2

CODICE/CODE	F"	D	L	MISURA/SIZE	PEZZI/PIECES
SA4U0010	1/2	105	225	Lt. 1 - 4U	1
SA4U0025	1/2	120	166	Lt. 2,5 - 4U	1
SA4U0050	1/2	230	199	Lt. 5 - 4U	1
SA4U0070	1/2	230	262	Lt. 7 - 4U	1
SA4U0120	1/2	249	369	Lt. 12 - 4U	1

STF

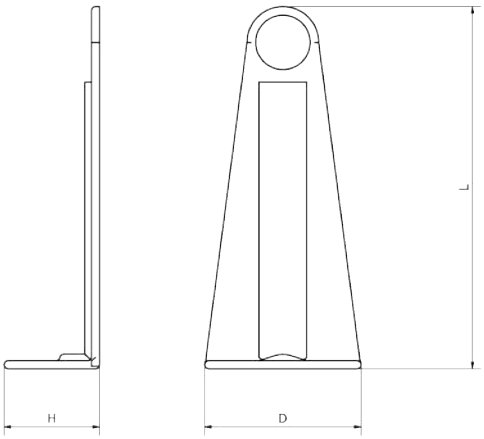

Staffa in ferro per serbatoio

Steel bracket for receiver tank

Eisen Befestigen für Druckluft

Support de fer pour le réservoir

Soporte de hierro para tanque

CODICE/CODE	D	H	L	PEZZI/PIECES
STF	59	37	148	1

STX

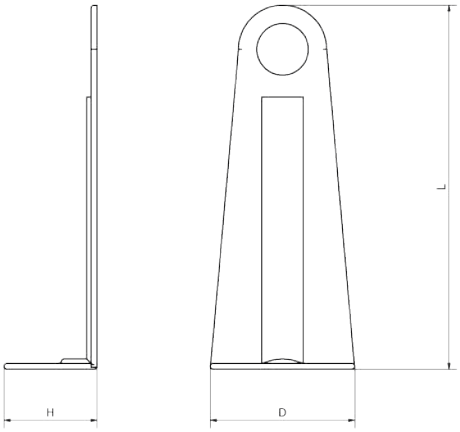

Staffa in INOX per serbatoio

Stainless steel bracket for receiver tank

Edelstahl Befestigen für Druckluft

Support en acier inoxydable pour réservoir

Soporte de acero inoxidable para tanque

CODICE/CODE	D	H	L	PEZZI/PIECES
STX	59	38	147	1

Valvole di ritegno, tarate, valvole di scarico rapido, corsoio
Non-return valves, calibrated valves, exhaust valves, hand slide valves
Rückschlagventile, kalibrierte Ventil, Schnellenlüftungsventil, Handschiebventile
Clapets anti-retour, clapets calibrées, vanne à purge rapide, clapet coulissant
Válvulas de retención, válvulas calibrado, válvula de escape rápido, corredera

RV

RV10

pag. 510

RV10CPED

pag. 510

RV11

pag. 510

RV12

pag. 511

RV14

pag. 511

RV16

pag. 511

RV18

pag. 512

RV20

pag. 512

Q

pag. 512

A

pag. 513

M

pag. 513

RV28S
NEW

pag. 513

RV28

pag. 513

RV33

pag. 514

RV34

pag. 514

RV40

pag. 514

RV40G

pag. 515

RV40P

pag. 515

RV41

pag. 515

RV41A

pag. 515

Dati tecnici di valvole di ritegno, tarate, valvole di scarico rapido, corsoio
Non-return valves, calibrated valves, exhaust valves, hand slide valves technical data
Technischen Daten der Rückschlagventile, kalibrierte Ventil, Schnellenlüftungsventil, Handschiebventile
Données techniques des clapets anti-retour, clapets calibrées, vanne à purge rapide, clapet coulissant
Datos técnicos de los válvulas de retención, válvulas calibrado, válvula de escape rápido, corredera

• RV 10 - RV 11

Materiali		Materials		Werkstoffen		Matériels		Materiales	
Corpo:	OT58 UNI EN 12164	**Body:**	OT58 UNI EN 12164	**Körper:**	OT58 UNI EN 12164	**Corps:**	OT58 UNI EN 12164	**Cuerpo:**	OT58 UNI EN 12164
Otturatore:	OT58 UNI EN 12164	**Spear valve:**	OT58 UNI EN 12164	**Blende:**	OT58 UNI EN 12164	**Shutter:**	OT58 UNI EN 12164	**Obturador:**	OT58 UNI EN 12164
Sede:	OT58 UNI EN 12164	**Seat:**	OT58 UNI EN 12164	**Sitz:**	OT58 UNI EN 12164	**Siège:**	OT58 UNI EN 12164	**Asiento:**	OT58 UNI EN 12164
Spillo:	OT58 UNI EN 12164	**Needle:**	OT58 UNI EN 12164	**Nadel:**	OT58 UNI EN 12164	**Aiguille:**	OT58 UNI EN 12164	**Aguja:**	OT58 UNI EN 12164
Guarnizione:	FKM (VITON®) conforme FDA	**Seat:**	FKM (VITON®) conforming FDA	**Dichtung:**	FKM (VITON®) gemäß FDA	**Sceau:**	FKM (VITON ®) conforme FDA	**Sello:**	FKM (VITON®) compatible FDA
Molla:	C98 UNI 3823 INOX AISI 302	**Spring:**	C98 UNI 3823 INOX AISI 302	**Feder:**	C98 UNI 3823 INOX AISI 302	**Ressort:**	C98 UNI 3823 INOX AISI 302	**Resorte:**	C98 UNI 3823 INOX AISI 302

Diametro orifizio		Orifice Diameter		Durchmesser Öffnung		Diamètre orifice		Diámetro orificio	
1/8 - 1/4	6 mm	**1/8 - 1/4**	6 mm	**1/8 - 1/4**	6 mm	**1/8 - 1/4**	6 mm	**1/8 - 1/4**	6 mm
3/8	10 mm	**3/8**	10 mm	**3/8**	10 mm	**3/8**	10 mm	**3/8**	10 mm
1/2	11 mm	**1/2**	11 mm	**1/2**	11 mm	**1/2**	11 mm	**1/2**	11 mm
3/4	13 mm	**3/4**	13 mm	**3/4**	13 mm	**3/4**	13 mm	**3/4**	13 mm
1”	15 mm	**1”**	15 mm	**1”**	15 mm	**1”**	15 mm	**1”**	15 mm

Area orifizio		Orifice Area		Fläche		Zone orifice		Zona orificio	
1/8 - 1/4	28,26 mm²	**1/8 - 1/4**	28,26 mm²	**1/8 - 1/4**	28,26 mm²	**1/8 - 1/4**	28,26 mm²	**1/8 - 1/4**	28,26 mm²
3/8	78,50 mm²	**3/8**	78,50 mm²	**3/8**	78,50 mm²	**3/8**	78,50 mm²	**3/8**	78,50 mm²
1/2	94,90 mm²	**1/2**	94,90 mm²	**1/2**	94,90 mm²	**1/2**	94,90 mm²	**1/2**	94,90 mm²
3/4	132,6 mm²	**3/4**	132,6 mm²	**3/4**	132,6 mm²	**3/4**	132,6 mm²	**3/4**	132,6 mm²
1"	176,6 mm²	**1"**	176,6 mm²	**1"**	176,6 mm²	**1"**	176,6 mm²	**1"**	176,6 mm²

Campo di taratura
6 - 12 Bar (RV11)

Setting range
6 - 12 Bar (RV11)

Regulierbereich
6 - 12 Bar (RV11)

Champ de calibration
6 - 12 Bar (RV11)

Campo de calibracion
6 - 12 Bar (RV11)

Temperatura	Temperature	Temperatur	Température	Temperatura
Temperatura: **-10°C / +90°C**	Temperature: +14**°F / +194°F**	Temperatur: **-10°C / +90°C**	Température: **-10°C / +90°C**	Temperatura: **-10°C / +90°C**

Portata effettiva di scarico Lt/m - Real flow of blowdown Lt/m - Effektiver abflussdurchsatz Lt/m - Débit de décharge effectif Lt/m - Flujo de descarga efectivo Lt/m

BAR	1/8 - 1/4	3/8 - 1/2	3/4	1"
1	259	484	1638	1634
2	518	969	3276	3269
3	777	1453	4914	4903
4	1038	1938	6553	6539
5	1252	2369	7924	7808
6	1466	2800	9295	9077
7	1680	3231	10666	10436
8	1895	3665	12039	11616
9	2101	4053	13239	12961
10	2307	4441	14539	14306
11	2513	4829	15839	15651
12	2719	5217	17139	16996
13	2925	5605	18439	18341
14	3131	5993	19739	19686
15	3338	6384	21143	21032
16	3543	6775	22443	22376
17	3749	7166	23743	23721
18	-	7557	25043	25066

• RV 12 - RV 14 - RV 16 - RV 18 - RV 20

Impiego
Le valvole di ritegno sono ottimali per i costruttori di compressori d'aria. Per rispondere alle esigenze del mercato, le valvole di ritegno sono prodotte nelle versioni orizzontali e verticali. Le caratteristiche tecniche ed i materiali impiegati garantiscono un alto grado di affidabilità e di resistenza alle alte temperature pneumatiche a cui vengono sottoposte.

Utilisation
Les clapets anti-retour sont optimaux pour les fabricants de compresseurs d'air. Pour répondre aux besoins du marché, les clapets anti-retour sont fabriqués en versions horizontale et verticale. Les caractéristiques techniques et les matériaux utilisés garantissent un haut degré de fiabilité et de résistance aux hautes températures pneumatiques auxquelles ils sont soumis.

Use
Non-return valves are successfully used in air compressors. Horizontal and vertical versions are available to meet all market requirements. Technical specification and the top quality of materials used, guarantee high reliability and resistance to high pneumatic temperatures.

Uso
Las válvulas de retención son óptimas para los fabricantes de compresores de aire. Para satisfacer las necesidades del mercado, las válvulas de retención se producen en versiones horizontales y verticales. Las características técnicas y los materiales utilizados garantizan un alto grado de fiabilidad y resistencia a las altas temperaturas neumáticas a las que están sometidos.

Verwendung
Die Rückschlagventile sind ideal für Hersteller von Kompressoren. Um den Bedürfnissen des Marktes gerecht zu werden, die Rückschlagventile in horizontaler und vertikaler Ausführung produziert. Die technischen Eigenschaften und die verwendeten Materialien gewährleisten ein hohes Maß an Zuverlässigkeit und Beständigkeit gegen hohe Temperaturen, die pneumatische ausgesetzt sind.

Materiali

- Corpo/tappo: Ottone UNI EN 12164 CW 614N. Ottone UNI EN 12165 CW 617N
- Elemento di tenuta: FKM (VITON) - 85 Shore. Temperatura di esercizio della pastiglia 200°C NBR - Gomma anticalore - antiolio -80 Shore. Temperatura di esercizio della pastiglia 130°C
- Molle: Acciaio INOX - AISI 302
- Guarnizione tenuta corpo/tappo: Alluminio ricotto oppure OR in NBR resistenza temperatura 130°C

Materials

- Body/cap: Brass UNI EN 12164 CW 614N. Brass UNI EN 12165 CW 617N
- Sealing element: FKM (VITON) - 85 Shore. Disk working temperature 200°C or NBR - heat - and oil – proof rubber - 80 Shore. Disk working temperature 130°C
- Springs: AISI 302 stainless steel
- Body/cap seal: Annealed aluminium, or NBR O-ring resistant to 130°C

Werkstoffen

- Gehäuse/Kappe: Messing UNI EN 12164 CW 614N. Messing UNI EN 12165 CW 617N
- Dichtungen: FKM (VITON) - 85. Tablette Betriebstemperatur von 200°C NBR - wärmeisolierende Gummi - ölbeständig - 80 Shore. Tablette Betriebstemperatur von 130°C
- Feder: Edelstahl - AISI 302
- Dichtung Gehäuse/Kappe: reduziert
- Aluminium oder NBR beständig bis 130°C

Matériels

- Corps / bouchon: laiton UNI EN 12164 CW 614N. Laiton UNI EN 12165 CW 617N
- Elément d'étanchéité: FKM (VITON) - 85 Shore. Température de fonctionnement de la tablette 200°C NBR - Caoutchouc résistant à la chaleur - Huile -80 Shore. Température de travail de la tablette 130°C
- Ressorts: acier inoxydable - AISI 302
- Corps / capuchon du joint: aluminium recuit ou résistance à la température ou en NBR OU à 130°C

Materiales

- Cuerpo / tapón: Latón UNI EN 12164 CW 614N. Latón UNI EN 12165 CW 617N
- Elemento de sellado: FKM (VITON) - 85 Shore. Temperatura de trabajo de la tableta 200°C NBR - Caucho resistente al calor - Aceite -80 Shore. Temperatura de trabajo de la tableta 130°C.
- Muelles: acero inoxidable - AISI 302
- Cuerpo / tapa del sello: aluminio recocido o NBR O resistencia a la temperatura 130°C

Trattamento superficiale

Nichelatura

Surface treatment

Nickel - plating

Oberflächenbehandlung

Nickel

Traitement de surface

Nickel

Tratamiento de superficie

Níquel

Filettatura

Gas conica ISO 7 - DIN 2999 - BS 21

Thread types

Taper gas ISO 7 - DIN 2999 - BS 21

Gewinde

Gas konisch ISO 7 - DIN 2999 - BS 21

Filetage

Gaz conique ISO 7 - DIN 2999 - BS 21

Roscado

Gas cónico ISO 7 - DIN 2999 - BS 21

Pressione nominale

16 Bar

Nominal pressure

16 Bar

Nenndruck

16 Bar

Pression nominale

16 Bar

Presión nominal

16 Bar

• RV 40 - RV 40P RV 40G

Applicazioni

Circuiti pneumatici

Applications

Pneumatic systems

Anwendungen

Pneumatikkreisläufe

Applications

Circuits pneumatiques

Aplicaciónes

Circuitos neumaticos

Materiali		Materials		Werkstoffen		Matériels		Materiales	
Corpo:	Ottone UNI EN 12165 CW617N	**Body:**	Brass UNI EN 12165 CW 617N	**Körper:**	Messing UNI EN 12165 CW 617N	**Corps:**	Laiton UNI EN 12165 CW617N	**Cuerpo:**	Latón UNI EN 12165 CW617N
Tappo:	Ottone UNI EN 12165 CW617N	**Cap:**	Brass UNI EN 12165 CW 617N	**Kappe:**	Messing UNI EN 12165 CW 617N	**Chapeau:**	Laiton UNI EN 12165 CW617N	**Tapa:**	Latón UNI EN 12165 CW617N
Elemento di tenuta:	Elastomero poliuretanico	**Sealing element:**	Polyurethane elastomer	**Dichtungen:**	Polyurethan Elastomer	**Élément d'étanchéité:**	Élastomère de polyuréthane	**Elemento de sellado:**	Elastómero de poliuretano
Guarnizione tenuta corpo/tappo:	Nylon	**Body/cap seal:**	Nylon	**Dichtung Gehäuse/ Kappe:**	Nylon	**Joint de corps/ bouchon:**	Nylon	**Sello del cuerpo/ tapa:**	Nylon

Pressione e temperatura	Pressure and Temperature	Druck und Temperatur	Pression et Température	Presión y Temperatura
Pressione: **0,3 Bar / 10 Bar**	Pressure: **0,3 Bar / 10 Bar**	Druck: **0,3 Bar / 10 Bar**	Pression: **0,3 Bar / 10 Bar**	Presión: **0,3 Bar / 10 Bar**
Temperatura: **-20°C / +80°C**	Temperature: **-4°F / +176°F**	Temperatur: **-20°C / +80°C**	Température: **-20°C / +80°C**	Temperatura: **-20°C / +80°C**

Filettatura

Gas cilindrica ISO 228 (BSPP)

Thread types

Cylindrical GAS ISO 228 (BSPP)

Gewinde

Gas zylindrisch ISO 228 (BSPP)

Filetage

Gaz cylindrique ISO 228 (BSPP)

Roscado

Gas cilíndrico ISO 228 (BSPP)

• RV 41 - RV 41A

Descrizione
Valvola manuale per intercettazione e scarico delle tubazioni di aria compressa.

Description
Vanne manuelle pour l'interception et l'évacuation des tuyaux d'air comprimé.

Description
Manual valve for the shut-off and discharge of compressed air hoses.

Descripción
Válvula manual para la interceptación y descarga de tuberías de aire comprimido.

Beschreibung
Handventil zum Abfangen und Abfuhr von Druckluft Rohrleitungen.

Funzionamento
Lo spostamento del corsoio provoca da un lato l'apertura della valvola e dall'altro la chiusura, con messa allo scarico della condotta a valle.

Opération
Le déplacement de la glissière provoque, d'une part, l'ouverture du clapet et, d'autre part, la fermeture, avec le déchargement de la conduite en aval.

Function
Movement of the slide causes the opening of the valve on one side and its closing on the other, with discharge to the downstream conductor.

Operación
El desplazamiento de la corredera provoca, por un lado, la apertura de la válvula y, por otro lado, el cierre, con la descarga de la tubería aguas abajo.

Funktionsweise
Die Verlagerung des Schiebers von einer Seite bewirkt, das Ventil zu öffnen und die andere geschlossen, mit der Inbetriebnahme des Abgases Stromabwärtsleitung.

Impiego
- Aria compressa
- Aria compressa lubrificata
- Gas vari (gas che scaricati in atmosfera non siano pericolo per persone e cose)

Utilisation
- Air comprimé
- Air comprimé lubrifié
- Divers gaz (les gaz rejetés dans l'atmosphère ne sont pas dangereux pour les personnes et les objets)

Use
- Compressed air
- Lubricated compressed air
- Various gasses (Except gasses which can be dangerous for people and things)

Uso
- Aire comprimido
- Aire comprimido lubricado
- Varios gases (los gases que se descargan a la atmósfera no son peligrosos para las personas y las cosas)

Verwendung
- Druckluft
- Geölte Druckluft
- Verschiedene Gase (Gase in die Atmosphäre entlassen werden keine Gefahr für Personen und Sachen)

Materiali		Materials		Werkstoffen		Matériels		Materiales	
Corpo:	Ottone CW 614N C romato	**Body:**	Brass CW614N chrome plated	**Körper:**	Messing CW 614N verchromt	**Corps:**	laiton chromé CW 614N	**Cuerpo:**	latón cromado CW 614N
Corsoio:	Alluminio anodizzato nero, blu, rosso	**Slider:**	Anodized Aluminium black, blue, red	**Schieber:**	eloxierte aluminium schwarz, blau, rot	**Corsoio:**	Aluminium anodisé noir, bleu, rouge	**Corsoio:**	Aluminio anodizado negro, azul, rojo
O-Ring:	NBR 70	**O-Ring:**	NBR 70	**O-Ring:**	NBR 70	**Joint torique:**	NBR 70	**Junta tórica:**	NBR 70
Anello elastico:	Acciaio	**Elastic ring:**	Steel	**Elastischen Ring:**	Stahl	**Anneau élastique:**	Acier	**Anillo elástico:**	Acero

Pressione e temperatura	Pressure and Temperature	Druck und Temperatur	Pression et Température	Presión y Temperatura
Pressione: **10 Bar**	Pressure: **10 Bar**	Druck: **10 Bar**	Pression: **10 Bar**	Presión: **10 Bar**
Temperatura: **-5°C / +70°C**	Temperature: **+23°F / +158°F**	Temperatur: **-5°C / +70°C**	Température: **-5°C / +70°C**	Temperatura: **-5°C / +70°C**

Filettatura
con filetti G – GA ISO 228 e NPT (Rp - R ISO 7 a richiesta)

Filetage
avec filetage G - GA ISO 228 et NPT
(Rp - R ISO 7 sur demande)

Thread types
With threads G – GA ISO 228 e NPT
(Rp - R ISO 7 on request)

Roscado
con roscas G - GA ISO 228 y NPT (Rp - R ISO 7 a petición)

Gewinde
Mit Gewinde G – GA ISO 228 e NPT
(Rp - R ISO 7 auf Anfrage)

RV 10

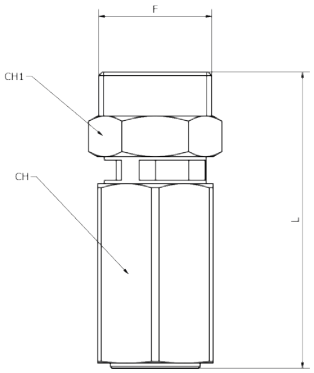

Valvola sicurezza tarata

Set safety valve

Geeicht Überdruckventil

Soupape de sûreté calibrée

Válvula de seguridad calibrada

CODICE/CODE	F"	L	CH	CH1	PRESSIONE/PRESSION	PEZZI/PIECES
RV100814	1/4	36	15	15	8 Bar	1
RV101238	3/8	46	20	20	12 Bar	1
RV101212	1/2	46	21	21	12 Bar	1
RV101234	3/4	88	27	27	12 Bar	1
RV101201	1"	88	34	34	12 Bar	1

RV 10 CPED

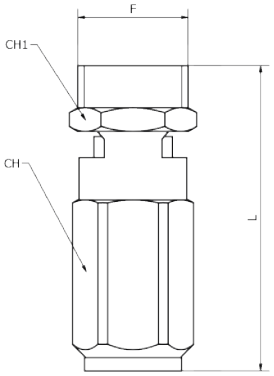

Valvola sicurezza tarata con certificato PED IV

Set safety valve with PED IV certification

Geeicht Überdruckventil mit PED IV Bescheinigung

Soupape de sûreté calibrée avec certificat PED IV

Válvula de seguridad calibrada con certificado PED IV

CODICE/CODE	F"	L	CH	CH1	PEZZI/PIECES
RV10xx18CPED	1/8	36	15	15	10
RV10xx14CPED	1/4	36	15	15	10
RV10xx38CPED	3/8	46	20	20	10
RV10xx12CPED	1/2	58	21	21	10
RV10xx34CPED	3/4	88	27	27	10
RV10xx01CPED	1"	88	34	34	10

- **Taratura ad intervalli di 0,5 bar.**
- Set safety every 0,5 bar.
- Kalibrierung jede 0,5 bar.
- Étalonnage à intervalles de 0,5 bar.
- Calibración a intervalos de 0,5 bar.

RV 11

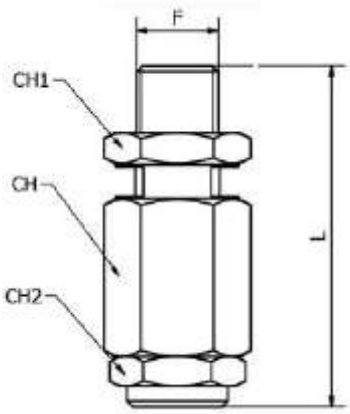

Valvola sicurezza libera

Free safety valve

Freien Überdruckventil

Soupape de sûreté libre

Válvula de seguridad libre

CODICE/CODE	F"	L	CH	CH1	CH2	PEZZI/PIECES
RV110018	1/8	43	15	15	14	1
RV110014	1/4	42,5	15	15	14	1
RV110038	3/8	60	20	20	19	1
RV110012	1/2	60	21	21	19	1

RV 12

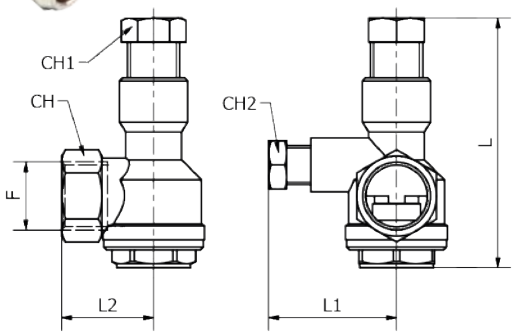

Valvola orizzontale di non ritorno maschio-femmina

Male-female horizontal non-return valve

Horizontalhähne

Clapet anti-retour horizontal mâle-femelle

Válvula de retención macho-hembra horizontal

CODICE/CODE	F"	L	L1	L2	CH	CH1	CH2	PEZZI/PIECES
RV120038	3/8	62	32	23	20	14	12	1
RV120012	1/2	73	41	27,5	26	19	12	1

RICAMBI/SPARE PARTS	PASTIGLIA/TABLET	MOLLA/SPRING
RV120038	Q15 NBR	M15
RV120012	Q20 VITON	M20

RV 14

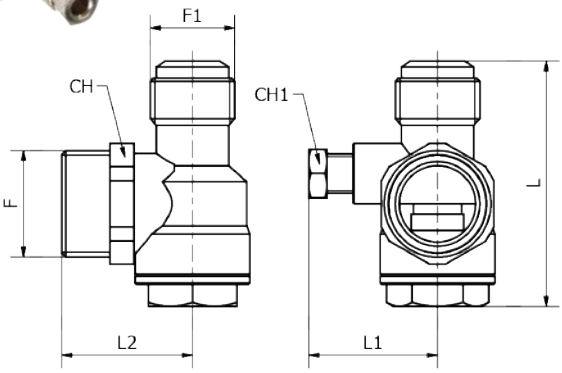

Valvola orizzontale di non ritorno maschio-maschio

Male-male horizontal non-return valve

Horizontalhähne

Clapet anti-retour horizontal mâle-mâle

Válvula de retención macho-macho horizontal

CODICE/CODE	F"	F1"	L	L1	L2	CH	CH1	PEZZI/PIECES
RV143838	3/8	3/8	46	31	28	18	12	1
RV141238	1/2	3/8	49	31,5	30	22	12	1
RV141212	1/2	1/2	62,5	30,5	30	22	12	1
RV143412	3/4	1/2	62	33	33	28	12	1

RICAMBI/SPARE PARTS	PASTIGLIA/TABLET	MOLLA/SPRING
RV143838	Q10 NBR	M15
RV141238	Q10 NBR	M15
RV141212	Q20 VITON	M20
RV143412	Q20 VITON	M20

RV 16

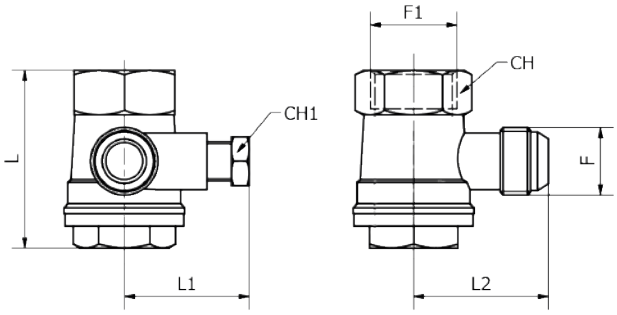

Valvola verticale di non-ritorno maschio-femmina

Male-female vertical non-return valve

Vertikalhähne

Clapet anti-retour vertical mâle-femelle

Válvula de retención vertical macho-hembra

CODICE/CODE	F"	F1"	L	L1	L2	CH	CH1	PEZZI/PIECES
RV161238	3/8	1/2	44	30	34	25	12	1
RV161212	1/2	1/2	53,5	30,5	37	27	12	1
RV163412	1/2	3/4	57	33,5	38,5	32	12	1
RV163434	3/4	3/4	57	32	41	32	12	1

RICAMBI/SPARE PARTS	PASTIGLIA/TABLET	MOLLA/SPRING
RV161238	Q15 NBR	M15
RV161212	Q25 VITON	M25
RV163412	Q25 VITON	M25
RV163434	Q25 VITON	M25

RV 18

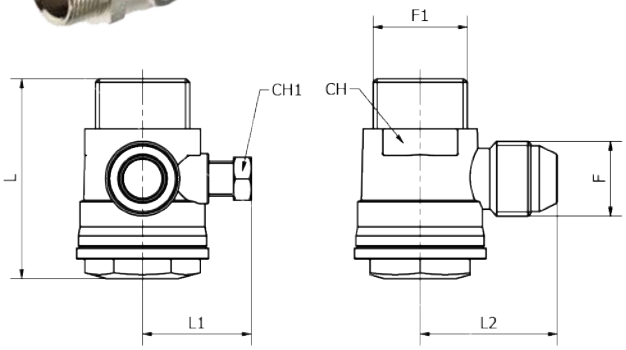

Valvola verticale di non-ritorno maschio-maschio

Male-male vertical non-return valve

Vertikalhähne

Clapet anti-retour vertical mâle-mâle

Válvula de retención macho-macho vertical

CODICE/CODE	F"	F1"	L	L1	L2	CH	CH1	PEZZI/PIECES
RV181238	3/8	1/2	47	30	34	26	12	1
RV180134	3/4	1"	67	35	45	43	12	1

RICAMBI/SPARE PARTS	PASTIGLIA/TABLET	MOLLA/SPRING
RV181238	Q15 NBR	M15
RV180134	Q30 VITON	M30

RV 20

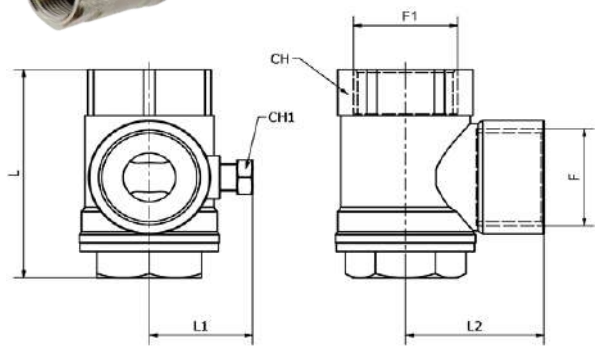

Valvola verticale di non-ritorno femmina-femmina

Female-female vertical non-return valve

Vertikalhähne

Soupape anti-retour verticale femelle-femelle

Válvula antirretorno vertical hembra-hembra

CODICE/CODE	F"	F1"	L	L1	L2	CH	CH1	PEZZI/PIECES
RV200101	1"	1"	73	34	46	40	12	1

RICAMBI/SPARE PARTS	PASTIGLIA/TABLET	MOLLA/SPRING
RV200101	Q30 VITON	M30

Q

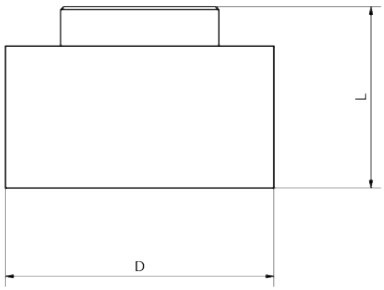

Pastiglie

Tablet

Tablette

Plaquette

Pastilla

CODICE/CODE	D	L	PEZZI/PIECES
Q10NBR	15,5	11,5	10
Q10VITON	15,5	11,5	10
Q15NBR	15,5	6,5	10
Q15VITON	15,5	6,5	10
Q20VITON	17	11,5	10
Q25VITON	20	8,5	10
Q30VITON	26	10	10

A

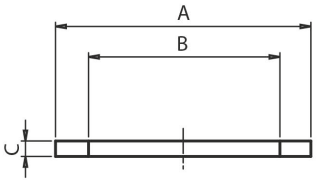

Guarnizione alluminio

Aluminium seal

Aluminium-Dichtung

Joint en aluminium

Junta en aluminio

CODICE/CODE	A	B	C	PEZZI/PIECES
A15	27	24	1	10
A25	33,5	30,4	1,5	10
A30	43	38,3	1	10

M

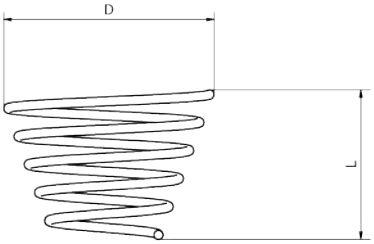

Molla

Spring

Feder

Ressort

Muelle

CODICE/CODE	D	L	PEZZI/PIECES
M15	16,5	9,5	10
M20	18,5	16	10
M25	22,5	11	10
M30	27,5	14,5	10
M45	8	21	10
M50	7,5	29,5	10

RV 28S

NEW

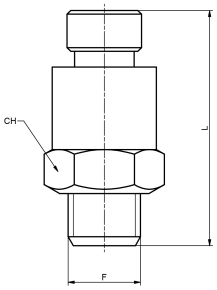

SEKURFIT - Rubinetto di spurgo con sicurezza

SEKURFIT - Safety bleeder tap

SEKURFIT - Sicherheits-Entleerungshahn

SEKURFIT - Robinet de purge avec sécurité

SEKURFIT - Grifo de purga con seguridad

CODICE/CODE	F"	L	CH	PEZZI/PIECES
RV28S0014	G1/4	31	11	10

RV 28

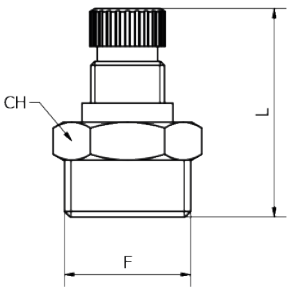

Rubinetto spurgo

Draining valve

Ablasshan

Robinet de purge

Grifo de purga

CODICE/CODE	F"	L	CH	PEZZI/PIECES
RV280018	1/8	34	12	10
RV280014	1/4	29,5	14	10
RV280038	3/8	28	17	10
RV280012	1/2	32,5	22	10

RV 33

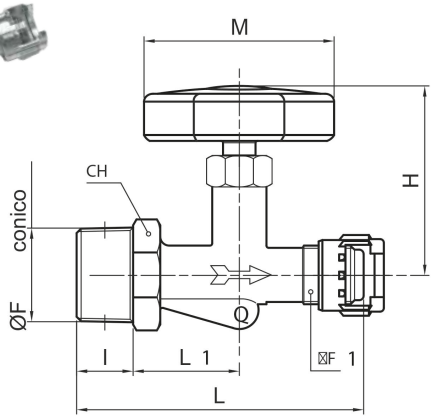

Rubinetto linea con volantino ghiera

Male line valve

Ventil

Valve de ligne

Válvula de línea

CODICE/CODE	F"	F1"	I	H	L	L1	CH	M	PEZZI/PIECES
RV330014	1/4	1/4	11	44,5	59,5	21	15	45	10
RV330038	3/8	1/4	11,5	44,5	59,5	20,5	15	45	10
RV330012	1/2	1/4	12,5	44,5	63,5	23,5	22	45	10

RV 34

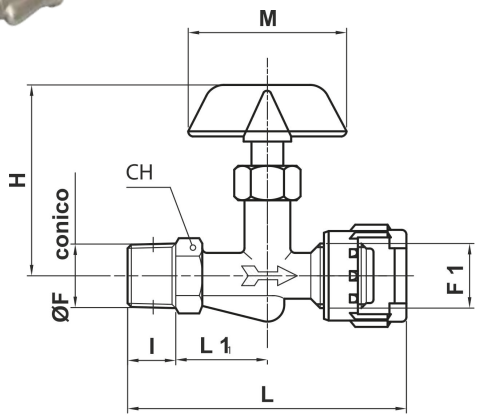

Rubinetto linea levetta ghiera

Male line valve

Ventil

Valve de ligne

Válvula de línea

CODICE/CODE	F"	F1"	I	H	L	L1	CH	M	PEZZI/PIECES
RV340018	1/8	1/4	9	37,5	46,5	16	13	34	10
RV340014	1/4	1/4	11	44	59,5	21	15	43	10
RV340038	3/8	1/4	11,5	44	59,5	20,5	15	43	10
RV340012	1/2	1/4	12,5	44	63,5	23,5	22	43	10

RV 40

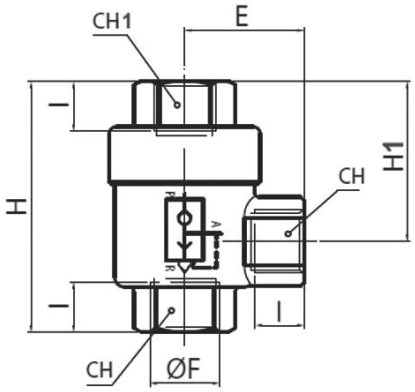

Valvola di scarico rapido

Quick exhaust valve

Schnellentlüftungsventile

Soupape de décharge rapide

Válvula de descarga rápida

CODICE/CODE	F"	I	H	H1	CH	CH1	E	PEZZI/PIECES
RV4000M5	M5	4,5	24,8	15,6	10	10	10,5	10
RV400018	1/8	8	42	28	14	14	19,5	10
RV400014	1/4	11	53	34,5	19	19	25	10
RV400038	3/8	12	58	36	21	21	26	10
RV400012	1/2	14	71	44	26	26	35	10
RV400034	3/4	18	86	52	32	32	38,5	10
RV400001	1"	19	94	56	38	38	42	10

RV 40G

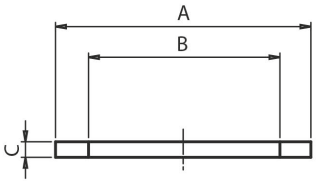

Guarnizione in nylon per valvola di scarico rapido

Nylon seal for quick exhaust valve

Dichtung Nylon für Schnellentlüftungsventile

Joint en nylon pour soupape de décharge rapide

Junta de nylon para válvula de escape rápido

CODICE/CODE	A	B	C	SIZE	PEZZI/PIECES
RV40GM5	17	12,4	0,8	M5	1
RV40G18	23,8	20	1	1/8	1
RV40G1438	28,5	24	1	1/4-3/8	1
RV40G12	38,6	32	1,5	1/2	1
RV40G3401	45	38	1,5	3/4-1"	1

RV 40P

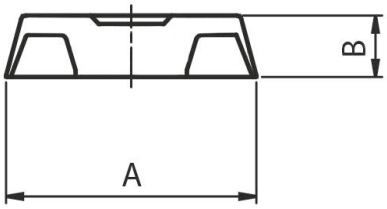

Membrana per valvola di scarico rapido

Membrane for quick exhaust valve

Membrane für Schnellentlüftungsventile

Membrane pour soupape de décharge rapide

Diafragma para válvula de escape rápido

CODICE/CODE	A	B	SIZE	PEZZI/PIECES
RV40PM5	13,5	4,5	M5	1
RV40P18	20,5	5	1/8	1
RV40P1438	25,5	5,8	1/4 - 3/8	1
RV40P12	35,5	8,2	1/2	1
RV40P3401	40,5	9	3/4 - 1"	1

RV 41

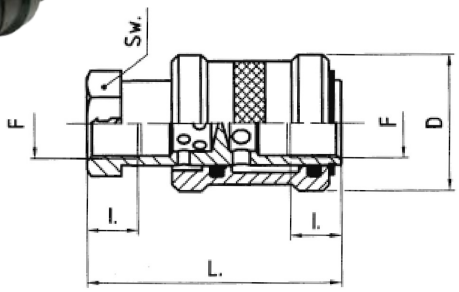

Valvola a corsoio

Hand slide valve

Handschiebeventile

Vanne coulissante

Válvula deslizante

CODICE/CODE	F"	D	l	L	SW	PEZZI/PIECES
RV4100M5	M5	14	5	30,5	10	10
RV410018	1/8	25	9	48	14	10
RV410014	1/4	30	11,5	58	19	10
RV410038	3/8	35	12	70	22	10
RV410012	1/2	40	15	75	27	10

RV 41A

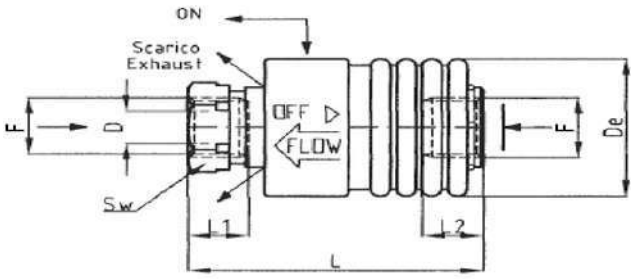

Valvola a corsoio in alluminio

Aluminum Hand slide valve

Aluminum Handschiebeventile

Vanne coulissante en aluminium

Válvula deslizante en aluminio

CODICE/CODE	F"	L	L1	L2	D	De	SW	PEZZI/PIECES
RV41A0018	1/8	40	8	8	6	25	14	10
RV41A0014	1/4	46	9,5	9,5	8	30	17	10
RV41A0038	3/8	52	10,5	10,5	10	35	21	10
RV41A0012	1/2	62	12	12	12,5	40	26	10

Valvola di scarico temporizzata
Temporized draining valve
Timed Ablassventil
Valve de décharge minutée
Válvula de drenaje temporizadora

TD

PE

pag. 517

Dati tecnici di valvola di scarico temporizzata
Temporized draining valve technical data
Technischen Daten der Timed Ablassventil
Données techniques des valve de décharge minutée
Datos técnicos de los válvula de drenaje temporizadora

Caratteristiche
La valvola PE067 incorpora un affidabile MCU, che controlla sia il ciclo di scarico che l'apertura della valvola. L'orifizio maggiorato permette uno scarico rapido di polveri e particolari. Nel caso di ooturazione, la valvola può essere spurgata con un comando manuale meccanico che si trova nella parte inferiore del corpo, senza dover rimuovere la valvola dal sistema.

Features
The PE067 valve incorporates a reliable MCU, which controls both the discharge cycle and the valve opening. The increased orifice allows a rapid discharge of dust and particulars. In case of ooturation, the valve can be purged with a manual mechanical control located in the lower part of the body, without having to remove the valve from the system.

Features
Das PE067-Ventil enthält eine zuverlässige MCU, die sowohl den Auslasszyklus als auch die Ventilöffnung steuert. Die vergrößerte Öffnung ermöglicht eine schnelle Abgabe von Staub und Details. Im Falle eines Bodens kann das Ventil mit einer manuellen mechanischen Steuerung im unteren Teil des Körpers gespült werden, ohne dass das Ventil aus dem System entfernt werden muss.

Caractéristiques
La vanne PE067 intègre un MCU fiable qui contrôle à la fois le cycle de décharge et l'ouverture de la vanne. L'orifice accru permet une évacuation rapide de la poussière et des particules. En cas d'oturation, la vanne peut être purgée à l'aide d'une commande mécanique manuelle située dans la partie inférieure du corps, sans avoir à retirer la vanne du système.

Características
La válvula PE067 incorpora una MCU confiable, que controla tanto el ciclo de descarga como la apertura de la válvula. El orificio aumentado permite una descarga rápida de polvo y elementos. En caso de ooturación, la válvula se puede purgar con un control mecánico manual ubicado en la parte inferior del cuerpo, sin tener que retirar la válvula del sistema.

Dati tecnici	Technical data	Technischen Daten	Données techniques	Datos tecnicos
Codice - Code - Kode - Code - Código				**PE067**
Voltaggio - Voltage - Spannung - Tension - Voltaje				230 VAC - 50 Hz - 1 Ph
Assorbimento - Absorption - Absorption - Absorption - Absorción				15 Watt max
Protezione - Protection - Schutz - Protection - Protección				IP54
Connessione elettrica - Electrical connection - Elektrischer Anschluss - Connexion électrique - Conexión eléctrica				DIN43650 Micro
Filetto - Thread - Gewinde - Filetage - Rosca				1/2 BSP
Pressione - Pressure - Druck - Pression - Presión				2 Bar / 16 Bar
Orifizio della valvola - Valve orifice - Ventilöffnung - Orifice de la valve - Orificio valvular				4 mm
Ciclo temporizzatore - Timer cycle - Timerzyklus - Cycle de minuterie - Ciclo del temporizador				1 min / 60 min
Scarico - Exhaust - Auspuff - Échappement - Escape				1 sec / 20 sec
Corpo - Body - Körper - Corps - Cuerpo				Aluminum and steel
Capacità compressore - Compressor capacity - Kompressorleistung - Capacité du compresseur - Capacidad del compresor				Until 850 m^3/ora
Temperatura - Temperature - Temperatur - Température - Temperatura				0°C / 75°C (+32°F / +167°F)
Massimo scarico - Maximum exhaust - Maximaler Auspuff - Échappement maximal - Escape maximo				150 Lt./ora to 7 Bar
Controller - Controller - Controller - Contrôleur - Controlador				Micro controller
Peso - Weight - Gewicht - Poidos - Peso				350 g
Dimensioni - Dimension - Größe - Dimensions - Dimensiones				78x70x100

PE

Valvola di scarico temporizzata
Temporized drain valve
Timed Ablassventil
Soupape de décharge minutée
Válvula de drenaje temporizada

CODICE/CODE	FILETTO/THREAD	PEZZI/PIECES
PE067	1/2	1

RV

Valvole a sfera in ottone
Brass ball valves
Kugelhähne Messing
Robinets a boisseau sphérique laiton
Válvulas a esfera en latón

RV22

pag. 528

RV23

pag. 528

CLIP

pag. 528

RV24

pag. 528

RV25

pag. 529

RV42

pag. 529

RV43

pag. 529

RV36

pag. 530

RV39

pag. 530

RV44

pag. 530

RV45

pag. 531

RV49

pag. 531

RV46V

pag. 531

RV47V

pag. 532

RV48V

pag. 532

RV50

pag. 532

RV51

pag. 533

RV52

pag. 533

RV53

pag. 533

RV58

pag. 534

RV59

pag. 534

RV54

pag. 534

RV55

pag. 535

RV56

pag. 535

RV57

pag. 535

RV60

pag. 536

RV61

pag. 536

RV62

pag. 536

RV63

pag. 537

RV64

pag. 537

RV65

pag. 537

Dati tecnici di valvole a sfera in ottone
Brass ball valves technical data
Technischen Daten der Kugelhähne Messing
Données techniques des robinets a boisseau sphérique laiton
Datos técnicos de los válvulas a esfera en latón

• RV 22 - RV 23

Materiali		Materials		Werkstoffen		Matériels		Materiales	
Corpo:	CW 617N UNI-EN 12165 ricavato da stampaggio a caldo di barra estrusa	**Body:**	CW 617N UNI-EN 12165 made from hot-forged extruded bars	**Körper:**	CW 617N UNI-EN 12165 gebildet durch heiße Formung des extrudierten bar	**Corps:**	CW617N UNI-EN 12165 obtenue par moulage chaud avec barre extrudée	**Cuerpo:**	CW617N UNI-EN 12165 obtenido del moldeo caliente con barra extruida
Asta:	CW 614N UNI-EN 12164	**Stem:**	CW 614N UNI-EN 12164	**Auktion:**	CW 614N UNI-EN 12164	**Canne:**	CW 614N UNI-EN 12164	**Vara:**	CW 614N UNI-EN 12164
Ghiera:	CW 614N UNI-EN 12164	**Retainer:**	CW 614N UNI-EN 12164	**Ring:**	CW 614N UNI-EN 12164	**Anneau:**	CW 614N UNI-EN 12164	**Tuerca:**	CW 614N UNI-EN 12164
Sfera:	CW 614N UNI-EN 12164 nichelata	**Ball:**	CW 614N UNI-EN 12164 nickel plated	**Kugel:**	CW 614N UNI-EN 12164 vernickelt	**Sphère:**	CW614N UNI-EN 12164 nickelé	**Esfera:**	CW614N UNI-EN 12164 niquelado
Guarnizioni della sfera:	PTFE (Teflon)	**Ball gaskets:**	PTFE (Teflon)	**Kugeldichtung:**	PTFE (Teflon)	**Joints à billes:**	PTFE (Teflon)	**Sellos de la bola:**	PTFE (Teflon)
Anello di tenuta asta:	FKM (Viton)	**Stem sealing ring:**	FKM (Viton)	**Dichtungsring des Stabes:**	FKM (Viton)	**Bague d'étanchéité anneau:**	FKM (Viton)	**Anillo sellado tuerca:**	FKM (Viton)
Leva:	Nylon 66 caricato vetro	**Lever:**	glass-charged nylon 66	**Hebel:**	Nylon 66 Glas	**Levier:**	Nylon 66 verre chargé	**Palanca:**	Nylon 66 vidrio cargado

Finitura
Cromata

Finition
Chrome

Surface finishing
Chrome plated

Acabado
Cromo

Endbehandlung
Chrom

Dati tecnici	Technical data	Technischen Daten	Données techniques	Datos tecnicos
Diametro nominale: **da 5,5 mm**	Nominal diameter: **From 5,5 mm**	Diameter: **Von 5,5 mm**	Diamètre nominal: **de 5,5 mm**	Diámetro nominal: **de 5,5 mm**
Pressione: **10 Bar (90°)**	Pressure: **10 Bar (90°)**	Druck: **10 Bar (90°)**	Pression: **10 Bar (90°)**	Presión: **10 Bar (90°)**
Temperatura: **-10°C / +90°C**	Temperature: **+14°F / +194°F**	Temperatur: **-10°C / +90°C**	Température: **-10°C / +90°C**	Temperatura: **-10°C / +90°C**
Direzione di passaggio: **Bidirezionale**	Direction: **Two-ways**	Richtung: **Bidirektional**	Sens de passage: **Bidirectionnel**	Dirección de paso: **Bidireccional**

Manovra
Rotazione di 90° della leva

Manœuvre
Rotation du levier à 90°

Operation
90° rotation of lever

Maniobra
Rotación de 90° de la palanca.

Betrieb
90°-Drehung des Hebels

• RV 42 - RV 43 - RV 36 - RV 39

Applicazioni
Circuiti pneumatici, oleodinamici e idraulici. Le valvole sono anche usate per medio/basso vuoto pneumatico.

Applications
Circuits pneumatiques, hydrauliques et hydrauliques. Les vannes sont également utilisées pour le vide pneumatique moyen/bas.

Applications
Pneumatic, oil-dynamics and hydraulic circuits. They can also be used for medium/low vacuum pneumatic.

Aplicaciónes
Circuitos neumáticos, hidráulicos e hidráulicos. Las válvulas también se utilizan para vacío neumático medio/bajo.

Anwendungen
Pneumatischen Schaltungen und hydraulische Systeme. Die Ventile sind auch für mittel/niedrig Vakuum Reifen verwendet.

Materiali		Materials		Werkstoffen		Matériels		Materiales	
Corpo:	ottone UNI EN 12165 CW617N - UNI EN 12164 CW614N	**Body:**	Brass standard UNI EN 12165 CW617N - UNI EN 12164 CW614N	**Körper:**	Messing UNI EN 12165 CW617N - UNI EN 12164 CW614N	**Corps:**	Laiton UNI EN 12165 CW617N - UNI EN 12164 CW614N	**Cuerpo:**	Latón UNI EN 12165 CW617N - UNI EN 12164 CW614N
Sfera:	ottone UNI EN 12164 CW614N	**Ball:**	brass standard UNI EN 12164 CW614N	**Kugel:**	Messing UNI EN 12164 CW614N	**Sphère:**	Laiton UNI EN 12164 CW614N	**Esfera:**	Latón UNI EN 12164 CW614N
Leva:	PA 66	**Lever:**	PA 66	**Hebel:**	PA 66	**Levier:**	PA 66	**Palanca:**	PA 66
Vite:	Acciaio	**Screw:**	Steel	**Schrauben:**	Stahl	**Vis:**	Acier	**Tornillo:**	Acero
Albero:	ottone UNI EN 12164 CW614N	**Shaft:**	brass standard UNI EN 12164 CW614N	**Shaft:**	Messing UNI EN 12164 CW614N	**Arbre:**	Laiton UNI EN 12164 CW614N	**Eje:**	Latón UNI EN 12164 CW614N
Guarnizioni della sfera:	PTFE (Teflon)	**Ball gaskets:**	PTFE (Teflon)	**Kugel-dichtung:**	PTFE (Teflon)	**Joints à billes:**	PTFE (Teflon)	**Sellos de la bola:**	PTFE (Teflon)
O-Ring:	NBR 70	**O-Ring:**	NBR 70	**O-Ringe:**	NBR 70	**O-ring:**	NBR 70	**Junta tórica:**	NBR 70
Dado:	CW 614N UNI-EN 12164	**Nut:**	CW 614N UNI-EN 12164	**Mutter:**	CW 614N UNI-EN 12164	**Écrou:**	CW 614N UNI-EN 12164	**Tuerca:**	CW 614N UNI-EN 12164
Ogiva:	CW 614N UNI-EN 12164	**Ogive:**	CW 614N UNI-EN 12164	**Klemmring:**	CW 614N UNI-EN 12164	**Ogive:**	CW 614N UNI-EN 12164	**OJiva:**	CW 614N UNI-EN 12164
Ghiera:	CW 614N UNI-EN 12164	**Retainer:**	CW 614N UNI-EN 12164	**Ring:**	CW 614N UNI-EN 12164	**Anneau:**	CW 614N UNI-EN 12164	**Tuerca:**	CW 614N UNI-EN 12164

Finitura
Cromata

Finition
Chrome

Surface finishing
Chrome plated

Acabado
Cromo

Endbehandlung
Chrom

Pressione e temperatura	Pressure and Temperature	Druck und Temperatur	Pression et Température	Presión y Temperatura
Pressione: **20 Bar**	Pressure: **20 Bar**	Druck: **20 Bar**	Pression: **20 Bar**	Presión: **20 Bar**
Temperatura: **-20°C / +80°C**	Temperature: **-4°F / +176°F**	Temperatur: **-20°C / +80°C**	Température: **-20°C / +80°C**	Temperatura: **-20°C / +80°C**

Tubi di collegamento
Tubi metallici in genere. Con rinforzo interno per tubi plastici (PA, PU, PE etc.).

Tuyaux de raccordement
Les tuyaux métalliques en général. Avec renfort interne pour tuyaux en plastique (PA, PU, PE, etc.).

Connecting tubes
Metallic pipes in general. With internal reinforcement for plastic tubes (PA, PU, PE, etc.).

Tuberías de conexión
Tuberías metálicas en general. Con refuerzo interno para tubos de plástico (PA, PU, PE, etc.).

Schlauch
Metallrohre im Allgemeinen. Mit innerer Verstärkung für Kunststoffrohre (PA, PU, PE etc.).

Filettatura	Thread types	Gewinde	Filetage	Roscado
BSPP cilindrica UNI-ISO228	BSPP parallel UNI-ISO228	BSPP zylindrisch UNI-ISO228	BSPP cylindrique UNI-ISO228	BSPP cilíndrico UNI-ISO 228
BSPT conica UNI-ISO 7 BS21 - DIN 2999	BSPT taper UNI-ISO 7 BS21 - DIN 2999	BSPT konische UNI-ISO 7 BS21 - DIN 2999	BSPT conique UNI-ISO7 BS21 - DIN 2999	Recubrimiento BSPT UNI-ISO 7 BS21 - DIN 2999

• RV 44 - RV 45 - RV 49

Materiali		Materials		Werkstoffen		Matériels		Materiales	
Corpo:	Ottone CW614N UNI-EN 12164 ricavato da barra esagonale profilata	**Body:**	CW614N UNI-EN 12164 made from profiled hexagonal bars	**Körper:**	Messing CW 614N UNI-EN 12164, Aus sechseckige bar-Schiene	**Corps:**	Laiton CW614N UNI-EN 12164 obtenu de barre hexagonale profilée	**Cuerpo:**	Latón CW614N UNI-EN 12164 obtenido de barra hexagonal perfilada
Asta:	CW 614N UNI-EN 12164	**Stem:**	CW 614N UNI-EN 12164	**Auktion:**	CW 614N UNI-EN 12164	**Canne:**	CW 614N UNI-EN 12164	**Vara:**	CW 614N UNI-EN 12164
Ghiera:	CW 614N UNI-EN 12164	**Retainer:**	CW 614N UNI-EN 12164	**Ring:**	CW 614N UNI-EN 12164	**Anneau:**	CW 614N UNI-EN 12164	**Tuerca:**	CW 614N UNI-EN 12164
Sfera:	CW 614N UNI-EN 12164 nichelata	**Ball:**	CW 614N UNI-EN 12164 nickel plated	**Kugel:**	CW 614N UNI-EN 12164 vernickelt	**Sphère:**	CW614N UNI-EN 12164 nickelé	**Esfera:**	CW614N UNI-EN 12164 niquelado
Guarnizioni della sfera:	PTFE (Teflon)	**Ball gaskets:**	PTFE (Teflon)	**Kugeldichtung:**	PTFE (Teflon)	**Joints à billes:**	PTFE (Teflon)	**Sellos de la bola:**	PTFE (Teflon)
Anello di tenuta asta:	OR NBR 70	**Stem sealing ring:**	OR NBR 70	**Dichtungsring des Stabes:**	OR NBR 70	**Bague d'étanchéité anneau:**	OR NBR 70	**Anillo sellado tuerca:**	OR NBR 70
Leva:	Nylon 66 caricato vetro	**Lever:**	glass-charged nylon 66	**Hebel:**	Nylon 66 Glas	**Levier:**	Nylon 66 verre chargé	**Palanca:**	Nylon 66 vidrio cargado

Finitura
Versione MF/FF: cromata
Versione MM: nichelata

Finition
Version M /FF: chromée
Version MM: nickelée

Surface finishing
MF/FF version: chrome plated
MM version: nickel plated

Acabado
Versión MF/FF: cromado
Versión MM: niquelado

Endbehandlung
MF/FF: chrom
MM: vernickelt

Dati tecnici	Technical data	Technischen Daten	Données techniques	Datos tecnicos
Diametro nominale: **6/13,5 mm**	Nominal diameter: **6/13,5 mm**	Diameter: **6/13,5 mm**	Diamètre nominal: **6/13,5 mm**	Diámetro nominal: **6/13,5 mm**
Pressione: **10 Bar (90°)**	Pressure: **10 Bar (90°)**	Druck: **10 Bar (90°)**	Pression: **10 Bar (90°)**	Presión: **10 Bar (90°)**
Temperatura: **-10°C / +90°C**	Temperature: **+14°F / +194°F**	Temperatur: **-10°C / +90°C**	Température: **-10°C / +90°C**	Temperatura: **-10°C / +90°C**
Direzione di passaggio: **Bidirezionale**	Direction: **Two-ways**	Richtung: **Bidirektional**	Sens de passage: **Bidirectionnel**	Dirección de paso: **Bidireccional**

Manovra
Rotazione di 90° della leva o del cacciavite

Manœuvre
Rotation à 90° du levier ou du tournevis

Operation
90° lever rotation or screwdriver operation

Maniobra
Rotación de 90° de la palanca o destornillador

Betrieb
90°-Drehung des Hebels oder des Schraubendrehers

• RV 46V - RV 47V - RV 48V

Descrizione
Valvola di non ritorno unidirezionale.
Il sistema con chiusura a sfera da il vantaggio di eliminare l'attrito dei componenti aumentando la durata nel tempo (long life)

Description
Clapet anti-retour unidirectionnel.
Le système avec verrouillage à bille offre l'avantage d'éliminer le frottement des composants tout en augmentant la durée dans le temps (longue durée de vie)

Description
Unidirectional valve with ball shutter.
The ball shutter system avoid the friction of the components increasing the live of product (long life)

Descripción
Válvula de retención unidireccional.
El sistema con bloqueo de bola ofrece la ventaja de eliminar la fricción de los componentes, lo que aumenta la duración en el tiempo (larga vida útil)

Beschreibung
Ein Rückschlagventil.
Das System mit Absperrmitteln Ball aus dem Vorteil, dass die Reibung der Komponenten durch Erhöhung der Haltbarkeit (lange Lebensdauer)

Applicazioni
- Aria compressa
- Aria compressa lubrificata
- Gas vari
- Liquidi in genere

Applications
- Air comprimé
- Air comprimé lubrifié
- Divers gaz
- Liquides en général

Applications
- Compressed air
- Lubricated compressed air
- Various gasses
- Various liquids

Aplicaciónes
- Aire comprimido
- Aire comprimido lubricado.
- Varios gases
- Líquidos en general.

Anwendungen
- Druckluft
- Geölte Druckluft
- Verschiedenen Gas
- Flüssigkeiten im Allgemeinen

Materiali		Materials		Werkstoffen		Matériels		Materiales	
Corpo:	Ottone nichelato CW614N	**Body:**	Nickel plated brass CW614N	**Körper:**	vernickelt Messing CW614N	**Corps:**	Laiton nickelé CW614N	**Cuerpo:**	Latón niquelado CW614N
Pinza:	Ottone CW 614N	**Lock claws:**	Brass CW 614N	**Bremssattel:**	Messing CW614N	**Pince:**	Laiton CW 614N	**Pinza:**	Latón CW 614N
Sfera:	Acciaio INOX AISI 304	**Ball:**	AISI 304 Steel	**Kugel:**	Edelstahl AISI 304	**Sphère:**	Acier AISI 304	**Esfera:**	Acero AISI 304
Molla:	Acciaio INOX AISI 302	**Spring:**	AISI 302 Steel	**Feder:**	Edelstahl AISI 302	**Ressort:**	Acier AISI 302	**Primavera:**	Acero AISI 302
O-Ring:	FKM (Viton)	**O-Ring:**	FKM (Viton)	**O-Ringe:**	FKM (Viton)	**O-ring:**	FKM (Viton)	**Junta tórica:**	FKM (Viton)

Pressione e temperatura	Pressure and Temperature	Druck und Temperatur	Pression et Température	Presión y Temperatura
Pressione : **0,5/10 Bar**	Pressure: **0,5/10 Bar**	Druck: **0,5/10 Bar**	Pression: **0,5/10 Bar**	Presión: **0,5/10 Bar**
Pressione di apertura: **0,07 Bar**	Opening pressure: **0,07 Bar**	Drucköffnung: **0,07 Bar**	Pression d'ouverture: **0,07 Bar**	Presión de apertura: **0,07 Bar**
Temperatura: **-5°C / +70°C**	Temperature: **+23°F / +160°F**	Temperatur: **-5°C / +70°C**	Température: **-5°C / +70°C**	Temperatura: **-5°C / +70°C**

Filetti
Filettature da M5 a 1/2"

Threads
Threads from M5 to 1/2"

Gewinde
Gewinde von M5 bis 1/2"

Filets
Filetages de M5 à 1/2"

Roscas
Roscas de M5 a 1/2"

Filettatura	Thread types	Gewinde	Filetage	Roscado
BSPP cilindrica UNI-ISO228 con O-Ring	BSPP parallel UNI-ISO228 with O-ring	BSPP zylindrisch UNI-ISO228 mit O-Ringen	BSPP cylindrique UNI-ISO228 avec O-ring	BSPP cilíndrico UNI-ISO 228 con junta tórica
BSPT conica UNI-ISO 7	BSPT taper UNI-ISO 7	BSPT konische UNI-ISO 7	BSPT conique UNI-ISO7	Recubrimiento BSPT UNI-ISO 7
NPT ANSI-ASME B1-20 su richiesta	NPT ANSI-ASME B1-20 on request	NPT ANSI-ASME B1-20 auf Anfrage	NPT ANSI-ASME B1-20 sur demande	NPT ANSI-ASME B1-20 a petición

• RV 50 - RV 51 - RV 52 - RV 53 - RV 58 - RV 59

Descrizione

Sono adatte per impiantistica idraulica, installazioni idrotermosanitarie, aria compressa ed impianti di irrigazione.
Valvola a sfera a passaggio totale, attacchi filettati FF - MF - MM.
Standard leva rossa (a richiesta leva blu)

Description

Are suitable for use in the hydraulic,sanitary, irrigation and compressed air industries.
Full bore ball valve, threaded ends FF - MF - MM.
Standard red lever (on demand blue lever)

Beschreibung

Eignen sich für Hydraulik-, Sanitär-, Druckluft-und Bewässerungssysteme.
Kugelhahn mit vollem Durchgang, Gewinden FF - MF - MM.
Standard roten Hebel (Auf Anfragen blauen Hebel)

Description

Ils conviennent aux systèmes hydrauliques, aux installations de plomberie et sanitaires, aux systèmes d'air comprimé et d'irrigation.
Robinet à boisseau sphérique à passage intégral, raccords filetés FF - MF - MM.
Levier standard rouge (levier bleu sur demande)

Descripción

Son adecuados para sistemas hidráulicos, instalaciones sanitarias y de plomería, aire comprimido y sistemas de riego.
Válvula de bola de paso total, conexiones roscadas FF - MF - MM.
Palanca roja estándar (palanca azul bajo pedido)

Materiali		Materials		Werkstoffen		Matériels		Materiales	
Corpo:	Ottone CW617N UNI EN 12165/98	**Body:**	Brass CW617N UNI EN12165/98	**Körper:**	Messing CW617N UNI EN 12165/98	**Corps:**	Laiton CW617N UNI EN 12165/98	**Cuerpo:**	Latón CW617N UNI EN 12165/98
Manicotto:	Ottone CW617N UNI EN 12165/98	**Body end:**	Brass CW617N UNI EN12165/98	**Armel:**	Messing CW617N UNI EN 12165/98	**Manche:**	Laiton CW617N UNI EN 12165/98	**Manga:**	Latón CW617N UNI EN 12165/98
Seggio:	PTFE	**Seat:**	PTFE	**Sitz:**	PTFE	**Siège:**	PTFE	**Asiento:**	PTFE
Sfera:	Ottone CW617N UNI EN 12165/98	**Ball:**	Brass CW617N UNI EN12165/98	**Kugel:**	Messing CW617N UNI EN 12165/98	**Sphère:**	Laiton CW617N UNI EN 12165/98	**Esfera:**	Latón CW617N UNI EN 12165/98
Asta:	Ottone CW617N UNI EN 12165/98	**Stem:**	Brass CW617N UNI EN12165/98	**Stange:**	Messing CW617N UNI EN 12165/98	**Canne:**	Laiton CW617N UNI EN 12165/98	**Vara:**	Latón CW617N UNI EN 12165/98
O-Ring:	NBR	**O-Ring:**	NBR	**O-Ringe:**	NBR	**O-ring:**	NBR	**Junta tórica:**	NBR
Rondella:	PTFE	**Seal:**	PTFE	**Scheibe:**	PTFE	**Rondelle:**	PTFE	**Arandela:**	PTFE
Premistoppa:	Ottone CW617N UNI EN 12165/98	**Packing nut:**	Brass CW617N UNI EN12165/98	**Stopfbuchse:**	Messing CW617N UNI EN 12165/98	**Presse-étoupe:**	Laiton CW617N UNI EN 12165/98	**Junta tórica:**	Latón CW617N UNI EN 12165/98
Maniglia:	Acciaio	**Handle:**	Steel	**Griff:**	Stahl	**Poignée:**	Acier	**Maneja:**	Acero
Dado:	Acciaio	**Nut:**	Steel	**Mutter:**	Stahl	**Écrou:**	Acier	**Tuerca:**	Acero

Finitura

- Corpo e manicotto: nichelato
- Sfera: cromata
- Maniglia: rivestimento PVC
- Dado: zincato

Surface finishing

- Body and sleeve: nickel-plated
- Sphere: chrome
- Handle: PVC coating
- Nut: galvanized

Endbehandlung

- Körper und Hülse: vernickelt
- Kugel: Chrom
- Griff: PVC-Beschichtung
- Mutter: verzinkt

Finition

- Corps et manche: nickelé
- Sphère: chrome
- Poignée: revêtement en PVC
- Écrou: galvanisé

Acabado

- Cuerpo y manga: niquelado.
- Esfera: cromo
- Mango: revestimiento de PVC.
- Tuerca: galvanizada

Pressione	Pressure	Druck	Pression	Presión
	1/4 - 1"		30 Bar	
	1"1/4 - 2"		20 Bar	
	2"1/2 - 4"		16 Bar	

Dati tecnici	Technical data	Technischen Daten	Données techniques	Datos tecnicos
Temperatura: **-20°C / +150°C**	Temperature: **-4°F / +302°F**	Temperatur: **-20°C / +150°C**	Température: **-20°C / +150°C**	Temperatura: **-20°C / +150°C**
BSPP cilindrica UNI-ISO228 con O-Ring	BSPP parallel UNI-ISO228 with O-ring	BSPP zylindrisch UNI-ISO228 mit O-Ringen	BSPP cylindrique UNI-ISO228 avec O-ring	BSPP cilíndrico UNI-ISO 228 con junta tórica
Asta antiscoppio	Anti blow-out steam	Stange Überdruck	Tige d'éclatement	Varilla de ruptura

• RV 54 - RV 55

Descrizione

Sono adatte per impiantistica idraulica, installazioni idrotermosanitarie, aria compressa.
Valvola a sfera a 3 vie a passaggio ridotto, sfera forata a L o a T, attacchi filettati F/F/F.
Standard leva rossa (a richiesta leva blu)

Description

Ils conviennent aux systèmes hydrauliques, aux installations de plomberie et sanitaires, à l'air comprimé.
Robinet à boisseau sphérique à 3 voies avec passage réduit, bille en forme de L ou T, raccords filetés F/F/F.
Levier standard rouge (levier bleu sur demande)

Description

Are suitable for use in the hydraulic,sanitary, irrigation and compressed.
Thre ways reduced bore ball valve, available as either L or T port, threaded ends F/F/F.
Standard red lever (on demand blue lever)

Descripción

Son adecuados para sistemas hidráulicos, fontanería e instalaciones sanitarias, aire comprimido.
Válvula de bola de 3 vías con paso reducido, bola en forma de L o en forma de T, conexiones roscadas F/F/F.
Palanca roja estándar (palanca azul bajo pedido)

Beschreibung

Sie eignen sich für Hydrauliksysteme, Sanitär- und Sanitärinstallationen, Druckluft.
3-Wege-Kugelhahn mit reduziertem Durchgang, L-förmiger oder T-förmiger Kugel, F/F/F-Gewindeanschlüsse.
Standard roter Hebel (blauer Hebel auf Anfrage)

Materiali		Materials		Werkstoffen		Matériels		Materiales	
Corpo:	Ottone CW617N UNI EN 12165/98	**Body:**	Brass CW617N UNI EN12165/98	**Körper:**	Messing CW617N UNI EN 12165/98	**Corps:**	Laiton CW617N UNI EN 12165/98	**Cuerpo:**	Latón CW617N UNI EN 12165/98
Manicotto:	Ottone CW617N UNI EN 12165/98	**Body end:**	Brass CW617N UNI EN12165/98	**Armel:**	Messing CW617N UNI EN 12165/98	**Manche:**	Laiton CW617N UNI EN 12165/98	**Manga:**	Latón CW617N UNI EN 12165/98
Seggio:	PTFE	**Seat:**	PTFE	**Sitz:**	PTFE	**Siège:**	PTFE	**Asiento:**	PTFE
Sfera:	Ottone CW617N UNI EN 12165/98	**Ball:**	Brass CW617N UNI EN12165/98	**Kugel:**	Messing CW617N UNI EN 12165/98	**Sphère:**	Laiton CW617N UNI EN 12165/98	**Esfera:**	Latón CW617N UNI EN 12165/98
Asta:	Ottone CW617N UNI EN 12165/98	**Stem:**	Brass CW617N UNI EN12165/98	**Stange:**	Messing CW617N UNI EN 12165/98	**Canne:**	Laiton CW617N UNI EN 12165/98	**Vara:**	Latón CW617N UNI EN 12165/98
Guarnizione asta:	PTFE	**Stem seat:**	PTFE	**Dichtund des Stange:**	PTFE	**Joint de tige:**	PTFE	**Prensaestopas:**	PTFE
Premistoppa:	Ottone CW617N UNI EN 12165/98	**Packing nut:**	Brass CW617N UNI EN12165/98	**Stopfbuchse:**	Messing CW617N UNI EN 12165/98	**Presse-étoupe:**	Laiton CW617N UNI EN 12165/98	**Junta tórica:**	Latón CW617N UNI EN 12165/98
Maniglia:	Acciaio	**Handle:**	Steel	**Griff:**	Stahl	**Poignée:**	Acier	**Maneja:**	Acero
Dado:	Acciaio	**Nut:**	Steel	**Mutter:**	Stahl	**Écrou:**	Acier	**Tuerca:**	Acero

Finitura

- Corpo e manicotto: nichelato
- Sfera: cromata
- Maniglia: rivestimento PVC
- Dado: zincato

Finition

- Corps et manche: nickelé
- Sphère: chrome
- Poignée: revêtement en PVC
- Écrou: galvanisé

Surface finishing

- Body and sleeve: nickel-plated
- Sphere: chrome
- Handle: PVC coating
- Nut: galvanized

Acabado

- Cuerpo y manga: niquelado.
- Esfera: cromo
- Mango: revestimiento de PVC.
- Tuerca: galvanizada

Endbehandlung

- Körper und Hülse: vernickelt
- Kugel: Chrom
- Griff: PVC-Beschichtung
- Mutter: verzinkt

Pressione	Pressure	Druck	Pression	Presión
1/4 - 1"			32 Bar	
1"1/4 - 2"			25 Bar	

Dati tecnici	Technical data	Technischen Daten	Données techniques	Datos tecnicos
Temperatura: **-20°C / +150°C**	Temperature: **-4°F / +302°F**	Temperatur: **-20°C / +150°C**	Température: **-20°C / +150°C**	Temperatura: **-20°C / +150°C**
BSPP cilindrica UNI-ISO228 con O-Ring	BSPP parallel UNI-ISO228 with O-ring	BSPP zylindrisch UNI-ISO228 mit O-Ringen	BSPP cylindrique UNI-ISO228 avec O-ring	BSPP cilíndrico UNI-ISO 228 con junta tórica

• RV 56

Materiali		Materials		Werkstoffen		Matériels		Materiales	
Corpo:	Ottone CW617N UNI EN 12165/98	**Body:**	Brass CW617N UNI EN12165/98	**Körper:**	Messing CW617N UNI EN 12165/98	**Corps:**	Laiton CW617N UNI EN 12165/98	**Cuerpo:**	Latón CW617N UNI EN 12165/98
Manicotto:	Ottone CW617N UNI EN 12165/98	**Body end:**	Brass CW617N UNI EN12165/98	**Armel:**	Messing CW617N UNI EN 12165/98	**Manche:**	Laiton CW617N UNI EN 12165/98	**Manga:**	Latón CW617N UNI EN 12165/98
Molla:	Acciaio INOX AISI 302	**Spring:**	AISI 302 Steel	**Feder:**	Edelstahl AISI 302	**Ressort:**	Acier AISI 302	**Primavera:**	Acero AISI 302
Otturatore:	Ottone CW617N UNI EN 12165/98	**Disc:**	Brass CW617N UNI EN12165/98	**Verschluss:**	Messing CW617N UNI EN 12165/98	**Shutter:**	Laiton CW617N UNI EN 12165/98	**Obturador:**	Latón CW617N UNI EN 12165/98
Guarnizione:	NBR	**Stem:**	NBR	**Dichtund:**	NBR	**Joint:**	NBR	**Sello:**	NBR

Finitura
Manicotto: nichelato

Finition
Manche: nickelé

Surface finishing
Sleeve: nickel-plated

Acabado
Manga: niquelado

Endbehandlung
Hülse: vernickelt

Pressione	Pressure	Druck	Pression	Presión
	3/8 - 1"		25 Bar	
	1"1/4 - 2"		16 Bar	
	2"1/4 - 4"		10 Bar	

Dati tecnici	Technical data	Technischen Daten	Données techniques	Datos tecnicos
Temperatura: **-20°C / +150°C**	Temperature: **-4°F / +302°F**	Temperatur: **-20°C / +150°C**	Température: **-20°C / +150°C**	Temperatura: **-20°C / +150°C**
BSPP cilindrica UNI-ISO228	BSPP parallel UNI-ISO228	BSPP zylindrisch UNI-ISO228	BSPP cylindrique UNI-ISO228	BSPP cilíndrico UNI-ISO 228

• RV 57

Materiali		Materials		Werkstoffen		Matériels		Materiales	
Corpo:	Ottone CW617N UNI EN 12165/98	**Body:**	Brass CW617N UNI EN12165/98	**Körper:**	Messing CW617N UNI EN 12165/98	**Corps:**	Laiton CW617N UNI EN 12165/98	**Cuerpo:**	Latón CW617N UNI EN 12165/98
Otturatore:	Ottone CW617N UNI EN 12165/98	**Disc:**	Brass CW617N UNI EN12165/98	**Verschluss:**	Messing CW617N UNI EN 12165/98	**Shutter:**	Laiton CW617N UNI EN 12165/98	**Obturador:**	Latón CW617N UNI EN 12165/98
Guarnizione:	NBR	**Stem:**	NBR	**Dichtund:**	NBR	**Joint:**	NBR	**Sello:**	NBR
Guarnizione:	Fibra termoresistente	**Stem:**	Heat resisting fibre	**Dichtund:**	Wärmebeständigen Faser	**Joint:**	Fibre résistant à la chaleur	**Sello:**	Fibra resistente al calor
Tappo:	Ottone CW617N UNI EN 12165/98	**Plug:**	Brass CW617N UNI EN12165/98	**Stecker:**	Messing CW617N UNI EN 12165/98	**Cap:**	Laiton CW617N UNI EN 12165/98	**Tapa:**	Latón CW617N UNI EN 12165/98

Dati tecnici	Technical data	Technischen Daten	Données techniques	Datos tecnicos
Pressione : **16 Bar**	Pressure: **16 Bar**	Druck: **16 Bar**	Pression: **16 Bar**	Presión: **16 Bar**
Temperatura: **0°C / +90°C**	Temperature: **+32°F / +194°F**	Temperatur: **0°C / +90°C**	Température: **0°C / +90°C**	Temperatura: **0°C / +90°C**
BSPP cilindrica UNI-ISO228	BSPP parallel UNI-ISO228	BSPP zylindrisch UNI-ISO228	BSPP cylindrique UNI-ISO228	BSPP cilíndrico UNI-ISO 228

• RV 60 - RV 61 - RV 62 - RV 63

Descrizione

Sono adatte per impiantistica idraulica, installazioni idrotermosanitarie, acquedotti, aria compressa.
Valvola a sfera a passaggio totale, attacchi filettati FF - MF - MM.
Standard leva rossa (a richiesta leva alluminio nera)

Description

Are suitable for use in the hydraulic, sanitary, compressed air industries.
Full bore ball valve, threaded ends FF - MF - MM.
Standard red lever (on demand black aluminum lever)

Beschreibung

Eignen sich für Hydraulik-, Sanitär-, Druckluftsysteme und Wasserleitungen.
Kugelhahn mit vollem Durchgang, Gewinden FF - MF - MM
Standard roten Hebel (Auf Anfrage schwarz aluminium Hebel)

Description

Ils conviennent à la construction d'installations hydrauliques, d'installations sanitaires et de plomberie, d'aqueducs, d'air comprimé.
Robinet à boisseau sphérique à passage intégral, connexions fileté FF - MF - MM.
Levier rouge standard (levier en aluminium noir sur demande)

Descripción

Son adecuados para la ingeniería de plantas hidráulicas, instalaciones sanitarias y de plomería, acueductos, aire comprimido.
Válvula de bola de paso total, conexiones Rosca FF - MF - MM.
Palanca roja estándar (bajo pedido, palanca de aluminio negro)

Materiali		Materials		Werkstoffen		Matériels		Materiales	
Corpo:	Ottone CW617N UNI EN 12165/98	**Body:**	Brass CW617N UNI EN12165/98	**Körper:**	Messing CW617N UNI EN 12165/98	**Corps:**	Laiton CW617N UNI EN 12165/98	**Cuerpo:**	Latón CW617N UNI EN 12165/98
Manicotto:	Ottone CW617N UNI EN 12165/98	**Body end:**	Brass CW617N UNI EN12165/98	**Armel:**	Messing CW617N UNI EN 12165/98	**Manche:**	Laiton CW617N UNI EN 12165/98	**Manga:**	Latón CW617N UNI EN 12165/98
Seggio:	PTFE	**Seat:**	PTFE	**Sitz:**	PTFE	**Siège:**	PTFE	**Asiento:**	PTFE
Sfera:	Ottone CW617N UNI EN 12165/98	**Ball:**	Brass CW617N UNI EN12165/98	**Kugel:**	Messing CW617N UNI EN 12165/98	**Sphère:**	Laiton CW617N UNI EN 12165/98	**Esfera:**	Latón CW617N UNI EN 12165/98
Asta:	Ottone CW617N UNI EN 12165/98	**Stem:**	Brass CW617N UNI EN12165/98	**Stange:**	Messing CW617N UNI EN 12165/98	**Canne:**	Laiton CW617N UNI EN 12165/98	**Vara:**	Latón CW617N UNI EN 12165/98
O-Ring:	FP	**O-Ring:**	Flour carbon rubber	**O-Ringe:**	Fluor Karbongummi	**O-ring:**	Caoutchouc fluorocarboné	**Junta tórica:**	Caucho de fluorocarbono
Guarnizione asta:	PTFE	**Stem seat:**	PTFE	**Dichtund des Stange:**	PTFE	**Joint de tige:**	PTFE	**Prensaestopas:**	PTFE
Premistoppa:	Ottone CW617N UNI EN 12165/98	**Packing nut:**	Brass CW617N UNI EN12165/98	**Stopfbuchse:**	Messing CW617N UNI EN 12165/98	**Presse-étoupe:**	Laiton CW617N UNI EN 12165/98	**Junta tórica:**	Latón CW617N UNI EN 12165/98
Maniglia:	Acciaio	**Handle:**	Steel	**Griff:**	Stahl	**Poignée:**	Acier	**Manejar:**	Acero
Dado:	Acciaio	**Nut:**	Steel	**Mutter:**	Stahl	**Écrou:**	Acier	**Tuerca:**	Acero

Finitura

- Corpo e manicotto: nichelato
- Sfera: cromata
- Maniglia: rivestimento PVC
- Dado: zincato

Surface finishing

- Body and sleeve: nickel-plated
- Sphere: chrome
- Handle: PVC coating
- Nut: galvanized

Endbehandlung

- Körper und Hülse: vernickelt
- Kugel: Chrom
- Griff: PVC-Beschichtung
- Mutter: verzinkt

Finition

- Corps et manche: nickelé
- Sphère: chrome
- Poignée: revêtement en PVC
- Écrou: galvanisé

Acabado

- Cuerpo y manga: niquelado.
- Esfera: cromo
- Mango: revestimiento de PVC.
- Tuerca: galvanizada

Pressione	Pressure	Druck	Pression	Presión
	1/4 - 3/4		50 Bar	
	1" - 1"1/4		40 Bar	
	1"1/2 - 2"		32 Bar	
	2"1/2 - 4"		25 Bar	

Dati tecnici	Technical data	Technischen Daten	Données techniques	Datos tecnicos
Temperatura: **-20°C / +160°C**	Temperature: **-4°F / +320°F**	Temperatur: **-20°C / +160°C**	Température: **-20°C / +160°C**	Temperatura: **-20°C / +160°C**
BSPP cilindrica UNI-ISO228 con O-Ring	BSPP parallel UNI-ISO228 with O-ring	BSPP zylindrisch UNI-ISO228 mit O-Ringen	BSPP cylindrique UNI-ISO228 avec O-ring	BSPP cilíndrico UNI-ISO 228 con junta tórica
Asta antiscoppio	Anti blow-out steam	Stange Überdruck	Tige d'éclatement	Varilla de ruptura

• RV 64

Descrizione

Sono adatte per impiantistica idraulica, installazioni idrotermosanitarie, acquedotti, aria compressa.
Valvola a sfera a passaggio totale, attacchi filettati FF - MF - MM.
Standard leva rossa (a richiesta leva blu)

Description

Are suitable for use in the hydraulic, sanitary, compressed air, industries.
Full bore ball valve, threaded ends FF - MF - MM.
Standard red lever (on demand blue lever)

Beschreibung

Eignen sich für Hydraulik-, Sanitär-, Druckluftsysteme und Wasserleitungen.
Kugelhahn mit vollem Durchgang, Gewinden FF - MF - MM
Standard roten Hebel (Auf Anfragen blauen Hebel)

Description

Ils conviennent à la construction d'installations hydrauliques, d'installations sanitaires et de plomberie, d'aqueducs, d'air comprimé.
Robinet à boisseau sphérique à passage intégral, raccords filetés FF - MF - MM.
Levier standard rouge (levier bleu sur demande)

Descripción

Son adecuados para la ingeniería de plantas hidráulicas, instalaciones sanitarias y de plomería, acueductos, aire comprimido.
Válvula de bola de paso total, conexiones roscadas FF - MF - MM.
Palanca roja estándar (palanca azul bajo pedido)

Materiali		Materials		Werkstoffen		Matériels		Materiales	
Corpo:	Ottone CW617N UNI EN 12165/98	**Body:**	Brass CW617N UNI EN12165/98	**Körper:**	Messing CW617N UNI EN 12165/98	**Corps:**	Laiton CW617N UNI EN 12165/98	**Cuerpo:**	Latón CW617N UNI EN 12165/98
Manicotto:	Ottone CW617N UNI EN 12165/98	**Body end:**	Brass CW617N UNI EN12165/98	**Armel:**	Messing CW617N UNI EN 12165/98	**Manche:**	Laiton CW617N UNI EN 12165/98	**Manga:**	Latón CW617N UNI EN 12165/98
Seggio:	PTFE	**Seat:**	PTFE	**Sitz:**	PTFE	**Siège:**	PTFE	**Asiento:**	PTFE
Sfera:	Ottone CW617N UNI EN 12165/98	**Ball:**	Brass CW617N UNI EN12165/98	**Kugel:**	Messing CW617N UNI EN 12165/98	**Sphère:**	Laiton CW617N UNI EN 12165/98	**Esfera:**	Latón CW617N UNI EN 12165/98
Asta:	Ottone CW617N UNI EN 12165/98	**Stem:**	Brass CW617N UNI EN12165/98	**Stange:**	Messing CW617N UNI EN 12165/98	**Canne:**	Laiton CW617N UNI EN 12165/98	**Vara:**	Latón CW617N UNI EN 12165/98
O-Ring:	FP	**O-Ring:**	Flour carbon rubber	**O-Ringe:**	Fluor Karbongummi	**O-ring:**	Caoutchouc fluorocarboné	**Junta tórica:**	Caucho de fluorocarbono
Guarnizione asta:	PTFE	**Stem seat:**	PTFE	**Dichtund des Stange:**	PTFE	**Joint de tige:**	PTFE	**Prensaestopas:**	PTFE
Premistoppa:	Ottone CW617N UNI EN 12165/98	**Packing nut:**	Brass CW617N UNI EN12165/98	**Stopfbuchse:**	Messing CW617N UNI EN 12165/98	**Presse-étoupe:**	Laiton CW617N UNI EN 12165/98	**Junta tórica:**	Latón CW617N UNI EN 12165/98
Maniglia:	Acciaio	**Handle:**	Steel	**Griff:**	Stahl	**Poignée:**	Acier	**Manejar:**	Acero
Dado:	Acciaio	**Nut:**	Steel	**Mutter:**	Stahl	**Écrou:**	Acier	**Tuerca:**	Acero

Finitura

- Corpo e manicotto: nichelato
- Sfera: cromata
- Maniglia: rivestimento PVC
- Dado: zincato

Surface finishing

- Body and sleeve: nickel-plated
- Sphere: chrome
- Handle: PVC coating
- Nut: galvanized

Endbehandlung

- Körper und Hülse: vernickelt
- Kugel: Chrom
- Griff: PVC-Beschichtung
- Mutter: verzinkt

Finition

- Corps et manche: nickelé
- Sphère: chrome
- Poignée: revêtement en PVC
- Écrou: galvanisé

Acabado

- Cuerpo y manga: niquelado.
- Esfera: cromo
- Mango: revestimiento de PVC.
- Tuerca: galvanizada

Pressione	Pressure	Druck	Pression	Presión
	1/4 - 3/4		50 Bar	
	1" - 1"1/4		40 Bar	
	1"1/2 - 2"		32 Bar	
	2"1/2 - 4"		16 Bar	

Dati tecnici	Technical data	Technischen Daten	Données techniques	Datos tecnicos
Temperatura: **-20°C / +160°C**	Temperature: **-4°F / +320°F**	Temperatur: **-20°C / +160°C**	Température: **-20°C / +160°C**	Temperatura: **-20°C / +160°C**
BSPP cilindrica UNI-ISO228 con O-Ring	BSPP parallel UNI-ISO228 with O-ring	BSPP zylindrisch UNI-ISO228 mit O-Ringen	BSPP cylindrique UNI-ISO228 avec O-ring	BSPP cilíndrico UNI-ISO 228 con junta tórica
Asta antiscoppio	Anti blow-out steam	Stange Überdruck	Tige d'éclatement	Varilla de ruptura

• RV 65

Descrizione

Acqua.
Rubinetto a erogazione a sfera con portagomma.
Standard leva rossa.

Description

Water.
Ball bibcock with hose tail.
Standard red lever.

Beschreibung

Wasser.
Wasserhahn mit Schlauchtülle.
Standard roten Hebel.

Description

Eau.
Robinet de distribution à bille avec raccord de tuyau.
Levier rouge standard.

Descripción

Agua.
Grifo dispensador de bolas con conexión de manguera.
Palanca roja estándar.

Materiali		Materials		Werkstoffen		Matériels		Materiales	
Corpo:	Ottone CW617N UNI EN 12165/98	**Body:**	Brass CW617N UNI EN12165/98	**Körper:**	Messing CW617N UNI EN 12165/98	**Corps:**	Laiton CW617N UNI EN 12165/98	**Cuerpo:**	Latón CW617N UNI EN 12165/98
Manicotto:	Ottone CW617N UNI EN 12165/98	**Body end:**	Brass CW617N UNI EN12165/98	**Armel:**	Messing CW617N UNI EN 12165/98	**Manche:**	Laiton CW617N UNI EN 12165/98	**Manga:**	Latón CW617N UNI EN 12165/98
Seggio:	PTFE	**Seat:**	PTFE	**Sitz:**	PTFE	**Siège:**	PTFE	**Asiento:**	PTFE
Sfera:	Ottone CW617N UNI EN 12165/98	**Ball:**	Brass CW617N UNI EN12165/98	**Kugel:**	Messing CW617N UNI EN 12165/98	**Sphère:**	Laiton CW617N UNI EN 12165/98	**Esfera:**	Latón CW617N UNI EN 12165/98
Asta:	Ottone CW617N UNI EN 12165/98	**Stem:**	Brass CW617N UNI EN12165/98	**Stange:**	Messing CW617N UNI EN 12165/98	**Canne:**	Laiton CW617N UNI EN 12165/98	**Vara:**	Latón CW617N UNI EN 12165/98
O-Ring:	NBR	**O-Ring:**	NBR	**O-Ringe:**	NBR	**O-ring:**	NBR	**Junta tórica:**	NBR
Girello:	Ottone CW617N UNI EN 12165/98	**Hose tail nut:**	Brass CW617N UNI EN12165/98	**Schlauchtülle Mutter:**	Messing CW617N UNI EN 12165/98	**Écrou de queue de tuyau:**	Laiton CW617N UNI EN 12165/98	**Tuerca de cola:**	Latón CW617N UNI EN 12165/98
Portagomma:	Ottone CW617N UNI EN 12165/98	**Hose tail:**	Brass CW617N UNI EN12165/98	**Schlauchtülle:**	Messing CW617N UNI EN 12165/98	**Queue de tuyau:**	Laiton CW617N UNI EN 12165/98	**Cola de la manguera:**	Latón CW617N UNI EN 12165/98
Maniglia:	Acciaio	**Handle:**	Steel	**Griff:**	Stahl	**Poignée:**	Acier	**Maneja:**	Acero
Dado:	Acciaio	**Nut:**	Steel	**Mutter:**	Stahl	**Écrou:**	Acier	**Tuerca:**	Acero

Finitura

- Corpo, manicotto e portagomma: nichelato
- Sfera: cromata
- Maniglia: rivestimento PVC
- Dado: zincato

Surface finishing

- Body, sleeve and hose tail: nickel-plated
- Sphere: chrome
- Handle: PVC coating
- Nut: galvanized

Endbehandlung

- Körper, Hülse und Schlauchtülle: vernickelt
- Kugel: Chrom
- Griff: PVC-Beschichtung
- Mutter: verzinkt

Finition

- Corps, manchon et queue de tuyau: nickelé
- Sphère: chrome
- Poignée: revêtement en PVC
- Écrou: galvanisé

Acabado

- Cuerpo, manga y cola de la manguera: niquelado.
- Esfera: cromo
- Mango: revestimiento de PVC.
- Tuerca: galvanizada

Dati tecnici	Technical data	Technischen Daten	Données techniques	Datos tecnicos
Pressione : **16 Bar**	Pressure: **16 Bar**	Druck: **16 Bar**	Pression: **16 Bar**	Presión: **16 Bar**
Temperatura: **-10°C / +110°C**	Temperature: **+14°F / +230°F**	Temperatur: **-10°C / +110°C**	Température: **-10°C / +110°C**	Temperatura: **-10°C / +110°C**
BSPP cilindrica UNI-ISO228	BSPP parallel UNI-ISO228	BSPP zylindrisch UNI-ISO228	BSPP cylindrique UNI-ISO228	BSPP cilíndrico UNI-ISO 228
Asta antiscoppio	Anti blow-out steam	Stange Überdruck	Tige d'éclatement	Varilla de ruptura

RV 22

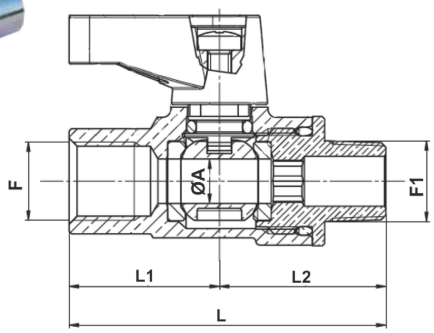

Rubinetto mini ball maschio-femmina conico BSPT

Male-female mini ball valve taper BSPT

Mini Kugelhähne konisches Gewinde

Robinet à boisseau sphérique BSPT mâle-femelle

Válvula de bola cónica macho-hembra BSPT

CODICE/CODE	F"	F1"	A	L1	L2	L	PEZZI/PIECES
RV221818	G1/8	R1/8	5,5	18,5	20,5	39	10
RV221414	G1/4	R1/4	5,5	20,5	24	44,5	10

RV 23

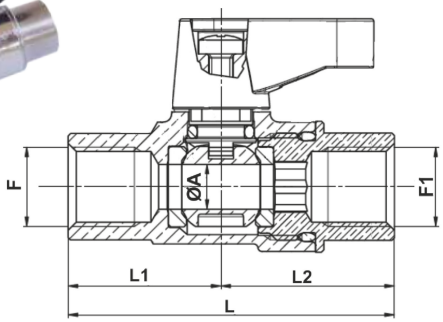

Rubinetto mini ball femmina-femmina

Female-female mini ball valve

Mini Kugelhähne konisches Gewinde

Robinet à boisseau sphérique femelle-femelle

Válvula de bola hembra-hembra

CODICE/CODE	F"	F1"	A	L1	L2	L	PEZZI/PIECES
RV231818	G1/8	G1/8	5,5	18,5	21	39,5	10
RV231414	G1/4	G1/4	5,5	20,5	24	44,5	10

CLIP

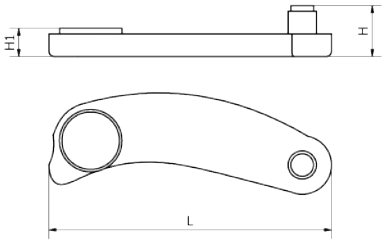

Clip per mini ball RV22-23

Clip for mini ball RV22-23

Clip für Minikugelhahn RV22-23

Clip pour mini-balle RV22-23

Clip para mini bola RV22-23

CODICE/CODE	H	H1	L	PEZZI/PIECES
CLIPR2223	4,5	2,5	25	10

RV 24

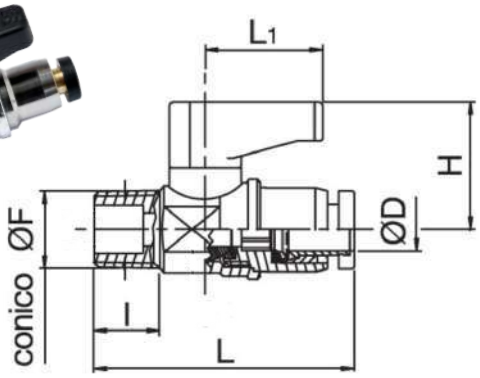

Valvola a sfera maschio attacco tubo automatico

Male ball valve push-in hose connection

Kugelhähne

Robinet à tournant sphérique mâle avec raccordement automatique

Válvula de bola macho con conexión automática para manguera

CODICE/CODE	F"	ØD	I	H	L	L1	PEZZI/PIECES
RV241804	R1/8	4	8	21,5	41	19,5	10
RV241404	R1/4	4	11	21,5	44	19,5	10
RV241806	R1/8	6	8	21,5	41	19,5	10
RV241406	R1/4	6	11	21,5	44	19,5	10
RV243806	R3/8	6	11,5	21,5	44,5	19,5	10
RV241808	R1/8	8	8	21,5	44,5	19,5	10
RV241408	R1/4	8	11	21,5	45	19,5	10
RV243808	R3/8	8	11,5	21,5	45,5	19,5	10

RV 25

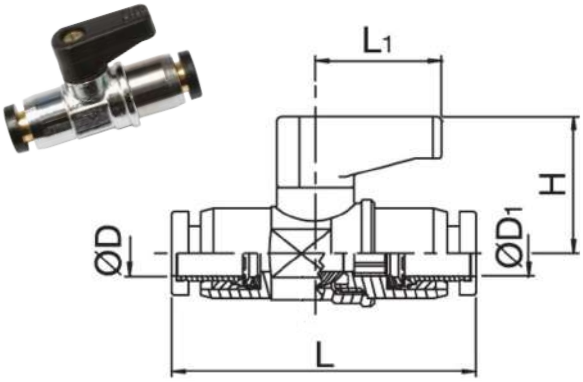

Valvola a sfera maschio doppio attacco tubo automatico

Male ball valve double push-in hose connection

Kugelhähne

Robinet à bille mâle double avec raccord de tuyau automatique

Válvula de bola doble macho con conexión automática para manguera

CODICE/CODE	ØD	ØD1	H	L	L1	PEZZI/PIECES
RV250004	4	4	21,5	46,7	19,5	10
RV250006	6	6	21,5	50,7	19,5	10
RV250008	8	8	21,5	56	19,5	10

RV 42

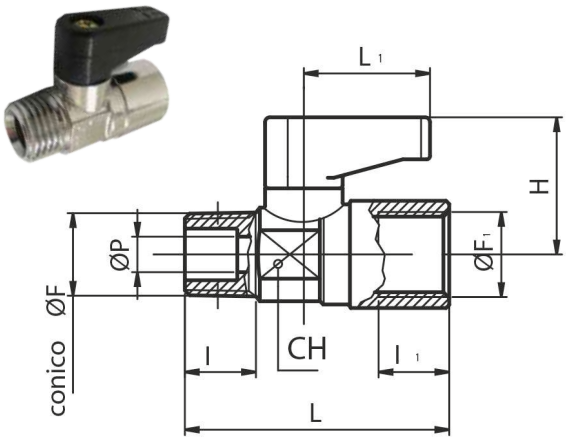

Rubinetto mini ball maschio conico-femmina

Male taper/female mini ball valve

Mini Kugelhähne konisches Gewinde

Robinet à bille mâle conique-femelle

Válvula de bola pequeña cónica-hembra

CODICE/CODE	F"	F1"	P	I	I1	L	L1	H	CH	PEZZI/PIECES
RV421818	R1/8	G1/8	5,5	8	8	35,5	19,5	21,5	14	10
RV421418	R1/4	G1/8	5,5	11	8	38	19,5	21,5	14	10
RV421414	R1/4	G1/4	5,5	11	11	41	19,5	21,5	14	10
RV423814	R3/8	G1/4	5,5	11,5	11	41,5	19,5	21,5	14	10
RV423838	R3/8	G3/8	8	11,5	11,5	44,5	19,5	23	18	10
RV421212	R1/2	G1/2	10	15	15	55,5	26,5	33	22	10

RV 43

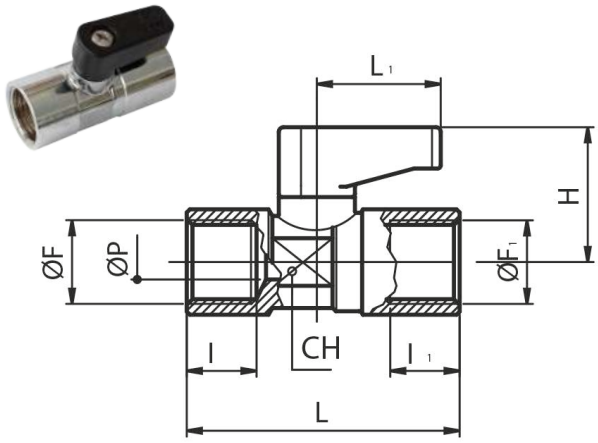

Rubinetto mini ball femmina-femmina

Female/female mini ball valve

Mini Kugelhähne konisches Gewinde

Mini robinet à bille, femelle-femelle

Grifo de mini bola, hembra-hembra

CODICE/CODE	F"	P	I	I1	L	L1	H	CH	PEZZI/PIECES
RV431818	G1/8	5,5	8	8	36,5	19,5	21,5	14	10
RV431414	G1/4	5,5	11	11	43	19,5	21,5	14	10
RV433838	G3/8	8	11,5	11,5	46	19,5	23	18	10
RV431212	G1/2	10	15	15	56,5	26,5	33	21	10

RV 36

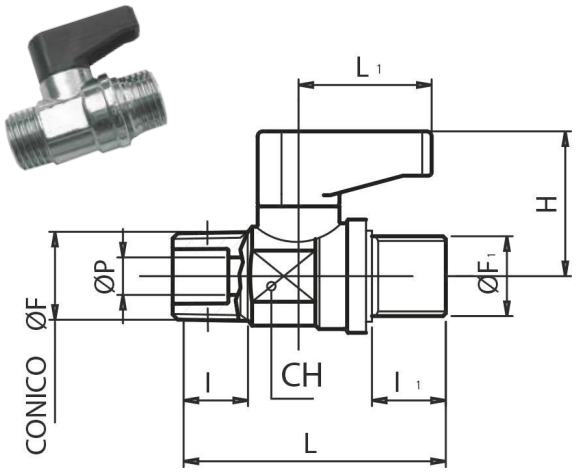

Rubinetto mini ball maschio-maschio

Male-male mini ball valve

Mini Kugelhähne

Mini robinet à bille, mâle-mâle

Grifo de mini bola, macho-macho

CODICE/CODE	F"	F1"	P	I	I1	L	L1	H	CH	PEZZI/PIECES
RV361818	R1/8	G1/8	5,5	8	7	33	19,5	21,5	14	10
RV361814	R1/8	G1/4	5,5	8	7,5	33,5	19,5	21,5	14	10
RV361418	R1/4	G1/8	5,5	11	7	35,5	19,5	21,5	14	10
RV361414	R1/4	G1/4	5,5	11	7,5	36	19,5	21,5	14	10
RV363814	R3/8	G1/4	5,5	11,5	7,5	37	19,5	21,5	14	10
RV363838	R3/8	G3/8	8	11,5	8,5	38,5	19,5	23	18	10
RV361212	R1/2	G1/2	10	15	9,5	51	26,5	33	22	10

RV 39

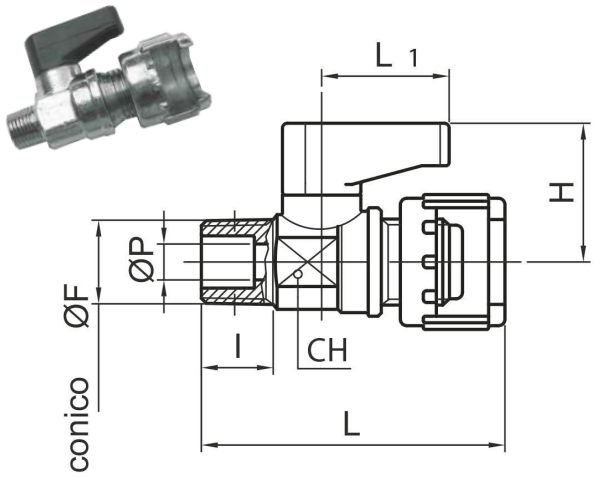

Rubinetto mini ball maschio/baionetta

Male-nut milled mini ball valve

Mini Kugelhähne

Mini robinet à boisseau sphérique, mâle/baïonnette

Válvula de bola pequeña, macho/bayoneta

CODICE/CODE	F"	P	I	L	L1	H	CH	PEZZI/PIECES
RV391818	R1/8	5,5	8	38,5	19,5	21,5	14	10
RV391414	R1/4	5,5	11	41	19,5	21,5	14	10

RV 44

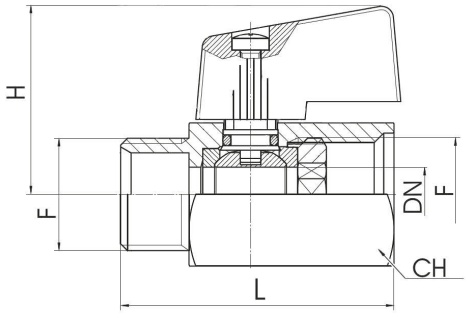

Rubinetto a sfera maschio-femmina

Hexagonal mini ball valve male-female

Kugelhähne

Robinet à boisseau mâle-femelle

Válvula de bola macho-hembra

CODICE/CODE	F"	DN	L	H	CH	PEZZI/PIECES
RV440018	G1/8	8	39	27,5	21	10
RV440014	G1/4	8	39	27,5	21	10
RV440038	G3/8	8	40	27,6	21	10
RV440012	G1/2	10	45	28,9	24	10
RV440034	G3/4	13,5	51	31,8	30	10

RV 45

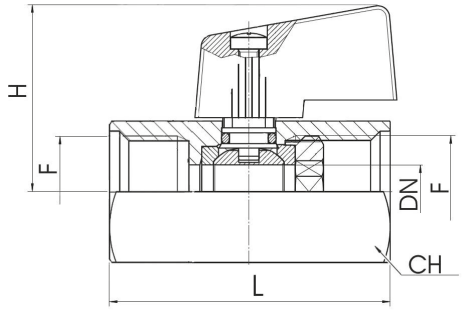

Rubinetto a sfera femmina-femmina

Hexagonal mini ball valve female-female

Kugelhähne

Robinet à boisseau femelle-femelle

Válvula de bola hembra-hembra

CODICE/CODE	F"	DN	L	H	CH	PEZZI/PIECES
RV450018	G1/8	8	39	27,5	21	10
RV450014	G1/4	8	39	27,5	21	10
RV450038	G3/8	8	42	27,6	21	10
RV450012	G1/2	10	47	28,9	24	10
RV450034	G3/4	13,5	54	31,8	30	10

RV 49

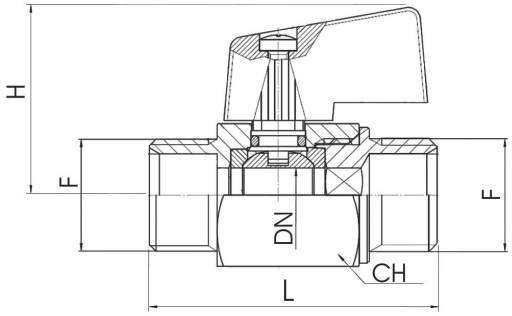

Rubinetto a sfera maschio-maschio

Hexagonal mini ball valve male/male

Kugelhähne

Robinet à boisseau mâle-mâle

Válvula de bola macho-macho

CODICE/CODE	F"	DN	L	H	CH	PEZZI/PIECES
RV490014	G1/4	8	40,4	27,6	20	10
RV490038	G3/8	8	40,4	27,6	20	10
RV490012	G1/2	10	49,7	28,9	24	10

RV 46V

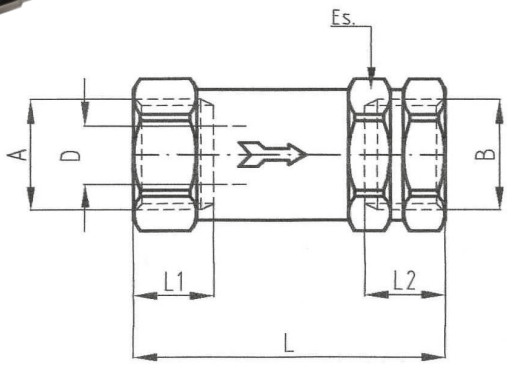

Valvola unidirezionale femmina-femmina (FKM)

Unidirectional valve female-female (FKM)

Einweg Hähne (FKM)

Vanne femelle-femelle unidirectionnelle (FKM)

Válvula hembra-hembra unidireccional (FKM)

CODICE/CODE	A	B	D	L1	L2	L	ES	PEZZI/PIECES
RV4600M5V	M5	M5	2,8	6	6	24	10	10
RV460018V	G1/8	G1/8	5	8	8	31	13	10
RV460014V	G1/4	G1/4	7	9,5	9,5	37	16	10
RV460038V	G3/8	G3/8	8,5	10,5	10,5	42	20	10
RV460012V	G1/2	G1/2	10	12	12	50	25	10

RV 47V

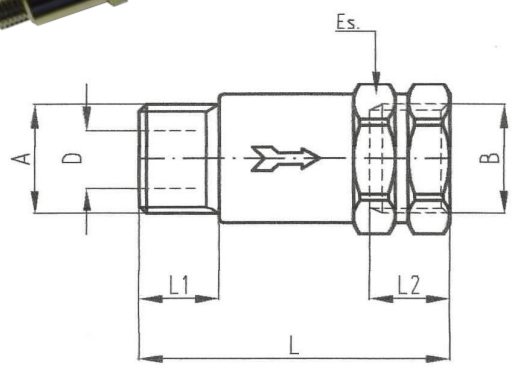

Valvola unidirezionale maschio-femmina (FKM)

Unidirectional valve female-female (FKM)

Einweg Hähne (FKM)

Vanne mâle-femelle unidirectionnelle (FKM)

Válvula macho-hembra unidireccional (FKM)

CODICE/CODE	A	B	D	L1	L2	L	ES	PEZZI/PIECES
RV470018V	G1/8	G1/8	5	7	8	30	13	10
RV470014V	G1/4	G1/4	7	8	9,5	35	16	10

RV 48V

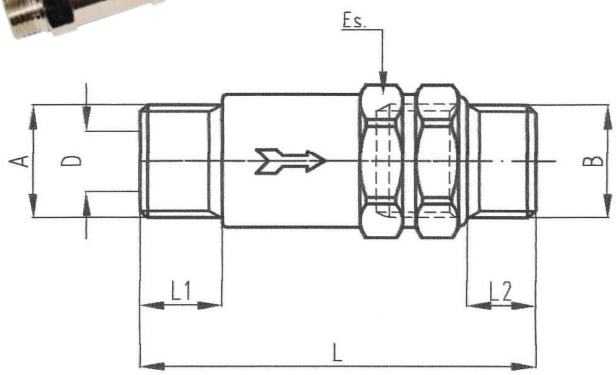

Valvola unidirezionale maschio-maschio (FKM)

Unidirectional valve male-male (FKM)

Einweg Hähne FKM

Vanne mâle-mâle unidirectionnelle (FKM)

Válvula macho-macho unidireccional (FKM)

CODICE/CODE	A	B	D	L1	L2	L	ES	PEZZI/PIECES
RV480018V	G1/8	G1/8	5	7	7	38	13	10
RV480014V	G1/4	G1/4	7	8	8	44	16	10

RV 50

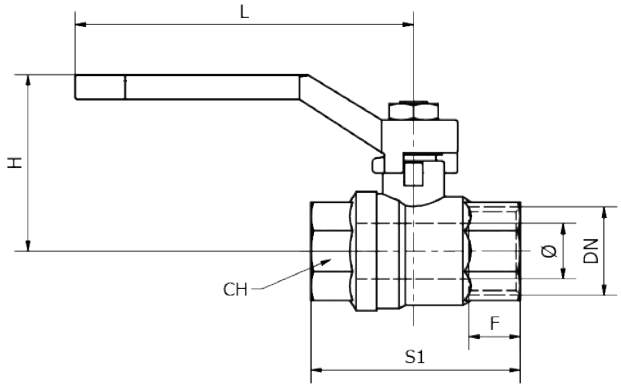

Valvola a sfera femmina-femmina con leva

Ball valve female-female with lever

Kugelhähne mit hebel

Robinet à boisseau sphérique femelle-femelle avec levier

Válvula de bola hembra-hembra con palanca

CODICE/CODE	DN	Ø	F	S1	H	L	CH	PEZZI/PIECES
RV500014	G1/4	10	9	41	35	80	17	1
RV500038	G3/8	10	10,5	43,5	40,5	81	20	1
RV500012	G1/2	13,5	11,5	50,5	41	85,5	24	1
RV500034	G3/4	20	14,5	59	43	86	29	1
RV500001	G1"	22	15	65	52,5	97,5	36	1
RV500114	G1"1/4	30	15	78	59,5	118,5	46	1
RV500112	G1"1/2	34,5	16,5	83	73	142,5	53	1
RV500002	G2"	44	17,5	97,5	80,5	161,5	65	1
RV500212	G2"1/2	61	20	130	120	240	84	1
RV500003	G3"	74	24	150	127	240	96	1
RV500004	G4"	95	27	178	135	250	123	1

RV 51

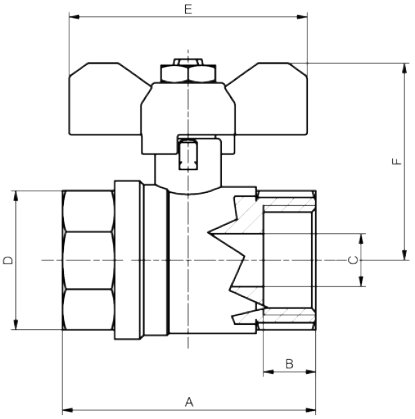

Valvola a sfera femmina-femmina con maniglia

Ball valve female-female with handle

Kugelhähne mit handgriff

Robinet à boisseau sphérique femelle-femelle avec poignée

Válvula de bola hembra-hembra con mango

CODICE/CODE	F"	A	B	C	D	E	F	PEZZI/PIECES
RV510014	G1/4	41,5	9	9,5	17	50	33	1
RV510038	G3/8	46	10	9,9	21,6	25	34,5	1
RV510012	G1/2	51	11,5	14	24,7	51	39,5	1
RV510034	G3/4	60	13	19	29,5	51	43	1
RV510001	G1"	65	14	22,5	36	104,5	53,5	1

RV 52

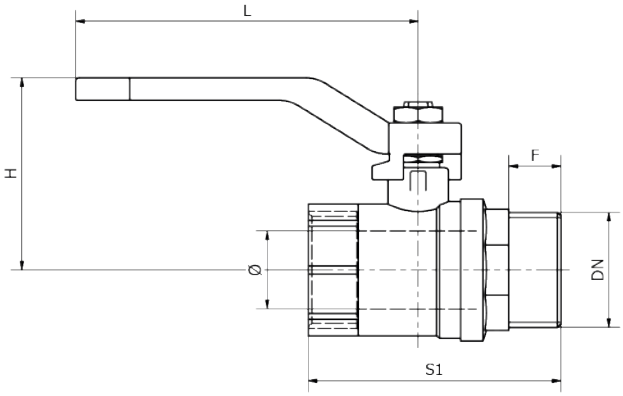

Valvola a sfera maschio-femmina con leva

Ball valve male-female with lever

Kugelhähne mit hebel

Robinet à tournant sphérique mâle-femelle avec levier

Válvula de bola macho-hembra con palanca

CODICE/CODE	DN	Ø	F	S1	H	L	PEZZI/PIECES
RV520014	G1/4	8	9,5	43,5	40	80	1
RV520038	G3/8	10,5	7,5	44	40	80	1
RV520012	G1/2	14	13	59	40,5	86	1
RV520034	G3/4	19	14	67	44	86	1
RV520001	G1"	22	14,5	73,5	53	97,5	1
RV520114	G1"1/4	32	17	80	61	115	1
RV520112	G1"1/2	32	19,5	100	71	143	1
RV520002	G2"	44	21	116,5	83	152,5	1

RV 53

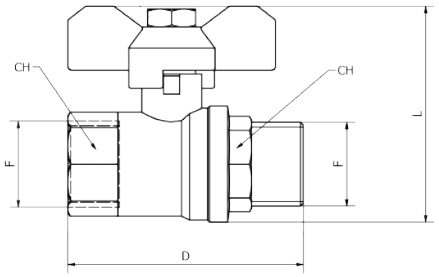

Valvola a sfera maschio-femmina con maniglia

Ball valve male-female with handle

Kugelhähne mit handgriff

Vanne à bille mâle-femelle avec poignée

Válvula de bola macho-hembra con mango

CODICE/CODE	F"	D	L	CH	PEZZI/PIECES
RV530014	G1/4	43,5	44,5	17	1
RV530038	G3/8	44,5	45	20	1
RV530012	G1/2	59	53	25	1
RV530034	G3/4	67,5	59,5	27	1
RV530001	G1"				1

RV 58

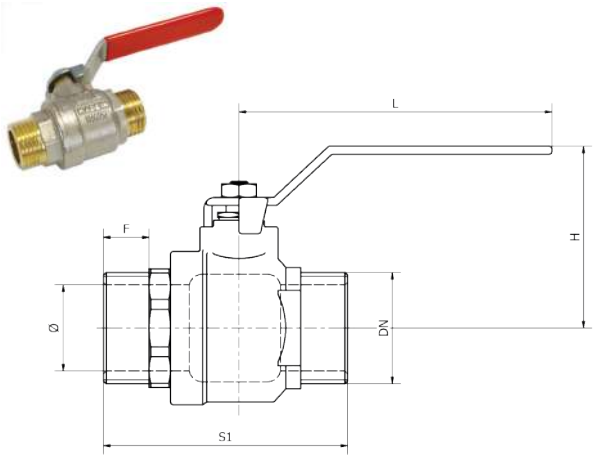

Valvola a sfera maschio-maschio con leva

Ball valve male-male with lever

Kugelhähne mit hebel

Robinet à tournant sphérique mâle-mâle avec levier

Válvula de bola macho-macho con palanca

CODICE/CODE	DN	Ø	F	S1	H	L	PEZZI/PIECES
RV580014	G1/4	10	9	51	35	80	1
RV580038	G3/8	10	9	51	36	80	1
RV580012	G1/2	15	11	58	43	93	1
RV580034	G3/4	20	13	65	44	92	1
RV580001	G1"	25	15	77	57	115	1
RV580114	G1"1/4	16	17	91	62,5	115,5	1
RV580112	G1"1/2	40	18	102	72	150	1
RV580002	G2"	50	20,5	117	77	150	1

RV 59

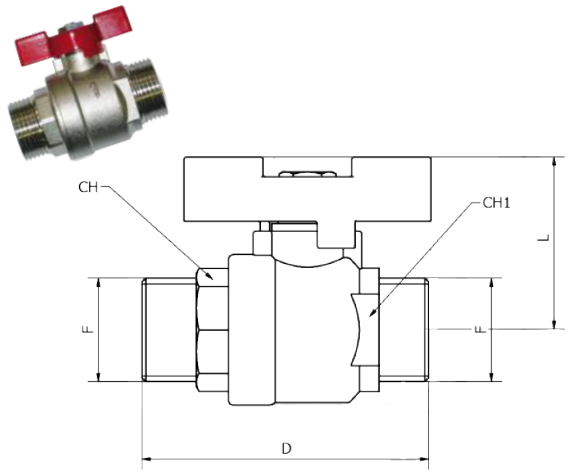

Valvola a sfera maschio-maschio con maniglia

Ball valve male-male with handle

Kugelhähne mit handgriff

Robinet à tournant sphérique mâle-mâle avec poignée

Válvula de bola macho-macho con mango

CODICE/CODE	F"	D	L	CH	CH1	PEZZI/PIECES
RV590014	G1/4	42	33	-	-	1
RV590038	G3/8	44	33	-	-	1
RV590012	G1/2	50	37	23	25	1
RV590034	G3/4	57	40	-	-	1
RV590001	G1"	70	47	35	38	1

RV 54

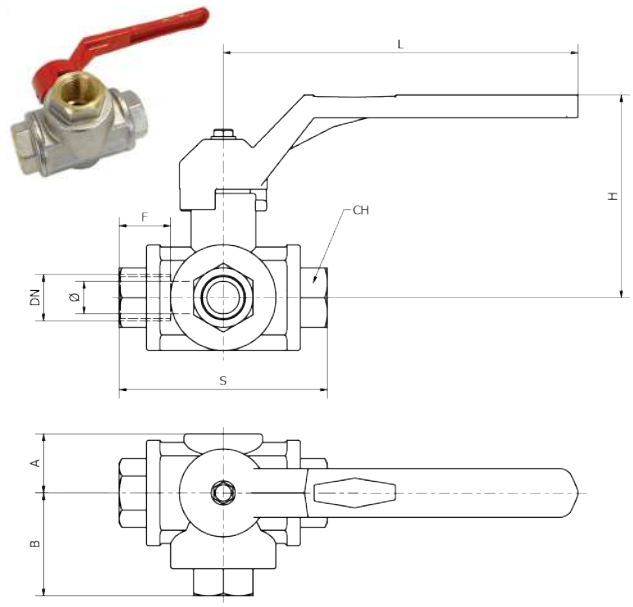

Valvole a sfera in ottone femmina-femmina-femmina (forata a "L")

Brass ball valves female-female-female (Either "L")

L-Kugelhähne Drei-Wege

Robinet à bille en laiton femelle-femelle-femelle (en L)

Válvula de bola en latón hembra-hembra-hembra (en forma de L)

CODICE/CODE	DN	Ø	F	S	H	L	A	B	CH	PEZZI/PIECES
RV540014	G1/4	11	16	77,5	70	125	21,5	37,5	22	1
RV540038	G3/8	12	19	77	67,5	125	20,5	39	22	1
RV540012	G1/2	14	19	77	67	126,5	21	38,5	27	1
RV540034	G3/4	14,5	19	90,5	63	126	30	44,5	34	1
RV540001	G1"	21,5	25	104	91	168	28	53,5	40	1

RV 55

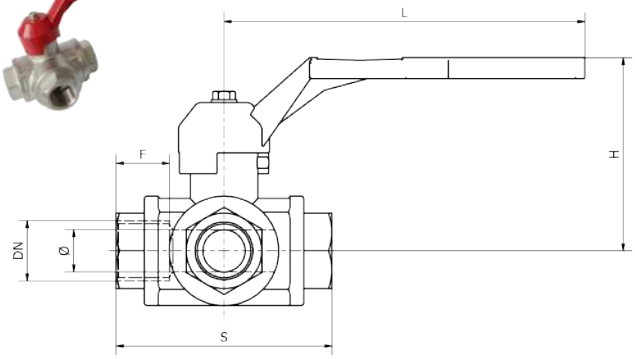

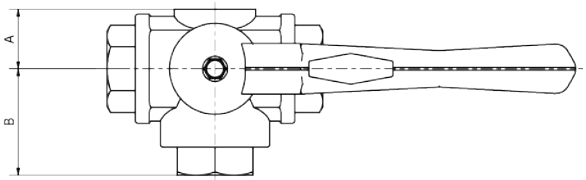

Valvole a sfera in ottone femmina-femmina-femmina (forata a "T")

Brass ball valves female-female-female (Either "T")

T-Kugelhähne Drei-Wege

Robinet à bille en laiton femelle-femelle-femelle (trou en T)

Válvula de bola de latón hembra-hembra-hembra (en forma de T)

CODICE/CODE	DN	Ø	F	S	H	L	A	B	CH	PEZZI/PIECES
RV550014	G1/4	10	12	74	58	90	22	37	22	1
RV550038	G3/8	10	12	74	58	90	22	37	22	1
RV550012	G1/2	12	14	80	60	125	24	39	29	1
RV550034	G3/4	15	16	90	64	125	28	46	34	1
RV550001	G1"	20	19	105	73	140	31	52	42	1

RV 56

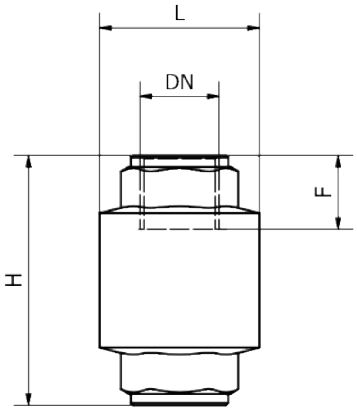

Valvola di ritegno

Check valves

Kugelrückschlagventil

Clapet anti-retour

Válvula de retención

CODICE/CODE	DN	F	L	H	PEZZI/PIECES
RV560038	G3/8	16	34,5	54	1
RV560012	G1/2	13	35	57	1
RV560034	G3/4	15	42	64	1
RV560001	G1"	17	48	75	1
RV560114	G1"1/4	18	61	82	1
RV560112	G1"1/2	20	71	93	1
RV560002	G2"	22	87	100	1
RV560212	G2"1/2	25	120	120	1

RV 57

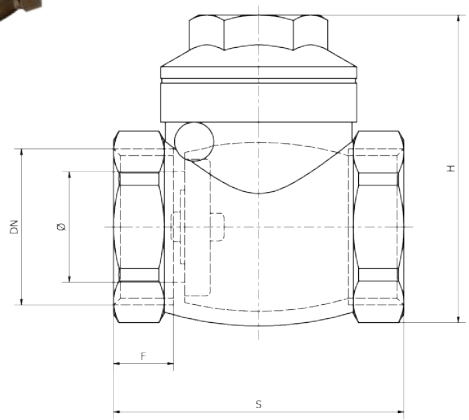

Valvola di ritegno clapet

Clapet check valves

Rückschlagklappe

Clapet anti-retour clapet

Válvula de retención clapet

CODICE/CODE	DN	Ø	F	S	H	PEZZI/PIECES
RV570012	G1/2	15	8	47	51	1
RV570034	G3/4	20	8	53	58	1
RV570001	G1"	25	10	63	68	1
RV570114	G1"1/4	33	10	70	78	1
RV570112	G1"1/2	37	10	88	98	1
RV570002	G2"	47	11	97	109	1
RV570212	G2"1/2	55	16	120	130	1

RV 60

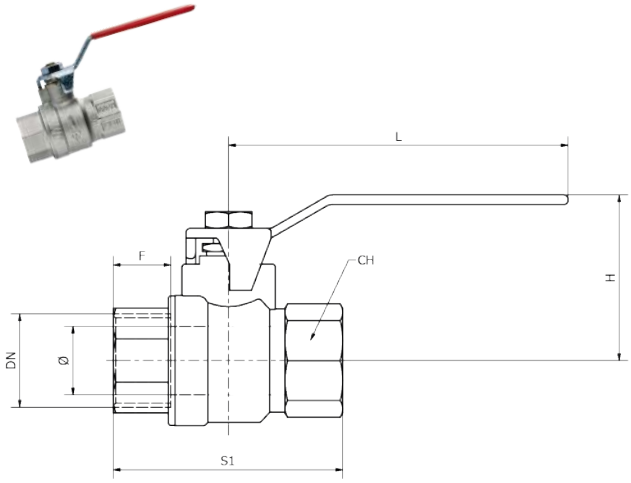

Valvole a sfera in ottone femmina-femmina con leva

Brass ball valves with lever (heavy serie) female-female

Kugelhähne Messing mit hebel (Schwere Serie)

Robinet à tournant sphérique en laiton femelle-femelle avec levier

Válvula de bola de latón hembra-hembra con palanca

CODICE/CODE	DN	Ø	F	S1	H	L	CH	PEZZI/PIECES
RV600014	G1/4	10	10	45	41	80	21	1
RV600038	G3/8	10	10	45	41	80	21	1
RV600012	G1/2	15	15	63	54	90	26	1
RV600034	G3/4	20	16	71	58	90	31	1
RV600001	G1"	25	19	83	66	125	38	1
RV600114	G1"1/4	32	21	92	71	125	48	1
RV600112	G1"1/2	40	21	104	80	140	55	1
RV600002	G2"	50	26	124	88	140	68	1

RV 61

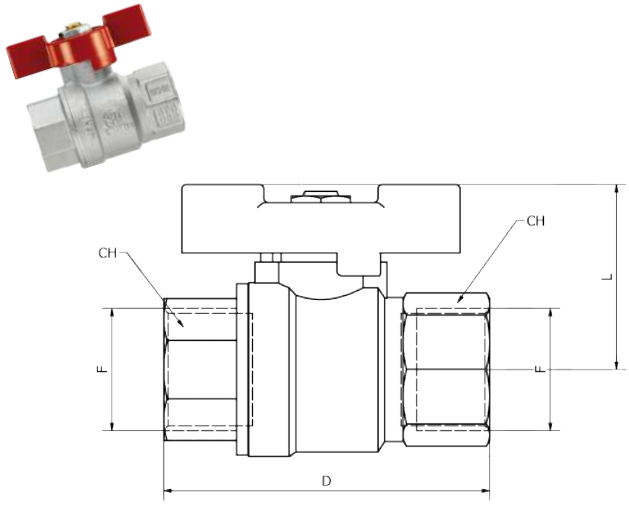

Valvole a sfera in ottone femmina-femmina con maniglia

Brass ball valves with handle (heavy serie) female-female

Kugelhähne Messing mit handgriff (Schwere Serie)

Robinet à tournant sphérique en laiton femelle-femelle avec poignée

Válvula de bola de latón hembra-hembra con mango

CODICE/CODE	F"	D	L	CH	PEZZI/PIECES
RV610014	G1/4	45	33	21	1
RV610038	G3/8	45	33	21	1
RV610012	G1/2	63	39	26	1
RV610034	G3/4	71	43	31	1
RV610001	G1"	83	52	38	1

RV 62

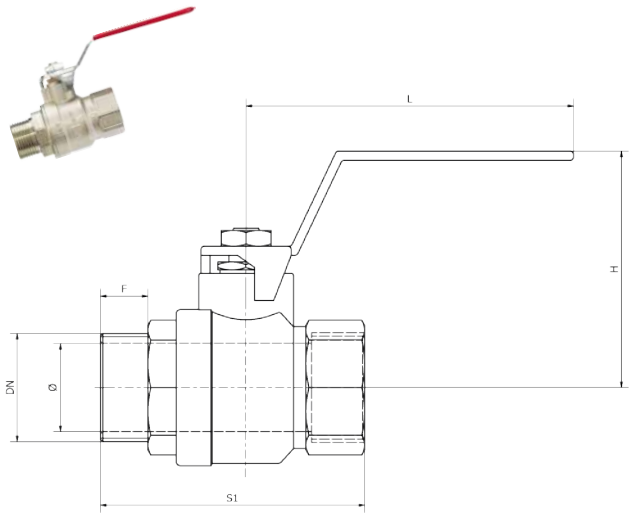

Valvole a sfera in ottone maschio-femmina con leva

Brass ball valves with lever (heavy serie) male-female

Kugelhähne Messing mit hebel (Schwere Serie)

Robinet à tournant sphérique en laiton mâle-femelle avec levier

Válvula de bola de latón macho-hembra con palanca

CODICE/CODE	DN	Ø	F	S1	H	L	CH	PEZZI/PIECES
RV620014	G1/4	10	10	42	41	80	21	1
RV620038	G3/8	10	10	54	41	80	21	1
RV620012	G1/2	15	15	70	54	90	26	1
RV620034	G3/4	20	16	80	58	90	31	1
RV620001	G1"	25	19	92	66	125	38	1
RV620114	G1"1/4	32	21	102	71	125	48	1
RV620112	G1"1/2	40	21	117	80	140	55	1
RV620002	G2"	50	26	137	88	140	68	1

RV 63

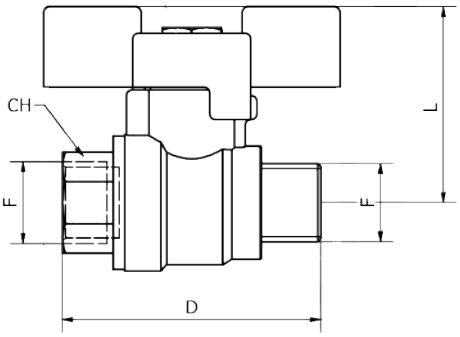

Valvole a sfera in ottone maschio-femmina con maniglia

Brass ball valves male-female with handle (heavy serie)

Kugelhähne Messing mit handgriff (Schwere Serie)

Robinet à tournant sphérique en laiton mâle-femelle avec poignée

Válvula de bola de latón macho-hembra con mango

CODICE/CODE	F"	D	L	CH	PEZZI/PIECES
RV630014	G1/4	45	33	21	1
RV630038	G3/8	45	33	21	1
RV630012	G1/2	63	39	26	1
RV630034	G3/4	71	43	31	1
RV630001	G1"	83	52	38	1

RV 64

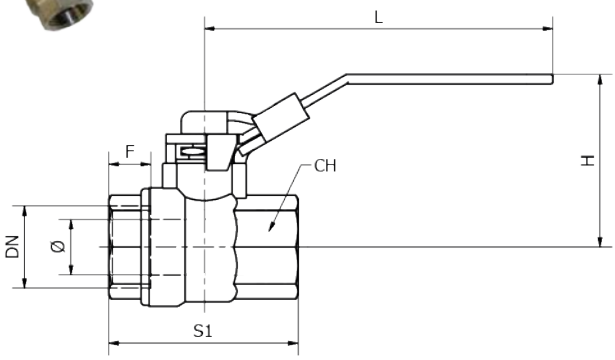

Valvole a sfera lucchettabile in ottone femmina-femmina

Brass ball valves lockable handle female-female

Kugelhähne mit Handgriff

Robinet à bille cadenassable en laiton femelle-femelle

Válvula de bola con candado en latón hembra-hembra

CODICE/CODE	DN	Ø	F	S1	H	L	CH	PEZZI/PIECES
RV640014	G1/4	10	10	45	41	95	21	1
RV640038	G3/8	10	10	45	41	95	21	1
RV640012	G1/2	15	15	63	54	120	26	1
RV640034	G3/4	20	16	71	58	120	31	1
RV640001	G1"	25	19	83	66	150	38	1
RV640114	G1"1/4	32	21	92	71	150	48	1
RV640112	G1"1/2	40	21	104	80	160	55	1
RV640002	G2"	50	26	124	88	160	68	1

RV 65

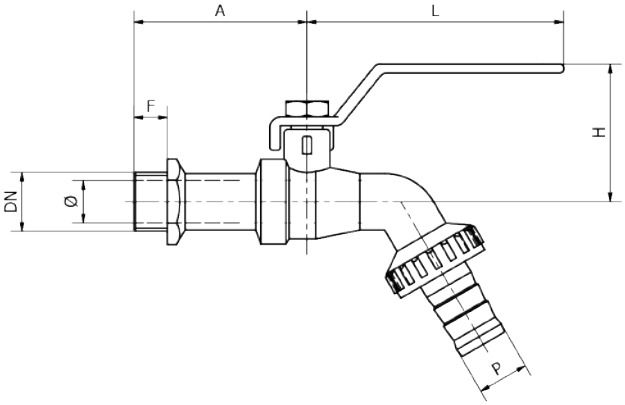

Rubinetto di erogazione a sfera con portagomma

Ball bibcock with hose tail

Wasserhahn mit Schlauchtülle

Robinet de distribution de balles avec raccord de tuyau

Válvula dispensador de bola con conexión de manguera

CODICE/CODE	DN	Ø	F	H	L	A	P	PEZZI/PIECES
RV650038	G3/8	12	9,5	38,3	83	50,5	15	1
RV650012	G1/2	15,2	11,5	38,3	83	50,5	15	1
RV650034	G3/4	20	15,5	40	83	59	20,5	1
RV650001	G1"	26,5	13	46,6	83	60,6	26	1

Raccordi Camlock in acciaio INOX
Stainless steel Camlock fittings
Camlock-Verschraubungen aus Edelstahl
Raccords Camlock en acier inoxydable
Accesorios Camlock de acero inoxidable

IN

CLK10A-IN

pag. 539

CLK20B-IN

pag. 539

CLK30C-IN

pag. 539

CLK40D-IN

pag. 540

CLK50E-IN

pag. 540

CLK60F-IN

pag. 540

CLK01DC-IN

pag. 541

CLK02DP-IN

pag. 541

CLK 10AW-IN

NEW

pag. 541

CLK 40DW-IN

NEW

pag. 541

Dati tecnici di raccordi Camlock in acciaio INOX
Stainless steel Camlock fittings technical data
Technischen Daten der Camlock-Verschraubungen aus Edelstahl
Données techniques des raccords Camlock en acier inoxydable
Datos técnicos de los accesorios Camlock de acero inoxidable

Pressione	Pressure	Druck	Pression	Presión
DN		F"		Bar
12		1/2		10
20		3/4		17
25		1"		17
32		1"1/4		17
40		1"1/2		17
50		2"		17
65		2"1/2		10
80		3"		8,5
100		4"		6,5

Temperature
Temperatura di esercizio in funzione della guarnizione. Generalmente raccomandato per temperatura ambiente e non superiore a 60°C.

Température
La température de fonctionnement dépend du joint d'étanchéité. Généralement recommandé pour la température ambiante et pas au-dessus de 60°C.

Temperature
Operating temperature depending on the gasket. Generally recommended for room temperature and not above 60°C.

Temperaturas
Temperatura de funcionamiento en función de la junta. En general, se recomienda a temperatura ambiente y no a más de 60°C.

Temperatur
Die Betriebstemperatur hängt von der Dichtung ab. Generell empfohlen für Raumtemperatur und nicht über 60°C.

CLK 10A-IN

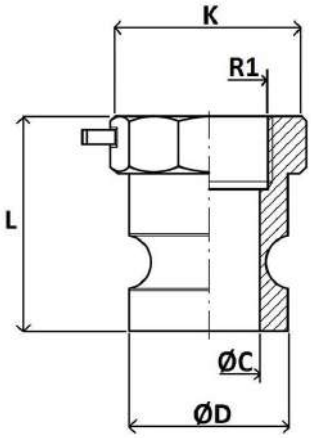

Adattatore Camlock maschio - Filettatura femmina BSP tipo A
Male Camlock coupling - female BSP threaded Type A
Camlock-Adapter männlich - BSP Typ A Innengewinde
Adaptateur Camlock mâle - Filetage femelle BSP type A
Adaptador Camlock macho - Rosca hembra BSP tipo A

CODICE/CODE	DN	R1	L	ØC	ØD	K	PEZZI/PIECES
CLK10A12012IN	12	1/2	38	15	24	26	5
CLK10A12020IN	20	1/2	38	16	32	32	5
CLK10A34020IN	20	3/4	38	21	32	32	5
CLK10A01025IN	25	1"	48	24	37	40	1
CLK10A41032IN	32	1"1/4	56	28,5	45	48	1
CLK10A21040IN	40	1"1/2	60	36	54	56	1
CLK10A02050IN	50	2"	64	45	63	67	1
CLK10A22065IN	65	2"1/2	87	56,5	76	83	1
CLK10A03080IN	80	3"	73	73	92	96	1
CLK10A04100IN	100	4"	78	98	120	127	1

CLK 20B-IN

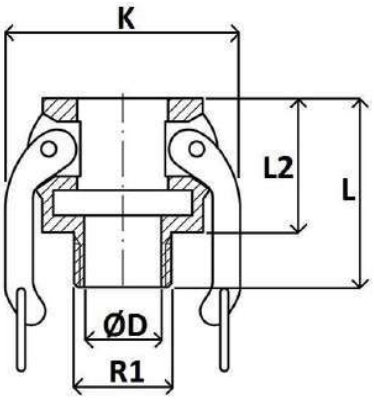

Adattatore Camlock femmina - Filettatura maschio BSPT tipo B
Female Camlock coupling - male BSPT threaded Type B
Camlock-Buchsenadapter - BSPT Typ B Außengewinde
Adaptateur femelle Camlock - Filetage mâle BSPT type B
Adaptador hembra Camlock - Rosca macho BSPT tipo B

CODICE/CODE	DN	R1	L	L2	ØD	K	PEZZI/PIECES
CLK20B12012IN	12	1/2	45	30	14,5	48	5
CLK20B12020IN	20	1/2	52	32	16	53	5
CLK20B34020IN	20	3/4	52	32	19	54	5
CLK20B01025IN	25	1"	62	40	26	61	1
CLK20B41032IN	32	1"1/4	68	48	33	79	1
CLK20B21040IN	40	1"1/2	71	49	39	83	1
CLK20B02050IN	50	2"	78	54	50	94	1
CLK20B22065IN	65	2"1/2	85	59	67	109	1
CLK20B03080IN	80	3"	90	60	75	130	1
CLK20B04100IN	100	4"	101	62	98	158	1

CLK 30C-IN

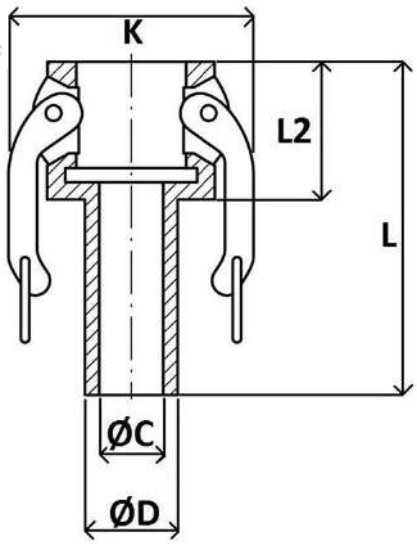

Adattatore Camlock con inserto per tubo tipo C
Female Camlock coupling with serrated hose shank Type C
Camlock-Adapter mit Einsatz für Typ-C-Rohr
Adaptateur Camlock avec insert pour tube type C
Adaptador Camlock con inserto para tubo tipo C

CODICE/CODE	DN	DN	L	L2	ØC	ØD	K	PEZZI/PIECES
CLK30C12012IN	1/2	12	69	28	8,5	14	46	5
CLK30C12020IN	1/2	20	75,5	30	9,7	14	55,3	5
CLK30C34020IN	3/4	20	80	50	14,7	20,4	62,8	5
CLK30C01025IN	1"	25	94	38,2	20,6	26,5	62,8	1
CLK30C41032IN	1"1/4	32	106	44	27,5	33	78,5	1
CLK30C21040IN	1"1/2	40	107	44	34	40	80	1
CLK30C02050IN	2"	50	126	48,3	45	53	96	1
CLK30C22065IN	2"1/2	65	122	52,2	53	66	104	1
CLK30C03080IN	3"	80	152	53,4	66	78	130	1
CLK30C04100IN	4"	100	175	62	92	103	158	1

CLK 40D-IN

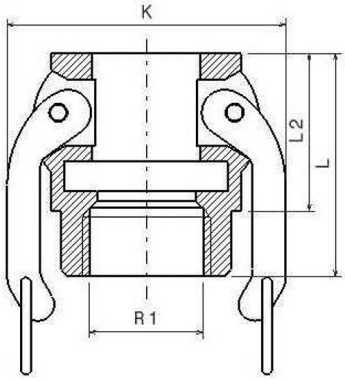

Adattatore Camlock femmina BSP tipo D

Female Camlock coupling female BSP threaded Type D

BSP Typ D Innengewinde Camlock-Adapter

Adaptateur Camlock femelle BSP type D

Adaptador Camlock BSP tipo D hembra

CODICE/CODE	DN	R1	L	L2	K	PEZZI/PIECES
CLK40D12012IN	12	1/2	43	29	54	5
CLK40D12020IN	20	1/2	52	32	53	5
CLK40D34020IN	20	3/4	52	32	54	5
CLK40D01025IN	25	1"	62	40	61	1
CLK40D41032IN	32	1"1/4	68	48	79	1
CLK40D21040IN	40	1"1/2	71	49	83	1
CLK40D02050IN	50	2"	78	54	94	1
CLK40D22065IN	65	2"1/2	85	59	109	1
CLK40D03080IN	80	3"	90	60	130	1
CLK40D04100IN	100	4"	96	62	158	1

CLK 50E-IN

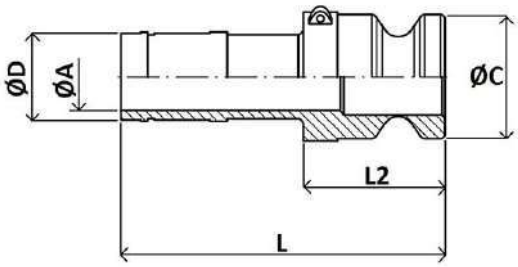

Adattatore Camlock con inserto per tubo tipo E

Male Camlock coupling with serrated hose shank Type E

Camlock-Adapter mit Rohreinsatz Typ E

Adaptateur Camlock avec insert de tube type E

Adaptador de cierre de leva con tubo de inserción tipo E

CODICE/CODE	DN	R1	L	L2	ØA	ØC	ØD	PEZZI/PIECES
CLK50E12012IN	1/2	12	73	32,5	8,5	24	14	5
CLK50E12020IN	1/2	20	73,5	33,5	8,5	32	14	5
CLK50E34020IN	3/4	20	85	35,5	15	32	20	5
CLK50E01025IN	1"	25	84	38	21	37	27	1
CLK50E41032IN	1"1/4	32	108,8	48,5	26,5	45,6	33	1
CLK50E21040IN	1"1/2	40	119,6	67	39,5	53	40	1
CLK50E02050IN	2"	50	130,5	52,5	45	63	53	1
CLK50E22065IN	2"1/2	65	139,5	59,5	57,5	75,8	66	1
CLK50E03080IN	3"	80	155	59	70	91,6	79	1
CLK50E04100IN	4"	100	164	65	93,5	119,5	103	1

CLK 60F-IN

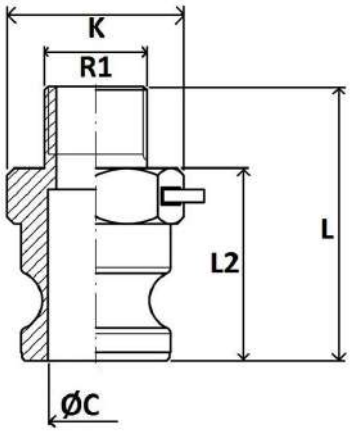

Adattatore Camlock maschio BSPT tipo F

Male Camlock coupling - male BSPT threaded Type F

Camlock-Adapter BSPT-Außengewinde Typ F

Adaptateur Camlock mâle BSPT type F

Adaptador Camlock macho BSPT tipo F

CODICE/CODE	DN	R1	L	L2	ØC	K	PEZZI/PIECES
CLK60F12012IN	12	1/2	48	33	16	25	5
CLK60F12020IN	20	1/2	56	38	21	32	5
CLK60F34020IN	20	3/4	56	38	21	32	5
CLK60F01025IN	25	1"	72	48	24	40	1
CLK60F41032IN	32	1"1/4	80	56	28,5	48	1
CLK60F21040IN	40	1"1/2	84	60	36	56	1
CLK60F02050IN	50	2"	88	62	45	67	1
CLK60F22065IN	65	2"1/2	100	69	56,5	83	1
CLK60F03080IN	80	3"	106	73	73	96	1
CLK60F04100IN	100	4"	114	78	98	127	1

CLK 01DC-IN

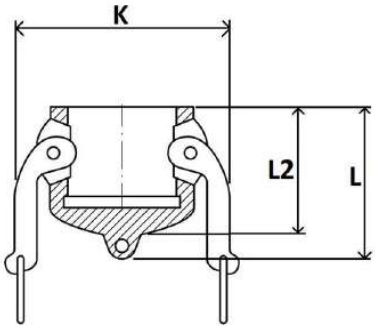

Tappo di protezione Camlock tipo DC
Female Camlock Coupling-Dust caps Type DC
Camlock-Schutzkappe Typ DC
Capuchon de protection Camlock type DC
Tapa de protección Camlock tipo DC

CODICE/CODE	DN	L	L2	K	PEZZI/PIECES
CLK01DC012IN	12	42	32,5	49	5
CLK01DC020IN	20	45	35	54	5
CLK01DC025IN	25	54	42	61	1
CLK01DC032IN	32	65	51	79	1
CLK01DC040IN	40	69	52	83	1
CLK01DC050IN	50	78	59	94	1
CLK01DC065IN	65	83	64	109	1
CLK01DC080IN	80	88	65	130	1
CLK01DC100IN	100	94	70	158	1

CLK 02DP-IN

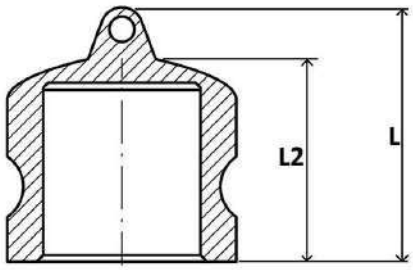

Tappo di protezione Camlock tipo DP
Female Camlock Coupling-Dust caps Type DP
Camlock-Schutzkappe Typ DP
Capuchon de protection Camlock type DP
Tapa de protección Camlock tipo DP

CODICE/CODE	DN	L	L2	PEZZI/PIECES
CLK02DP012IN	12	35	25	5
CLK02DP020IN	20	37	25	5
CLK02DP025IN	25	44	32	1
CLK02DP032IN	32	55	41	1
CLK02DP040IN	40	64	44	1
CLK02DP050IN	50	68	48	1
CLK02DP065IN	65	70	50	1
CLK02DP080IN	80	80	56	1
CLK02DP100IN	100	80	56	1

CLK 10AW-IN

NEW

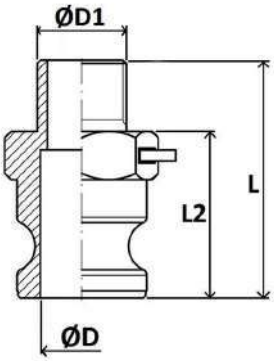

Camlock maschio AW a saldare
Male camlock AW type with weld end
Kamlock Kupplung Vaterteil Typ AW mit Anschweißende
Raccord Camlock mâle type AW à souder
Racord Camlock macho tipo AW para soldar

CODICE/CODE	DN	L	L2	PEZZI/PIECES
CLK10AW012IN	12	46	34	1
CLK10AW020IN	20	47	35	1
CLK10AW025IN	25	56,5	41,5	1
CLK10AW032IN	32	67	50	1
CLK10AW040IN	40	68,5	50,5	1
CLK10AW050IN	50	78,6	58,6	1

CLK 40DW-IN

NEW

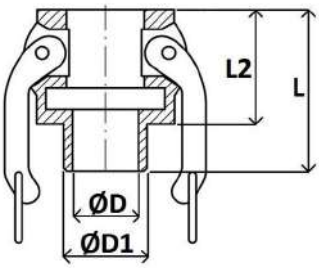

Camlock femmina DW a saldare
Female camlock DW type with weld end
Kamlok Kupplung Mutterteil mit Anschweißende Typ DW
Raccord Camlock femelle type DW à souder
Racord Camlock hembra tipo DW para soldar

CODICE/CODE	DN	L	L2	PEZZI/PIECES
CLK40DW012IN	12	41	29	1
CLK40DW020IN	20	42	30	1
CLK40DW025IN	25	51	36	1
CLK40DW032IN	32	60,5	43,5	1
CLK40DW040IN	40	62	44	1
CLK40DW050IN	50	68,2	48,2	1

Raccordi Camlock in alluminio
Aluminium Camlock fittings
Camlock-Verschraubungen aus Aluminium
Raccords Camlock en aluminium
Accesorios Camlock de aluminio

AL

CLK10A-AL

pag. 543

CLK20B-AL

pag. 543

CLK30C-AL

pag. 543

CLK40D-AL

pag. 544

CLK50E-AL

pag. 544

CLK60F-AL

pag. 544

CLK01DC-AL

pag. 545

CLK02DP-AL

pag. 545

Dati tecnici di raccordi Camlock in alluminio
Aluminium Camlock fittings technical data
Technischen Daten der Camlock-Verschraubungen aus Aluminium
Données techniques des raccords Camlock en aluminium
Datos técnicos de los accesorios Camlock de aluminio

Pressione	Pressure	Druck	Pression	Presión
DN		F"		Bar
12		1/2		10
20		3/4		17
25		1"		17
32		1"1/4		17
40		1"1/2		17
50		2"		17
65		2"1/2		10
80		3"		8,5
100		4"		6,5

Temperature
Temperatura di esercizio in funzione della guarnizione. Generalmente raccomandato per temperatura ambiente e non superiore a 60°C.

Température
La température de fonctionnement dépend du joint d'étanchéité. Généralement recommandé pour la température ambiante et pas au-dessus de 60°C.

Temperature
Operating temperature depending on the gasket. Generally recommended for room temperature and not above 60°C.

Temperaturas
Temperatura de funcionamiento en función de la junta. En general, se recomienda a temperatura ambiente y no a más de 60°C.

Temperatur
Die Betriebstemperatur hängt von der Dichtung ab. Generell empfohlen für Raumtemperatur und nicht über 60°C.

CLK 10A-AL

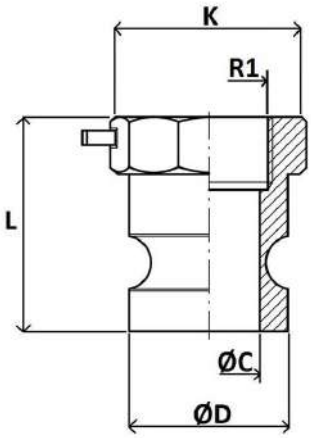

Adattatore Camlock maschio - Filettatura femmina BSP tipo A

Male Camlock coupling - female BSP threaded Type A

Camlock-Adapter männlich - BSP Typ A Innengewinde

Adaptateur Camlock mâle - Filetage femelle BSP type A

Adaptador Camlock macho - Rosca hembra BSP tipo A

CODICE/CODE	DN	R1	L	ØC	ØD	K	PEZZI/PIECES
CLK10A12012AL	12	1/2	41	14	24	25	5
CLK10A34020AL	20	3/4	41	26	32	32,3	5
CLK10A01025AL	25	1"	49,5	23,5	36,5	39,3	1
CLK10A41032AL	32	1"1/4	54	28,5	49,5	48,4	1
CLK10A21040AL	40	1"1/2	56,2	37	53,2	57,5	1
CLK10A02050AL	50	2"	62	47	63	66	1
CLK10A22065AL	65	2"1/2	78	55,5	75,5	82	1
CLK10A03080AL	80	3"	70,5	74,5	91,5	97	1
CLK10A04100AL	100	4"	-	-	-	-	1

CLK 20B-AL

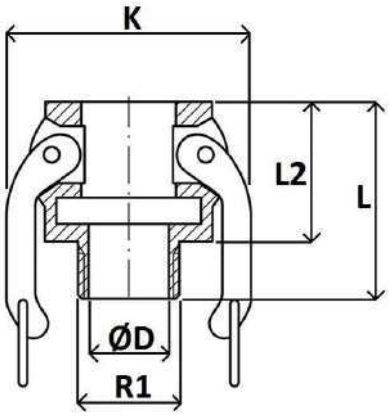

Adattatore Camlock femmina - Filettatura maschio BSPT tipo B

Female Camlock coupling - male BSPT threaded Type B

Camlock-Buchsenadapter - BSPT Typ B Außengewinde

Adaptateur femelle Camlock - Filetage mâle BSPT type B

Adaptador hembra Camlock - Rosca macho BSPT tipo B

CODICE/CODE	DN	R1	L	L2	ØD	K	PEZZI/PIECES
CLK20B12012AL	12	1/2	-	-	-	-	5
CLK20B34020AL	20	3/4	53	33,3	16	61	5
CLK20B01025AL	25	1"	62,5	40,5	24,5	67,7	1
CLK20B41032AL	32	1"1/4	65	44,8	34	79	1
CLK20B21040AL	40	1"1/2	70,2	47	38	87	1
CLK20B02050AL	50	2"	75,2	52	50,5	96	1
CLK20B22065AL	65	2"1/2	84	55,3	61	109,5	1
CLK20B03080AL	80	3"	91	57	76,8	130	1
CLK20B04100AL	100	4"	93	58	99,5	155	1

CLK 30C-AL

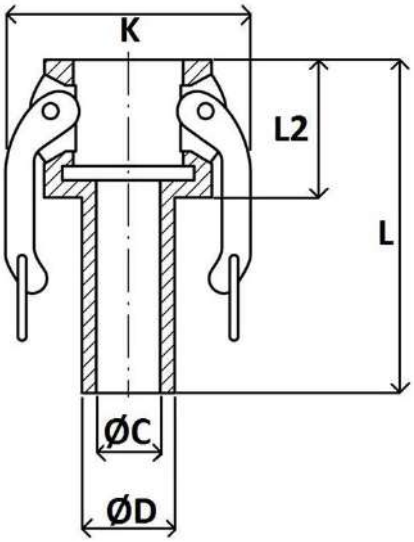

Adattatore Camlock con inserto per tubo tipo C

Female Camlock coupling with serrated hose shank Type C

Camlock-Adapter mit Einsatz für Typ-C-Rohr

Adaptateur Camlock avec insert pour tube type C

Adaptador Camlock con inserto para tubo tipo C

CODICE/CODE	DN	DN	L	L2	ØC	ØD	K	PEZZI/PIECES
CLK30C12012AL	1/2	12	71	31	7	14,3	45	5
CLK30C34020AL	3/4	20	84	33,5	13,8	21	61	5
CLK30C01025AL	1"	25	97,8	41,3	19,5	27	68	1
CLK30C41032AL	1"1/4	32	103	46,5	25,5	34	78,5	1
CLK30C21040AL	1"1/2	40	122	46,8	31,2	40	83	1
CLK30C02050AL	2"	50	130	53,2	43	51,8	96,7	1
CLK30C22065AL	2"1/2	65	152,5	57,5	56,5	65,5	109	1
CLK30C03080AL	3"	80	160	62	68	77,5	130	1
CLK30C04100AL	4"	100	170	62,3	91,5	103	160	1

CLK 40D-AL

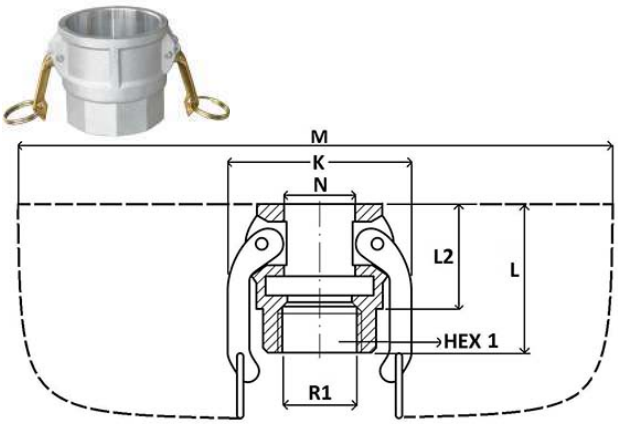

Adattatore Camlock femmina BSP tipo D

Female Camlock coupling female BSP threaded Type D

BSP Typ D Innengewinde Camlock-Adapter

Adaptateur Camlock femelle BSP type D

Adaptador Camlock BSP tipo D hembra

CODICE/CODE	DN	R1	L	L2	HEX1	K	M	N	PEZZI/PIECES
CLK40D12012AL	12	1/2	48,7	30	27	44,6	110	25	5
CLK40D34020AL	20	3/4	52,6	34,2	32	61	115	32,5	5
CLK40D01025AL	25	1"	61,7	41,4	38	67,4	120	37,5	1
CLK40D41032AL	32	1"1/4	70,7	45,4	48	78,8	180	46,5	1
CLK40D21040AL	40	1"1/2	73,5	47	56,5	87,5	190	54	1
CLK40D02050AL	50	2"	75,8	52,6	66	96,3	200	64,2	1
CLK40D22065AL	65	2"1/2	-	-	-	-	-	-	1
CLK40D03080AL	80	3"	-	-	-	-	-	-	1
CLK40D04100AL	100	4"	-	-	-	-	-	-	1

CLK 50E-AL

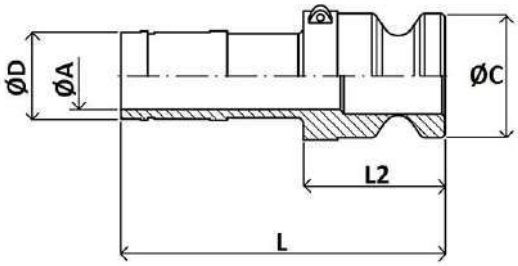

Adattatore Camlock con inserto per tubo tipo E

Male Camlock coupling with serrated hose shank Type E

Camlock-Adapter mit Rohreinsatz Typ E

Adaptateur Camlock avec insert de tube type E

Adaptador de cierre de leva con tubo de inserción tipo E

CODICE/CODE	DN	R1	L	L2	ØA	ØC	ØD	PEZZI/PIECES
CLK50E12012AL	1/2	12	72,3	32,7	7,5	24,3	14,5	5
CLK50E34020AL	3/4	20	88,6	38,3	14,3	32	21	5
CLK50E01025AL	1"	25	101	46,3	19	36,6	26,8	1
CLK50E41032AL	1"1/4	32	105,5	50,8	25	45,6	33,6	1
CLK50E21040AL	1"1/2	40	115	54,4	32,2	53	40,5	1
CLK50E02050AL	2"	50	135,7	59,7	43	63	51,5	1
CLK50E22065AL	2"1/2	65	160	66	56	76	66,2	1
CLK50E03080AL	3"	80	168	68,5	69	91,6	78	1
CLK50E04100AL	4"	100	178	69,5	93	119,4	103,6	1

CLK 60F-AL

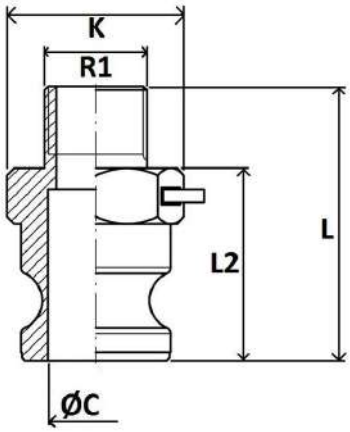

Adattatore Camlock maschio BSPT tipo F

Male Camlock coupling - male BSPT threaded Type F

Camlock-Adapter BSPT-Außengewinde Typ F

Adaptateur Camlock mâle BSPT type F

Adaptador Camlock macho BSPT tipo F

CODICE/CODE	DN	R1	L	L2	ØC	K	PEZZI/PIECES
CLK60F12012AL	12	1/2	60	40	15	25	5
CLK60F34020AL	20	3/4	61,3	42	21	32	5
CLK60F01025AL	25	1"	72	51,2	24	38	1
CLK60F41032AL	32	1"1/4	80	54	29	48	1
CLK60F21040AL	40	1"1/2	78,5	56,5	37	57	1
CLK60F02050AL	50	2"	87	62,5	47	66	1
CLK60F22065AL	65	2"1/2	95,7	67	57	82	1
CLK60F03080AL	80	3"	98,5	68	73,5	94	1
CLK60F04100AL	100	4"	111,5	75,5	101	120	1

CLK 01DC-AL

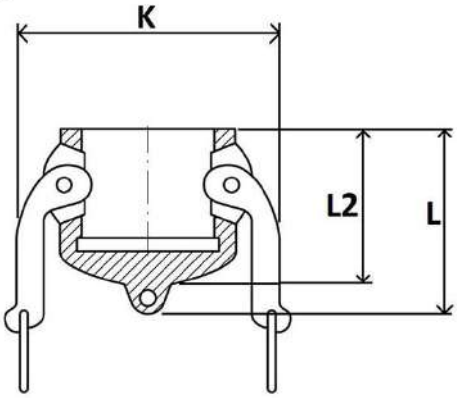

Tappo di protezione Camlock tipo DC

Female Camlock Coupling-Dust caps Type DC

Camlock-Schutzkappe Typ DC

Capuchon de protection Camlock type DC

Tapa de protección Camlock tipo DC

CODICE/CODE	DN	L	L2	K	PEZZI/PIECES
CLK01DC012AL	12	-	-	-	5
CLK01DC020AL	20	45,5	34,5	60	5
CLK01DC025AL	25	-	-	-	1
CLK01DC032AL	32	61	48	81	1
CLK01DC040AL	40	65	49	87	1
CLK01DC050AL	50	68	55	97	1
CLK01DC065AL	65	70	56	110	1
CLK01DC080AL	80	78	62	130	1
CLK01DC100AL	100	-	-	-	1

CLK 02DP-AL

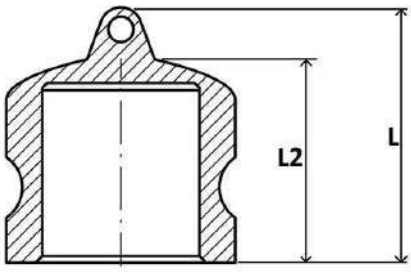

Tappo di protezione Camlock tipo DP

Female Camlock Coupling-Dust caps Type DP

Camlock-Schutzkappe Typ DP

Capuchon de protection Camlock type DP

Tapa de protección Camlock tipo DP

CODICE/CODE	DN	L	L2	PEZZI/PIECES
CLK02DP012AL	12	36	27	5
CLK02DP020AL	20	36	27	5
CLK02DP025AL	25	51	36	1
CLK02DP032AL	32	55	40	1
CLK02DP040AL	40	58	43	1
CLK02DP050AL	50	65	50	1
CLK02DP065AL	65	66	52	1
CLK02DP080AL	80	66	52	1
CLK02DP100AL	100	73	58	1

Raccordi Camlock in ottone
Brass Camlock fittings
Camlock-Verschraubungen aus Messing
Raccords Camlock en laiton
Accesorios Camlock de latón

OT

CLK10A-OT

pag. 547

CLK20B-OT

pag. 547

CLK30C-OT

pag. 547

CLK40D-OT

pag. 548

CLK50E-OT

pag. 548

CLK60F-OT

pag. 548

CLK01DC-OT

pag. 549

CLK02DP-OT

pag. 549

Dati tecnici di raccordi Camlock in ottone
Brass Camlock fittings technical data
Technischen Daten der Camlock-Verschraubungen aus Messing
Données techniques des raccords Camlock en laiton
Datos técnicos de los accesorios Camlock de latón

Pressione	Pressure	Druck	Pression	Presión
DN		F"		Bar
12		1/2		10
20		3/4		17
25		1"		17
32		1"1/4		17
40		1"1/2		17
50		2"		17
65		2"1/2		10
80		3"		8,5
100		4"		6,5

Temperature
Temperatura di esercizio in funzione della guarnizione. Generalmente raccomandato per temperatura ambiente e non superiore a 60°C.

Température
La température de fonctionnement dépend du joint d'étanchéité. Généralement recommandé pour la température ambiante et pas au-dessus de 60°C.

Temperature
Operating temperature depending on the gasket. Generally recommended for room temperature and not above 60°C.

Temperaturas
Temperatura de funcionamiento en función de la junta. En general, se recomienda a temperatura ambiente y no a más de 60°C.

Temperatur
Die Betriebstemperatur hängt von der Dichtung ab. Generell empfohlen für Raumtemperatur und nicht über 60°C.

CLK 10A-OT

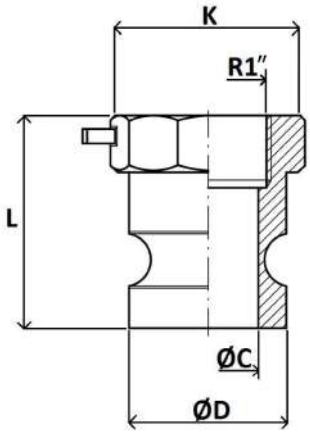

Adattatore Camlock maschio - Filettatura femmina BSP tipo A

Male Camlock coupling - female BSP threaded Type A

Camlock-Adapter männlich - BSP Typ A Innengewinde

Adaptateur Camlock mâle - Filetage femelle BSP type A

Adaptador Camlock macho - Rosca hembra BSP tipo A

CODICE/CODE	DN	R1	L	ØC	ØD	K	PEZZI/PIECES
CLK10A12012OT	12	1/2	36,6	14,5	23,8	26,5	5
CLK10A34020OT	20	3/4	42,7	24,3	32	33	5
CLK10A01025OT	25	1"	51	28,7	36,6	37,9	1
CLK10A41032OT	32	1"1/4	56,5	35,8	45,4	47,5	1
CLK10A21040OT	40	1"1/2	55,4	44,5	53,4	56	1
CLK10A02050OT	50	2"	63,8	52,9	63	65,3	1
CLK10A22065OT	65	2"1/2	65	65	75,7	80	1
CLK10A03080OT	80	3"	69	79,3	91,2	93	1
CLK10A04100OT	100	4"	69,5	102,2	119,5	112	1

CLK 20B-OT

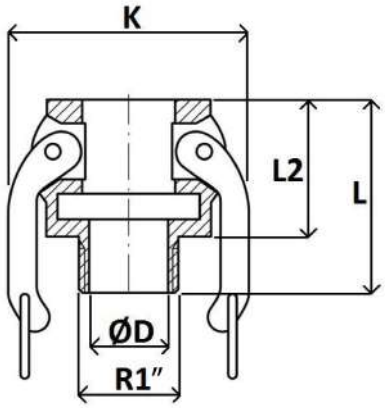

Adattatore Camlock femmina - Filettatura maschio BSPT tipo B

Female Camlock coupling - male BSPT threaded Type B

Camlock-Buchsenadapter - BSPT Typ B Außengewinde

Adaptateur femelle Camlock - Filetage mâle BSPT type B

Adaptador hembra Camlock - Rosca macho BSPT tipo B

CODICE/CODE	DN	R1	L	L2	ØD	K	PEZZI/PIECES
CLK20B12012OT	12	1/2	38	22,8	5	43,2	5
CLK20B34020OT	20	3/4	-	-	-	-	5
CLK20B01025OT	25	1"	58,1	38,1	27,5	66,3	1
CLK20B41032OT	32	1"1/4	64	44	34,1	77,3	1
CLK20B21040OT	40	1"1/2	64,5	44,6	41	87,5	1
CLK20B02050OT	50	2"	67,3	45,7	51,9	97,3	1
CLK20B22065OT	65	2"1/2	-	-	-	-	1
CLK20B03080OT	80	3"	-	-	-	-	1
CLK20B04100OT	100	4"	-	-	-	-	1

CLK 30C-OT

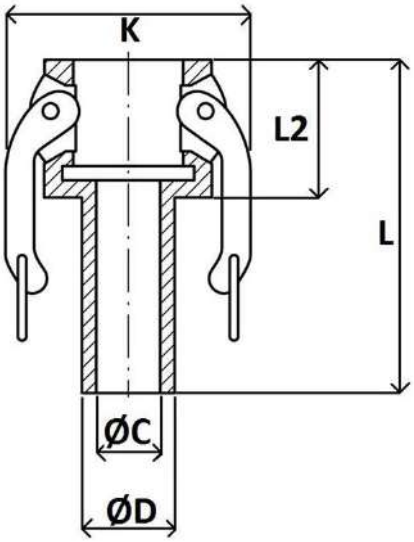

Adattatore Camlock con inserto per tubo tipo C

Female Camlock coupling with serrated hose shank Type C

Camlock-Adapter mit Einsatz für Typ-C-Rohr

Adaptateur Camlock avec insert pour tube type C

Adaptador Camlock con inserto para tubo tipo C

CODICE/CODE	DN	DN	L	L2	ØC	ØD	K	PEZZI/PIECES
CLK30C12012OT	1/2	12	61,8	28,6	8,2	14,3	43,2	5
CLK30C34020OT	3/4	20	86	33	14,1	20,6	60,3	5
CLK30C01025OT	1"	25	94	39,5	20	27,2	66,7	1
CLK30C41032OT	1"1/4	32	102,5	46,2	25,5	33,8	77,8	1
CLK30C21040OT	1"1/2	40	114	43,5	32	39,5	86,9	1
CLK30C02050OT	2"	50	118	48	44,5	52	97,9	1
CLK30C22065OT	2"1/2	65	-	-	-	-	-	1
CLK30C03080OT	3"	80	-	-	-	-	-	1
CLK30C04100OT	4"	100	-	-	-	-	-	1

CLK 40D-OT

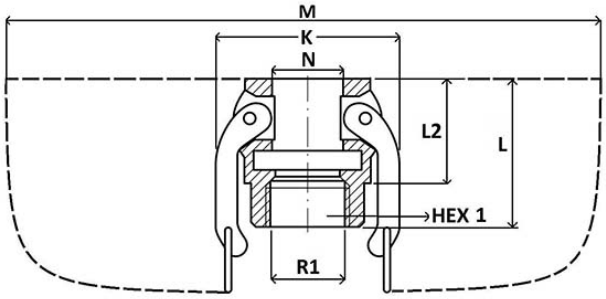

Adattatore Camlock femmina BSP tipo D

Female Camlock coupling female BSP threaded Type D

BSP Typ D Innengewinde Camlock-Adapter

Adaptateur Camlock femelle BSP type D

Adaptador Camlock BSP tipo D hembra

CODICE/CODE	DN	R1	L	L2	HEX1	K	M	N	PEZZI/PIECES
CLK40D12012OT	12	1/2	42,5	28	26	51,3	105	24,4	5
CLK40D34020OT	20	3/4	48,5	32,4	33	60	112	32,5	5
CLK40D01025OT	25	1"	56,8	37,8	38	66,5	140	37,3	1
CLK40D41032OT	32	1"1/4	64	43,3	47	77,4	175	46	1
CLK40D21040OT	40	1"1/2	65	45,8	53	87,5	180	54	1
CLK40D02050OT	50	2"	68,3	48	66	97,5	195	63,4	1
CLK40D22065OT	65	2"1/2	83	54,5	80	109	200	76,5	1
CLK40D03080OT	80	3"	82	54,5	94	128	240	92,5	1
CLK40D04100OT	100	4"	93,5	61	120	154	265	120	1

CLK 50E-OT

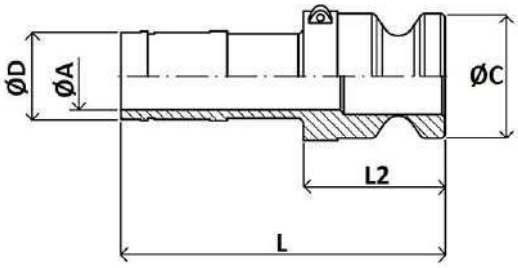

Adattatore Camlock con inserto per tubo tipo E

Male Camlock coupling with serrated hose shank Type E

Camlock-Adapter mit Rohreinsatz Typ E

Adaptateur Camlock avec insert de tube type E

Adaptador de cierre de leva con tubo de inserción tipo E

CODICE/CODE	DN	R1	L	L2	ØA	ØC	ØD	PEZZI/PIECES
CLK50E12012OT	1/2	12	70,5	35,2	8	23,9	15	5
CLK50E34020OT	3/4	20	92,5	40	14	32	20,5	5
CLK50E01025OT	1"	25	102	47	20,5	36,7	27	1
CLK50E41032OT	1"1/4	32	108	52	26	45	33	1
CLK50E21040OT	1"1/2	40	125,5	57	32	53	39,5	1
CLK50E02050OT	2"	50	130	61,5	45	63	53	1
CLK50E22065OT	2"1/2	65	-	-	-	-	-	1
CLK50E03080OT	3"	80	-	-	-	-	-	1
CLK50E04100OT	4"	100	-	-	-	-	-	1

CLK 60F-OT

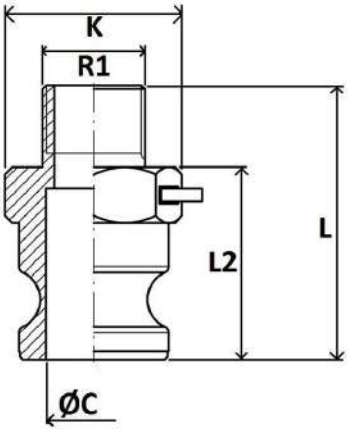

Adattatore Camlock maschio BSPT tipo F

Male Camlock coupling - male BSPT threaded Type F

Camlock-Adapter BSPT-Außengewinde Typ F

Adaptateur Camlock mâle BSPT type F

Adaptador Camlock macho BSPT tipo F

CODICE/CODE	DN	R1	L	L2	ØC	K	PEZZI/PIECES
CLK60F12012OT	12	1/2	51,5	35,6	14,3	26	5
CLK60F34020OT	20	3/4	55,5	39,5	22,9	33	5
CLK60F01025OT	25	1"	72	52,2	32,5	46	1
CLK60F41032OT	32	1"1/4	64,5	45,3	26	38,5	1
CLK60F21040OT	40	1"1/2	76	54,2	40,9	56	1
CLK60F02050OT	50	2"	82,8	60	48,9	64,5	1
CLK60F22065OT	65	2"1/2	-	-	-	-	1
CLK60F03080OT	80	3"	-	-	-	-	1
CLK60F04100OT	100	4"	-	-	-	-	1

CLK 01DC-OT

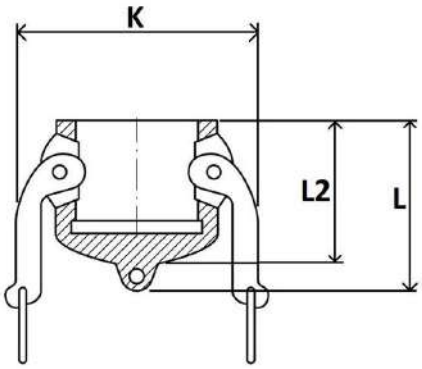

Tappo di protezione Camlock tipo DC

Female Camlock Coupling-Dust caps Type DC

Camlock-Schutzkappe Typ DC

Capuchon de protection Camlock type DC

Tapa de protección Camlock tipo DC

CODICE/CODE	DN	L	L2	K	PEZZI/PIECES
CLK01DC012OT	12	38	29,2	50,3	5
CLK01DC020OT	20	43,5	33	59,8	5
CLK01DC025OT	25	49	39	65,7	1
CLK01DC032OT	32	57	46,5	77	1
CLK01DC040OT	40	60	50	87	1
CLK01DC050OT	50	63	51	97,3	1
CLK01DC065OT	65	-	-	-	1
CLK01DC080OT	80	-	-	-	1
CLK01DC100OT	100	-	-	-	1

CLK 02DP-OT

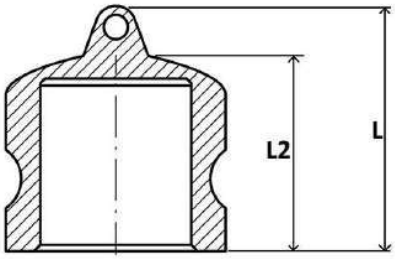

Tappo di protezione Camlock tipo DP

Female Camlock Coupling-Dust caps Type DP

Camlock-Schutzkappe Typ DP

Capuchon de protection Camlock type DP

Tapa de protección Camlock tipo DP

CODICE/CODE	DN	L	L2	PEZZI/PIECES
CLK02DP012OT	12	35,8	27,9	5
CLK02DP020OT	20	39,5	30,3	5
CLK02DP025OT	25	43,7	33,9	1
CLK02DP032OT	32	52,3	42,2	1
CLK02DP040OT	40	57	45,8	1
CLK02DP050OT	50	63	51	1
CLK02DP065OT	65	-	-	1
CLK02DP080OT	80	-	-	1
CLK02DP100OT	100	-	-	1

Raccordi Camlock in polipropilene
Polypropylene Camlock fittings
Camlock-Verschraubungen aus Polypropylen
Raccords Camlock en polypropylène
Accesorios Camlock de polipropileno

PP

CLK10A-PP

pag. 551

CLK20B-PP

pag. 551

CLK30C-PP

pag. 551

CLK40D-PP

pag. 552

CLK50E-PP

pag. 552

CLK60F-PP

pag. 552

CLK01DC-PP

pag. 553

CLK02DP-PP

pag. 553

Dati tecnici di raccordi Camlock in polipropilene
Polypropylene Camlock fittings technical data
Technischen Daten der Camlock-Verschraubungen aus Polypropylen
Données techniques des raccords Camlock en polypropylène
Datos técnicos de los accesorios Camlock de polipropileno

Pressione	Pressure	Druck	Pression	Presión
DN		F"		Bar
12		1/2		10
20		3/4		17
25		1"		17
32		1"1/4		17
40		1"1/2		17
50		2"		17
65		2"1/2		10
80		3"		8,5
100		4"		6,5

Temperature
Temperatura di esercizio in funzione della guarnizione. Generalmente raccomandato per temperatura ambiente e non superiore a 60°C.

Température
La température de fonctionnement dépend du joint d'étanchéité. Généralement recommandé pour la température ambiante et pas au-dessus de 60°C.

Temperature
Operating temperature depending on the gasket. Generally recommended for room temperature and not above 60°C.

Temperaturas
Temperatura de funcionamiento en función de la junta. En general, se recomienda a temperatura ambiente y no a más de 60°C.

Temperatur
Die Betriebstemperatur hängt von der Dichtung ab. Generell empfohlen für Raumtemperatur und nicht über 60°C.

CLK 10A-PP

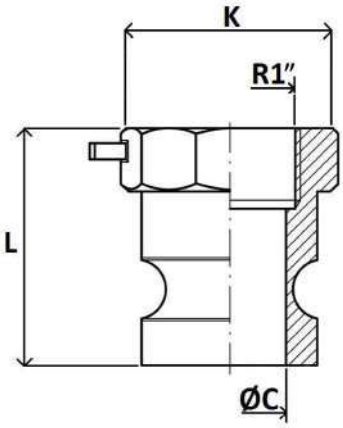

Adattatore Camlock maschio - Filettatura femmina BSP tipo A
Male Camlock coupling - female BSP threaded Type A
Camlock-Adapter männlich - BSP Typ A Innengewinde
Adaptateur Camlock mâle - Filetage femelle BSP type A
Adaptador Camlock macho - Rosca hembra BSP tipo A

CODICE/CODE	DN	R1	L	ØC	K	PEZZI/PIECES
CLK10A12012PP	12	1/2	48	21,5	34	5
CLK10A34020PP	20	3/4	48	21,5	34	5
CLK10A01025PP	25	1"	56	24	42	1
CLK10A41032PP	32	1"1/4	64	28,5	48	1
CLK10A21040PP	40	1"1/2	66	36	59	1
CLK10A02050PP	50	2"	70	44	71	1
CLK10A22065PP	65	2"1/2	79	59	84	1
CLK10A03080PP	80	3"	82	72	101	1
CLK10A04100PP	100	4"	92	93	131	1

CLK 20B-PP

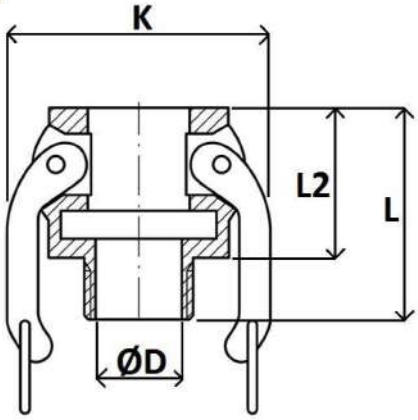

Adattatore Camlock femmina - Filettatura maschio BSPT tipo B
Female Camlock coupling - male BSPT threaded Type B
Camlock-Buchsenadapter - BSPT Typ B Außengewinde
Adaptateur femelle Camlock - Filetage mâle BSPT type B
Adaptador hembra Camlock - Rosca macho BSPT tipo B

CODICE/CODE	DN	R1	L	L2	ØD	K	PEZZI/PIECES
CLK20B12012PP	12	1/2	54	34	15	50	5
CLK20B34020PP	20	3/4	54	34	18	50	5
CLK20B01025PP	25	1"	60	41	24	60	1
CLK20B41032PP	32	1"1/4	70	46	33	77	1
CLK20B21040PP	40	1"1/2	72	50	37	82	1
CLK20B02050PP	50	2"	82	56	49	94	1
CLK20B22065PP	65	2"1/2	85	56	63	107	1
CLK20B03080PP	80	3"	89	59	76	127	1
CLK20B04100PP	100	4"	95	60	98	160	1

CLK 30C-PP

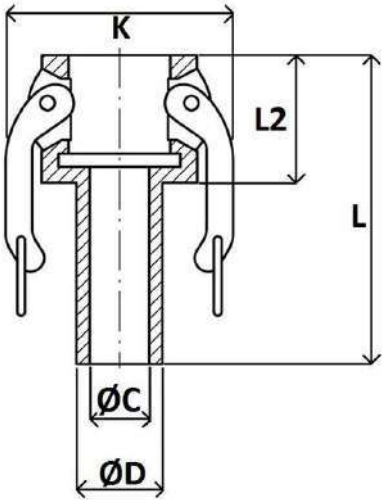

Adattatore Camlock con inserto per tubo tipo C
Female Camlock coupling with serrated hose shank Type C
Camlock-Adapter mit Einsatz für Typ-C-Rohr
Adaptateur Camlock avec insert pour tube type C
Adaptador Camlock con inserto para tubo tipo C

CODICE/CODE	DN	DN	L	L2	ØC	ØD	K	PEZZI/PIECES
CLK30C12012PP	1/2	12	77	33	8	14	32	5
CLK30C34020PP	3/4	20	84	33	14	21	32	5
CLK30C01025PP	1"	25	97	38	19	27	37	1
CLK30C41032PP	1"1/4	32	100	44	25	34	46	1
CLK30C21040PP	1"1/2	40	108	47	31	40	54	1
CLK30C02050PP	2"	50	125	54	41	53	63	1
CLK30C22065PP	2"1/2	65	141	56	55	64	70	1
CLK30C03080PP	3"	80	148	58	65	79	91	1
CLK30C04100PP	4"	100	175	65	85	103	119	1

CLK 40D-PP

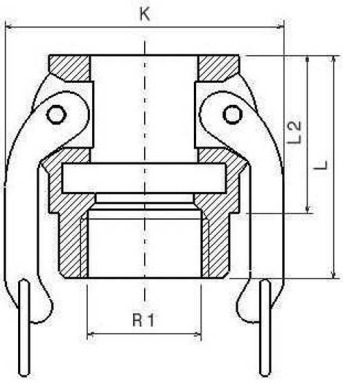

Adattatore Camlock femmina BSP tipo D

Female Camlock coupling female BSP threaded Type D

BSP Typ D Innengewinde Camlock-Adapter

Adaptateur Camlock femelle BSP type D

Adaptador Camlock BSP tipo D hembra

CODICE/CODE	DN	R1	L	L2	K	PEZZI/PIECES
CLK40D12012PP	12	1/2	54	34	52	5
CLK40D34020PP	20	3/4	54	34	52	5
CLK40D01025PP	25	1"	60	41	62	1
CLK40D41032PP	32	1"1/4	70	46	78	1
CLK40D21040PP	40	1"1/2	72	49	88	1
CLK40D02050PP	50	2"	83	55	98	1
CLK40D22065PP	65	2"1/2	85	56	111	1
CLK40D03080PP	80	3"	90	60	132	1
CLK40D04100PP	100	4"	92	60	165	1

CLK 50E-PP

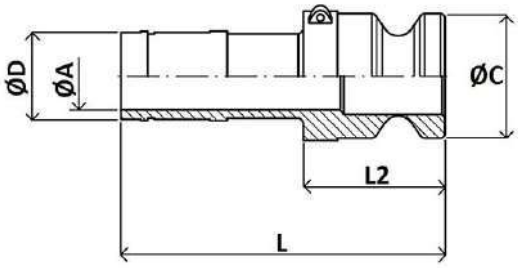

Adattatore Camlock con inserto per tubo tipo E

Male Camlock coupling with serrated hose shank Type E

Camlock-Adapter mit Rohreinsatz Typ E

Adaptateur Camlock avec insert de tube type E

Adaptador de cierre de leva con tubo de inserción tipo E

CODICE/CODE	DN	R1	L	L2	ØA	ØC	ØD	PEZZI/PIECES
CLK50E12012PP	1/2	12	77	33	8	32	14	5
CLK50E34020PP	3/4	20	84	33	14	32	21	5
CLK50E01025PP	1"	25	97	38	19	37	27	1
CLK50E41032PP	1"1/4	32	100	44	25	46	34	1
CLK50E21040PP	1"1/2	40	108	47	31	54	40	1
CLK50E02050PP	2"	50	125	54	41	63	53	1
CLK50E22065PP	2"1/2	65	141	56	55	70	64	1
CLK50E03080PP	3"	80	148	58	65	91	79	1
CLK50E04100PP	4"	100	175	65	85	119	103	1

CLK 60F-PP

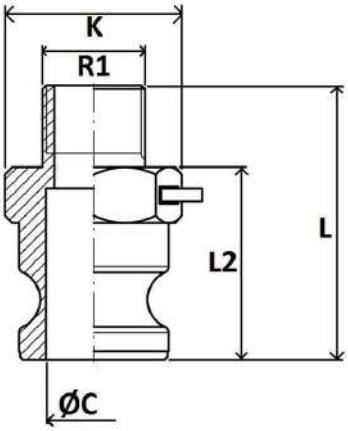

Adattatore Camlock maschio BSPT tipo F

Male Camlock coupling - male BSPT threaded Type F

Camlock-Adapter BSPT-Außengewinde Typ F

Adaptateur Camlock mâle BSPT type F

Adaptador Camlock macho BSPT tipo F

CODICE/CODE	DN	R1	L	L2	ØC	K	PEZZI/PIECES
CLK60F12012PP	12	1/2	58	39	21	34	5
CLK60F34020PP	20	3/4	58	39	21	34	5
CLK60F01025PP	25	1"	66	46	24	41	1
CLK60F41032PP	32	1"1/4	81	57	29	48	1
CLK60F21040PP	40	1"1/2	78	54	34	58	1
CLK60F02050PP	50	2"	90	62	45	70	1
CLK60F22065PP	65	2"1/2	92	63	59	80	1
CLK60F03080PP	80	3"	98	67	74	100	1
CLK60F04100PP	100	4"	108	74	93	110	1

CLK 01DC-PP

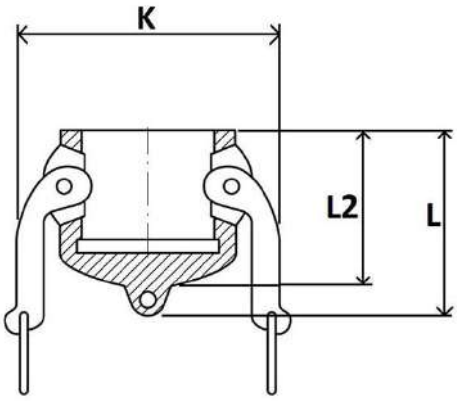

Tappo di protezione Camlock tipo DC

Female Camlock Coupling-Dust caps Type DC

Camlock-Schutzkappe Typ DC

Capuchon de protection Camlock type DC

Tapa de protección Camlock tipo DC

CODICE/CODE	DN	L	L2	K	PEZZI/PIECES
CLK01DC012PP	12	43	33	43	5
CLK01DC020PP	20	46	36	50	5
CLK01DC025PP	25	57	43	60	1
CLK01DC032PP	32	63	48	75	1
CLK01DC040PP	40	65	51	82	1
CLK01DC050PP	50	73	57	98	1
CLK01DC065PP	65	76	58	108	1
CLK01DC080PP	80	74	60	127	1
CLK01DC100PP	100	76	60	162	1

CLK 02DP-PP

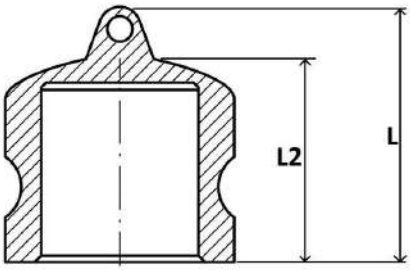

Tappo di protezione Camlock tipo DP

Female Camlock Coupling-Dust caps Type DP

Camlock-Schutzkappe Typ DP

Capuchon de protection Camlock type DP

Tapa de protección Camlock tipo DP

CODICE/CODE	DN	L	L2	PEZZI/PIECES
CLK02DP012PP	12	39	28	5
CLK02DP020PP	20	41	30	5
CLK02DP025PP	25	49	34	1
CLK02DP032PP	32	58	43	1
CLK02DP040PP	40	60	46	1
CLK02DP050PP	50	65	49	1
CLK02DP065PP	65	67	51	1
CLK02DP080PP	80	69	52	1
CLK02DP100PP	100	73	57	1

Guarnizioni per Raccordi Camlock
Gaskets for Camlock fittings
Dichtungen für Camlock-Verschraubungen
Joints pour raccords Camlock
Juntas para racores Camlock

CG

NBR

pag. 554

SIL

pag. 555

VITON

pag. 555

EPDM

pag. 555

Dati tecnici di Guarnizioni per Raccordi Camlock
Gaskets for Camlock fittings technical data
Technischen Daten der Dichtungen für Camlock-Verschraubungen
Données techniques des Joints pour raccords Camlock
Datos técnicos de los Juntas para racores Camlock

Temperatura di utilizzo	Operating temperature	Temperatur der Nutzung	Température d'utilisation	Temperatura de utilización
Materiale - Material - Material - Matériau - Material			**Temperatura -** Temperature - Temperatur - Température - Temperatura	
NBR			**-30°C / +100°C** (-22°F / +212°F)	
Silicine - Silicon - Silikon - Silicone - Silicona			**-60°C / +200°C** (-76°F / +392°F)	
VITON			**-20°C / +200°C** (-4°F / +392°F)	
EPDM			**-50°C / +150°C** (-58°F / +302°F)	

NBR

O-Ring NBR per Camlock
NBR O-Ring for Camlock
NBR O-Ring für Camlock
NBR O-Ring pour Camlock
Junta tórica de NBR para Camlock

CODICE/CODE	DN	F	PEZZI/PIECES
NBR0012	12	1/2"	10
NBR0034	20	3/4"	10
NBR0001	25	1"	10
NBR0114	32	1"1/4	1
NBR0112	40	1"1/2	1
NBR0002	50	2"	1
NBR0212	65	2"1/2	1
NBR0003	80	3"	1
NBR0004	100	4"	1

SIL

O-Ring SILICONE per Camlock

SILICON O-Ring for Camlock

SILIKON O-Ring für Camlock

Joint torique en SILICONE pour Camlock

Junta tórica de SILICONA para Camlock

CODICE/CODE	DN	F	PEZZI/PIECES
SIL0012	12	1/2"	10
SIL0034	20	3/4"	10
SIL0001	25	1"	10
SIL0114	32	1"1/4	1
SIL0112	40	1"1/2	1
SIL0002	50	2"	1
SIL0212	65	2"1/2	1
SIL0003	80	3"	1
SIL0004	100	4"	1

VITON®

O-Ring VITON® per Camlock

VITON® O-Ring for Camlock

VITON® O-Ring für Camlock

VITON® O-Ring pour Camlock

Junta tórica de VITON® para Camlock

CODICE/CODE	DN	F	PEZZI/PIECES
VITON0012	12	1/2"	10
VITON0034	20	3/4"	10
VITON0001	25	1"	10
VITON0114	32	1"1/4	1
VITON0112	40	1"1/2	1
VITON0002	50	2"	1
VITON0212	65	2"1/2	1
VITON0003	80	3"	1
VITON0004	100	4"	1

EPDM

O-Ring EPDM per Camlock

EPDM O-Ring for Camlock

EPDM O-Ring für Camlock

Joint torique en EPDM pour Camlock

Junta tórica de EPDM para Camlock

CODICE/CODE	DN	F	PEZZI/PIECES
EPDM0012	12	1/2"	10
EPDM0034	20	3/4"	10
EPDM0001	25	1"	10
EPDM0114	32	1"1/4	1
EPDM0112	40	1"1/2	1
EPDM0002	50	2"	1
EPDM0212	65	2"1/2	1
EPDM0003	80	3"	1
EPDM0004	100	4"	1

Raccordi rapidi express
Rapid express fittings
Express Kupplungen
Raccords instantanés express
Racordaje automàtico express

RE EXPRESS

RE15

pag. 557

RE20

pag. 557

RE25

pag. 558

RE30

pag. 558

RE35

pag. 558

Dati tecnici dei raccordi rapidi express
Rapid express fittings technical data
Technischen Daten der Express Kupplungen
Données techniques des raccords instantanés express
Datos técnicos de los racordaje automàtico express

Caratteristiche prncipali
1. Gamma 3/8 – 1"1/2
2. Filettatura BSPP cilindrica UNI-ISO228, BSPT conica
3. Guarnizione in NBR 75SH ad elevata resistenza
4. Rapidità di collegamento

Principales caractéristiques
1. Gamme 3/8 - 1"1/2
2. Filetage BSPP cylindrique UNI-ISO228, BSPT conique
3. Garniture NBR 75SH à haute résistance
4. Connexion rapide

Main features
1. Range 3/8 - 1"1/2
2. Threading BSPP cylindrical UNI-ISO228, BSPT taper
3. High resistance NBR 75SH seal
4. Quick connection

Características principales
1. Gama 3/8 - 1"1/2
2. Roscado BSPP cilíndrica UNI-ISO228, BSPT cónica
3. Guarnicicón de alta resistencia en NBR 75SH
4. Conexión rápida

Hauptmerkmale
1. Sortiment 3/8 - 1"1/2
2. BSPP zylindrisches Gewinde UNI-ISO228, BSPT konische
3. Hochbeständige NBR 75SH Dichtung
4. Schnelle Verbindung

Applicazioni
1. Impianti Per aria compressa
2. Gas inerti e fluidi
3. Raffreddamento industriale
4. Cantieristica edile

Applications
1. Plantes pour air comprimé
2. Gaz inertes et fluides
3. Refroidissement industriel
4. Chantiers de construction

Applications
1. Plants For compressed air
2. Inert Gases and Fluids
3. Industrial cooling
4. Construction sites

Aplicaciónes
1. Plantas para aire comprimido
2. Gases inertes y fluidos
3. Refrigeración industrial
4. Sitios de construcción

Anwendungen
1. Anlagen Für Druckluft
2. Inertgase und Flüssigkeiten
3. Industrie-Kühlung
4. Baustellen

Materiali		Materials		Werkstoffen		Matériels		Materiales	
Corpo:	Ottone nichelato CW614N	**Body:**	Nickel plated brass CW614N	**Körper:**	vernickelt Messing CW614N	**Corps:**	Laiton nickelé CW614N	**Cuerpo:**	Latón niquelado CW614N
Guarnizione:	NBR 70SH	**Gasket:**	NBR 70SH	**Dichtung:**	NBR 70SH	**Joint d'étanchéité:**	NBR 70SH	**Junta:**	NBR 70SH

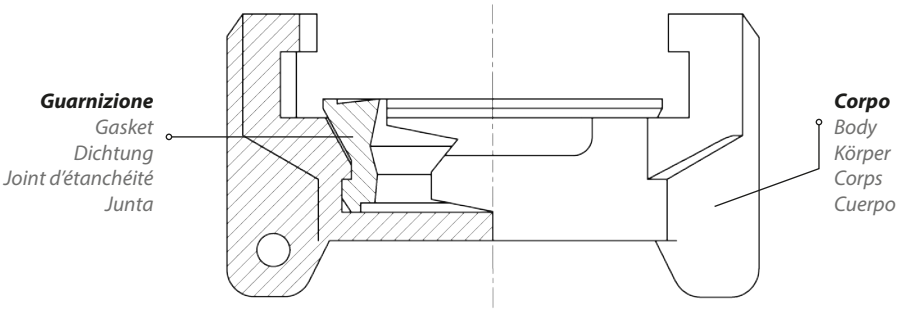

Pressione e temperatura	Pressure and Temperature	Druck und Temperatur	Pression et Température	Presión y Temperatura
Pressione: **15 Bar**	Pressure: **15 Bar**	Druck: **15 Bar**	Pression: **15 bar**	Presión: **15 Bar**
Temperatura: **+80°C**	Temperature: **+176°F**	Temperatur: **+80°C**	Température: **+80°C**	Temperatura: **+80°C**

Filettatura	Thread types	Gewinde	Filetage	Roscado
BSPP cilindrica UNI-ISO228	BSPP parallel UNI-ISO228	BSPP zylindrisch UNI-ISO228	BSPP cylindrique UNI-ISO228	BSPP cilíndrico UNI-ISO228
BSPT conica	BSPT taper	BSPT konische	BSPT conique	Recubrimiento BSPT

Filetti
Filettature da 3/8 a 1" 1/2

Filets
Filetages de 3/8 à 1" 1/2

Threads
Threads from 3/8 to 1" 1/2

Roscas
Roscas de 3/8 a 1" 1/2

Gewinde
Gewinde von 3/8 bis 1" 1/2

RE 15

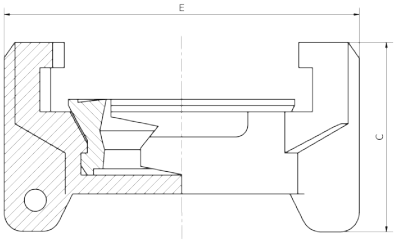

Raccordo rapido cieco
Blind rapid fitting
Blindkupplung
Raccord aveugle rapide
Racor rápido ciego

CODICE/CODE	E	C	PEZZI/PIECES
RE150000	57	31	10

RE 20

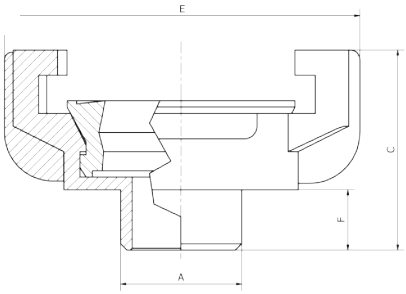

Raccordo rapido maschio
Male rapid fitting
Kupplung mit Außengewinde
Raccord mâle rapide
Racor rápido macho

CODICE/CODE	A"	F	E	C	PEZZI/PIECES
RE200038	3/8	10	60	32	10
RE200012	1/2	10	57	34	10
RE200034	3/4	10	57	34	10
RE200001	1"	10	57	34	1
RE200114	1"1/4	16	57	38	1
RE200112	1"1/2	12	60	41	1

RE 25

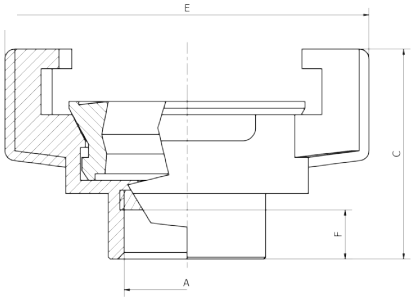

Raccordo rapido femmina

Female rapid fitting

Kupplung mit Innengewinde

Raccord femelle rapide

Racor rápido hembra

CODICE/CODE	A"	F	E	C	PEZZI/PIECES
RE250038	3/8	11	57	33	10
RE250012	1/2	9	57	33	10
RE250034	3/4	9,5	57	34	10
RE250001	1"	11	57	35	1
RE250114	1"1/4	15	57	39	1
RE250112	1"1/2	14	57	40	1

RE 30

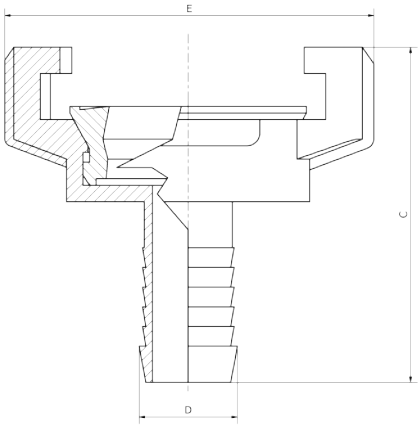

Raccordo rapido portagomma

Hose connection with pipe

Tülle

Raccord aveugle rapide

Racor rápido ciego

CODICE/CODE	D	C	E	PEZZI/PIECES
RE300013	13	57	57	1
RE300015	15	57	57	1
RE300018	18	57	57	1
RE300020	20	55	57	1
RE300025	25	62	57	1
RE300030	30	62	57	1
RE300032	32	66	56	1
RE300035	35	70	57	1
RE300040	40	76	60	1

RE 35

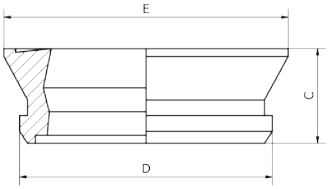

Guarnizione per raccordo rapido

Gasket for rapid fitting

Dichtung für Express Kupplungen

Jonction raccord aveugle rapide

Guarnición para racor rápido ciego

CODICE/CODE	D	C	E	PEZZI/PIECES
RE350000	32	12	36	10

RE GHISA

Raccordi rapidi express in ghisa
Cast iron express quick fittings
Express Kupplungen aus Gusseisen
Accouplements rapides express en fonte
Conectores automáticos express en hierro fundido

EX25	EX20	EX15	EX30	EX35	EX36
pag. 560	pag. 560	pag. 560	pag. 561	pag. 561	pag. 561

Dati tecnici dei Raccordi rapidi express in ghisa
Cast iron express quick fittings technical data
Technischen Daten der Express Kupplungen aus Gusseisen
Données techniques des Accouplements rapides express en fonte
Datos técnicos de los Conectores automáticos express en hierro fundido

Caratteristiche prncipali
1. Gamma 1/2 – 1”
2. Filettatura BSPP cilindrica UNI-ISO228
3. Guarnizione in NBR 75SH ad elevata resistenza
4. Rapidità di collegamento

Main features
1. Range 1/2 - 1”
2. Threading BSPP cylindrical UNI-ISO228
3. High resistance NBR 75SH seal
4. Quick connection

Hauptmerkmale
1. Sortiment 1/2 - 1”
2. BSPP zylindrisches Gewinde UNI-ISO228
3. Hochbeständige NBR 75SH Dichtung
4. Schnelle Verbindung

Principales caractéristiques
1. Gamme 1/2 - 1”
2. Filetage BSPP cylindrique UNI-ISO228
3. Garniture NBR 75SH à haute résistance
4. Connexion rapide

Características principales
1. Gama 1/2 - 1”
2. Roscado BSPP cilíndrica UNI-ISO228
3. Guarnicicón de alta resistencia en NBR 75SH
4. Conexión rápida

Applicazioni
1. Impianti Per aria compressa
2. Gas inerti e fluidi
3. Raffreddamento industriale
4. Cantieristica edile

Applications
1. Plants For compressed air
2. Inert Gases and Fluids
3. Industrial cooling
4. Construction sites

Anwendungen
1. Anlagen Für Druckluft
2. Inertgase und Flüssigkeiten
3. Industrie-Kühlung
4. Baustellen

Applications
1. Plantes pour air comprimé
2. Gaz inertes et fluides
3. Refroidissement industriel
4. Chantiers de construction

Aplicaciónes
1. Plantas para aire comprimido
2. Gases inertes y fluidos
3. Refrigeración industrial
4. Sitios de construcción

Materiali		Materials		Werkstoffen		Matériels		Materiales	
Corpo:	Ghisa	**Body:**	Cast iron	**Körper:**	Gusseisen	**Corps:**	Fonte	**Cuerpo:**	Hierro fundido
Guarnizione:	NBR 70SH	**Gasket:**	NBR 70SH	**Dichtung:**	NBR 70SH	**Joint d’étanchéité:**	NBR 70SH	**Junta:**	NBR 70SH

Pressione e temperatura	Pressure and Temperature	Druck und Temperatur	Pression et Température	Presión y Temperatura
Pressione: **15 Bar**	Pressure: **15 Bar**	Druck: **15 Bar**	Pression: **15 bar**	Presión: **15 Bar**
Temperatura: **+80°C**	Temperature: **+176°F**	Temperatur: **+80°C**	Température: **+80°C**	Temperatura: **+80°C**

Filettatura	Thread types	Gewinde	Filetage	Roscado
BSPP cilindrica UNI-ISO228	BSPP parallel UNI-ISO228	BSPP zylindrisch UNI-ISO228	BSPP cylindrique UNI-ISO228	BSPP cilíndrico UNI-ISO228

Filetti
Filettature da 1/2 a 1"

Filets
Filetages de 1/2 à 1"

Threads
Threads from 1/2 to 1"

Roscas
Roscas de 1/2 a 1"

Gewinde
Gewinde von 1/2 bis 1"

EX 25

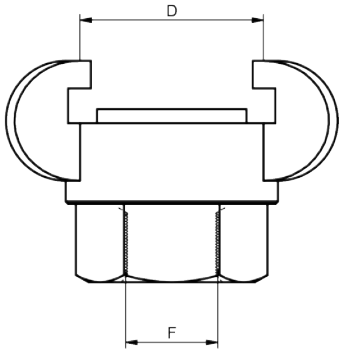

Raccordo rapido femmina in ghisa
Cast iron female rapid fitting
Kupplung mit Innengewinde aus Gusseisen
Raccord femelle rapide en fonte
Racor rápido hembra en hierro fundido

CODICE/CODE	F	D	PEZZI/PIECES
EX250012	1/2	42	10
EX250034	3/4	42	10
EX250001	1"	42	1

EX 20

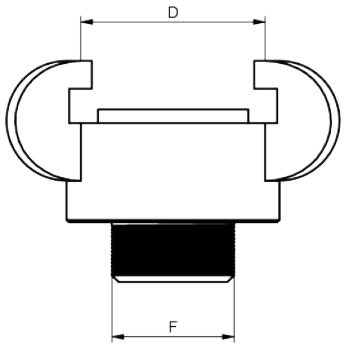

Raccordo rapido maschio in ghisa
Cast iron male rapid fitting
Kupplung mit Außengewinde aus Gusseisen
Raccord mâle rapide en fonte
Racor rápido macho en hierro fundido

CODICE/CODE	F	D	PEZZI/PIECES
EX200012	1/2	42	10
EX200034	3/4	42	10
EX200001	1"	42	1

EX 15

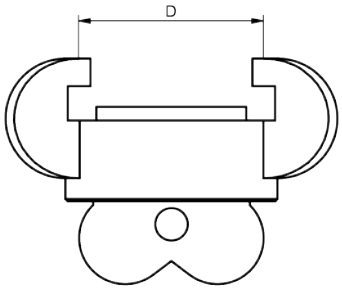

Raccordo rapido cieco in ghisa
Cast iron blind rapid fitting
Blindkupplung aus Gusseisen
Raccord aveugle rapide en fonte
Racor rápido ciego en hierro fundido

CODICE/CODE	D	PEZZI/PIECES
EX150000	42	10

EX 30

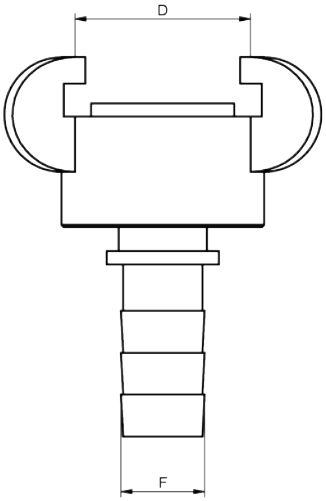

Raccordo rapido portagomma in ghisa

Cast iron hose connection with pipe

Tülle aus Gusseisen

Raccord aveugle rapide en fonte

Racor rápido ciego en hierro fundido

CODICE/CODE	F	D	PEZZI/PIECES
EX300013	13	42	1
EX300016	16	42	1
EX300019	19	42	1
EX300025	25	42	1

EX 35

Guarnizione per raccordo rapido in ghisa

Gasket for cast iron rapid fitting

Dichtung für Express Kupplungen aus Gusseisen

Jonction raccord aveugle rapide en fonte

Guarnición para racor rápido ciego en hierro fundido

CODICE/CODE		PEZZI/PIECES
EX350000		1

EX 36

Collare Express

Express collar

Express-Kragen

Collier express

Cuello exprés

CODICE/CODE	Ø INT.	PEZZI/PIECES
EX361921	19 - 21	10
EX362224	22 - 24	10
EX362527	25 - 27	10
EX362830	28 - 30	10
EX363133	31 - 33	1
EX363436	34 - 36	1
EX363739	37 - 39	1

Raccordi STORZ DIN 1430

DIN 1430 STORZ fittings

DIN 1430 STORZ-Beschläge

Raccords STORZ DIN 1430

Accesorios STORZ DIN 1430

ST

ST01	ST02	ST03	ST04	ST05	ST06
pag. 563	pag. 563	pag. 563	pag. 564	pag. 564	pag. 564

Dati tecnici dei Raccordi rapidi express in ghisa

Cast iron express quick fittings technical data

Technischen Daten der Express Kupplungen aus Gusseisen

Données techniques des Accouplements rapides express en fonte

Datos técnicos de los Conectores automáticos express en hierro fundido

Caratteristiche prncipali

1. Gamma 1″ – 4″
2. Filettatura BSPP cilindrica UNI-ISO228
3. Guarnizione in NBR ad elevata resistenza
4. Rapidità di collegamento

Main features

1. Range 1″ - 4″
2. Threading BSPP cylindrical UNI-ISO228
3. High resistance NBR seal
4. Quick connection

Hauptmerkmale

1. Sortiment 1″ - 4″
2. BSPP zylindrisches Gewinde UNI-ISO228
3. Hochbeständige NBR Dichtung
4. Schnelle Verbindung

Principales caractéristiques

1. Gamme 1″ - 4″
2. Filetage BSPP cylindrique UNI-ISO228
3. Garniture NBR à haute résistance
4. Connexion rapide

Características principales

1. Gama 1″ - 4″
2. Roscado BSPP cilíndrica UNI-ISO228
3. Guarnicicón de alta resistencia en NBR
4. Conexión rápida

Applicazioni

1. Impianti Per aria compressa
2. Gas inerti e fluidi
3. Raffreddamento industriale
4. Cantieristica edile

Applications

1. Plants For compressed air
2. Inert Gases and Fluids
3. Industrial cooling
4. Construction sites

Anwendungen

1. Anlagen Für Druckluft
2. Inertgase und Flüssigkeiten
3. Industrie-Kühlung
4. Baustellen

Applications

1. Plantes pour air comprimé
2. Gaz inertes et fluides
3. Refroidissement industriel
4. Chantiers de construction

Aplicaciónes

1. Plantas para aire comprimido
2. Gases inertes y fluidos
3. Refrigeración industrial
4. Sitios de construcción

Materiali		Materials		Werkstoffen		Matériels		Materiales	
Corpo:	Alluminio	**Body:**	Aluminium	**Körper:**	Aluminium	**Corps:**	Aluminium	**Cuerpo:**	Aluminio
Guarnizione:	NBR	**Gasket:**	NBR	**Dichtung:**	NBR	**Joint d'étanchéité:**	NBR	**Junta:**	NBR

Pressione e temperatura	Pressure and Temperature	Druck und Temperatur	Pression et Température	Presión y Temperatura
Pressione: **16 Bar**	Pressure: **16 Bar**	Druck: **16 Bar**	Pression: **16 bar**	Presión: **16 Bar**
Temperatura: **+80°C**	Temperature: **+176°F**	Temperatur: **+80°C**	Température: **+80°C**	Temperatura: **+80°C**

Filettatura	Thread types	Gewinde	Filetage	Roscado
BSPP cilindrica UNI-ISO228	BSPP parallel UNI-ISO228	BSPP zylindrisch UNI-ISO228	BSPP cylindrique UNI-ISO228	BSPP cilíndrico UNI-ISO228

Filetti
Filettature da 1" a 4"

Filets
Filetages de 1" à 4"

Threads
Threads from 1" to 4"

Roscas
Roscas de 1" a 4"

Gewinde
Gewinde von 1" bis 4"

ST 01

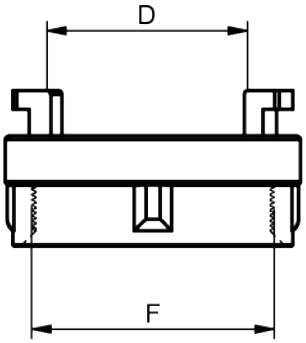

Raccordo STORZ DIN 1430 filettato femmina
STORZ coupling DIN 1430 female threaded
STORZ Kupplung DIN 1430 mit Innengewinde
Raccord STORZ DIN 1430 fileté femelle
Acoplamiento STORZ DIN 1430 hembra roscado

CODICE/CODE	DN	F	D	PEZZI/PIECES
ST0101025	25	1"	31	1
ST0121038	38	1"1/2	51	1
ST0102052	52	2"	66	1
ST0122065	65	2"1/2	81	1
ST0103075	75	3"	89	1
ST0104100	100	4"	133	1

ST 02

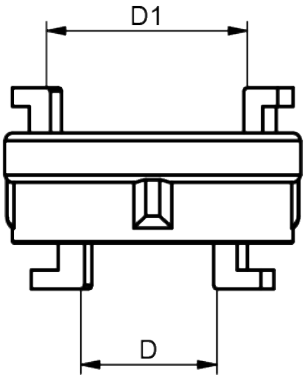

Raccordo STORZ DIN 1430 riduttore
STORZ DIN 1430 reducer coupling
STORZ DIN 1430-Reduzierkupplung
STORZ DIN 1430 accouplement réducteur
Acoplamiento reductor STORZ DIN 1430

CODICE/CODE	DN	D	D1	PEZZI/PIECES
ST022552	25 - 52	31	66	1
ST025275	52 - 75	66	89	1
ST0265110	65 - 110	81	133	1
ST0275110	75 - 110	89	133	1

ST 03

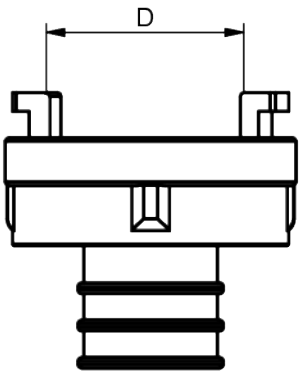

Raccordo STORZ DIN 1430 per tubo
STORZ DIN 1430 pipe fitting
STORZ DIN 1430 Rohrverschraubung
STORZ DIN 1430 raccord de tuyauterie
Racor STORZ DIN 1430 de tubería

CODICE/CODE	DN	D	PEZZI/PIECES
ST03025	25	31	1
ST03038	38	51	1
ST03052	52	66	1
ST03065	65	81	1
ST03075	75	89	1
ST03100	100	133	1

ST 04

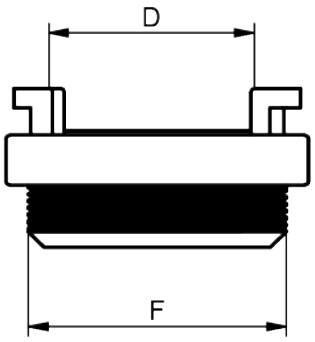

Raccordo STORZ DIN 1430 filettato maschio

STORZ coupling DIN 1430 male threaded

STORZ Kupplung DIN 1430 Außengewinde

Raccord STORZ DIN 1430 fileté mâle

Acoplamiento STORZ DIN 1430 rosca macho

CODICE/CODE	DN	F	D	PEZZI/PIECES
ST0401025	25	1″	31	1
ST0421038	38	1″1/2	51	1
ST0402052	52	2″	66	1
ST0422065	65	2″1/2	81	1
ST0403075	75	3″	89	1
ST0404110	100	4″	133	1

ST 05

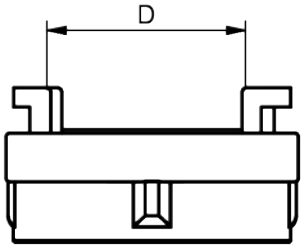

Tappo STORZ DIN 1430

STORZ plug DIN 1430

STORZ-Stecker DIN 1430

Bouchon STORZ DIN 1430

Tapón STORZ DIN 1430

CODICE/CODE	DN	D	PEZZI/PIECES
ST05025	25	31	1
ST05038	38	51	1
ST05052	52	66	1
ST05065	65	81	1
ST05075	75	89	1
ST05100	100	133	1

ST 06

Guarnizione per raccordi STORZ DIN 1430

Gasket for STORZ fittings DIN 1430

Dichtung für STORZ-Armaturen DIN 1430

Joint pour raccords STORZ DIN 1430

Junta para racores STORZ DIN 1430

CODICE/CODE	DN	D	PEZZI/PIECES
ST06025	25	31	1
ST06038	38	51	1
ST06052	52	66	1
ST06065	65	81	1
ST06075	75	89	1
ST06100	100	133	1

RL

Ripartitori in alluminio
Aluminium manifolds
Verteilerblöcke Aluminium
Nourrices de distribution en aluminium
Regletas en aluminio

RL50

pag. 566

RL51

pag. 567

RL52

pag. 569

Dati tecnici di ripartitori in alluminio
Aluminium manifolds technical data
Technischen Daten der Verteilerblöcke Aluminium
Données techniques des nourrices de distribution en aluminium
Datos técnicos de los regletas en aluminio

Descrizione
Ripartitori pneumatici progettati per fornire un sistema compatto ed altamente efficiente di controllo pneumatico.
Tale sistema nasce con la logica necessità di integrazione sempre più spinta richiesta dai circuiti pneumatici, riducendo i costi relativi a materiali, montaggio e manutenzione.

Description
Pneumatic distributors designed to provide a compact and highly efficient pneumatic control.
This system was created with the logical necessity of integration of pneumatic circuits, reducing costs of materials, installation and maintenance.

Beschreibung
Pneumatischer Verteiler konzipiert, um eine kompakte und hoch effiziente pneumatische Steuerung liefern.
Dieses System wurde mit der logischen Notwendigkeit der Integration von pneumatischen Schaltungen erzeugt, wodurch Kosten für Material, Montage und Wartung.

Description
Distributeurs pneumatiques conçus pour fournir un système de contrôle pneumatique compact et hautement efficace.
Ce système découle de la nécessité logique d'une intégration sans cesse croissante des circuits pneumatiques, réduisant les coûts liés aux matériaux, à l'assemblage et à la maintenance.

Descripción
Distribuidores neumáticos diseñados para proporcionar un sistema de control neumático compacto y altamente eficiente.
Este sistema surge con la necesidad lógica de una integración cada vez mayor requerida por los circuitos neumáticos, reduciendo los costos relacionados con los materiales, el montaje y el mantenimiento.

Materiali
Corpo: Alluminio

Materials
Body: Aluminum

Werkstoffen
Körper: Aluminium

Matériels
Corps: Aluminium

Materiales
Cuerpo: Aluminio

Finitura
Barilatura

Surface finishing
Tumbling

Endbehandlung
Taumeln

Finition
Tumbling

Acabado
Tumbling

Pressione e temperatura	Pressure and Temperature	Druck und Temperatur	Pression et Température	Presión y Temperatura
Pressione : **12 Bar**	Pressure: **12 Bar**	Druck: **12 Bar**	Pression: **12 Bar**	Presión: **12 Bar**
Temperatura: **-20°C / +130°C**	Temperature: **-4°F / +266°F**	Temperatur: **-20°C / +130°C**	Température: **-20°C / +130°C**	Temperatura: **-20°C / +130°C**

Opzioni a richiesta
- Anodizzazione bianca, gialla, azzurra o nera
- Versioni speciali

Options on request
- Anodization white, yellow, blue or black
- Special version

Optionen auf Anfrage
- Anodisieren weiß, gelb, blau oder schwarz
- Sonderausführungen

Options sur demande
- Anodisation blanche, jaune, bleue ou noire
- versions spéciales

Opciones a petición
- Anodizado blanco, amarillo, azul o negro.
- Versiones especiales

RL 50

Ripartitore croce femmina

Cross female manifold

Kreuzverteiler

Séparateur croisé femelle

Mujer divisor cruzado

CODICE/CODE	A	PEZZI/PIECES
RL500018	G1/8	10
RL501818	G1/8	10
RL500014	G1/4	10
RL501414	G1/4	10
RL500038	G3/8	10
RL503838	G3/8	10
RL500012	G1/2	10

Fig.1

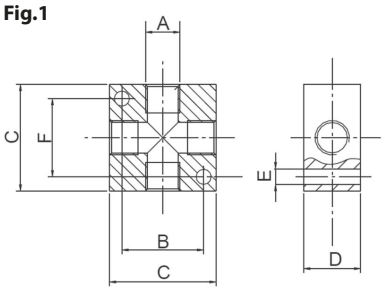

Fig.2

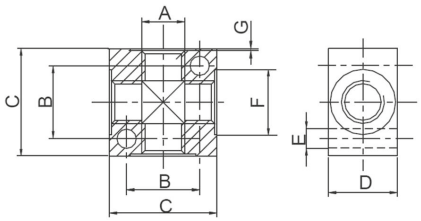

Fig.3

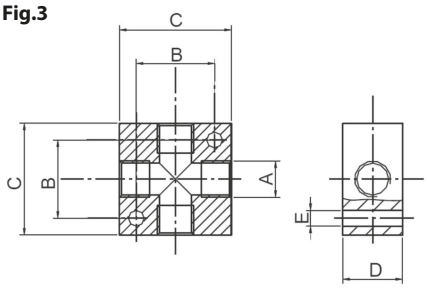

CODICE/CODE	FIGURA/PICTURE	A	B	C	D	E	F	G	Kg
RL500018	Fig.2	G1/8	17	25	16	4,5	15	0,5	0,015
RL501818	Fig.1	G1/8	23	30	16	4,25	22	-	0,030
RL500014	Fig.3	G1/4	21	30	18	4,25	-	-	0,030
RL501414	Fig.2	G1/4	26	40	20	5,5	19	0,5	0,065
RL500038	Fig.3	G3/8	30	40	20	5,25	-	-	0,055
RL503838	Fig.2	G3/8	34	50	25	5,5	23	0,5	0,120
RL500012	Fig.3	G1/2	37	50	30	6,5	-	-	0,135

RL 51

Ripartitore uscite multiple da 1 lato

Manifold 1 side output

Verteilerblock mit mehrere Ausgänge von einer Seite

Répartiteur de sortie multiple à 1 côté

Divisor de salida múltiple a 1 lado

Fig.1

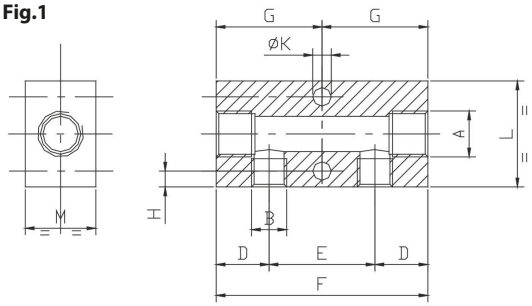

Fig.3

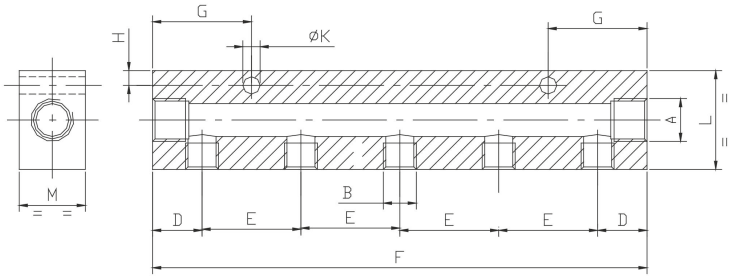

Fig.2

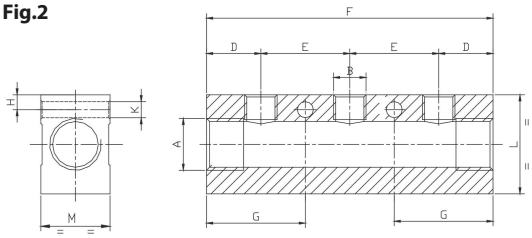

Fig.4

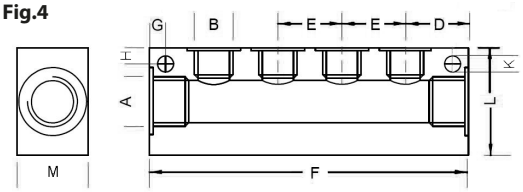

2 entrate 2 uscite — 2 inlets 2 outlets — 2 Eingänge 2 Ausgänge — 2 entrées 2 sorties — 2 entradas 2 salidas

CODICE/CODE	A	B	FORI/HOLE	FORI/HOLE1	PEZZI/PIECES
RL5118M502	G1/8	M5	2	2	5
RL51141802	G1/4	G1/8	2	2	5
RL51381802	G3/8	G1/8	2	2	5
RL51381402	G3/8	G1/4	2	2	5
RL51121402	G1/2	G1/4	2	2	5
RL51123802	G1/2	G3/8	2	2	5
RL51121202	G1/2	G1/2	2	2	5

CODICE/CODE	FIGURA/PICTURE	A	B	D	E	F	G	H	L	M	K
RL5118M502	Fig.1	G1/8	M5	15	15	45	22,5	3,5	20	15	4,25
RL51141802	Fig.1	G1/4	G1/8	15	30	60	30	4,5	30	20	5,25
RL51381802	Fig.1	G3/8	G1/8	18	30	66	33	4,5	40	20	5,5
RL51381402	Fig.1	G3/8	G1/4	18	36	72	36	6	40	20	6,5
RL51121402	Fig.1	G1/2	G1/4	22	36	80	40	6	40	20	6,5
RL51123802	Fig.1	G1/2	G3/8	25	40	90	45	6	40	30	6,5
RL51121202	Fig.4	G1/2	G1/2	34	34	102	9,5	6,5	50	30	5,5

2 entrate 3 uscite — 2 inlets 3 outlets — 2 Eingänge 3 Ausgänge — 2 entrées 3 sorties — 2 entradas 3 salidas

CODICE/CODE	A	B	FORI/HOLE	FORI/HOLE1	PEZZI/PIECES
RL5118M503	G1/8	M5	2	3	5
RL51141803	G1/4	G1/8	2	3	5
RL51381803	G3/8	G1/8	2	3	5
RL51381403	G3/8	G1/4	2	3	5
RL51121403	G1/2	G1/4	2	3	5
RL51123803	G1/2	G3/8	2	3	5
RL51121203	G1/2	G1/2	2	3	5

CODICE/CODE	FIGURA/PICTURE	A	B	D	E	F	G	H	L	M	K
RL5118M503	Fig.3	G1/8	M5	15	15	60	22,5	3,5	20	15	4,25
RL51141803	Fig.3	G1/4	G1/8	15	30	90	30	4,5	30	20	5,5
RL51381803	Fig.2	G3/8	G1/8	18	30	96	33	4,5	30	20	6,5
RL51381403	Fig.2	G3/8	G1/4	18	36	108	36	6	30	20	6,5
RL51121403	Fig.2	G1/2	G1/4	22	36	116	40	6	40	30	6,5
RL51123803	Fig.2	G1/2	G3/8	25	40	130	45	6	35	28	6,5
RL51121203	Fig.4	G1/2	G1/2	34	34	136	9,5	6,5	50	30	5,5

2 entrate 4 uscite 2 inlets 4 outlets 2 Eingänge 4 Ausgänge

2 entrées 4 sorties 2 entradas 4 salidas

CODICE/CODE	A	B	FORI/HOLE	FORI/HOLE1	PEZZI/PIECES
RL5118M504	G1/8	M5	2	4	5
RL51141804	G1/4	G1/8	2	4	5
RL51381804	G3/8	G1/8	2	4	5
RL51381404	G3/8	G1/4	2	4	5
RL51121404	G1/2	G1/4	2	4	5
RL51123804	G1/2	G3/8	2	4	5
RL51121204	G1/2	G1/2	2	4	5

CODICE/CODE	FIGURA/PICTURE	A	B	D	E	F	G	H	L	M	K
RL5118M504	Fig.3	G1/8	M5	15	15	75	22,5	3,5	20	15	4,25
RL51141804	Fig.3	G1/4	G1/8	15	30	120	30	4,5	30	20	5,5
RL51381804	Fig.2	G3/8	G1/8	18	30	126	33	4,5	30	20	6,5
RL51381404	Fig.2	G3/8	G1/4	18	36	144	36	6	30	20	6,5
RL51121404	Fig.2	G1/2	G1/4	22	36	152	40	6	40	30	6,5
RL51123804	Fig.2	G1/2	G3/8	25	40	170	55	6	35	28	6,5
RL51121204	Fig.4	G1/2	G1/2	34	34	170	9,5	6,5	50	30	5,5

2 entrate 5 uscite 2 inlets 5 outlets 2 Eingänge 5 Ausgänge

2 entrées 5 sorties 2 entradas 5 salidas

CODICE/CODE	A	B	FORI/HOLE	FORI/HOLE1	PEZZI/PIECES
RL5118M505	G1/8	M5	2	5	5
RL51141805	G1/4	G1/8	2	5	5
RL51381805	G3/8	G1/8	2	5	5
RL51381405	G3/8	G1/4	2	5	5
RL51121405	G1/2	G1/4	2	5	5
RL51123805	G1/2	G3/8	2	5	5
RL51121205	G1/2	G1/2	2	5	5

CODICE/CODE	FIGURA/PICTURE	A	B	D	E	F	G	H	L	M	K
RL5118M505	Fig.3	G1/8	M5	15	15	90	22,5	3,5	20	15	4,25
RL51141805	Fig.3	G1/4	G1/8	15	30	150	30	4,5	30	20	5,5
RL51381805	Fig.2	G3/8	G1/8	18	30	156	33	4,5	30	20	6,5
RL51381405	Fig.2	G3/8	G1/4	18	30	180	36	6	30	20	6,5
RL51121405	Fig.2	G1/2	G1/4	22	36	188	40	6	40	30	6,5
RL51123805	Fig.2	G1/2	G3/8	25	40	210	45	6	35	28	6,5
RL51121205	Fig.4	G1/2	G1/2	34	34	204	9,5	6,5	50	30	5,5

2 entrate 6 uscite 2 inlets 6 outlets 2 Eingänge 6 Ausgänge

2 entrées 6 sorties 2 entradas 6 salidas

CODICE/CODE	A	B	FORI/HOLE	FORI/HOLE1	PEZZI/PIECES
RL5118M506	G1/8	M5	2	6	5
RL51141806	G1/4	G1/8	2	6	5
RL51381806	G3/8	G1/8	2	6	5
RL51381406	G3/8	G1/4	2	6	5
RL51121406	G1/2	G1/4	2	6	5
RL51123806	G1/2	G3/8	2	6	5
RL51121206	G1/2	G1/2	2	6	5

CODICE/CODE	FIGURA/PICTURE	A	B	D	E	F	G	H	L	M	K
RL5118M506	Fig.3	G1/8	M5	15	15	105	22,5	3,5	20	15	4,25
RL51141806	Fig.3	G1/4	G1/8	15	30	180	30	4,5	30	20	5,5
RL51381806	Fig.2	G3/8	G1/8	18	30	186	33	4,5	30	20	6,5
RL51381406	Fig.2	G3/8	G1/4	18	36	216	36	6	30	20	6,5
RL51121406	Fig.2	G1/2	G1/4	22	36	224	40	6	40	30	6,5
RL51123806	Fig.2	G1/2	G3/8	25	40	250	45	6	35	28	6,5
RL51121206	Fig.4	G1/2	G1/2	34	34	238	9,5	6,5	50	30	5,5

RL 52

Ripartitore uscite multiple da 2 lati

Manifold 2 sides output

Verteilerblock mit mehrere Ausgänge von zwei Seite

Répartiteur de sortie multiple à 2 côtés

Divisor de salida múltiple a 2 lados

Fig.1

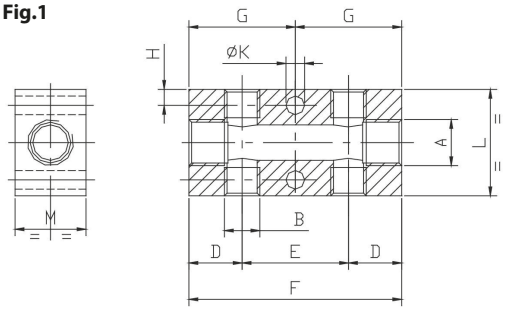

Fig.3

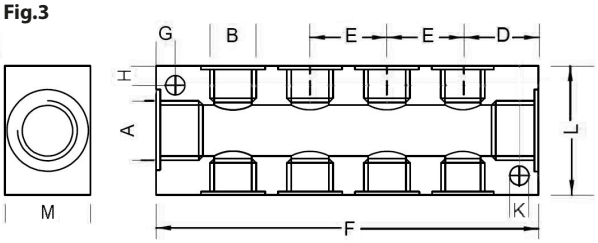

Fig.2

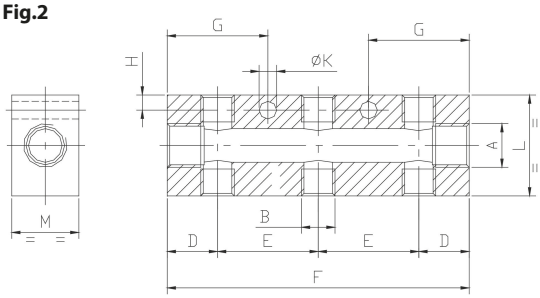

2 entrate 2+2 uscite — 2 inlets 2+2 outlets

2 Eingänge 2+2 Ausgänge — 2 entrées 2+2 sorties

2 entradas 2+2 salidas

CODICE/CODE	A	B	FORI/HOLE	FORI/HOLE1	PEZZI/PIECES
RL5218M522	G1/8	M5	2	2+2	5
RL52141822	G1/4	G1/8	2	2+2	5
RL52381822	G3/8	G1/8	2	2+2	5
RL52381422	G3/8	G1/4	2	2+2	5
RL52121422	G1/2	G1/4	2	2+2	5
RL52123822	G1/2	G3/8	2	2+2	5
RL52121222	G1/2	G1/2	2	2+2	5

CODICE/CODE	FIGURA/PICTURE	A	B	D	E	F	G	H	L	M	K
RL5218M522	Fig.1	G1/8	M5	15	15	45	22,5	3,5	20	15	4,25
RL52141822	Fig.1	G1/4	G1/8	15	30	60	30	4,5	30	20	5,5
RL52381822	Fig.1	G3/8	G1/8	18	30	66	33	6	40	20	5,5
RL52381422	Fig.1	G3/8	G1/4	18	36	72	36	6	40	20	6,5
RL52121422	Fig.1	G1/2	G1/4	22	36	80	40	6	40	30	6,5
RL52123822	Fig.1	G1/2	G3/8	25	40	90	45	6	40	28	6,5
RL52121222	Fig.3	G1/2	G1/2	34	34	102	9,5	6,5	50	30	5,5

2 entrate 3+3 uscite — 2 inlets 3+3 outlets

2 Eingänge 3+3 Ausgänge — 2 entrées 3+3 sorties

2 entradas 3+3 salidas

CODICE/CODE	A	B	FORI/HOLE	FORI/HOLE1	PEZZI/PIECES
RL5218M533	G1/8	M5	2	3+3	5
RL52141833	G1/4	G1/8	2	3+3	5
RL52381833	G3/8	G1/8	2	3+3	5
RL52381433	G3/8	G1/4	2	3+3	5
RL52121433	G1/2	G1/4	2	3+3	5
RL52123833	G1/2	G3/8	2	3+3	5
RL52121233	G1/2	G1/2	2	3+3	5

CODICE/CODE	FIGURA/PICTURE	A	B	D	E	F	G	H	L	M	K
RL5218M533	Fig.2	G1/8	M5	15	15	60	22,5	3,5	20	15	4,25
RL52141833	Fig.2	G1/4	G1/8	15	30	90	30	4,5	30	20	5,5
RL52381833	Fig.2	G3/8	G1/8	18	30	96	33	6	40	20	5,5
RL52381433	Fig.2	G3/8	G1/4	18	36	108	36	6	40	20	6,5
RL52121433	Fig.2	G1/2	G1/4	22	36	116	40	6	40	30	6,5
RL52123833	Fig.2	G1/2	G3/8	25	40	130	45	6	40	28	6,5
RL52121233	Fig.3	G1/2	G1/2	34	34	136	9,5	6,5	50	30	5,5

2 entrate 4+4 uscite | 2 inlets 4+4 outlets
2 Eingänge 4+4 Ausgänge | 2 entrées 4+4 sorties
2 entradas 4+4 salidas

CODICE/CODE	A	B	FORI/HOLE	FORI/HOLE1	PEZZI/PIECES
RL5218M544	G1/8	M5	2	4+4	5
RL52141844	G1/4	G1/8	2	4+4	5
RL52381844	G3/8	G1/8	2	4+4	5
RL52381444	G3/8	G1/4	2	4+4	5
RL52121444	G1/2	G1/4	2	4+4	5
RL52123844	G1/2	G3/8	2	4+4	5
RL52121244	G1/2	G1/2	2	4+4	5

CODICE/CODE	FIGURA/PICTURE	A	B	D	E	F	G	H	L	M	K
RL5218M544	Fig.2	G1/8	M5	15	15	75	22,5	3,5	20	15	4,25
RL52141844	Fig.2	G1/4	G1/8	15	30	120	30	4,5	30	20	5,5
RL52381844	Fig.2	G3/8	G1/8	18	30	126	33	6	40	20	5,5
RL52381444	Fig.2	G3/8	G1/4	18	36	144	36	6	40	20	6,5
RL52121444	Fig.2	G1/2	G1/4	22	36	152	40	6	40	20	6,5
RL52123844	Fig.2	G1/2	G3/8	25	40	170	45	6	40	28	6,5
RL52121244	Fig.3	G1/2	G1/2	34	34	170	9,5	6,5	50	30	5,5

2 entrate 5+5 uscite | 2 inlets 5+5 outlets
2 Eingänge 5+5 Ausgänge | 2 entrées 5+5 sorties
2 entradas 5+5 salidas

CODICE/CODE	A	B	FORI/HOLE	FORI/HOLE1	PEZZI/PIECES
RL5218M555	G1/8	M5	2	5+5	5
RL52141855	G1/4	G1/8	2	5+5	5
RL52381855	G3/8	G1/8	2	5+5	5
RL52381455	G3/8	G1/4	2	5+5	5
RL52121455	G1/2	G1/4	2	5+5	5
RL52123855	G1/2	G3/8	2	5+5	5
RL52121255	G1/2	G1/2	2	5+5	5

CODICE/CODE	FIGURA/PICTURE	A	B	D	E	F	G	H	L	M	K
RL5218M555	Fig.2	G1/8	M5	15	15	90	22,5	3,5	20	15	4,25
RL52141855	Fig.2	G1/4	G1/8	15	30	150	30	4,5	30	20	5,5
RL52381855	Fig.2	G3/8	G1/8	18	30	156	33	6	40	20	5,5
RL52381455	Fig.2	G3/8	G1/4	18	36	180	36	6	40	20	6,5
RL52121455	Fig.2	G1/2	G1/4	22	36	188	40	6	40	20	6,5
RL52123855	Fig.2	G1/2	G3/8	25	40	210	45	6	40	28	6,5
RL52121255	Fig.3	G1/2	G1/2	34	34	204	9,5	6,5	50	30	5,5

2 entrate 6+6 uscite | 2 inlets 6+6 outlets
2 Eingänge 6+6 Ausgänge | 2 entrées 6+6 sorties
2 entradas 6+6 salidas

CODICE/CODE	A	B	FORI/HOLE	FORI/HOLE1	PEZZI/PIECES
RL5218M566	G1/8	M5	2	6+6	5
RL52141866	G1/4	G1/8	2	6+6	5
RL52381866	G3/8	G1/8	2	6+6	5
RL52381466	G3/8	G1/4	2	6+6	5
RL52121466	G1/2	G1/4	2	6+6	5
RL52123866	G1/2	G3/8	2	6+6	5
RL52121266	G1/2	G1/2	2	6+6	5

CODICE/CODE	FIGURA/PICTURE	A	B	D	E	F	G	H	L	M	K
RL5218M566	Fig.2	G1/8	M5	15	15	90	22,5	3,5	20	15	4,25
RL52141866	Fig.2	G1/4	G1/8	15	30	150	30	4,5	30	20	5,25
RL52381866	Fig.2	G3/8	G1/8	18	30	156	33	4,5	40	20	5,25
RL52381466	Fig.2	G3/8	G1/4	18	36	180	36	6	40	20	6,5
RL52121466	Fig.2	G1/2	G1/4	22	36	188	40	6	40	28	6,5
RL52123866	Fig.2	G1/2	G3/8	25	40	210	45	6	40	28	6,5
RL52121266	Fig.3	G1/2	G1/2	34	34	238	9,5	6,5	50	30	5,5

SZ

Silenziatori e ugelli silenziati
Silencer and silenced nozzles
Schalldämpfer
Silencieux d'échappement et buses silencieux
Silenciadores y boquillas silenciadas

SZ60 pag. 574

SZ61 pag. 575

SZ62 pag. 575

SZ63 pag. 575

SZ64 pag. 575

SZ65 pag. 576

SZ66 pag. 576

SZ67 pag. 576

SZ68 pag. 576

SZ69 pag. 577

SZ73 pag. 577

SZ74 pag. 577

SZ75 pag. 577

SZ70 pag. 578

SZ71 pag. 578

SZ76 pag. 578

SZ72 pag. 578

SX60 pag. 579

SX62 pag. 579

SX66 pag. 579

SX20-NPT pag. 579

Dati tecnici di Silenziatori e ugelli silenziati

Silencers and nozzles technical data
Technischen Daten der Schalldämpfer
Données techniques des Silencieux d'échappement
Datos técnicos de los Silenciadores

Caratteristiche principali

1. Gamma completa M5 – 1"
2. Filettatura BSPP cilindrica UNI-ISO228, BSPT conica UNI-ISO 7 teflonata, Metrica ISO/R 262, NPT
3. Compatibilità numerosi fluidi industriali
4. Vasta gamma
5. Robustezza meccanica

Principales caractéristiques

1. Gamme complète M5 - 1"
2. Filet BSPP cylindrique UNI-ISO228, BSPT conique UNI-ISO 7 téflonné, métrique ISO/R 262, NPT
3. Tous fluides compatibles
4. Large gamme
5. Résistance mécanique

Main features

1. Complete Range M5 - 1"
2. UNI-ISO228 cylindrical BSPP thread, BSPT conical UNI-ISO 7 teflon-coated, Metric ISO/R 262, NPT
3. All Fluids compatible
4. Wide range
5. Mechanical Resistance

Características principales

1. Gama completa M5-1"
2. Rosca BSPP cilíndrica UNI-ISO228, BSPT cónica UNI-ISO 7 teflonada, Métrica ISO/R 262, NPT
3. Compatibilidad con numerosos fluidos industriales
4. Amplia gama
5. Robustez mecánica

Hauptmerkmale

1. Vollständiges Sortiment M5 - 1"
2. Gewinde BSPP zylindrisch UNI-ISO228, BSPT konisch UNI-ISO 7 teflonbeschichtet, metrisch ISO/R 262, NPT
3. Kompatibel mit allen Medien
4. Große Auswahl
5. Mechanische Festigkeit

Applicazioni
1. Aria Compressa
2. Impianti per automazione pneumatica
3. Gas inerti, vapore, fluidi
4. Circuiti acqua industriale
5. Vuoto

Applications
1. Air comprimé
2. Installations pour l'automatisation pneumatique
3. Gaz neutres, vapeur
4. Circuits d'eau industrielle
5. Vide

Applications
1. Compressed Air
2. Systems for pneumatic automation
3. Inert Gases, Fluids, Steam
4. Industrial water circuits
5. Vacuum

Aplicaciónes
1. Aire comprimido
2. Instalaciones para automación neumática
3. Gases inertes, vapor, fluidos
4. Circuitos de agua industrial
5. Vacío

Anwendungen
1. Druckluft
2. Systeme für die pneumatische Automatisierung
3. Inertgase, Flüssigkeiten, Dampf
4. Industrielle Wasserkreisläufe
5. Leer

Fluido
Acqua, olio, aria compressa

Fluide
Eau, huile, air comprimé

Fluid
Water, oils, compressed air

Fluido
Agua, aceite, aire comprimido

Fluid
Wasser, oel, druckluft

Filettatura	Thread types	Gewinde	Filetage	Roscado
BSPP cilindrica UNI-ISO228 - ISO16030 con O-Ring	BSPP parallel UNI-ISO228 - ISO16030 with O-ring	BSPP zylindrisch UNI-ISO228 - ISO16030 mit O-Ringen	BSPP cylindrique UNI-ISO228 - ISO 16030 avec O-ring	BSPP cilíndrico UNI-ISO 228 - ISO 16030 con junta tórica
BSPT conica UNI-ISO 7	BSPT taper UNI-ISO 7	BSPT konische UNI-ISO 7	BSPT conique UNI-ISO7	Recubrimiento BSPT UNI-ISO 7
Metrica ISO/R 262	Metric ISO/R 262	Metrische ISO/R 262	Métrique ISO/R 262	ISO/R 262 métrica
Filettatura NPT	NPT threading	NPT-Gewinde	Filetage NPT	Roscado NPT

Filetti
Filettature da M5 a 1"

Filets
Filetages de M5 à 1"

Threads
Threads from M5 to 1"

Roscas
Roscas de M5 a 1"

Gewinde
Gewinde von M5 bis 1"

• SZ60

Materiali		Materials		Werkstoffen		Matériels		Materiales	
Corpo:	Ottone	**Body:**	Brass	**Körper:**	Messing	**Corps:**	Laiton	**Cuerpo:**	Latón
Silenziatore:	Filo AISI 316L	**Silencer:**	Wire AISI 316L	**Dämpfer:**	Draht AISI 316L	**Silencieux:**	Fil AISI 316L	**Silenciador:**	Alambre AISI 316L

Pressione e temperatura	Pressure and Temperature	Druck und Temperatur	Pression et Température	Presión y Temperatura
Pressione: **12 Bar**	Pressure: **12 Bar**	Druck: **12 Bar**	Pression: **12 bar**	Presión: **12 Bar**
Temperatura: **-10°C / +80°C**	Temperature: **+14°F / +176°F**	Temperatur: **-10°C / +80°C**	Température: **-10°C / +80°C**	Temperatura: **-10°C / +80°C**

• SZ61 - SZ62 - SZ63 - SZ64 - SZ65 - SZ66 - SZ 67 - SZ73 - SZ74

Materiali		Materials		Werkstoffen		Matériels		Materiales	
Corpo:	Ottone	**Body:**	Brass	**Körper:**	Messing	**Corps:**	Laiton	**Cuerpo:**	Latón
Silenziatore:	Bronzo sinterizzato	**Silencer:**	Sintered bronze	**Dämpfer:**	Sinterbronze	**Silencieux:**	Bronze fritté	**Silenciador:**	Bronce sinterizado

Pressione e temperatura	Pressure and Temperature	Druck und Temperatur	Pression et Température	Presión y Temperatura
Pressione: **12 Bar**	Pressure: **12 Bar**	Druck: **12 Bar**	Pression: **12 bar**	Presión: **12 Bar**
Temperatura: **-10°C / +80°C**	Temperature: **+14°F / +176°F**	Temperatur: **-10°C / +80°C**	Température: **-10°C / +80°C**	Temperatura: **-10°C / +80°C**

Note
SZ66: Molla in acciaio

Notes
SZ66: Ressort en acier

Note
SZ66: Steel spring

Notas
SZ66: Resorte de acero

Note
SZ66: Feder stahl

• SZ68

Materiali		Materials		Werkstoffen		Matériels		Materiales	
Corpo:	Nylon	**Body:**	Nylon	**Körper:**	Nylon	**Corps:**	Nylon	**Cuerpo:**	Nylon
Silenziatore:	Nylon (Palline)	**Silencer:**	Nylon (Balls)	**Dämpfer:**	Nylon (Kugel)	**Silencieux:**	Nylon (Balles)	**Silenciador:**	Nylon (Bolas)

Pressione e temperatura	Pressure and Temperature	Druck und Temperatur	Pression et Température	Presión y Temperatura
Pressione: **6 Bar**	Pressure: **6 Bar**	Druck: **6 Bar**	Pression: **6 bar**	Presión: **6 Bar**
Temperatura: **-10°C / +80°C**	Temperature: **+14°F / +176°F**	Temperatur: **-10°C / +80°C**	Température: **-10°C / +80°C**	Temperatura: **-10°C / +80°C**

• SZ69

Materiali		Materials		Werkstoffen		Matériels		Materiales	
Corpo:	Nylon	**Body:**	Nylon	**Körper:**	Nylon	**Corps:**	Nylon	**Cuerpo:**	Nylon
Silenziatore:	Nylon (Feltrino)	**Silencer:**	Nylon (Felt)	**Dämpfer:**	Nylon (Filz)	**Silencieux:**	Nylon (Feltre)	**Silenciador:**	Nylon (Feltre)

Pressione e temperatura	Pressure and Temperature	Druck und Temperatur	Pression et Température	Presión y Temperatura
Pressione: **6 Bar**	Pressure: **6 Bar**	Druck: **6 Bar**	Pression: **6 bar**	Presión: **6 Bar**
Temperatura: **-10°C / +80°C**	Temperature: **+14°F / +176°F**	Temperatur: **-10°C / +80°C**	Température: **-10°C / +80°C**	Temperatura: **-10°C / +80°C**

• SZ75

Materiali		Materials		Werkstoffen		Matériels		Materiales	
Corpo:	Nylon	**Body:**	Nylon	**Körper:**	Nylon	**Corps:**	Nylon	**Cuerpo:**	Nylon
Silenziatore:	Polietilene	**Silencer:**	Polyethylene	**Dämpfer:**	Polyethylen	**Silencieux:**	Polyéthylène	**Silenciador:**	Polietileno

Pressione e temperatura	Pressure and Temperature	Druck und Temperatur	Pression et Température	Presión y Temperatura
Pressione: **6 Bar**	Pressure: **6 Bar**	Druck: **6 Bar**	Pression: **6 bar**	Presión: **6 Bar**
Temperatura: **-10°C / +80°C**	Temperature: **+14°F / +176°F**	Temperatur: **-10°C / +80°C**	Température: **-10°C / +80°C**	Temperatura: **-10°C / +80°C**

• SZ70 - SZ71 - SZ76

Materiali		Materials		Werkstoffen		Matériels		Materiales	
Corpo:	Plastica (POM)	**Body:**	Plastic (POM)	**Körper:**	Kunstoff (POM)	**Corps:**	Polymère (POM)	**Cuerpo:**	Plástico (POM)

Pressione e temperatura	Pressure and Temperature	Druck und Temperatur	Pression et Température	Presión y Temperatura
Pressione: **6 Bar**	Pressure: **6 Bar**	Druck: **6 Bar**	Pression: **6 bar**	Presión: **6 Bar**
Temperatura: **-40°C / +90°C**	Temperature: **+40°F / +194°F**	Temperatur: **-40°C / +90°C**	Température: **-40°C / +90°C**	Temperatura: **-40°C / +90°C**

• SZ72

Materiali		Materials		Werkstoffen		Matériels		Materiales	
Corpo:	Alluminio	**Body:**	Aluminium	**Körper:**	Aluminium	**Corps:**	Aluminium	**Cuerpo:**	Aluminio

Pressione e temperatura	Pressure and Temperature	Druck und Temperatur	Pression et Température	Presión y Temperatura
Pressione: **12 Bar**	Pressure: **12 Bar**	Druck: **12 Bar**	Pression: **12 bar**	Presión: **12 Bar**
Temperatura: **-10°C / +80°C**	Temperature: **+14°F / +176°F**	Temperatur: **-10°C / +80°C**	Température: **-10°C / +80°C**	Temperatura: **-10°C / +80°C**

• SX 60

Materiali		Materials		Werkstoffen		Matériels		Materiales	
Corpo:	Acciaio INOX	**Body:**	Stainless steel	**Körper:**	Edelstahl	**Corps:**	Acier inoxydable	**Cuerpo:**	Acero inoxidable
Silenziatore:	Acciaio INOX	**Silencer:**	Stainless steel	**Dämpfer:**	Edelstahl	**Silencieux:**	Acier inoxydable	**Silenciador:**	Acero inoxidable

Pressione e temperatura	Pressure and Temperature	Druck und Temperatur	Pression et Température	Presión y Temperatura
Pressione: **12 Bar**	Pressure: **12 Bar**	Druck: **12 Bar**	Pression: **12 bar**	Presión: **12 Bar**
Temperatura: **400°C**	Temperature: **752°F**	Temperatur: **400°C**	Température: **400°C**	Temperatura: **400°C**

• SX 62 - SX 66

Materiali		Materials		Werkstoffen		Matériels		Materiales	
Corpo:	Acciaio INOX	**Body:**	Stainless steel	**Körper:**	Edelstahl	**Corps:**	Acier inoxydable	**Cuerpo:**	Acero inoxidable
Silenziatore:	Acciaio INOX	**Silencer:**	Stainless steel	**Dämpfer:**	Edelstahl	**Silencieux:**	Acier inoxydable	**Silenciador:**	Acero inoxidable

Pressione e temperatura	Pressure and Temperature	Druck und Temperatur	Pression et Température	Presión y Temperatura
Pressione: **12 Bar**	Pressure: **12 Bar**	Druck: **12 Bar**	Pression: **12 bar**	Presión: **12 Bar**
Temperatura: **400°C**	Temperature: **752°F**	Temperatur: **400°C**	Température: **400°C**	Temperatura: **400°C**

• SX 20-NPT

Materiali		Materials		Werkstoffen		Matériels		Materiales	
Corpo:	Acciaio INOX	**Body:**	Stainless steel	**Körper:**	Edelstahl	**Corps:**	Acier inoxydable	**Cuerpo:**	Acero inoxidable
Silenziatore:	Acciaio INOX	**Silencer:**	Stainless steel	**Dämpfer:**	Edelstahl	**Silencieux:**	Acier inoxydable	**Silenciador:**	Acero inoxidable

Pressione e temperatura	Pressure and Temperature	Druck und Temperatur	Pression et Température	Presión y Temperatura
Pressione: **12 Bar**	Pressure: **12 Bar**	Druck: **12 Bar**	Pression: **12 bar**	Presión: **12 Bar**
Temperatura: **400°C**	Temperature: **752°F**	Temperatur: **400°C**	Température: **400°C**	Temperatura: **400°C**

Norma di riferimento | **Reference standard** | **Entspricht der Norm**

Norme de référence | **Normativa de referencia**

RoHS COMPLIANT | REACH COMPLIANT | SILICON FREE

SZ 60

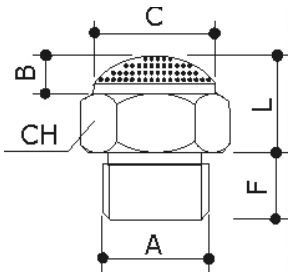

Silenziatore cilindrico BSPP

Silencer parallel BSPP

Schalldämpfer zylindrisches Gewinde

Silencieux d'échappement cylindrique BSPP

Silenciador cilíndrico BSPP

CODICE/CODE	A	CH	B	C	F	L	PEZZI/PIECES
SZ6000M5	M5	81	1	13	3,5	4,5	10
SZ600018	G1/8	13	1,5	22	6	9	10
SZ600014	G1/4	16	1,5	28	7	11	10
SZ600038	G3/8	19	1,5	34	8	12	10
SZ600012	G1/2	24	3,5	44	10	12	10
SZ600034	G3/4	30	5	56	10	17	10
SZ600001	G1"	36	7	68	15	14	10

SZ 61

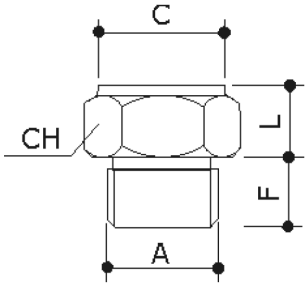

Silenziatore cilindrico BSPP
Silencer parallel BSPP
Schalldämpfer zylindrisches Gewinde
Silencieux d'échappement cylindrique BSPP
Silenciador cilíndrico BSPP

CODICE/CODE	A	CH	C	F	L	PEZZI/PIECES
SZ6100M5	M5	8	5	4	5	10
SZ610018	G1/8	13	9	6	7	10
SZ610014	G1/4	16	11	7	9	10
SZ610038	G3/8	19	14	8	8	10
SZ610012	G1/2	24	19	10	8	10
SZ610034	G3/4	30	25	10	9	10
SZ610001	G1"	36	30	11	9	10

SZ 62

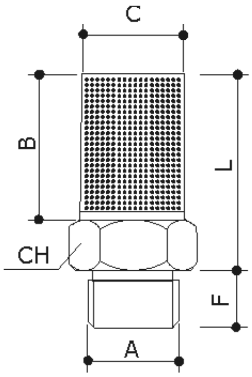

Silenziatore cilindrico BSPP
Silencer parallel BSPP
Schalldämpfer zylindrisches Gewinde
Silencieux d'échappement cylindrique BSPP
Silenciador cilíndrico BSPP

CODICE/CODE	A	CH	B	C	F	L	PEZZI/PIECES
SZ6200M5	M5	8	14	5	4	18	10
SZ620018	G1/8	13	14	7	6	21	10
SZ620014	G1/4	16	18	9	8	26	10
SZ620038	G3/8	19	26,5	12	8	32	10
SZ620012	G1/2	24	35	15	10	43	10
SZ620034	G3/4	30	31	20	10	43	10
SZ620001	G1"	36	39	25	12	50	10

SZ 63

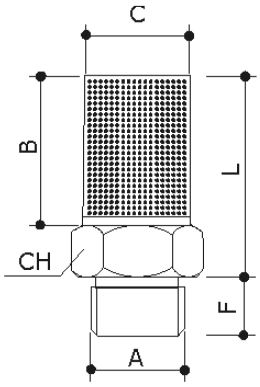

Silenziatore cilindrico BSPP
Silencer parallel BSPP
Schalldämpfer zylindrisches Gewinde
Silencieux d'échappement cylindrique BSPP
Silenciador cilíndrico BSPP

CODICE/CODE	A	CH	B	C	F	L	PEZZI/PIECES
SZ630018	G1/8	10	15	7,5	5	18	10
SZ630014	G1/4	14	23	11,5	6	26	10
SZ630038	G3/8	17	25	14,5	6,5	29,5	10
SZ630012	G1/2	22	36,5	17	8	40	10
SZ630034	G3/4	27	34,5	22,3	8	39	10
SZ630001	G1"	34	44	27,5	9	49	10

SZ 64

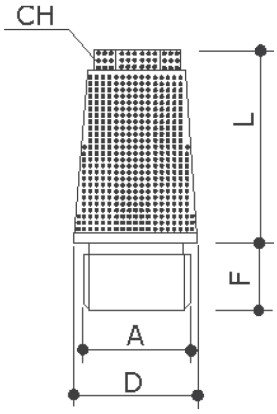

Silenziatore cilindrico BSPP
Silencer parallel BSPP
Schalldämpfer zylindrisches Gewinde
Silencieux d'échappement cylindrique BSPP
Silenciador cilíndrico BSPP

CODICE/CODE	A	CH	D	F	L	PEZZI/PIECES
SZ640018	G1/8	7	12	6	15	10
SZ640014	G1/4	9	14	6	19	10
SZ640038	G3/8	13	19	7	29	10
SZ640012	G1/2	15	23	8	35	10
SZ640034	G3/4	20	29	13	41,5	10
SZ640001	G1"	25	36	15	50	10

SZ 65

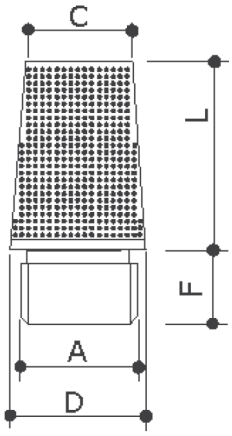

Silenziatore cilindrico BSPP
Silencer parallel BSPP
Schalldämpfer zylindrisches Gewinde
Silencieux d'échappement cylindrique BSPP
Silenciador cilíndrico BSPP

CODICE/CODE	A	C	D	F	L	PEZZI/PIECES
SZ6500M5	M5	5	6	4,5	8,5	10
SZ650018	G1/8	8	12	6	15	10
SZ650014	G1/4	11	15	6	19	10
SZ650038	G3/8	15	19	8	28	10
SZ650012	G1/2	18	23	10	33	10
SZ650034	G3/4	23	29	10,5	40	10
SZ650001	G1"	28	36	13	48	10

SZ 66

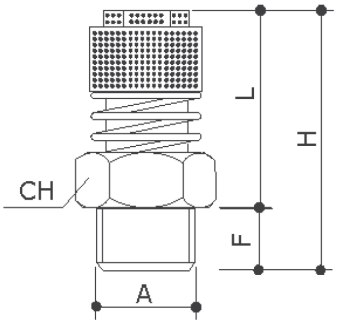

Silenziatore cilindrico BSPP
Silencer parallel BSPP
Schalldämpfer zylindrisches Gewinde
Silencieux d'échappement cylindrique BSPP
Silenciador cilíndrico BSPP

CODICE/CODE	A	CH	F	L min	L max	H min	H max	PEZZI/PIECES
SZ660018	G1/8	13	6	20	22	26	28	10
SZ660014	G1/4	15	8	22	24	30	32	10
SZ660038	G3/8	18	10	25	28	35	38	10
SZ660012	G1/2	22	11	26	29	36	39	10
SZ660034	G3/4	30	12	32	37	45	50	10
SZ660001	G1"	36	12	32	37	45	50	10

SZ 67

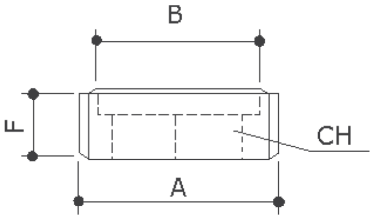

Silenziatore cilindrico BSPP
Silencer parallel BSPP
Schalldämpfer zylindrisches Gewinde
Silencieux d'échappement cylindrique BSPP
Silenciador cilíndrico BSPP

CODICE/CODE	A	B	CH	F	PEZZI/PIECES
SZ670018	G1/8	7	5	4	10
SZ670014	G1/4	9	6	4	10
SZ670038	G3/8	11	9	5	10
SZ670012	G1/2	16	12	8	10
SZ670034	G3/4	22	18	10	10
SZ670001	G1"	26	24	10	10

SZ 68

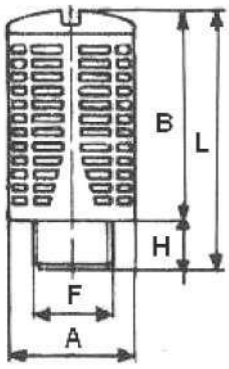

Silenziatore dinamico cilindrico BSPP
Silencer dynamic parallel BSPP
Dynamischer Schalldämpfer zylindrisches Gewinde
Silencieux dynamique cylindrique BSPP
Silenciador dinámico cilíndrico BSPP

CODICE/CODE	F	A	H	B	PEZZI/PIECES
SZ680018	G1/8	15	6	26,5	10
SZ680014	G1/4	19,5	8	35	10
SZ680038	G3/8	24,5	11	47	10
SZ680012	G1/2	24,5	11	47	10
SZ680034	G3/4	48	18	97	10
SZ680001	G1"	48	18	97	10

SZ 69

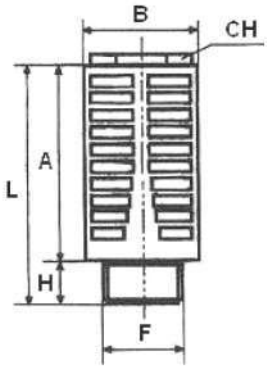

Silenziatore statico cilindrico BSPP

Static silencer parallel BSPP

Statischer Schalldämpfer zylindrisches Gewinde

Silencieux statique cylindrique BSPP

Silenciador estámico cilíndrico BSPP

CODICE/CODE	F	CH	B	H	A	PEZZI/PIECES
SZ690018	G1/8	10	16	6	28	10
SZ690014	G1/4	12	19	8	36	10
SZ690038	G3/8	16	24	10	47	10
SZ690012	G1/2	16	24	10	47	10

SZ 73

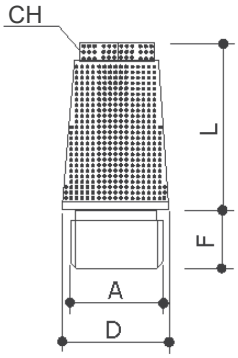

Silenziatore cilindrico BSPP

Silencer parallel BSPP

Schalldämpfer zylindrisches Gewinde

Silencieux d'échappement cylindrique BSPP

Silenciador cilíndrico BSPP

CODICE/CODE	A	CH	D	F	L	PEZZI/PIECES
SZ7300M5	M5	7	12	6	15	10
SZ730018	G1/8	7	12	6	15	10
SZ730014	G1/4	8	15	6	19	10
SZ730038	G3/8	10	19	8	28	10
SZ730012	G1/2	14	23	10	33	10
SZ730034	G3/4	16	39	10,5	40	10
SZ730001	G1"	20	36	13	48	10

SZ 74

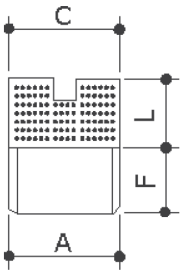

Silenziatore cilindrico BSPP

Silencer parallel BSPP

Schalldämpfer zylindrisches Gewinde

Silencieux d'échappement cylindrique BSPP

Silenciador cilíndrico BSPP

CODICE/CODE	A	C	F	L	PEZZI/PIECES
SZ740018	G1/8	10	6	6	10
SZ740014	G1/4	13	6	6	10
SZ740038	G3/8	17	7	8	10
SZ740012	G1/2	21	10	8	10
SZ740034	G3/4	26	13	9	10
SZ740001	G1"	33	14	11	10

SZ 75

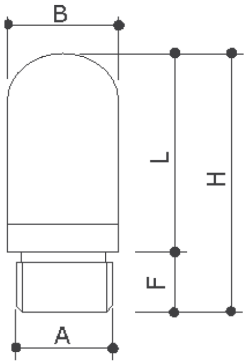

Silenziatore statico cilindrico BSPP

Static silencer parallel BSPP

Statischer Schalldämpfer zylindrisches Gewinde

Silencieux statique cylindrique BSPP

Silenciador estámico cilíndrico BSPP

CODICE/CODE	A	B	F	L	H	PEZZI/PIECES
SZ7500M5	M5	7	4	20	24	10
SZ750018	G1/8	13	6	22	28	10
SZ750014	G1/4	17	7	27	34	10
SZ750038	G3/8	25	10	54	64	10
SZ750012	G1/2	25	10	55	65	10
SZ750034	G3/4	37	15	122	137	10
SZ750001	G1"	48	19	133	152	10

SZ 70

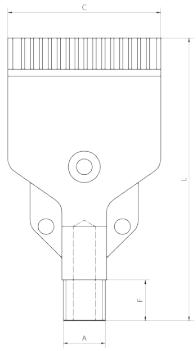

Ugello a pettine in plastica (POM)

Flat nozzle plastic (POM)

Düse flach Kunststoff (POM)

Buse plate de soufflage en polymère

Boquilla sopladora plana en plástico

CODICE/CODE	A	C	F	L	PEZZI/PIECES
SZ700014	G1/4	47,5	13	90	1

SZ 71

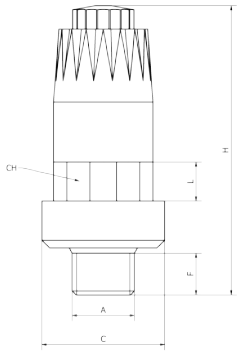

Mini ugello a pettine in plastica (POM) (25 mm)

Mini Compact flat nozzle plastic (POM) (25 mm)

Düse fl ach Kunststoff (POM) mini (25 mm)

Mini buse plate de soufflage en polymère

Mini boquilla sopladora plana en plástico

CODICE/CODE	A	C	F	L	H	CH	PEZZI/PIECES
SZ710014	G1/4	23,5	8	7,5	55,5	19	1

SZ 76

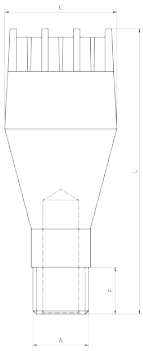

Mini ugello a pettine in plastica (POM) (25 mm)

Compact flat nozzle plastic (POM)(25 mm)

Düse fl ach Kunststoff (POM) mini(25 mm)

Mini buse plate de soufflage en polymère

Mini boquilla sopladora plana en plástico

CODICE/CODE	A	C	F	L	PEZZI/PIECES
SZ760014	G1/4	26,5	10	67	1

SZ 72

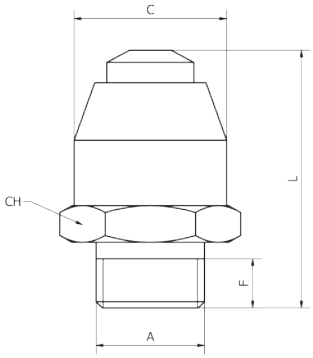

Ugello rotondo in alluminio

Circular nozzle aluminium

Düse rund

Ajutage en aluminium

Boquilla redonda en aluminio

CODICE/CODE	A	C	F	L	CH	PEZZI/PIECES
SZ720014	G1/4	18,5	6	31,5	19	1

SX 60

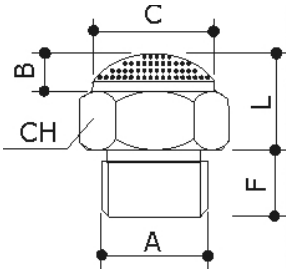

Silenziatore INOX cilindrico BSPP

INOX silencer parallel BSPP

Schalldämpfer INOX zylindrisches Gewinde

Silencieux d'échappement cylindrique INOX BSPP

Silenciador cilíndrico INOX BSPP

CODICE/CODE	A	CH	B	C	F	L	PEZZI/PIECES
SX600018	G1/8	13	1,5	22	6	9	1
SX600014	G1/4	16	1,5	28	7	11	1
SX600038	G3/8	19	1,5	34	8	12	1
SX600012	G1/2	24	3,5	44	10	12	1

SX 62

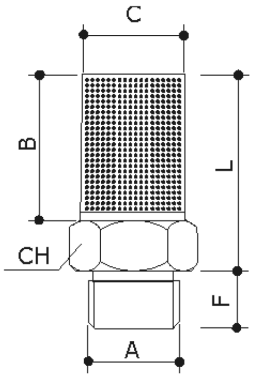

Silenziatore INOX cilindrico BSPP

INOX silencer parallel BSPP

Schalldämpfer INOX zylindrisches Gewinde

Silencieux d'échappement cylindrique INOX BSPP

Silenciador cilíndrico INOX BSPP

CODICE/CODE	A	CH	B	C	F	L	PEZZI/PIECES
SX620018	G1/8	13	14	7	6	21	1
SX620014	G1/4	16	18	9	8	26	1
SX620038	G3/8	19	26,5	12	8	32	1
SX620012	G1/2	24	35	15	10	43	1

SX 66

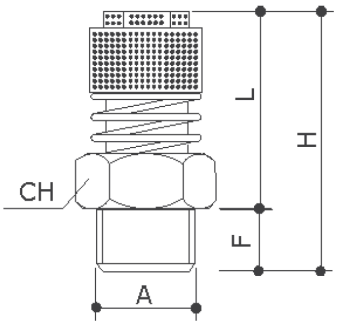

Silenziatore INOX cilindrico BSPP

INOX silencer parallel BSPP

Schalldämpfer INOX zylindrisches Gewinde

Silencieux d'échappement cylindrique INOX BSPP

Silenciador cilíndrico INOX BSPP

CODICE/CODE	A	CH	F	L min	L max	H min	H max	PEZZI/PIECES
SX660018	G1/8	13	6	20	22	26	28	1
SX660014	G1/4	15	8	22	24	30	32	1

SX 20-NPT

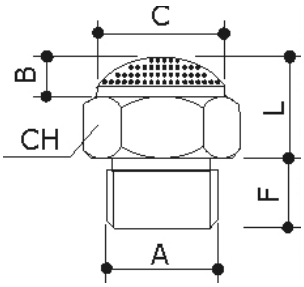

Silenziatore INOX filetto NPT

INOX NPT silencer

Schalldämpfer Edelstahl - NPT

Silencieux d'échappement INOX - NPT

Silenciador INOX - NPT

CODICE/CODE	A	CH	B	C	F	L	PEZZI/PIECES
SX200018	1/8 NPT	13	1,5	22	6	9	1
SX200014	1/4 NPT	16	1,5	28	7	11	1
SX200038	3/8 NPT	19	1,5	34	8	12	1
SX200012	1/2 NPT	24	3,5	44	10	12	1

Adesivi industriali e nastro in PTFE

Industrial glues & sealants, PTFE tape

Dichtungsflüssigkeiten/Klebstoffe

Adhésifs et scellants industriels, Ruban PTFE

Adhesivos y selladores industriales, Cinta PTFE

AI

LX18-10

pag. 583

LX53-14

pag. 583

LX58-11

pag. 583

LX55-03

pag. 583

LX83-54

pag. 583

LX59-30

pag. 584

LX83-21

pag. 584

LXIS-14

pag. 584

LXIS43-S

pag. 584

LXIS-74

pag. 584

PTFE12

pag. 585

PTFE15

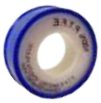

pag. 585

PTFE12G

pag. 585

PTFE15G

pag. 585

PTFEROSA

pag. 585

Dati tecnici di adesivi industriali e nastro in PTFE

Industrial glues & sealants, PTFE tape technical data

Technischen Daten der Dichtungsflüssigkeiten/Klebstoffe

Données techniques des adhésifs et scellants industriels, Ruban PTFE

Datos técnicos de los adhesivos y selladores industriales, Cinta PTFE

Sigillafiletti

I sigillanti liquidi garantiscono la tenuta idraulica dei raccordi filettati. Polimerizzano in breve tempo. Mantengono la coppia di serraggio iniziale. Sigillano contro gas, idrocarburi, olii ed altri prodotti chimici. Sono omologati secondo le normative DVGW, TZW, BAM, WRAS, CSA. Facilitano l'avvitamento delle parti filettate. Garantiscono un facile smontaggio con i normali utensili.

Etanchéité filetée

Les mastics liquides garantissent l'étanchéité hydraulique des raccords filetés. Ils polymérisent en peu de temps. Ils maintiennent le couple de serrage initial. Sceller contre les gaz, les hydrocarbures, les huiles et autres produits chimiques. Ils sont homologués conformément aux réglementations DVGW, TZW, BAM, WRAS et CSA. Facilite le vissage des pièces filetées. Ils garantissent un démontage facile avec des outils normaux.

Thread sealing

The liquid sealants provide a watertight seal threaded connections. Cure in a short time. Maintain the initial tightening torque. Seal against gases, hydrocarbons, oils and other chemicals. Are certified according to DVGW regulations, TZW, BAM, WRAS, CSA. Facilitate the screwing of the threaded parts. Provide easy disassembly with normal tools.

Sellado hilo

Los selladores líquidos garantizan el cierre hidráulico de los racores roscados. Se polimerizan en poco tiempo. Mantienen el par de apriete inicial. Sellado contra gases, hidrocarburos, aceites y otros productos químicos. Están homologados de acuerdo con las normas DVGW, TZW, BAM, WRAS, CSA. Facilita el atornillado de piezas roscadas. Garantizan un fácil desmontaje con herramientas normales.

Dichtstoffe

Die flüssigen Dichtmittel bieten eine wasserdichte Abdichtung Schraubverbindungen. Polymerisieren in einer kurzen Zeit. Pflegen Sie die erste Anzugsmoment. Abdichtung gegen Gase, Kohlenwasserstoffe, Öle und andere Chemikalien. Sie werden in Übereinstimmung mit den Vorschriften zugelassenen TZW, BAM, WRAS, CSA. Erleichterung der Verschraubung der Gewindeteile. Sorgen für eine einfache Demontage mit normalem Werkzeug.

Codice Code	**Viscosità** Viscosity	**Ø gioco max** Ø top stroke	**Resistenza** Strenght	**Coppia di svitamento** Screwing torque	**Resistenza funzionale** Functional strenght	**Temperatura** Temperature
LX1810075	Alta-pasta - High	2" 0.3 mm	Bassa - Low	6	3	-55°C / +150°C (-67°F / +302°F)
LX5314050	Bassa - Low	3/4" 0.15mm	Media - Medium	12	3	-55°C / +150°C (-67°F / +302°F)
LX5811075	Alta-pasta - High	3" 0.5 mm	Media - Medium	18	3	-55°C / +150°C (-67°F / +302°F)

Serrafiletti

Per bloccare e frenare bulloni, dadi, viti prigionieri e parti filettate in genere. Evitano allentamenti dovuti a vibrazioni, urti, sbalzi di temperatura. Eliminano corrosione e grippaggio. Facilitano l'avvitamento delle parti filettate. Sostituiscono le classiche rondelle, grover, rosette. Sono disponibili in vari gradi di resistenza e svitamento.

Thread locking

To lock and brake bolts, nuts, screws, studs and threaded parts in general. Prevent loosening due to vibration, shock, temperature extremes. Eliminate corrosion and seizure. Facilitate the screwing of the threaded parts. They replace traditional washers, grover, rosettes. They come in various degrees of resistance and unscrewing.

Schraubensicherung

So sperren und Bremse Schrauben, Muttern, Schrauben, Bolzen und Gewindeteile im Allgemeinen. Verhindern Lösen durch Vibrationen, Relief Schock, Temperatur. Beseitigen Korrosion und Verschleiß. Erleichterung der Verschraubung der Gewindeteile. Ersetzen die herkömmlichen Scheiben, Federring, Unterlegscheiben. Sie sind erhältlich in verschiedenen Graden des Widerstands.

Etanchéité filetée

Pour verrouiller et freiner les boulons, les écrous, les vis imperdables et les pièces filetées en général. Ils évitent le jeu dû aux vibrations, aux chocs, aux changements de température. Élimine la corrosion et le grippage. Facilite le vissage des pièces filetées. Ils remplacent les rondelles classiques, grover, rosettes. Ils sont disponibles en différents degrés de résistance et de dévissage.

Sellado hilo

Para bloquear y frenar pernos, tuercas, tornillos cautivos y piezas roscadas en general. Evitan la holgura debido a vibraciones, golpes, cambios de temperatura. Eliminar la corrosión y las convulsiones. Facilita el atornillado de piezas roscadas. Reemplazan las clásicas arandelas, grover, rosetones. Están disponibles en varios grados de resistencia y desenroscado.

Codice Code	**Viscosità** Viscosity	**Ø gioco max** Ø top stroke	**Resistenza** Strenght	**Coppia di svitamento** Screwing torque	**Resistenza funzionale** Functional strenght	**Temperatura** Temperature
LX5503050	Bassa - Low	M24 0.2 mm	Alta - High	18	3	-55°C / +200°C (-67°F / +392°F)
LX8354050	Bassa - Low	M20 0.15mm	Alta - High	25	3	-55°C / +150°C (-67°F / +302°F)

Guarnizioni elastomeriche e plastiche

Per sigillare accoppiamenti piani e giunzioni flangiate di pompe, scatole di ingranaggi, cambi, differenziali, motori. Sostituiscono le guarnizioni preformate, garantiscono la sigillatura con tolleranze di lavorazione di alcuni decimi di mm, consentono il contatto metallo-metallo evitando l'allentamento dei bulloni nel tempo. Formano una guarnizione flessibile e/o elastica resistente a vibrazioni, calore, olii e fluidi industriali. Sono smontabili con normali utensili.

Plastic and rubber gaskets

To seal breeding plans and flanged joints of pumps, gearboxes, transmissions, differentials, engines. Replace the preformed seals, guarantee the sealing with machining tolerances of a few tenths of a mm, allowing the metal to metal contact preventing the loosening of the bolts in time. Form a flexible seal and/or elastic resistance to vibration, heat, oil and industrial fluids. Can be removed with normal tools.

Elastomerdichtungen und Kunststoff

Pläne, Kupplungen und Flanschverbindungen von Pumpen, Getrieben, Getriebe, Differentiale, Motoren versiegeln. Ersetzen der vorgeformten Dichtungen, stellen die Abdichtung mit Bearbeitungstoleranz von wenigen Zehntel mm, damit das Metall-Metall-Berührung zu verhindern das Lösen der Schrauben im Laufe der Zeit. Eine Dichtung bilden flexiblen und/oder elastischen, vibrations-, Wärme-, Öle und industriellen Flüssigkeiten. smontabilil sind mit Standard-Tools.

Joints élastomères et plastiques

Pour le scellement de raccords plats et de joints à brides de pompes, réducteurs, réducteurs, différentiels, moteurs. Ils remplacent les joints préformés, garantissent l'étanchéité avec des tolérances d'usinage de quelques dixièmes de mm, permettent un contact métal à métal en évitant le desserrage des boulons dans le temps. Ils forment un joint souple et/ou élastique résistant aux vibrations, à la chaleur, aux huiles et aux fluides industriels. Ils peuvent être démantelés avec des outils normaux.

Juntas elastoméricas y plásticas

Para el sellado de acoplamientos planos y bridas de bombas, cajas de engranajes, cajas de engranajes, diferenciales, motores. Reemplazan las juntas preformadas, garantizan el sellado con tolerancias de mecanizado de unas décimas de mm, permiten el contacto metal con metal evitando el aflojamiento de los pernos con el tiempo. Forman un sello flexible y/o elástico resistente a vibraciones, calor, aceites y fluidos industriales. Se pueden desmontar con herramientas normales.

Codice Code	**Viscosità** Viscosity	**Ø gioco max** Ø top stroke	**Resistenza** Strenght	**Coppia di svitamento** Screwing torque	**Resistenza funzionale** Functional strenght	**Temperatura** Temperature
LX5930075	Bassa - Low	M24 0.2 mm	Bassa - Low	5	3	-55°C / +150°C (-67°F / +302°F)

Bloccanti fissatori

Gli adesivi di questa linea permettono il montaggio ad alta resistenza di un accoppiamento cilindrico quale: cuscinetti, ingranaggi, pulegge, perni, boccole. Garantiscono un'alta coppia di trasmissione. Sostituiscono chiavette, alberi scanalati, saldature. Sigillano il giunto eliminando la corrosione da agenti esterni e da contatto. Possono incollare materiali diversi tra loro. Resistono ad alte temperature (sino a 230°C).

Retaining

The stickers allow the installation of this line high strength of a cylindrical gap such as: bearings, gears, pulleys, pins, bushings. Provide high torque transmission. Replace keys, splines, welding. Seal the fasting removing corrosion from external agents and contact.Possible to glue different materials together. Withstand high temperatures (up to 446°F).

Blocker fixatoren

Die Klebstoffe dieser Linie ermöglichen die Montage eines hochfesten zylindrische Spalt als Lager, Zahnräder, Riemenscheiben, Stifte, Büchsen. Bieten eine hohe Drehmomentübertragung. Ersetzen Schlüssel, Splines, verschweißt. die Fuge durch das Entfernen von Korrosion externen Agenten und Kontakte. Kann Kleber verschiedenen Materialien. Hohe Temperaturen (bis 230°C).

Joints élastomères et plastiques

Les adhésifs de cette ligne permettent l'assemblage à haute résistance d'un accouplement cylindrique tel que: roulements, engrenages, poulies, goupilles, bagues. Ils garantissent un couple de transmission élevé. Ils remplacent les clés, les arbres cannelés, les soudures. Sceller le joint en éliminant la corrosion causée par les agents externes et le contact. Ils peuvent coller différents matériaux ensemble. Ils résistent aux températures élevées (jusqu'à 230°C).

Juntas elastoméricas y plásticas

Los adhesivos de esta línea permiten el ensamblaje de alta resistencia de un acoplamiento cilíndrico como: cojinetes, engranajes, poleas, pasadores, casquillos. Garantizan un alto par de transmisión. Reemplazan llaves, ejes estriados, soldaduras. Selle la junta eliminando la corrosión de los agentes externos y el contacto. Pueden pegar diferentes materiales juntos. Resisten altas temperaturas (hasta 230°C).

Codice Code	**Viscosità** Viscosity	**Ø gioco max** Ø top stroke	**Resistenza** Strenght	**Coppia di svitamento** Screwing torque	**Resistenza funzionale** Functional strenght	**Temperatura** Temperature
LX8321050	Bassa - Low	0.15	Alta - High	25 - 35	3	-55°C / +175°C (-67°F / +347°F)

Adesivi istantanei

Adesivi cianoacrilici per fissaggio istantaneo e strutturale di gomma, metalli, ceramica, cuoio, legno, materie plastiche. È opportuno che le superfici da incollare combacino perfettamente, i migliori risultati si ottengono con giunzioni inferiori a 0,1 mm; si può arrivare a spessori di 0,30 mm utilizzando prodotti densi o in gel. Il campo operativo di temperatura è compreso fra -50°C e +80°C con punte sino a 130°C con prodotti speciali.

Instant adhesives

Cyanoacrylate adhesives for instant adhesion and structural rubber, metals, ceramics, leather, wood, plastics. It is appropriate that all joints fit together perfectly, the best results are obtained with joints less than 0.1 mm can reach thicknesses of 0.30 mm thick using products or gel. The operating range of temperature is between -58°F and +176°F with peaks up to +266°F with special products.

Industrieklebstoffen

Cyanacrylatklebstoffe zum Fixieren Instant und strukturelle Gummi, Metall, Keramik, Leder, Holz, Kunststoffe. sollten die Klebeflächen passen hervorragend zusammen, die besten Ergebnisse mit Fugen von weniger als 0,1 mm erhalten werden, kann es zu einer Dicke von 0,30 mm mit dichten Produkten oder Gel führen. Die Reichweite der Temperatur zwischen -50°C und +80°C mit Spitzen bis 130 °C mit speziellen Produkten.

Adhésifs instantanés

Adhésifs cyanoacryliques pour la fixation instantanée et structurelle du caoutchouc, des métaux, de la céramique, du cuir, du bois, des plastiques. Il est conseillé d'adapter parfaitement les surfaces à coller. Les meilleurs résultats sont obtenus avec des joints inférieurs à 0,1 mm; il peut atteindre une épaisseur de 0,30 mm en utilisant des produits denses ou en gel. La plage de température de fonctionnement est comprise entre -50°C et + 80°C, avec des pics allant jusqu'à 130°C avec des produits spéciaux.

Adhesivos instantáneos

Adhesivos cianoacrílicos para la fijación instantánea y estructural de caucho, metales, cerámica, cuero, madera, plásticos. Es recomendable que las superficies a pegar se ajusten perfectamente, los mejores resultados se obtienen con juntas de menos de 0,1 mm; Puede alcanzar un espesor de 0,30 mm utilizando productos densos o en gel. El rango de temperatura de funcionamiento es entre -50°C y + 80°C con picos de hasta 130°C con productos especiales.

Codice Code	**Viscosità** Viscosity	**Spessore giunto** Coupling thickness	**Tempo di fissaggio** Fixing time	**Temperatura** Temperature
LXIS14020	80 - 150	10 - 100	4 - 8	-55°C / +80°C (-67°F / +176°F)
LXIS43S20	80 - 150	10 - 150	3 - 4	-55°C / +80°C (-67°F / +176°F)
LXIS74020	100 - 200	10 - 150	4 - 8	-55°C / +80°C (-67°F / +176°F)

• PTFE 12 - PTFE 15 - PTFE 12G - PTFE15G - PTFEROSA

Applicazioni

1. Settori industriali
2. Costruzioni civili
3. Sistemi di drenaggio

Applications

1. Industry sectors
2. Civil construction
3. Drainage systems

Anwendungen

1. Industrielle Sektoren
2. Tiefbau
3. Entwässerungssysteme

Applications

1. Secteurs industriels
2. Construction civile
3. Systèmes de drainage

Aplicaciónes

1. Sectores industriales
2. Construcción civil
3. Sistemas de drenaje

Caratteristiche principali

Nastro per uso idraulico al 100% prodotto con PTFE.
Utilizzabile per acqua potabile.
Utilizzato per filettature, isolamento, anticorrosione e antinvecchiamento.

Main features

Hydraulic tape made from 100% PTFE.
Suitable for drinking water.
Used for threads, insulation, anti-corrosion and anti-ageing.

Hauptmerkmale

Hydraulisches Band aus 100% PTFE.
Geeignet für Trinkwasser.
Wird für Gewinde, Isolierung, Korrosionsschutz und Alterungsschutz verwendet.

Principales caractéristiques

Ruban hydraulique composé à 100% de PTFE.
Convient à l'eau potable.
Utilisé pour les filetages, l'isolation, l'anti-corrosion et l'anti-âge.

Características principales

Cinta hidráulica fabricada con 100% de PTFE.
Apto para agua potable.
Se utiliza para hilos, aislamiento, anticorrosión y antienvejecimiento.

Caratteristiche tecniche

Resistenza al calore: +260°C / +500°F
Resistenza al freddo: -190°C / -400°F
Pressione massima: fino a 30 psi
Resistenza alla trazione: 8N/mm²
Percentuale di allungamento: >25%

Technical features

Heat Resistance: +260°C / +500°F
Cold Resistance: -190°C / -400°F
Maximum pressure: up to 30 psi
Tensile strength: 8N/mm²
Percentage of elongation: >25%

Technische Merkmale

Hitzebeständigkeit: +260°C / +500°F
Kältebeständigkeit: -190°C / -400°F
Maximaler Druck: bis zu 30 psi
Zugfestigkeit: 8N/mm²
Prozentsatz der Dehnung: >25%.

Caractéristiques techniques

Résistance à la chaleur : +260°C / +500°F
Résistance au froid : -190°C / -400°F
Pression maximale : jusqu'à 30 psi
Résistance à la traction : 8 N/mm².
Pourcentage d'élongation : >25%.

Características técnicas

Resistencia al calor: +260°C / +500°F
Resistencia al frío: -190°C / -400°F
Presión máxima: hasta 30 psi
Resistencia a la tracción: 8N/mm².
Porcentaje de alargamiento: >25%.

LX 18-10

Sigillafiletti al PTFE omologato gas e acqua potabile

PTFE pipe sealant worldwide gas and potable water approved

Industrieklebstoff PTFE

Produit d'étanchéité en PTFE approuvé pour le gaz et l'eau potable

Sellador de PTFE aprobado para gas y agua potable

CODICE/CODE	MISURA/SIZE	PEZZI/PIECES
LX1810075	75 ml	1

LX 53-14

Sigillafiletti fluido per pneumatica ed oleodinamica -omologato gas

Threadsealant for pneumatic and hydraulic - gas approval

Industrieklebstoff für Druckluft

Produit d'étanchéité en PTFE approuvé pour le gaz et l'eau potable

Sellador de PTFE aprobado para gas y agua potable

CODICE/CODE	MISURA/SIZE	PEZZI/PIECES
LX5314050	50 ml	1

LX 58-11

Sigillafiletti fren.mediaomologato gas, GPL, ossigeno e acqua potabile

Semipermanent pipe sealant -gas, LP gas, oxygen, potable water approved

Industrieklebstoff mittelfest

Scellants de filetage Mediaomologato gaz, GPL, oxygène et eau potable

Selladores de hilo Mediaomologato de gas, GLP, oxígeno y agua potable

CODICE/CODE	MISURA/SIZE	PEZZI/PIECES
LX5811075	75 ml	1

LX 55-03

Bloccabulloni medio oleotollerante sigillafiletti omologato gas e acqua potabile

Oil tolerant nuts and bolts docking medium strenght gas and potable water approved

Industrieklebstoff mittelfest bis hochfest

Bloqueur de pression d'huile moyenne, agent d'étanchéité pour filet approuvé pour le gaz et l'eau potable

Bloqueador de presión de aceite medio, sellador de roscas aprobado para gas y agua potable

CODICE/CODE	MISURA/SIZE	PEZZI/PIECES
LX5503050	50 ml	1

LX 83-54

Frenafiletti forte - bloccaprigionieri

High strength studlocks

Industrieklebstoff hochfest

Fort frein-filet

Sellante fuerte

CODICE/CODE	MISURA/SIZE	PEZZI/PIECES
LX8354050	50 ml	1

LX 59-30

Silicone alta temperatura
High temperature silicone gasket
Industrieklebstoff für hoche Temperatur
Silicone haute température
Silicona de alta temperatura

CODICE/CODE	MISURA/SIZE	PEZZI/PIECES
LX5930075	75 ml	1

LX 83-21

Bloccante rapido alta resistenza
Fast curing high strength retainer
Industrieklebstoff für hoche Temperatur
Dispositif de verrouillage rapide à haute résistance
Dispositivo de bloqueo rápido de alta resistencia

CODICE/CODE	MISURA/SIZE	PEZZI/PIECES
LX8321050	50 ml	1

LX IS-14

Adesivo istantaneo per metallo, gomma-metallo, materiali rigidi
Instant glue for metal, rubber-metal, rigid parts
Industzrieklebstoff für Metall und Gummi
Adhésif instantané pour métal, caoutchouc-métal, matériaux rigides
Adhesivo instantáneo para metal, goma-metal, materiales rígidos

CODICE/CODE	MISURA/SIZE	PEZZI/PIECES
LXIS14020	20 ml	1

LX IS43-S

Adesivo istantaneo per materiali difficili, superfici porose e reazione acida
Instant glue for difficult, porous and acid surfaces
Industrieklebstoff für schwierige Materialien
Adhésif instantané pour les matériaux difficiles, les surfaces poreuses et les réactions acides
Adhesivo instantáneo para materiales difíciles, superficies porosas y reacción ácida

CODICE/CODE	MISURA/SIZE	PEZZI/PIECES
LXIS43S20	20 ml	1

LX IS-74

Adesivo istantaneo tenace, fluido per metalli e gomme
Instant high strenght glue for metal and rubber
Industrieklebstoff für Metall und Gummi
Adhésif instantané résistant, fluide pour les métaux et les caoutchoucs
Adhesivo instantáneo resistente, fluido para metales y cauchos

CODICE/CODE	MISURA/SIZE	PEZZI/PIECES
LXIS74020	20 ml	1

PTFE 12

Nastro PTFE spessore 0,10

0,10 thick PTFE tape

Dichtungsband PTFE 12x12 - Dicke 0,10

Ruban PTFE 0,10 d'épaisseur

Cinta de PTFE de 0,10 de espesor

CODICE/CODE	MISURA/SIZE	PEZZI/PIECES
PTFE1212010	12 m X 12 mm	10
PTFE1219010	12 m X 19 mm	10

PTFE 15

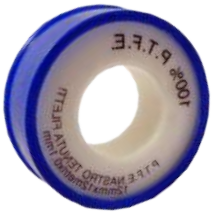

Nastro PTFE spessore 0,20

0,20 thick PTFE tape

Dichtungsband PTFE 12x12 - Dicke 0,20

Ruban PTFE professionnel, épaisseur 0,20

Cinta PTFE profesional, 0,20 gruesos

CODICE/CODE	MISURA/SIZE	PEZZI/PIECES
PTFE1512020	15 m X 12 mm	10
PTFE1519020	15 m X 19 mm	10
PTFE1525020	15 m X 25 mm	10

PTFE 12G

Nastro PTFE per gas spessore 0,10

0,10 thick PTFE tape for gas

Dichtungsband PTFE 12x12 - Dicke 0,10

Ruban PTFE pour gaz 0,10 d'épaisseur

Cinta de PTFE para gas de 0,10 de espesor

CODICE/CODE	MISURA/SIZE	PEZZI/PIECES
PTFE1212010G	12 m X 12 mm	10
PTFE1219010G	12 m X 19 mm	10

PTFE 15G

Nastro PTFE per gas professionale spessore 0,20

0,20 thick PTFE tape for professional use for gas

Dichtungsband PTFE - Dicke 0,20

Ruban PTFE professionnel, épaisseur 0,20

Cinta PTFE profesional, 0,20 gruesos

CODICE/CODE	MISURA/SIZE	PEZZI/PIECES
PTFE1512020G	15 m X 12 mm	10
PTFE1519020G	15 m X 19 mm	10
PTFE1525020G	15 m X 25 mm	10

PTFE ROSA

Nastro PTFE spessore 0,10 per alte temperature

0,10 thick PTFE tape high temperature

Dichtungsband PTFE - Dicke 0,10 höhetemperatur

Ruban PTFE 0.10 épais haute température

Cinta de PTFE de 0,10 de espesor alta temperatura

CODICE/CODE	MISURA/SIZE	PEZZI/PIECES
PTFEROSA	12 m X 12 mm	10

Fascette
Clamps
Schlauchschellen
Pinces métalliques
Abrazaderas

FA

FA09

pag. 588

FW09

pag. 589

FA12

pag. 589

FW12

pag. 590

CA

pag. 590

FP

pag. 590

FN

pag. 591

PG

pag. 591

Dati tecnici di fascette
Clamps technical data
Technischen Daten der Schlauchschellen
Données techniques des pinces métalliques
Datos técnicos de los abrazaderas

Fascetta stringitubo banda 9mm

Le fascette FA09 e FW09 sono realizzate con anello a cremagliera stampata e bordi arrotondati per evitare danneggiamenti al tubo. Aggraffatura del cassetto all'anello con punto di saldatura per garantire un'efficace tenuta. Queste fascette hanno un'elevata flessibilità nell'adattamento alla circonferenza del tubo e sono indicate per tutte le applicazione industriali.

FA09
Casetta acciaio laminato a freddo a basso tenore di carbonio con trattamento superficiale di nichelatura
Vite acciaio con rivestimento di zinco esente Cromo Esavalente
Anello acciaio inossidabile ferritico AISI 430 EN 1.4016

FW09
Tutti i componenti in acciaio inossidabile austenitico AISI 304 EN 1.4301

Clamps 9mm

FA09 and FW09 clamps are manufactured by a threaded band pressed and rounded edges to prevent damages to the pipe. Locking housing by welded-joint in order to allow an effective grip. These clamps have a good flexibility and adaptability to the hose and it is ideal for demanding industrial assembly requirements.

FA09
Housing steel nickel plated
Screw galvanized steel free of Exavalent Chromium
Band ferritic stainless steel AISI 430 EN 1.4016

FW09
All components are in austenitic stainless steel AISI 304 EN 1.4301

Schlauchschelle 9mm

Die Bänder werden mit FA09 und FW09 Ring Zahnstange gedruckt und abgerundete Kanten, um eine Beschädigung der Leitung zu verhindern. Crimpen Tablett mit Ring Punktschweißung um eine wirksame Abdichtung zu gewährleisten. Diese Klammern besitzen eine hohe Flexibilität bei der Anpassung an den Umfang des Rohres und eignen sich für alle industriellen Anwendungen.

FA09
Haus kaltgewalzten Stahl mit niedrigem Kohlenstoffgehalt mit Oberflächenbehandlung von Nickel Schrauben Stahl mit einer Zinkschicht frei von sechswertigem Chrom
Ring ferritischen Edelstahl AISI 430 EN 1.4016

FW09
Alle Komponenten von austenitischem rostfreiem Stahl AISI 304 EN 1.4301

Collier de serrage de bande de 9mm

Les colliers FA09 et FW09 sont fabriqués avec un anneau de crémaillère moulé et des bords arrondis pour éviter d'endommager le tuyau. Sertissage du tiroir sur la bague avec point de soudure pour garantir une étanchéité efficace. Ces colliers ont une grande flexibilité pour l'adaptation de la circonférence du tuyau et conviennent à toutes les applications industrielles.

FA09
Enveloppe en acier laminé à froid à faible teneur en carbone avec traitement de surface nickelé
Vis en acier avec zingage libre Chrome hexavalent
Anneau en acier inoxydable ferritique AISI 430 EN 1.4016

FW09
Tous les composants en acier inoxydable austénitique AISI 304 EN 1.4301

Abrazadera de tubo de banda de 9mm

Las abrazaderas FA09 y FW09 están hechas con un anillo de rejilla moldeado y bordes redondeados para evitar daños en la tubería. Engarzado del cajón al anillo con punto de soldadura para garantizar un sellado efectivo. Estas abrazaderas tienen una gran flexibilidad en la adaptación de la circunferencia de la tubería y son adecuadas para todas las aplicaciones industriales.

FA09
Carcasa de acero laminada en frío y baja en carbono con tratamiento de superficie niquelado
Tornillo de acero con recubrimiento de zinc libre Cromo hexavalente
AISI 430 EN 1.4016 anillo ferrítico de acero inoxidable.

FW09
Todos los componentes son de acero inoxidable austenítico AISI 304 EN 1.4301.

Fascetta stringitubo banda 12mm

Le fascette FA12 e FW12 sono realizzate con anello a cremagliera stampata e bordi arrotondati per evitare danneggiamenti al tubo. Aggraffatura del cassetto all'anello con doppio punto di saldatura per garantire alte prestazioni della coppia di serraggio. Questa fascetta è indicata per applicazioni esigenti di alta capacità di serraggio e di tenuta.

FA12
Casetta acciaio laminato a freddo a basso tenore di carbonio con trattamento superficiale di nichelatura
Vite acciaio con rivestimento di zinco esente Cromo Esavalente
Anello acciaio inossidabile ferritico AISI 430 EN 1.4016

FW12
Tutti i componenti in acciaio inossidabile austenitico AISI 304 EN 1.4301

Clamps 12mm

FA12 and FW12 clamp are manufactured by a threaded band pressed and rounded edges to prevent damages to the pipe. Locking housing by double point of welding in order to allow high screwing torque performance. These clamps are suitable for applications to high clamping force.

FA12
Housing steel nickel plated
Screw galvanized steel free of Exavalent Chromium
Band ferritic stainless steel AISI 430 EN 1.4016

FW12
All components are in austenitic stainless steel AISI 304 EN
1.4301

Schlauchschelle 12mm

Die Bänder werden mit FA12 und FW12 Ring Zahnstange gedruckt und abgerundete Kanten, um eine Beschädigung der LeitunGzu verhindern. Crimp Ringlade mit doppelter Schweißpunkt für hohe Leistung Drehmoment. Diese Klemme eignet sich für Anwendungen, die hohe Kapazität Spannkraft.

FA12
Haus kaltgewalzten Stahl mit niedrigem Kohlenstoffgehalt mit Oberflächenbehandlung von Nickel
Schrauben Stahl mit einer Zinkschicht frei von sechswertigem Chrom
Ring ferritischen Edelstahl AISI 430 EN 1.4016

FW12
alle Komponenten von austenitischem rostfreiem Stahl AISI 304 EN 1.4301

Collier de serrage de bande de 12mm

Les colliers FA12 et FW12 sont fabriqués avec un anneau à crémaillère moulé et des bords arrondis pour éviter d'endommager le tuyau. Sertissage du tiroir sur la bague avec double point de soudure pour garantir des performances élevées du couple de serrage. Cette pince convient aux applications exigeantes avec une capacité de serrage et de maintien élevée.

FA12
Enveloppe en acier laminé à froid à faible teneur en carbone avec traitement de surface nickelé
Vis en acier zingué sans chrome hexavalent
Anneau en acier inoxydable ferritique AISI 430 EN 1.4016

FW12
Tous les composants en acier inoxydable austénitique AISI 304 EN 1.4301

Abrazadera de tubo de banda de 12mm

Las abrazaderas FA12 y FW12 están hechas con un anillo de rejilla moldeado y bordes redondeados para evitar daños en la tubería. Engarce del cajón al anillo con doble punto de soldadura para garantizar un alto rendimiento del par de apriete. Esta abrazadera es adecuada para aplicaciones exigentes con una alta capacidad de sujeción y retención.

FA12
Carcasa de acero laminada en frío y baja en carbono con tratamiento de superficie niquelado
Tornillo de acero con recubrimiento de zinc sin cromo hexavalente.
AISI 430 EN 1.4016 anillo ferrítico de acero inoxidable.

FW12
Todos los componentes son de acero inoxidable austenítico AISI 304 EN 1.4301

Collare a bullone

I collari a bullone sono indicati per tutte le forme di serraggio che richiedono una tenuta perfetta alle medie e forti pressioni.
CAMPI DI APPLICAZIONE: agricoltura, industria in genere ed edilizia
MATERIALI:
anello: acciaio inossidabile ferritico
AISI 430 EN 1.4016
bullone e cilindretti: acciaio con rivest. di zinco esente Cromo Esavalente

Clamps

The clamp is ideal for all kind of fastening application in which a total airtight quality is requiredat average and strong pressure.
APPLICATION FIELDS: industry, agriculture and building
MATERIALS:
Band: ferritic stainless steel AISI 430 EN 1.4016 solid
Barrels and screw: galvanized steel free of Exavalent Chromium

Bundschraube

Der Kragen Bolzens sind für alle Formen der Klemmung, die eine Dichtung perfettta bei mittleren und hohen Drücke erfordern angegeben.
EINSATZBEREICHE: Landwirtschaft, Industrie und Bau
WERKSTOFF:
Ring: AISI 430 ferritischen Edelstahl EN 1.4016
Bolzen und Stangen: Stahl mit Zink-Beschichtung frei von sechswertiges Chrom

Collier de boulon

Les colliers de boulon conviennent à toutes les formes de serrage qui nécessitent une étanchéité parfaite à des pressions moyennes et fortes.
DOMAINES D'APPLICATION: agriculture, industrie en général et construction
MATÉRIEL:
Anneau: acier inoxydable ferritique AISI 430 EN 1.4016
Boulon et cylindres: acier zingué et sans chrome hexavalent

Collar de perno

Los collares de pernos son adecuados para todas las formas de sujeción que requieren un sellado perfecto a presiones medias y fuertes.
CAMPOS DE APLICACIÓN: agricultura, industria en general y construcción.
MATERIALES:
Anillo: acero inoxidable ferrítico AISI 430 EN 1.4016.
Pernos y cilindros: acero con recubrimiento de zinc y sin cromo hexavalente.

Fascette pinzabili

Le FASCETTE PINZABILI sono un sistema di serraggio economico per stringere in modo permanente tubi di piccola e media dimensione. Il montaggio si effettua in pochi secondi con una semplice pinza.
MATERIALI: acciaio galvanizzato con rivestimento di zinco esente Cromo Esavalente.

Ear clips

EAR CLIPS is a simple and inexpensive system for clamping pipes in permanent way. Quick clamping by apposite pliers.
MATERIALS: galvanized steel free of Exavalent Chromium.

Zweiohrklemmen

Die ZWEIOHRKLEMMEN sind ein System von wirtschaftlichen VerschärfunGin wenigen Sekunden mit einem einfachen Greifer ziehen.
WERKSTOFFEN: Stahl verzinkt mit einer Zinkschicht frei von sechswertiges Chrom.

Pinces de serrage

PINZABILI CLIPS est un système de serrage économique pour le serrage permanent de tuyaux de petite et moyenne taille. L'assemblage se fait en quelques secondes avec une simple pince.
MATÉRIAUX: acier galvanisé avec zingage et sans chrome hexavalent.

Pinzas de sujeción

PINZABILI CLIPS es un sistema de sujeción económico para apretar permanentemente tubos pequeños y medianos. El montaje se realiza en pocos segundos con una simple pinza.
MATERIALES: acero galvanizado con recubrimiento de zinc y sin cromo hexavalente.

Fascette in nylon

MATERIALE: Nylon 6.6 UL 94V-2
TEMPERATURE PER L'INSTALLAZIONE: da -40°C a +85°C.
CERTIFICAZIONE: UL file E 118226- - MIL - S - 231 90E

Nylon clips

MATERIAL: Nylon 6.6 UL 94V-2
SERVICE TEMPERATURE: from –40°F up to +85°F.
CERTIFICATION: UL file E 118226- - MIL - S - 231 90E

Zurbänder Nylon

WERKSTOFF: Nylon 6.6 UL 94V-2
TEMPERATUREN FÜR DIE INSTALLATION: von –40°C bis +85°C.
ZERTIFIZIERUNG: UL file E 118226- - MIL - S - 231 90E

Attaches de câble en nylon

MATÉRIEL: Nylon 6.6 UL 94V-2
TEMPERATURES POUR L'INSTALLATION: de -40°C à + 85°C
CERTIFICATION: Fichier UL E 118226 - - MIL - S - 231 90E

Bridas de nylon

MATERIAL: Nylon 6.6 UL 94V-2
TEMPERATURAS DE INSTALACIÓN: de -40°C a + 85°C.
CERTIFICACIÓN: archivo UL E 118226- - MIL - S - 231 90E

Passacavi gommati

I PASSACAVI GOMMATI sono utilizzati per stringere tubi, bloccare cavi singoli o raggruppati. Sono realizzati con nastro sagomato ricoperto in gomma antivibrante.
CAMPI DI APPLICAZIONE: industria automobilistica, impiantioleodinamici, idraulici e pneumatici, impianti di refrigerazione.
MATERIALI: acciaio con rivestimento di zincatura esente Cromo Esavalente.
ESECUZIONE: secondo le norme DIN 3016 uniformati per dimensioni di nastro e foratura, piastrina di rinforzo per garantire maggiore resistenza alla torsione ed al serraggio della vite di fissaggio, copertura EPDM.

Fastening clamp

Is ideal for clamping pipes, single or bunched cables. Made with a rubber sheath with insulating and anti-vibration function.
APPLICATION FIELDS: automotive industry, machine construction, hydraulic and pneumatic application, refrigeration.
MATERIALS: galvanized steel free of Exavalent Chromium.
EXECUTION: according to DIN 3016 rules, band with reinforced bolt holes for extra strenght, EPDM cover.

Rohrschelle mit Kunststoffeinlage

Die Rohrschelle mit Kunststoffeinlage richtig, um das Rohr ziehen, sperren einzelne oder gruppierte Kabel verwendet. Sie sind mit bandförmigen gummierten Klappe gemacht.
EINSATZBEREICHE: Automotive, Hydraulik (hydraulische und pneumatische Systeme, Kühlgeräte).
WERKSTOFF: free verzinktem Stahl sechswertiges Chrom.
ABSCHLUSS: nach DIN 3016 für standardisierte Abmessungen des Bandes und Bohren, Verstärkungsplatte eine größere Verwindungssteifigkeit und dem Anziehen der Befestigungsschraube, EPDM AbdeckunGbereitzustellen.

Presse-étoupes en caoutchouc

LES GLANDES DE CÂBLES À ROUES sont utilisées pour serrer les tuyaux, bloquer les câbles simples ou groupés. Ils sont fabriqués avec du ruban de forme recouvert de caoutchouc anti-vibration.
DOMAINES D'APPLICATION: industrie automobile, systèmes hydrauliques, hydrauliques et pneumatiques, systèmes de réfrigération.
MATÉRIAUX: acier avec revêtement galvanisé et chrome hexavalent.
EXÉCUTION: conforme à la norme DIN 3016 pour les dimensions de la bande et du perçage, plaque de renforcement assurant une plus grande résistance à la torsion et serrage de la vis de fixation, cache en EPDM.

Prensaestopas de goma

LAS GLÁNDULAS DE LOS CABLES CON RUEDAS se utilizan para apretar tuberías, bloquear cables simples o agrupados. Están confeccionadas con cinta adhesiva con forma de goma antivibración.
CAMPOS DE APLICACIÓN: industria automotriz, sistemas hidráulicos, hidráulicos y neumáticos, sistemas de refrigeración.
MATERIALES: acero con recubrimiento galvanizado y cromo hexavalente.
EJECUCIÓN: conforme a la norma DIN 3016 estandarizada para cinta y taladrado, placa de refuerzo para garantizar una mayor resistencia a la torsión y al apriete del tornillo de fijación, tapa de EPDM.

FA 09

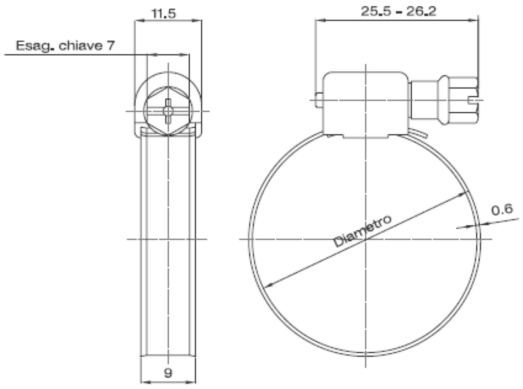

Fascetta stringitubo banda 9mm W2 AISI 430

Clamp 9mm W2 AISI 430

Schlauchschellen 9mm W2 AISI 430

Collier de serrage de tuyau 9mm W2 AISI 430

Abrazadera de manguera 9 mm W2 AISI 430

CODICE/CODE	Ø	PEZZI/PIECES
FA090711	07-11	100
FA091016	10-16	100
FA091220	12-20	100
FA091627	16-27	100
FA092032	20-32	100
FA093045	30-45	50
FA093250	32-50	50
FA094060	40-60	50
FA095070	50-70	100
FA096080	60-80	100
FA097090	70-90	100

FW 09

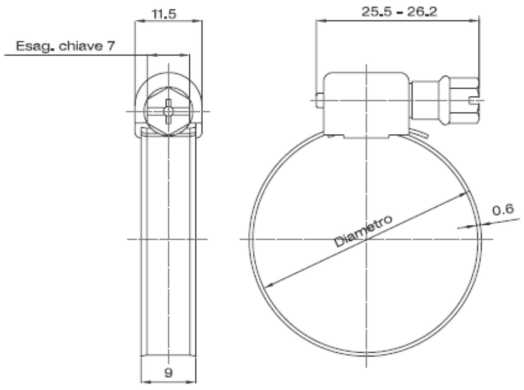

Fascetta stringitubo banda 9mm W4 AISI 304

Clamp 9mm W4 AISI 304

Schlauchschellen 9mm W4 AISI 304

Collier de serrage de tuyau 9mm W2 AISI 304

Abrazadera de manguera 9 mm W2 AISI 304

CODICE/CODE	Ø	PEZZI/PIECES
FW091016	10-16	10
FW091220	12-20	10
FW091627	16-27	10
FW092032	20-32	10
FW093045	30-45	10
FW093250	32-50	10
FW094060	40-60	10
FW095070	50-70	10
FW096080	60-80	10
FW097090	70-90	10

FA 12

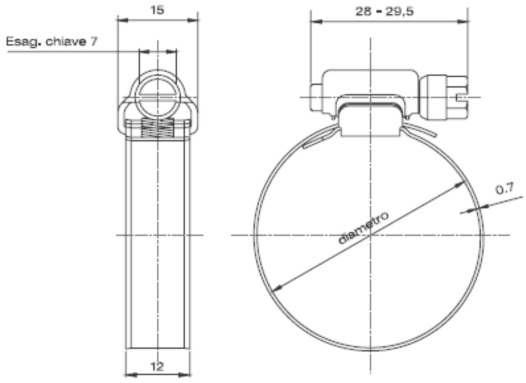

Fascetta stringitubo banda 12mm W2 AISI 430

Clamp 12mm W2 AISI 430

Schlauchschellen 12mm W2 AISI 430

Collier de serrage de tuyau 12mm W2 AISI 430

Abrazadera de manguera 12 mm W2 AISI 430

CODICE/CODE	Ø	PEZZI/PIECES
FA121627	16-27	10
FA122032	20-32	10
FA123045	30-45	10
FA123250	32-50	10
FA124060	40-60	10
FA125070	50-70	10
FA126080	60-80	10
FA127090	70-90	10
FA128010	80-100	10
FA129011	90-110	10
FA121012	100-120	10
FA121113	110-130	10
FA121214	120-140	10
FA121315	130-150	10
FA121416	140-160	10
FA121517	150-170	10

FW 12

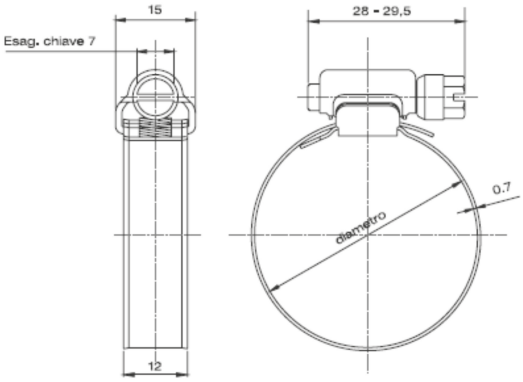

Fascetta stringitubo banda 12mm W4 AISI 304

Clamp 12mm W4 AISI 304

Schlauchschellen 12mm W4 AISI 304

Collier de serrage de tuyau 12 mm W4 AISI 304

Abrazadera de manguera de 12 mm W4 AISI 304

CODICE/CODE	Ø	PEZZI/PIECES
FW121627	16-27	10
FW122032	20-32	10
FW123045	30-45	10
FW123250	32-50	10
FW124060	40-60	10
FW125070	50-70	10
FW126080	60-80	10
FW127090	70-90	10
FW128010	80-100	10
FW129011	90-110	10
FW121012	100-120	10
FW121113	110-130	10
FW121214	120-140	10
FW121315	130-150	10
FW121416	140-160	10
FW121517	150-170	10

CA

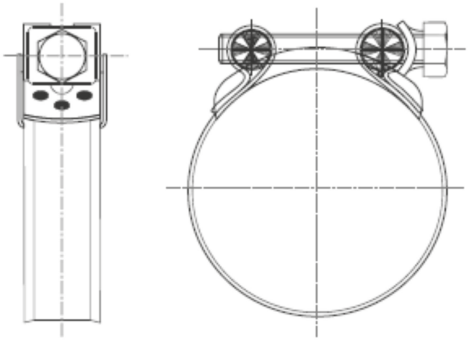

Collare a bullone W2 AISI 430

Clamp W2 AISI 430

Schlauchschellen W2 AISI 430

Collier de serrage de tuyau W2 AISI 430

Abrazadera de manguera W2 AISI 430

CODICE/CODE	Ø	VITE/SCREW	LARGHEZZA/ WIDTH	PEZZI/PIECES
CA213235	32-35	M6	21x0,8	10
CA213639	36-39	M6	21x0,8	10
CA214043	40-43	M6	21x0,8	10
CA214447	44-47	M8	21x0,8	10
CA214851	48-51	M8	21x0,8	10
CA215255	52-55	M8	21x0,8	10
CA215659	56-59	M8	21x0,8	10
CA216063	60-63	M8	21x0,8	10
CA216467	64-67	M8	21x0,8	10
CA246873	68-73	M8	24x1,2	10
CA247479	74-79	M8	24x1,2	10
CA248085	80-85	M8	24x1,2	10
CA248691	86-91	M8	24x1,2	10
CA249297	92-97	M8	24x1,2	10
CA2498103	98-103	M8	24x1,2	10

FP

Fascetta pinzabile in acciaio galvanizzato

Ear clip galvanized steel

Zweiohrklemmen Stahl galvanisiert

Collier de serrage en acier galvanisé

Abrazadera clampable en acero galvanizado

CODICE/CODE	Ø	SPESSORE/THICKNESS	LARGHEZZA/WIDTH	PEZZI/PIECES
FP0709	07-09	0,8	6	10
FP0911	09-11	0,8	6,5	10
FP1113	11-13	0,9	6,5	10
FP1315	13-15	1	7	10
FP1518	15-18	1,2	7,5	10
FP1821	18-21	1,2	8	10

FN

Fascetta in nylon 6.6

Nylon 6.6 Cable ties

Zurbänder Nylon 6.6

Collier de serrage en nylon 6.6

Abrazadera en nylon 6.6

CODICE/CODE	Ø max	LUNGHEZZA/LENGHT	LARGHEZZA/WIDTH	PEZZI/PIECES
FN10225NT	19	102	2,5	100
FN14025NT	34	140	2,5	100
FN16025NT	40	160	2,5	100
FN20225NT	50	202	2,5	100
FN14036NT	34	140	3,6	100
FN20236NT	50	202	3,6	100
FN30236NT	77	302	3,6	100
FN16048NT	40	160	4,8	100
FN20048NT	50	200	4,8	100
FN25048NT	60	250	4,8	100
FN28648NT	75	286	4,8	100
FN36848NT	100	368	4,8	100
FN42848NT	115	428	4,8	100
FN20276NT	48	202	7,6	100
FN29276NT	75	292	7,6	100
FN36876NT	100	368	7,6	100
FN45076NT	125	450	7,6	100
FN52590NT	150	525	9	100

PG

Passacavi gommati W1

Fastening clamp W1

Rohrschelle mit Kunststoff einlage

Grommet de caoutchouc W1

Gatera de goma W1

CODICE/CODE	Ø max	LARGHEZZA/WIDTH	FORO/HOLE	PEZZI/PIECES
PG120008	8	12	5,3	10
PG120010	10	12	5,3	10
PG120012	12	12	5,3	10
PG120015	15	12	5,3	10
PG150010	10	15	6,4	10
PG150015	15	15	6,4	10
PG150016	16	15	6,4	10
PG150020	20	15	6,4	10
PG150030	30	15	6,4	10
PG200010	10	20	8,4	10
PG200016	16	20	8,4	10
PG200020	20	20	8,4	10
PG200045	45	20	8,4	10
PG200050	50	20	8,4	10

Arrotolatori
Hose reels
Aufrolltrommel
Enrouleurs
Devanaderas

AR

AR20

pag. 593

AR50

pag. 593

AR60

pag. 593

AR70

pag. 593

Dati tecnici di arrotolatori
Hose reels technical data
Technischen Daten der Aufrolltrommel
Données techniques des enrouleurs
Datos técnicos de los devanaderas

Fluido
Aria compressa, acqua

Fluide
Air comprimé, eau

Fluid
Compressed air, water

Fluido
Aire comprimido, agua

Fluid
Druckluft, Wasser

Lunghezza tubo / Hose lenght / Länge Der Schlauch / Longueur de tuyau / Longitud de tubo	
CODICE/CODE	LUNGHEZZA TUBO - HOSE LENGHT - LÄNGE DER SCHLAUCH - LONGUEUR DE TUYAU - LONGITUD DE TUBO
AR201510	10 m
AR501212	
AR601210	
AR201515	15 m
AR501515	
AR601215	
AR700015	

Pressione e temperatura / Pressure and Temperature / Druck und Temperatur / Pression et Température / Presión y Temperatura		
CODICE/CODE	PRESSIONE/PRESSURE	TEMPERATURA/TEMPERATURE
AR20	max 20 Bar	60°C (140°F)
AR501212 / AR501515	max 10 Bar	60°C (140°F)
AR60	max 10 Bar	60°C (140°F)

Tensione e Potenza / Voltage and Power / Spannung und Leistung / Tension et Puissance / Tensión y Potencia		
CODICE/CODE	TENSIONE/VOLTAGE	POTENZA/POWER
AR70	230 V	2200 W

AR 20

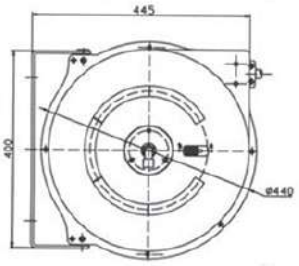

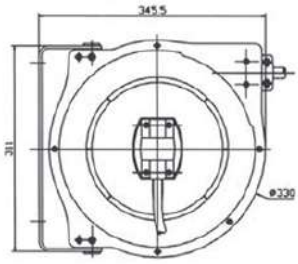

Arrotolatore aria/acqua chiuso in PVC

PVC enclosed air/water coiler

Geschlossener PVC-Luft/Wasser-Wickler

Bobine fermée air/eau en PVC

Enrollador de aire/agua cerrado de PVC

CODICE/CODE	Ø	IN	OUT	L	Bar	°C	Kg	PEZZI/PIECES
AR201510	10x14,5	3/8"	3/8"	10m+1	20	60°C	10,5	1
AR201515	10x14,5	3/8"	3/8"	15m+1	20	60°C	10,5	1

AR 50

Arrotolatore aria in PVC

PVC Hose reel air

Aufrolltrommel PVC-Luft

Dévidoir air en PVC

Carrete de manguera aire de PVC

CODICE/CODE	Ø	IN	OUT	L	Bar	°C	Kg	PEZZI/PIECES
AR501212	8x12	1/4"	1/4"	10m+1,5	10	60°C	4,3	1
AR501515	8x12	1/4"	1/4"	15m+1,5	17	60°C	4,3	1

Dimensioni - Dimensions - Abmessungen - Dimensions - Dimensiones: 29x16,5x33 cm

AR 60

Arrotolatore acqua in PVC

PVC Hose reel water

Aufrolltrommel Wasser PVC-Luft

Dévidoir eau en PVC

Carrete de manguera agua de PVC

CODICE/CODE	Ø	IN	OUT	L	Bar	°C	Kg	PEZZI/PIECES
AR601210	8x12	1/2"	1/2"	10m+1	10	60°C	4,2	1
AR601215	8x12	1/2"	1/2"	15m+1,5	10	60°C	4,2	1

Dimensioni - Dimensions - Abmessungen - Dimensions - Dimensiones: 30,5x17,5x35 cm

AR 70

Avvolgicavo elettrico

Electric cable reel

Elektrische Kabeltrommel

Enrouleur de câble électrique

Enrollador de cable eléctrico

CODICE/CODE	CABLE	VOLTAGE	POWER	L	Kg	PEZZI/PIECES
AR700015	3x1,5mm²	230 V	2200 W	15m+1	4,5	1

Dimensioni - Dimensions - Abmessungen - Dimensions - Dimensiones: 29,5x16,5x33 cm

BL13	BL16	BL16NY	BL20	BL25	BL25BC	BL25SP
pag. 594	pag. 595	pag. 595	pag. 596	pag. 596	pag. 597	pag. 597

Pressione e temperatura	Pressure and Temperature	Druck und Temperatur	Pression et Température	Presión y Temperatura
Pressione : **8 Bar**	Pressure: **8 Bar**	Druck: **8 Bar**	Pression: **8 Bar**	Presión: **8 Bar**
Temperatura: **+50°C**	Temperature: **+122°F**	Temperatur: **+50°C**	Température: **+50°C**	Temperatura: **+50°C**

BL 13

Bilanciatore con tubo
Balancer with hose
Aufroller mit Rohr
Enrouleur équilibreur avec tube
Balanceador con tubo

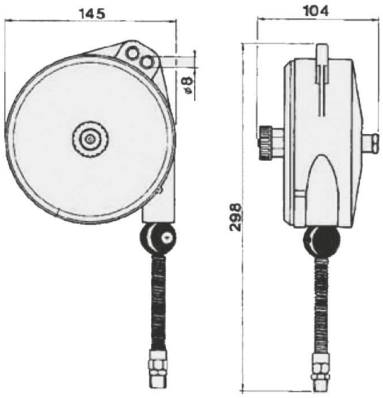

CODICE/CODE	PORTATA/CAPACITY (Kg)	PESO/WEIGHT (Kg)	CORSA/STROKE (mm)	TUBO/CABLE	CALOTTA/BODY	ATTACCO/CONNECTION	PEZZI/PIECES
BL130200	0,4 - 0,8	1,35	1350	Poliurethane	Aluminium	G1/4	1
BL130201	0,75 - 1,5	1,35	1350	Poliurethane	Aluminium	G1/4	1
BL130202	1,2 - 2,5	1,35	1350	Poliurethane	Aluminium	G1/4	1
BL130203	3 - 5	1,35	900	Poliurethane	Aluminium	G3/8	1

BL 16

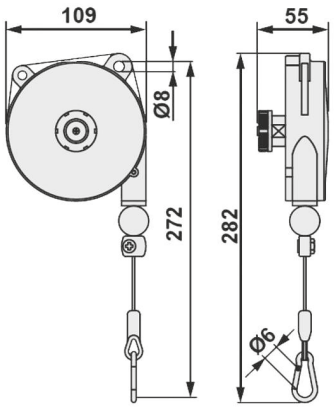

Bilanciatore con cassa in nylon corsa 1600mm

Balancer with nylon body travel 1600mm

Aufroller mit Nylon Gehäuse 1600mm

Equilibreur en nylon 1600 mm

Balanceador en nylon 1600 mm

CODICE/CODE	PORTATA/CAPACITY (Kg)	PESO/WEIGHT (Kg)	CORSA/STROKE (mm)	FUNE/ROPE	CALOTTA/BODY	PEZZI/PIECES
BL160300	0,2 - 0,5	0,5	1600	Inox	Nylon	1
BL160301	0,4 - 1	0,5	1600	Inox	Nylon	1
BL160302	1 - 2	0,6	1600	Inox	Nylon	1
BL160303	2 - 3	0,7	1600	Inox	Nylon	1

BL 16NY

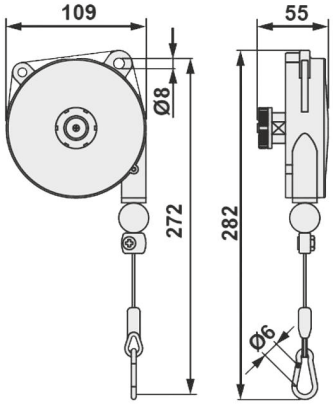

Bilanciatore con cassa in alluminio corsa 1600mm

Balancer with aluminium body travel 1600mm

Aufroller mit Aluminium Gehäuse 1600mm

Equilibreur en aluminium 1600 mm

Balanceador en aluminio 1600 mm

CODICE/CODE	PORTATA/CAPACITY (Kg)	PESO/WEIGHT (Kg)	CORSA/STROKE (mm)	FUNE/ROPE	CALOTTA/BODY	PEZZI/PIECES
BL160311NY	0,4 - 1	0,6	1600	Polypropilene	Aluminium	1
BL160312NY	1 - 2	0,6	1600	Polypropilene	Aluminium	1
BL160313NY	2 - 3	0,7	1600	Polypropilene	Aluminium	1

BL 20

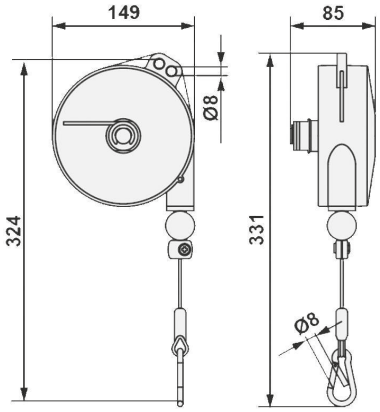

Bilanciatore corsa 2000mm
Balancer travel 2000mm
Balancer travel 2000mm
Equilibreur 2000 mm
Balanceador 2000 mm

CODICE/CODE	PORTATA/CAPACITY (Kg)	PESO/WEIGHT (Kg)	CORSA/STROKE (mm)	FUNE/ROPE	CALOTTA/BODY	PEZZI/PIECES
BL200320	1 - 2,5	2	2000	Inox	Aluminium	1
BL200321	2 - 4	2	2000	Inox	Aluminium	1
BL200322	4 - 6	2,3	2000	Inox	Aluminium	1
BL200323	6 - 8	2,5	2000	Inox	Aluminium	1

BL 25

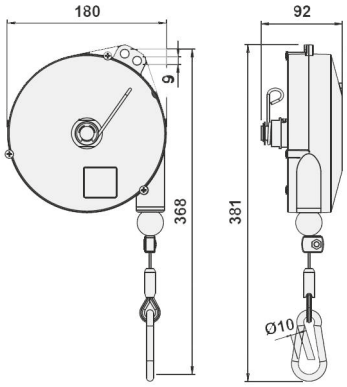

Bilanciatore corsa 2500mm
Balancer travel 2500mm
Aufroller 2500mm
Equilibreur 2500 mm
Balanceador 2500 mm

CODICE/CODE	PORTATA/CAPACITY (Kg)	PESO/WEIGHT (Kg)	CORSA/STROKE (mm)	FUNE/ROPE	CALOTTA/BODY	PEZZI/PIECES
BL250336	2 - 4	2,9	2500	Inox	Aluminium	1
BL250337	4 - 6	3,2	2500	Inox	Aluminium	1
BL250338	6 - 8	3,5	2500	Inox	Aluminium	1
BL250339	8 - 10	3,7	2500	Inox	Aluminium	1
BL250340	10 - 14	4	2500	Inox	Aluminium	1

BL 25BC

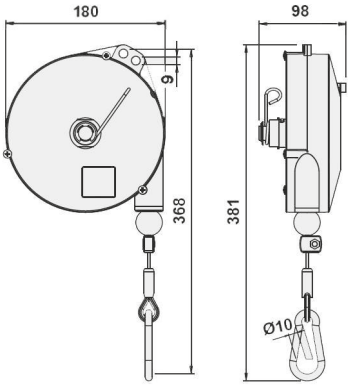

Bilanciatore corsa 2500mm con blocco

Balancer travel 2500mm with device top stroke

Aufroller 2500mm mit Blocker

Equilibreur 2500 mm avec bloc

Balanceador 2500 mm con bloque

CODICE/CODE	PORTATA/CAPACITY (Kg)	PESO/WEIGHT (Kg)	CORSA/STROKE (mm)	FUNE/ROPE	CALOTTA/BODY	PEZZI/PIECES
BL250346	2 - 4	3	2500	Inox	Aluminium	1
BL250347	4 - 6	3,3	2500	Inox	Aluminium	1
BL250348	6 - 8	3,6	2500	Inox	Aluminium	1
BL250349	8 - 10	3,8	2500	Inox	Aluminium	1
BL250350	10 - 14	4	2500	Inox	Aluminium	1

BL 25SP

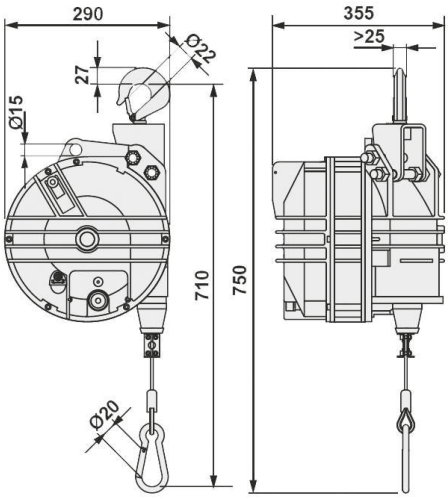

Bilanciatore corsa 2500mm serie pesante

Balancer travel 2500mm heavy serie

Aufroller 2500mm schwere Serie

Equilibreur 2500 mm série lourde

Balanceador 2500 mm serie pesada

CODICE/CODE	PORTATA/CAPACITY (Kg)	PESO/WEIGHT (Kg)	CORSA/STROKE (mm)	FUNE/ROPE	CALOTTA/BODY	PEZZI/PIECES
BL250422	100 - 120	38,7	2500	Inox	Aluminium	1
BL250423	120 - 140	41,87	2500	Inox	Aluminium	1
BL250424	130 - 150	44,5	2500	Inox	Aluminium	1
BL250425	140 - 160	48	2500	Inox	Aluminium	1
BL250426	160 - 180	49	2500	Inox	Aluminium	1

IHD

pag. 601

IH45°

pag. 601

IH90°

pag. 601

CP

pag. 602

IE-S

pag. 602

IE-D

pag. 602

TI53

pag. 603

TI55

pag. 603

TI69

pag. 603

TI73

pag. 604

TI75

pag. 604

CA070

pag. 605

CA140

pag. 605

Dati tecnici di ingrassatori
Greasers technical data
Technischen Daten der Schmierer
Données techniques des graisseurs
Datos técnicos de los engrasadores

Descrizione
L'ingrassatore è un particolare tipo di raccordo filettato provvisto di una valvola unidirezionale e di una forma che ne permette l'accoppiamento a testine utilizzate per l'ingrassaggio. Sono situati in un punto del circuito di lubrificazione attraverso i quali, viene effettuato il riempimento del circuito di lubrificazione attraverso una pompa d'ingrassaggio manuale, elettrica o pneumatica. Il foro di accesso è di solito chiusa da una piccola sfera di acciaio sostenuta da una molla, la pressione esercitata dal grasso in ingresso, spinto dalla pompa per ingrassaggio, vince la forza della molla e preme la sferetta verso l'interno scoprendo il foro e lasciando fluire il grasso nel circuito. Al termine dell'ingrassaggio la molla richiama la sfera nella posizione di chiusura.

Description
Le graisseur est un type spécial de raccord fileté doté d'une valve unidirectionnelle et d'une forme qui lui permet d'être couplé aux têtes utilisées pour le graissage. Ils sont situés en un point du circuit de lubrification par lequel le circuit de lubrification est rempli au moyen d'une pompe à graisse manuelle, électrique ou pneumatique. La pression exercée par la graisse entrante, poussée par la pompe à graisse, surmonte la force du ressort et pousse la bille vers l'intérieur, découvrant le trou et permettant à la graisse de s'écouler dans le circuit. A la fin du graissage, le ressort ramène la bille en position fermée.

Description
The grease nipple is a special type of threaded connection with a one-way valve and a shape that allows it to be coupled to heads used for greasing. They are located at a point in the lubrication circuit through which the lubrication circuit is filled by means of a manual, electric or pneumatic grease pump. The access hole is usually closed by a small steel ball supported by a spring. The pressure exerted by the incoming grease, pushed by the grease pump, overcomes the force of the spring and presses the ball inwards, uncovering the hole and allowing the grease to flow into the circuit. At the end of greasing, the spring pulls the ball back into the closed position.

Descripción
La boquilla de engrase es un tipo especial de conexión roscada con una válvula unidireccional y una forma que permite acoplarla a los cabezales utilizados para el engrase. Se encuentran en un punto del circuito de lubricación a través del cual se llena el circuito de lubricación mediante una bomba de grasa manual, eléctrica o neumática. El orificio de acceso suele estar cerrado por una pequeña bola de acero sostenida por un muelle. La presión ejercida por la grasa entrante, empujada por la bomba de grasa, vence la fuerza del muelle y presiona la bola hacia dentro, destapando el orificio y permitiendo que la grasa fluya hacia el circuito. Al final del engrase, el muelle tira de la bola hacia la posición de cierre.

Beschreibung
Der Schmiernippel ist ein spezieller Gewindetyp mit einem Einwegventil und einer Form, die es ermöglicht, ihn mit den für die Schmierung verwendeten Köpfen zu verbinden. Sie befinden sich an einer Stelle im Schmierkreislauf, über die der Schmierkreislauf mit Hilfe einer manuellen, elektrischen oder pneumatischen Fettpumpe befüllt wird. Das Zugangsloch wird in der Regel durch eine kleine Stahlkugel verschlossen, die von einer Feder gehalten wird. Der Druck des einströmenden Fetts, das von der Fettpumpe gefördert wird, überwindet die Kraft der Feder und drückt die Kugel nach innen, wodurch das Loch freigegeben wird und das Fett in den Kreislauf fließen kann. Nach Beendigung der Schmierung zieht die Feder die Kugel zurück in die geschlossene Position.

Tipologie

Esistono diverse tipologie di ingrassatori divisi solitamente per la forma della testa:
Testa semisferica (Hydraulic): sono i più comuni ed utilizzati ed a loro volta si dividono in diritti, a 45° e a 90°; vengono utilizzati in abbinamento ad una testina a 3 o 4 griffe. Sono normati da norme UNI (UNI 7663 A e B) o DIN (DIN 1412 A, B e C).
Testa piana esagonale (Tecalemit): si dividono in ingrassatori a semplice esagono e a doppio esagono e vengono utilizzati in abbinamento ad una testina a gancio o a spinta.
Sono normati da norme UNI (UNI 7662 A e B).
Testa piana tonda: vengono utilizzati in abbinamento ad una testina a gancio o a spinta.
Sono normati da norme DIN (DIN 3404 A e B).

Types

There are different types of grease nipples usually divided for the shape of the head:
Semispherical head (Hydraulic): they are the most common and used and they are divided into rights, at 45 ° and 90 °, they are used in combination with a 3 or 4 jaw head. They are regulated by UNI (UNI 7663 A and B) or DIN (DIN 1412 A, B and C).
Flat head bolt (Tecalemit): they are divided into grease simple hexagon and double hexagon and they are used in combination with a head or hook thrust. They are regulated by UNI (UNI 7662 A and B).
Round flat head: they are used in combination with a head or hook thrust. They are regulated by DIN standards (DIN 3404 A and B).

Arten

Es gibt verschiedene Arten von Schmiernippel üblicherweise für die Form des Kopfes unterteilt:
Halbkugelförmigen Kopf (Hydraulic): Sind die häufigsten und verwendet, und wiederum in Rechte unterteilt, bei 45 ° und 90 °; werden in Kombination mit einem Kopf 3 oder 4 Backen verwendet. gelten verbindliche Regeln, UNI (UNI 7663 A e B) Flachkopfschrauben DIN (DIN 1412 A, B e C).
Schmierstoffgeber: sind in einfach und doppelt Sechsecks aufgeteilt und werden in Verbindung mit einem Kopf Haken oder Schub verwendet. gelten verbindliche Regeln,UNI (UNI 7662 A and B).
Flachen Kopf herum: In Kombination mit einem Kopf Haken oder Schubkraft verwendet. gelten verbindliche Regeln, (DIN 3404 A and B).

Types

l existe différents types de graisseurs, généralement divisés par la forme de la tête:
Tête hémisphérique (hydraulique): elles sont les plus courantes et les plus utilisées et sont à leur tour divisées en droites, à 45 ° et à 90 °; ils sont utilisés en combinaison avec une tête à 3 ou 4 griffes. Ils sont régis par les normes UNI (UNI 7663 A et B) ou DIN (DIN 1412 A, B et C).
Tête plate hexagonale (Tecalemit): ils sont divisés en graisseurs hexagonaux simples et doubles hexagonaux et sont utilisés avec un crochet ou une tête de poussée. Ils sont régis par les normes UNI (UNI 7662 A et B).
Tête ronde et plate: ils sont utilisés en combinaison avec un crochet ou une tête de poussée.
Ils sont régis par les normes DIN (DIN 3404 A et B).

Tipos

Existen diferentes tipos de engrasadores generalmente divididos por la forma de la cabeza:
Cabeza hemisférica (Hidráulica): son las más comunes y utilizadas y, a su vez, se dividen en rectas, 45 ° y 90 °; Se utilizan en combinación con una cabeza de garra de 3 o 4. Están regulados por las normas UNI (UNI 7663 A y B) o DIN (DIN 1412 A, B y C).
Cabeza plana hexagonal (Tecalemit): se dividen en niples de grasa hexagonales simples y hexagonales dobles y se usan junto con un gancho o cabeza de empuje.
Están regulados por las normas UNI (UNI 7662 A y B).
Cabeza redonda y plana: se utilizan en combinación con un gancho o una cabeza de empuje.
Están regulados por las normas DIN (DIN 3404 A y B).

Filettature

Si dividono in Gas e Metriche. Esistono ingrassatori con gambo liscio a piantare (senza filettatura).

Filetage

Ils sont divisés en gaz et métriques. Il existe des graisseurs à tige lisse à planter (sans fil).

Thread

They are divided into gas and Metrics. There are grease fittings with smooth stem to plant (without thread).

Roscado

Se dividen en gas y métricas. Hay engrasadores con vástagos lisos para plantar (sin hilo).

Gewinden

Werden in Gas und Metrics aufgeteilt. esistino Brustwarzen mit glattem Schaft (ohne Gewinde).

Materiali

I materiali (corpo) più diffusi sono:

- acciaio zincato
  - AVP standard (11SMnPb37)
  - AVZ su richiesta
- acciaio inossidabile
  - AISI 303
  - AISI 316 su richiesta
- Ottone
  - CW614
  - CW614 Nichelato su richiesta

Materials

The materials (body) most used are:

- Galvanized steel
  - AVP standard (11SMnPb37)
  - AVZ on request
- Stainless steel
  - AISI 303
  - AISI 316 on request
- Brass
  - CW614
  - CW614 nickel-plated on request

Werkstoffen

Materialien (Körper) sind die häufigsten:

- Stahl verzinkt
  - AVP standard (11SMnPb37)
  - AVZ auf Anfrage
- Edelstahl
  - AISI 303
  - AISI 316 auf Anfrage
- Messing
  - CW614
  - CW614 vernickelt auf Anfrage

Matériels

Les matériaux les plus courants (corps) sont:

- acier galvanisé
  - norme AVP (11SMnPb37)
  - AVZ sur demande
- acier inoxydable
  - AISI 303
  - AISI 316 sur demande
- Laiton
  - CW614
  - CW614 Nickelé sur demande

Materiales

Los materiales más comunes (cuerpo) son:

- Acero galvanizado
  - Estándar AVP (11SMnPb37)
  - AVZ a petición
- acero inoxidable
  - AISI 303
  - AISI 316 a petición
- Latón
  - CW614
  - CW614 niquelado bajo pedido

Trattamento (per versione in acciaio)

Protezione alla Corrosione

Sono previsti due diversi tipi di Zincatura e un terzo trattamento particolare tutti esenti da cromo esavalente (CrVI):

- Zincatura Bianca (des. FIAT: Fe/Zn 7 II) = zincatura bianca con cromo trivalente (CrIII) spessore 7 µm.
- Zincatura Iridescente (des. FIAT: Fe/Zn 7 IV) = zincatura iridescente con cromo trivalente (CrIII) spessore 7 µm.
- Trattamento GEOMET ad alta resistenza alla corrosione. (RIV/EC 5F)

Indurimento

Accanto alla versione non indurita esiste una versione di ingrassatori induriti superficialmente tramite trattamento superficiale di Carbonitrurazione (650<HV<750) che vengono utilizzati laddove l'impiego lo richieda.

Treatment (for steel version)

Corrosion protection

There are two different types of zinc and a third special treatment free of hexavalent chromium (CrVI):

- Zinc White (des. FIAT: Fe/Zn 7 II) = zinc plated with trivalent chromium (CrIII) 7 µm thick.
- Zinc Iridescent (des. FIAT: Fe / Zn 7 IV) = zinc iridescent with trivalent chromium (CrIII) 7 µm thick.
- GEOMET treatment with high resistance to corrosion. (RIV/EC 5F)

Hardening

Next to the unhardened version there is a version of nipples hardened surface by surface treatment of Carbonitriding (650<HV <750) that are used where the employment requires.

Behandlung (für Stahl Version)

Korrosionsschutz

Es gibt zwei verschiedene Arten von Verzinken und dritten besondere Behandlung, die alle frei von Chrom VI (CrVI)

- weiß Zink: (des. FIAT: Fe/Zn 7 II) = weiß verzinkt mit dreiwertigem Chrom (CrIII) 7 dick .
- Zink irisierende(des. FIAT: Fe / Zn 7 IV) = Zink irisierenden mit dreiwertigem Chrom (CrIII) 7 dick.
- Behandlung GEOMET hohe Korrosionsbeständigkeit. (RIV/EC 5F)

Härten

Die nächste Version gibt es eine gehärtete Version von Brustwarzen gehärtete Oberfläche durch Oberflächenbehandlung Carbonitrieren (650 <HV <750), die verwendet werden, wenn die Anwendung es erfordert.

Traitement (pour la version en acier)

Protection contre la corrosion

Il existe deux types de galvanisation et un troisième traitement particulier, tous exempts de chrome hexavalent (CrVI):

- Galvanisation blanche (FIAT: Fe / Zn 7 II) = galvanisation blanc avec chrome trivalent (CrIII) épaisseur 7 µm.
- Zingage irisé (dessin FIAT: Fe / Zn 7 IV) = galvanisation irisée avec chrome trivalent (CrIII) épaisseur 7 µm.
- Traitement GEOMET à haute résistance à la corrosion. (RIV / EC 5F)

Durcissement

A côté de la version non durcie, il existe une version de graisseurs durcis superficiellement par traitement superficiel de carbonitruration (650 <HV <750) qui sont utilisés là où l'application le requiert.

Tratamiento (para la versión de acero)

Protección contra la corrosión

Hay dos tipos diferentes de galvanización y un tercer tratamiento particular, todos libres de cromo hexavalente (CrVI):

- Galvanizado blanco (FIAT: Fe / Zn 7 II) = galvanizado Blanco con espesor de cromo trivalente (CrIII) 7 µm.
- Galvanizado iridiscente (diseño FIAT: Fe / Zn 7 IV) = galvanización iridiscente con espesor de cromo trivalente (CrIII) 7 µm.
- Tratamiento GEOMET con alta resistencia a la corrosión. (RIV / EC 5F)

Endurecimiento

Junto a la versión no endurecida hay una versión de engrasadores endurecidos superficialmente por tratamiento superficial de carbonitruración (650 <HV <750) que se utilizan donde la aplicación lo requiere.

Pressione

Gli ingrassatori normalmente sono realizzati per essere collegati a pompe manuali. Se si utilizzano pompe elettriche o pneumatiche, bisogna prestare attenzione affinché la pressione del grasso erogato non superi i 200÷250 bar. La pressione di tenuta del grasso presente nel circuito, qualora quest'ultimo vada in pressione, è di oltre 400 bar.

Pressure

Grease nipples are usually designed to be connected to hand pumps. If you use electric or pneumatic pumps, care must be taken because the pressure of the grease pressure does not exceed 200÷250 bar. The sealing pressure of the grease in the circuit is over 400 bar if the latter can be pressurized.

Druck

Die Brustwarzen sind in der Regel entwickelt, um Handpumpen verbunden werden. wenn elektrischer Pumpen oder pneumatischer verwenden, muss darauf geachtet werden, so daß der Druck des Fettes nicht überschreitet zugeführt werden 200÷250 bar. Der Dichtungsdruck des Fetts in der Schaltung, wenn die letztere mit Druck beaufschlagt werden, ist über 400 bar.

Pression

Les graisseurs sont normalement conçus pour être raccordés à des pompes manuelles. Si vous utilisez des pompes électriques ou pneumatiques, veillez à ce que la pression de la graisse distribuée ne dépasse pas 200 ÷ 250 bars. La pression d'étanchéité de la graisse présente dans le circuit, si celui-ci est sous pression, est supérieure à 400 bars.

Presión

Las boquillas de engrase normalmente están diseñadas para ser conectadas a bombas manuales. Si se usan bombas eléctricas o neumáticas, se debe tener cuidado para asegurar que la presión de la grasa dispensada no exceda de 200 ÷ 250 bar. La presión de sellado de la grasa presente en el circuito, si esta última está bajo presión, es superior a 400 bar.

IH D

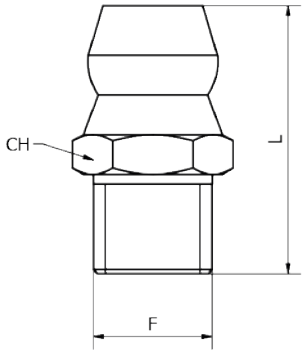

Ingrassatori diritti UNI 7663 A

Straight type grease nipple UNI 7663 A

Gerade Schmiernippel UNI 7663 A

Graisseurs droits UNI 7663 A

Engrasadores rectos UNI 7663 A

CODICE/CODE	F"	L	CH	PEZZI/PIECES
IH01100	M6x1	13,5	7	100
IH21100	M6x1	17	11	100
IH00100	M6x1	30	7	100
IH36100	Ø6	13,5	7	100
IH38100	Ø8	17	9	100
IH03100	M8x1	17	9	100
IH23100	M8x1	18	11	100
IH04100	M8x1,25	17	9	100
IH24100	M8x1,25	17,5	11	100
IH25100	M10x1	17,5	11	100
IH20100	M10x1,25	17,5	11	100
IH27100	M10x1,5	17,5	11	100
IH32100	G1/8	18	11	100
IH31100	M12x1,75	17,5	14	100
IH33100	G1/4	17,5	14	100

IH 45°

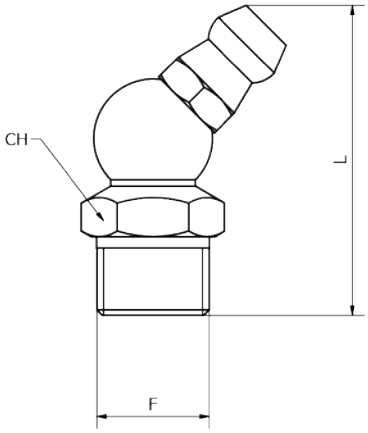

Ingrassatori idr. 45° UNI 7663 B

45° angle type grease nipple UNI 7663 B

Schmiernippel 45° UNI 7663 B

Graisseurs 45° UNI 7663 B

Engrasadores 45° UNI 7663 B

CODICE/CODE	F"	L	CH	PEZZI/PIECES
IH41100	M6x1	26	11	100
IH43100	M8x1	26	11	100
IH44100	M8x1,25	26	11	100
IH45100	M10x1	26	11	100
IH40100	M10x1,25	26	11	100
IH47100	M10x1,5	26	11	100
IH52100	G1/8	26	11	100

IH 90°

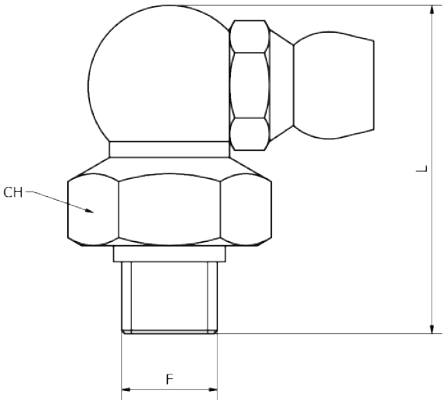

Ingrassatori idr. 90° UNI 7663 B

90° angle type grease nipple UNI 7663 B

Schmiernippel 90° UNI 7663 B

Graisseurs 90° UNI 7663 B

Engrasadores 90° UNI 7663 B

CODICE/CODE	F"	L	CH	PEZZI/PIECES
IH61100	M6x1	20,5	11	100
IH63100	M8x1	20,5	11	100
IH64100	M8x1,25	20,5	11	100
IH65100	M10x1	20,5	11	100
IH60100	M10x1,25	20,5	11	100

CP

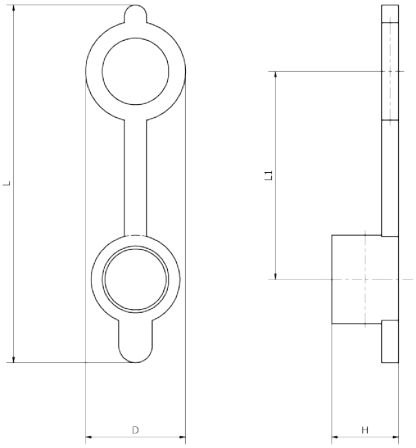

Cappuccio di protezione per ingrassatori idraulici in PVC

PVC protection plug for hydraulic grease nipples

Absicherungkappe für Schmiernippel PVC

Capuchon de protection pour les graisseurs hydrauliques en PVC

Tapa protectora para niples de grasa hidráulica de PVC

CODICE/CODE	D	H	L	L1	PEZZI/PIECES
CP0028R100	9	6	32	19	100

IE-S

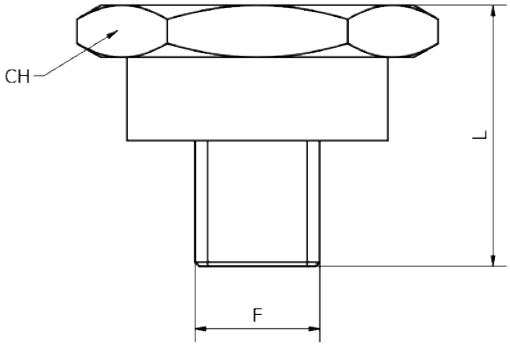

Ingrassatore testa piana semplice esagonale UNI 7662 A

Hexagonal single button head grease nipple UNI 7662 A

Schmiernippel konisches Gewindekave Kopf Gewindestiel UNI 7662 A

Graisseur simple hexagonale à tête plate UNI 7662 A

Engrasador simple hexagonal de cabeza plana UNI 7662 A

CODICE/CODE	F"	L	CH	PEZZI/PIECES
IE01050	M6x1	13	15	50
IE03050	M8x1	13	15	50
IE04050	M8x1,25	13	15	50
IE05050	M10x1	13	15	50
IE07050	M10x1,5	13	15	50
IE12050	G1/8	13	15	50

IE-D

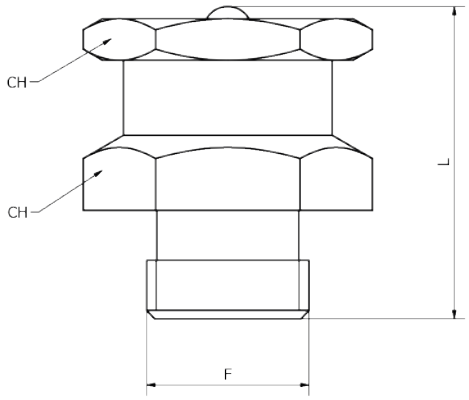

Ingrassatori testa piana doppio esagono UNI 7662 B

Double hexagonal button head grease nipple UNI 7662 B

Schmiernippel plan Kopf 2-Sechsringe UNI 7662 B

Graisseur double hexagonale à tête plate UNI 7662 B

Engrasador doble hexagonal de cabeza plana UNI 7662 B

CODICE/CODE	F"	L	CH	PEZZI/PIECES
IE23050	M8x1	18	15	50
IE24050	M8x1,25	18	15	50
IE32050	G1/8	18	15	50
IE33050	G1/4	18	15	50

TI 53

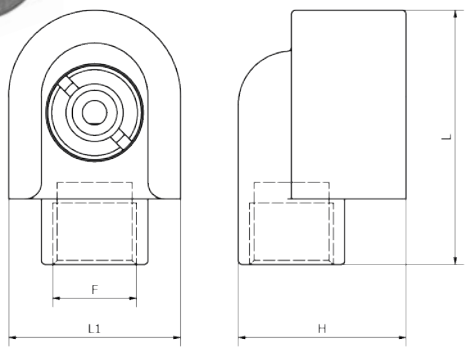

Testina piana a gancio

Hook-on connector

Hakenkopf plan

Connecteur à accrocher

Conector de gancho

CODICE/CODE	F"	H	L	L1	PEZZI/PIECES
TI53010	M10x1	20,5	29	21	10

TI 55

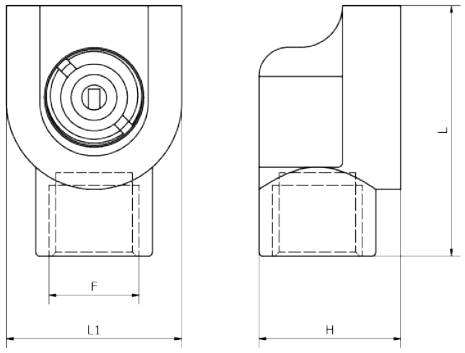

Testina piana a spinta

Slide on connector

Schubkopf plan

Connecteur poussé

Conector empujado

CODICE/CODE	F"	H	L	L1	PEZZI/PIECES
TI55010	M10x1	17	29	21	10

TI 69

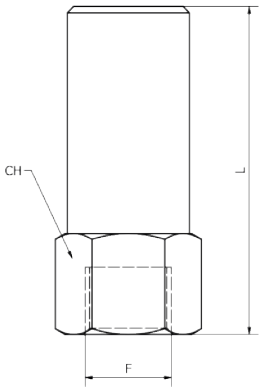

Testina idraulica a 3 griffe

Hydraulic coupler with 3 jaws

Kopf 3-Klaün

Tête hydraulique 3 doigts

Cabeza hidráulica de 3 dedos

CODICE/CODE	F"	L	CH	PEZZI/PIECES
TI69025	M10x1	39	15	25
TI69001	M10x1	39	15	1

TI 73

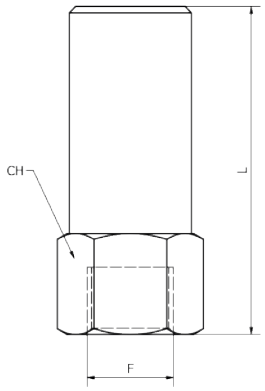

Testina idraulica a 4 griffe

Hydraulic coupler with 4 jaws

Kopf 4-Klaün

Tête hydraulique 4 doigts

Cabeza hidráulica de 4 dedos

CODICE/CODE	F"	L	CH	PEZZI/PIECES
TI73025	M10x1	39	15	25
TI73001	M10x1	39	15	1

TI 75

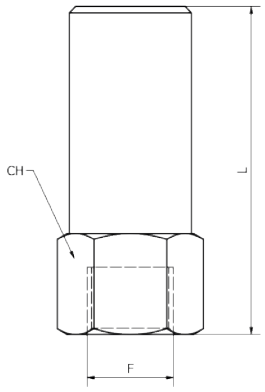

Testina idraulica a 4 griffe "Excellent"

Hydraulic coupler with 4 jaws "Excellent"

Kopf 4-Klaün "Excellent"

Tête hydraulique 4 doigts "Excellent"

Cabeza hidráulica de 4 dedos "Excellent"

CODICE/CODE	F"	L	CH	PEZZI/PIECES
TI75010	M10x1	39	15	10

CA 070

Cassetta assortimento ingrassatori 70 pezzi

Grease nipples assortment box 70 pieces

Kit Schmiernippel 70 Stück

Boîte d'assortiment de 70 graisseurs

Caja de surtido de 70 engrasadores

Ingrassatori idraulici diritti zincati bianco CR3
Hydraulic grease nipples white plated CR3
Erade Schmierpumpe Weiss verzinkt CR3
Graisseurs Droite Blanc CR3
Boquillas de engrase hidráulicas rectas blancas CR3

MISURA/SIZE	PEZZI/PIECES
M6x1 es.7 (IH01)	10
M8x1 es.9 (IH03)	10
M10x1 es.11 (IH25)	10
G1/8 es.11 (IH32)	10

Ingrassatori idraulici A 45° Zincati bianco CR3
45° Angle type grease nipples white plated CR3
Schmierpumpe 45° Weiss verzinkt CR3
Graisseurs hydrauliques CR3 blanc galvanisé à 45°
Engrasadores hidráulicos 45° galvanizados blanco CR3

MISURA/SIZE	PEZZI/PIECES
M6x1 es.11 (IH41)	5
M8x1 es.11 (IH43)	5
M10x1 es.11 (IH45)	5

Ingrassatori idraulici A 90° zincati bianco CR3
90° Angle type grease nipples white plated CR3
Schmierpumpe 90° Weiss verzinkt CR3
Graisseur hydraulique galvanisé à 90° blanc CR3
Engrasadores hidráulicos 90° galvanizado blanco CR3

MISURA/SIZE	PEZZI/PIECES
M6x1 es.11 (IH61)	5
M8x1 es.11 (IH63)	5
M10x1 es.11 (IH65)	5

CA 140

Cassetta assortimento ingrassatori 140 pezzi

Grease nipples assortment box 140 pieces

Kit Schmiernippel 140 Stück

Boîte d'assortiment de 140 graisseurs

Caja de surtido de 140 engrasadores

Ingrassatori idraulici diritti zincati bianco CR3
Hydraulic grease nipples white plated CR3
Erade Schmierpumpe Weiss verzinkt CR3
Graisseurs Droite Blanc CR3
Boquillas de engrase hidráulicas rectas blancas CR3

MISURA/SIZE	PEZZI/PIECES
M6x1 - es.7 (IH01)	25
M8x1 - es.9 (IH03)	25
M10x1 - es.11 (IH25)	15
G1/8 - es.11 (IH32)	15

Ingrassatori idraulici A 45° Zincati bianco CR3
45° Angle type grease nipples white plated CR3
Schmierpumpe 45° Weiss verzinkt CR3
Graisseurs hydrauliques CR3 blanc galvanisé à 45°
Engrasadores hidráulicos 45° galvanizados blanco CR3

MISURA/SIZE	PEZZI/PIECES
M6x1 es.11 (IH41)	10
M8x1 es.11 (IH43)	10
M10x1 es.11 (IH45)	5
G1/8 es.11 (IH52)	5

Ingrassatori idraulici A 90° zincati bianco CR3
90° Angle type grease nipples white plated CR3
Schmierpumpe 90° Weiss verzinkt CR3
Graisseur hydraulique galvanisé à 90° blanc CR3
Engrasadores hidráulicos 90° galvanizado blanco CR3

MISURA/SIZE	PEZZI/PIECES
M6x1 es.11 (IH61)	10
M8x1 es.11 (IH63)	10
M10x1 es.11 (IH65)	5
G1/8 es.11 (IH72)	5

Raccordi in ghisa malleabile zincata
Malleable cast iron fittings
Verschraubungen Gusseisen verzinkt
Raccords en fonte malléable galvanisés
Herrajes galvanizados de hierro fundido maleable

RZ

RZ52K

pag. 608

RZ52KR

pag. 608

RZ53

pag. 609

RZ54K

pag. 609

RZ55K

pag. 610

RZ55KR

pag. 610

RZ56

pag. 610

RZ57K

pag. 611

RZ58

pag. 611

RZ59

pag. 611

RZ60K

pag. 612

RZ61

pag. 612

RZ65

pag. 612

RZ66K

pag. 613

RZ67

pag. 613

RZ68K

pag. 613

RZ69K

pag. 614

RZ70

pag. 614

RZ71

pag. 614

Dati tecnici di raccordi in ghisa malleabile zincata
Malleable cast iron fittings technical data
Technischen Daten der Verschraubungen Gusseisen verzinkt
Données techniques des raccords en fonte malléable galvanisés
Datos técnicos de los herrajes galvanizados de hierro fundido maleable

Normativa del prodotto e campo di applicazione
I raccordi sono conformi alla norma EN 10242:1994 che specifica le caratteristiche dei raccordi in ghisa malleabile filettati. Così come prescrive la norma citata, i raccordi sono idonei per il trasporto di liquidi, aria, gas, acqua, gas combustibile, idrocarburi, ecc., secondo i limiti di pressione e temperatura.

Réglementation du produit et domaine d'application
Les raccords sont conformes à la norme EN 10242:1994 qui spécifie les caractéristiques des raccords filetés en fonte malléable. Comme le prescrit la norme susmentionnée, les raccords conviennent au transport de liquides, d'air, de gaz, d'eau, de gaz combustible, d'hydrocarbures, etc., selon des limites de pression et de température.

Product standard and application
The fittings comply with standard EN 10242:1994 which specifies the characteristics of threaded malleable cast iron fittings. As prescribed by the above mentioned standard, the fittings are suitable for transporting liquids, air, gas, water, fuel gas, hydrocarbons, etc., according to pressure and temperature limits.

Regulación del producto y campo de aplicación.
Los racores cumplen la norma EN 10242:1994, que especifica las características de los racores roscados de fundición maleable. Según lo prescrito por la norma mencionada, los racores son adecuados para transportar líquidos, aire, gas, agua, gas combustible, hidrocarburos, etc., según los límites de presión y temperatura.

Regeln des Produkt-und Geltungsbereich
Die Fittings entsprechen der Norm EN 10242:1994, in der die Eigenschaften von Tempergussfittings mit Gewinde festgelegt sind. Wie in der oben genannten Norm vorgeschrieben, sind die Armaturen für den Transport von Flüssigkeiten, Luft, Gas, Wasser, Brenngas, Kohlenwasserstoffen usw. geeignet, je nach Druck- und Temperaturgrenzen.

Pressione e temperatura	Pressure and Temperature	Druck und Temperatur	Pression et Température	Presión y Temperatura
-20°C / +120°C (-4°F / 248°F)		25 Bar		
+120°C / +300°C (+248°F / +572°F)		20 Bar / 25 Bar (valori ottenuti per interpolazione - values obtained by interpolation)		

Materiali

I raccordi filettati sono prodotti in ghisa malleabile e disegnati secondo la norma EN 10242:1994, il cui grado di qualità è conosciuto come EN-GJMB-350-10. Questo implica che una provetta di 12 mm di diametro nominale presenta le seguenti caratteristiche meccaniche:
- Resistenza alla trazione (valore minimo) 350 N/mm² (35 Kg/mm²)
- Limite elastico 0,2% (valore minimo) 200 N/mm² (20 Kg/mm²)
- Allargamento in percentuale (valore minimo) 10%
- Durezza BRINELL (valore max) 150 HB

Per garantire l'assenza di difetti interni del materiale, che possono causare problemi di fuga, tutti i raccordi sono singolarmente sottoposti alla prova di tenuta per mezzo dei procedimenti indicati nella norma EN 10242:1194.

Matériels

Les raccords filetés sont fabriqués en fonte malléable et conçus conformément à la norme EN 10242:1994, dont le grade de qualité est connu sous le nom de EN-GJMB-350-10. Ce site implique qu'un tube de 12 mm de diamètre nominal présente les propriétés mécaniques suivantes :
- Résistance à la traction (valeur minimale) 350 N/mm2 (35 Kg/mm2)
- Limite élastique 0,2% (valeur minimale) 200 N/mm2 (20 Kg/mm2)
- Élargissement en pourcentage (valeur minimale) 10%.
- Dureté BRINELL (valeur maximale) 150 HB

Afin de garantir l'absence de défauts internes du matériau, susceptibles de provoquer des problèmes de fuite, tous les raccords sont soumis à un test individuel d'étanchéité selon les procédures indiquées dans la norme EN 10242:1194.

Materials

The threaded fittings are manufactured from malleable cast iron and designed according to EN 10242:1994, the quality grade of which is known as EN-GJMB-350-10. This implies that a 12 mm nominal diameter tube has the following mechanical properties:
- Tensile strength (minimum value) 350 N/mm2 (35 Kg/mm2)
- Elastic limit 0.2% (minimum value) 200 N/mm2 (20 Kg/mm2)
- Enlargement in percentage (minimum value) 10%.
- BRINELL hardness (max. value) 150 HB

In order to guarantee the absence of internal material defects, which may cause leakage problems, all fittings are individually tested for tightness using the procedures indicated in standard EN 10242:1194.

Materiales

Los accesorios roscados se fabrican con hierro fundido maleable y se diseñan de acuerdo con la norma EN 10242:1994, cuyo grado de calidad se conoce como EN-GJMB-350-10. Este implica que un tubo de 12 mm de diámetro nominal tiene las siguientes propiedades mecánicas:
- Resistencia a la tracción (valor mínimo) 350 N/mm2 (35 Kg/mm2)
- Límite elástico 0,2% (valor mínimo) 200 N/mm2 (20 Kg/mm2)
- Ampliación en porcentaje (valor mínimo) 10%.
- Dureza BRINELL (valor máximo) 150 HB

Para garantizar la ausencia de defectos internos del material, que puedan causar problemas de fugas, todos los racores se someten a una prueba de estanqueidad individual mediante los procedimientos indicados en la norma EN 10242:1194.

Werkstoffen

Die Gewindefittings werden aus Temperguss hergestellt und gemäß EN 10242:1994 konstruiert, deren Qualitätsstufe als EN-GJMB-350-10 bezeichnet wird. Diese bedeutet, dass ein Rohr mit einem Nenndurchmesser von 12 mm die folgenden mechanischen Eigenschaften aufweist:
- Zugfestigkeit (Mindestwert) 350 N/mm2 (35 kg/mm2)
- Elastizitätsgrenze 0,2% (Mindestwert) 200 N/mm2 (20 kg/mm2)
- Vergrößerung in Prozent (Mindestwert) 10%.
- BRINELL-Härte (max. Wert) 150 HB

Um zu gewährleisten, dass keine inneren Materialfehler vorliegen, die zu Leckageproblemen führen könnten, werden alle Fittings einzeln nach den in der Norm EN 10242:1194 angegebenen Verfahren auf Dichtheit geprüft.

Zincatura

Attraverso immersione in bagno di zinco fuso, secondo la norma EN 10242:1994. La copertura di zinco è superiore a 500 gr/m², quindi spessore medio minimo di 70 micron. Lo spessore dello strato di zinco e l'aderenza dello stesso con il materiale base, garantisce ai nostri raccordi in ghisa malleabile una perfetta protezione anticorrosiva nel tempo.

Galvanisation

Par immersion dans un bain de zinc en fusion, conformément à la norme EN 10242: 1994. La couverture de zinc est supérieure à 500 gr/m², donc une épaisseur moyenne minimale de 70 microns. L'épaisseur de la couche de zinc et son adhérence au matériau de base garantissent à nos raccords en fonte malléable une protection anticorrosion parfaite dans le temps.

Zinc-coating

The fittings are galvanized by zinc plating, under Standard EN 10242:1994.
The zinc coating is over 500 gr/m², that means a minimum average thickness of 70 micron.
The thickness of the zinc coating and the good adherence to the base surface, assure a perfect and long-lasting anti-corrosive protection.

Galvanización

Por inmersión en un baño de zinc fundido, según la norma EN 10242: 1994. La cobertura de zinc es de más de 500 gr/m², por lo tanto, un espesor promedio mínimo de 70 micrones. El grosor de la capa de zinc y su adherencia al material base garantizan a nuestros accesorios de hierro maleable una perfecta protección anticorrosiva a lo largo del tiempo.

Verzinkung

Durch Eintauchen in ein Bad von geschmolzenem Zink, gemäß EN 10242:1994. Die Zinkschicht ist mehr als 500 g/m², wird die minimale durchschnittliche Dicke von 70 Mikron. Die Dicke der Schicht aus Zink und die Einhaltung derselben mit dem Grundmaterial, garantiert unseren Tempergussfittings einen perfekten Korrosionsschutz im Laufe der Zeit.

Pulitura ed oliatura

Per eliminare i residui di trucioli di ferro, olio, taglio e sporcizia raccolta durante il processo di meccanizzazione, i nostri raccordi vengono puliti ed infine protetti con una vernice antiossidante.

Nettoyage et huilage

Afin d'éliminer les résidus de copeaux de fer, d'huile, de copeaux et de saleté accumulés au cours du processus de mécanisation, nos raccords sont nettoyés et enfin protégés avec une peinture antioxydante.

Cleaning and lubrication

All the fittings are cleaned off from all mechanical process residuals and protected by an antioxidant paint.

Limpieza y engrase

Para eliminar los residuos de virutas de hierro, aceite, corte y suciedad acumulada durante el proceso de mecanización, nuestros accesorios se limpian y, finalmente, se protegen con una pintura antioxidante.

Reinigen und Ölen

Um die Rückstände von Eisenspänen, Öl, Schnitt und Schmutz zu entfernen, die während des Mechanisierungsprozesses gesammelt wurden, werden unsere Armaturen gereinigt und schließlich mit einem Antioxidationsmittel-Lack geschützt.

Unione tramite filettatura

- Filetti di unione: i raccordi filettati in ghisa vengono lavorati con i filetti esterni conici (R) e filetti interni conici (Rp) conformi alla norma ISO 7/1, equivalente alle norme DIN 2999 e BS 21
- Filetti di giunzione: I raccordi in ghisa vengono lavorati con i filetti esterni ed interni cilindrici (G) conformi alla norma ISO 228/1.

Union par filetage

- Filetages : les raccords filetés en fonte sont usinés avec des filetages coniques externes (R) et internes (Rp) selon la norme ISO 7/1, équivalente aux normes DIN 2999 et BS 21.
- Filetages des joints : les raccords en fonte sont usinés avec des filetages cylindriques externes et internes (G) selon la norme ISO 228/1.

Connection by thread

- Connection threads: the fittings are produced with taper external thread (R) and parallel internal thread (Rp) in accordance with Standard ISO 7/1, equivalent to Standard DIN 2999 and BS 21
- Junction threads: the fittings are produced with parallel external and internal threads (G) in accordance with Standard ISO 228/1.

Unión por roscado

- Los racores roscados de fundición están mecanizados con rosca exterior cónica (R) y rosca interior. con rosca exterior cónica (R) y rosca interior cónica (Rp) según roscas (Rp) según la norma ISO 7/1, equivalente a DIN 2999 y BS 21
- Roscas de unión: Los racores de fundición están mecanizados con rosca exterior e interior Los racores de fundición se mecanizan con roscas cilíndricas exteriores e interiores (G) según la norma ISO 228/1.

Union durch Gewinden

- Überwurfgewinde: Gusseisengewindefittings werden mit konischem Außengewinde (R) und konischem Innengewinde (Rp) nach ISO 7/1, entsprechend DIN 2999 und BS 21, gefertigt.
- Verbindungsgewinde: Gusseisenfittings werden mit zylindrischen Außen- und Innengewinden (G) gemäß ISO 228/1 hergestellt.

Allineamento dei filetti

Il processo di meccanizzazione dei nostri raccordi garantisce che l'allineamento dei filetti non subisca una variazione superiore a 0,5°(30'), come specificato nella norma del prodotto.

Alignement des fils

Le processus de mécanisation de nos raccords garantit que l'alignement des fils ne subit pas de variation supérieure à 0,5°(30'), comme spécifié dans la norme de produit.

Alignment of threads

The mechanization process of our fittings prevents the alignment of threads from any variations over 0.5°(30'), as specified in the Standard.

Alineación de los hilos

El proceso de mecanización de nuestros accesorios garantiza que la alineación de las roscas no sufra una variación de más de 0.5°(30'), como se especifica en la norma del producto.

Ausrichten des Gewindes

Der Prozess der Mechanisierung unserer Armaturen stellt sicher, dass die Ausrichtung von Gewinden ohne eine Veränderung erfährt von mehr als 0,5°(30°), wie in der Produktnorm festgelegt.

RZ 52K

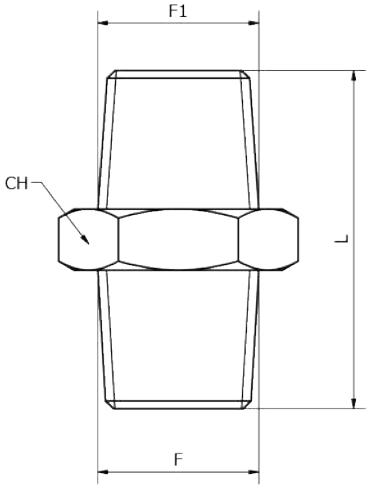

Nipplo conico ISO N8 fig. 280

Nipple ISO N8 fig. 280

Doppelnippel ISO N8 fig. 280

Mamelon conique ISO N8 fig.280

Machón cónico ISO N8 fig.280

CODICE/CODE	F"	F1"	L	CH	PEZZI/PIECES
RZ52K1414	1/4	1/4	36,5	17	10
RZ52K3838	3/8	3/8	40	21	10
RZ52K1212	1/2	1/2	45	27	10
RZ52K3434	3/4	3/4	46	29	10
RZ52K0101	1"	1"	51	35	10
RZ52K4141	1"1/4	1"1/4	56	47	1
RZ52K2121	1"1/2	1"1/2	58	51	1
RZ52K0202	2"	2"	68,5	69	1
RZ52K2222	2"1/2	2"1/2	74,5	84	1
RZ52K0303	3"	3"	83	98	1

RZ 52KR

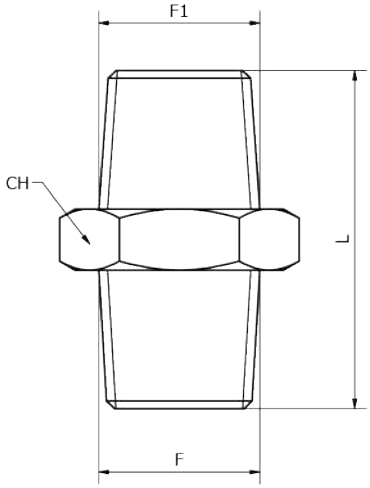

Nipplo conico ridotto ISO N8 fig. 245

Reduced nipple ISO N8 fig. 245

Reduzier Nippel ISO N8 fig. 245

Mamelon conique réduit ISO N8 fig.245

Machón cónico reducido ISO N8 fig.245

CODICE/CODE	F"	F1"	L	CH	PEZZI/PIECES
RZ52K1438	3/8	1/4	-	-	10
RZ52K3812	3/8	1/2	45,5	22	10
RZ52K3834	3/8	3/4	47	-	10
RZ52K1234	1/2	3/4	46	30	10
RZ52K1201	1"	1/2	53,5	36	10
RZ52K3401	1"	3/4	56	36	10
RZ52K1241	1"1/4	1/2	57	-	1
RZ52K3441	1"1/4	3/4	57	-	1
RZ52K0141	1"1/4	1"	58	46	1
RZ52K3421	1"1/2	3/4	59	-	1
RZ52K0121	1"1/2	1"	60	50	1
RZ52K4121	1"1/2	1"1/4	60	50	1
RZ52K0102	2"	1"	68	-	1
RZ52K4102	2"	1"1/4	68	-	1
RZ52K2102	2"	1"1/2	68	-	1

RZ 53

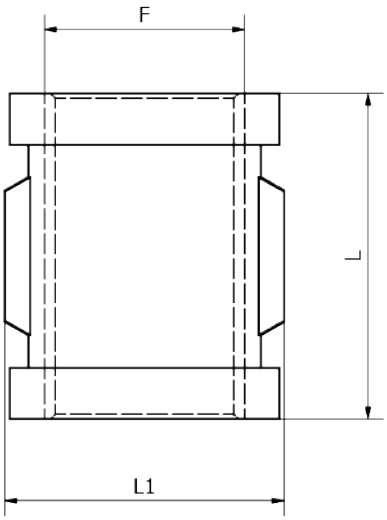

Manicotto femmina-femmina ISO M2 fig. 270

Sleeve female-female ISO M2 fig. 270

Muffe ISO M2 fig. 270

Manchon femelle-femelle ISO M2 fig.270

Manguito hembra-hembra ISO M2 fig.270

CODICE/CODE	F"	L	L1	PEZZI/PIECES
RZ530014	1/4	27	-	10
RZ530038	3/8	30	-	10
RZ530012	1/2	34,5	31,5	10
RZ530034	3/4	39	39,5	10
RZ530001	1"	44,5	43,5	10
RZ530041	1"1/4	49	54,5	1
RZ530021	1"1/2	54	61	1
RZ530002	2"	64	75	1

RZ 54K

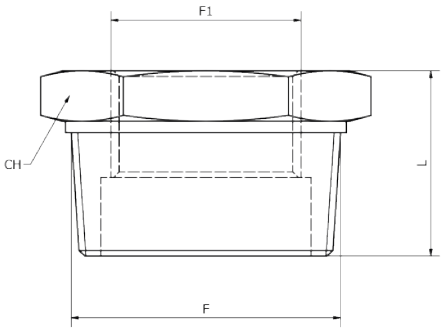

Riduzione maschio-femmina ISO N4 fig. 241

Male-female reducer ISO N4 fig.241

Reduzierung Auen/Innengewinde ISO N4 fig.241

Réduction mâle-femelle ISO N4 fig.241

Reducción macho-hembra ISO N4 fig.241

CODICE/CODE	F"	F1"	L	CH	PEZZI/PIECES
RZ54K3814	R3/8	1/4	20,5	18	10
RZ54K1214	R1/2	1/4	24	23	10
RZ54K1238	R1/2	3/8	24,5	23	10
RZ54K3414	R3/4	1/4	27	30	10
RZ54K3438	R3/4	3/8	27	30	10
RZ54K3412	R3/4	1/2	26,5	30	10
RZ54K0114	R1"	1/4	30	36	10
RZ54K0138	R1"	3/8	30,5	36	10
RZ54K0112	R1"	1/2	29,5	37	10
RZ54K0134	R1"	3/4	29,5	37	10
RZ54K4138	R1"1/4	3/8	31,5	46	1
RZ54K4112	R1"1/4	1/2	31,5	46	1
RZ54K4134	R1"1/4	3/4	31,5	46	1
RZ54K4101	R1"1/4	1"	31,5	46	1
RZ54K2112	R1"1/2	1/2	31	50	1
RZ54K2134	R1"1/2	3/4	31,5	51	1
RZ54K2101	R1"1/2	1"	31,5	51	1
RZ54K2141	R1"1/2	1"1/4	30	50	1
RZ54K0212	R2"	1/2	38	65	1
RZ54K0234	R2"	3/4	48	66	1
RZ54K0201	R2"	1"	35	64	1
RZ54K0241	R2"	1"1/4	35	64	1
RZ54K0221	R2"	1"1/2	35,5	64	1
RZ54K2201	R2"1/2	1"	40	81	1
RZ54K2202	R2"1/2	2"	41,5	80	1

RZ 55K

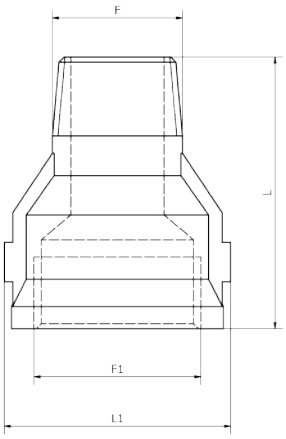

Manicotto maschio-femmina ISO M4 fig. 529

Male-female sleeve ISO M4 fig. 529

Muffe ISO M4 fig. 529

Manchon mâle-femelle ISO M4 fig. 529

Manguito hembra-hembra ISO M4 fig. 529

CODICE/CODE	F"	F1"	L	L1	PEZZI/PIECES
RZ55K3838	3/8	3/8	35	-	10
RZ55K1212	1/2	1/2	44	30	10
RZ55K3434	3/4	3/4	49	37	10
RZ55K0101	1"	1"	55	-	10
RZ55K4141	1"1/4	1"1/4	60	-	1
RZ55K2121	1"1/2	1"1/2	61,5	-	1
RZ55K0202	2"	2"	68	-	1

RZ 55KR

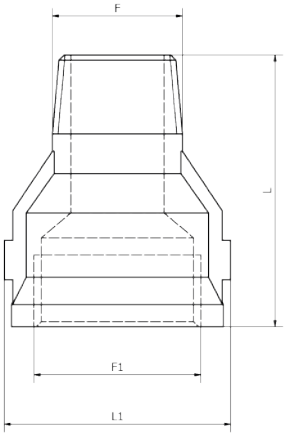

Manicotto ridotto maschio-femmina ISO M4 fig. 246

Male-female reducing sleeve ISO M4 fig.246

Reduzierte Muffe ISO M4 fig. 246

Manchon réduit mâle-femelle ISO M4 fig.246

Manguito macho-hembra reducido ISO M4 fig.246

CODICE/CODE	F"	F1"	L	CH	PEZZI/PIECES
RZ55K1214	1/4	1/2	-	-	10
RZ55K1238	3/8	1/2	43	-	10
RZ55K3438	3/8	3/4	48	37	10
RZ55K3412	1/2	3/4	48		10
RZ55K0112	1/2	1"	55	-	10
RZ55K0134	3/4	1"	55	46	10
RZ55K4134	3/4	1"1/4	60	53	1
RZ55K4101	1"	1"1/4	61	55	1
RZ55K2134	3/4	1"1/2	63	-	1
RZ55K2101	1"	1"1/2	64	60	1
RZ55K2141	1"1/4	1"1/2	64	62	1
RZ55K0201	1"	2"	70	-	1
RZ55K0241	1"1/4	2"	70	-	1
RZ55K0221	1"1/2	2"	70	-	1
RZ55K2202	2"	2"1/2	-	-	1
RZ55K0322	2"1/2	3"	93	106	1

RZ 56

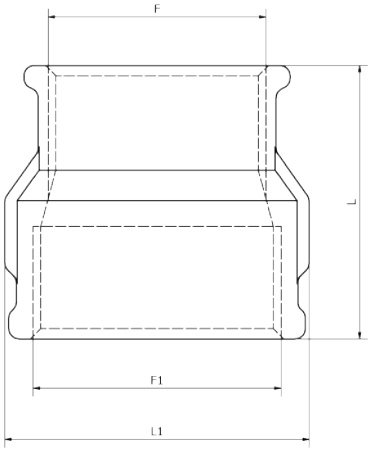

Manicotto ridotto femmina-femmina ISO M2 fig. 240

Female-female reducing sleeve ISO M2 fig.240

Reduzierte Muffe ISO M2 fig. 240

Manchon réduit femelle-femelle ISO M2 fig. 240

Manguito hembra-hembra reducido ISO M2 fig. 240

CODICE/CODE	F"	F1"	L	CH	PEZZI/PIECES
RZ561412	1/4	1/2	-	-	10
RZ563812	3/8	1/2	36	-	10
RZ563834	3/8	3/4	39	-	10
RZ561234	1/2	3/4	39	37	10
RZ563801	3/8	1"	43,5	43	10
RZ561201	1/2	1"	45	44	10
RZ563401	3/4	1"	45	43	10
RZ561241	1/2	1"1/4	50	-	10
RZ563441	3/4	1"1/4	50	-	10
RZ560141	1"	1"1/4	50	-	10
RZ561221	1/2	1"1/2	55	-	1
RZ563421	3/4	1"1/2	55	-	1
RZ560121	1"	1"1/2	55	-	1
RZ564121	1"1/4	1"1/2	55	60	1
RZ563402	3/4	2"	65	-	1
RZ560102	1"	2"	65	-	1
RZ564102	1"1/4	2"	65	-	1
RZ562102	1"1/2	2"	74	74	1

RZ 57K

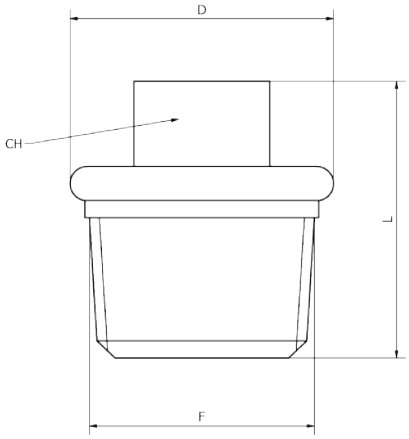

Tappo maschio ISO T9 fig. 290

Male plug ISO T9 fig. 290

Stopfen ISO T9 fig. 290

Bouchon mâle ISO T9 fig.290

Tapón macho ISO T9 fig.290

CODICE/CODE	F"	D	L	CH	PEZZI/PIECES
RZ57K0014	1/4	16	22,5	9	10
RZ57K0038	3/8	22,5	25	10	10
RZ57K0012	1/2	27	27	11	10
RZ57K0034	3/4	31,5	33	17	10
RZ57K0001	1"	40,5	36,5	18	10
RZ57K0041	1"1/4	49	40	23	1
RZ57K0021	1"1/2	55,5	42	22	1
RZ57K0002	2"	68,5	49	27	1

RZ 58

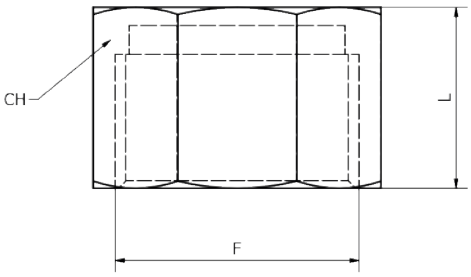

Tappo femmina ISO T1 fig. 300

Female plug ISO T1 fig. 300

Kappe ISO T1 fig. 300

Bouchon femelle ISO T1 fig. 300

Tapón hembra ISO T1 fig. 300

CODICE/CODE	F"	L	CH	PEZZI/PIECES
RZ580038	3/8	17,5	22	10
RZ580012	1/2	20,5	26	10
RZ580034	3/4	24	32	10
RZ580001	1"	25	39	10
RZ580041	1"1/4	32,5	47	10
RZ580021	1"1/2	27,5	54,5	1
RZ580002	2"	32	66	1

RZ 59

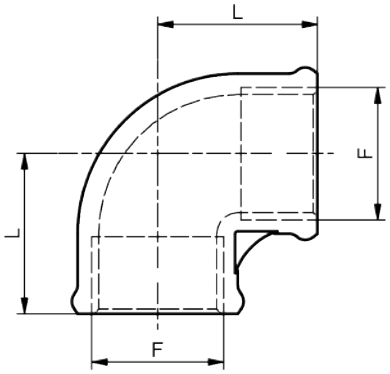

Gomito 90° femmina-femmina ISO A1 fig. 90

Elbow 90° female-female ISO A1 fig. 90

Winkelverschraubung 90° ISO A1 fig. 90

Equerre 90° femelle-femelle ISO A1 fig. 90

Racor a L 90° hembra-hembra ISO A1 fig. 90

CODICE/CODE	F"	L	PEZZI/PIECES
RZ590014	1/4	21	10
RZ590038	3/8	25	10
RZ590012	1/2	28	10
RZ590034	3/4	33	10
RZ590001	1"	38	10
RZ590041	1"1/4	45	1
RZ590021	1"1/2	50	1
RZ590002	2"	58	1
RZ590022	2"1/2	69	1

RZ 60K

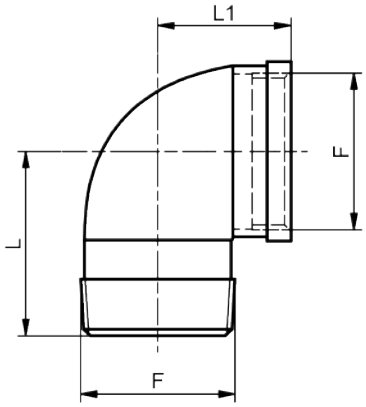

Gomito 90° maschio-femmina ISO A4 fig. 92

Elbow 90° male-female ISO A4 fig. 92

Winkelverschraubung 90° ISO A4 fig. 92

Equerre 90° mâle-femelle ISO A4 fig. 92

Racor a L 90° macho-hembra ISO A4 fig. 92

CODICE/CODE	F"	L	L1	PEZZI/PIECES
RZ60K0014	1/4	38	27	10
RZ60K0038	3/8	44	33,5	10
RZ60K0012	1/2	51,5	39	10
RZ60K0034	3/4	63	48	10
RZ60K0001	1"	74	55	10
RZ60K0041	1"1/4	89	65	1
RZ60K0021	1"1/2	95	74	1
RZ60K0002	2"	112	88	1
RZ60K0022	2"1/2	133	107	1

RZ 61

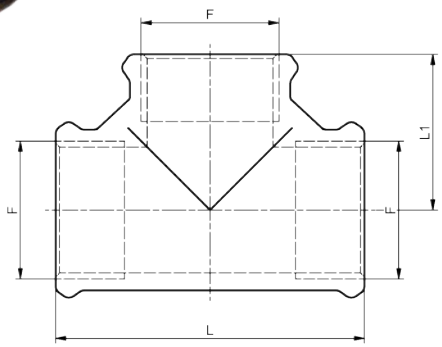

T femmina-femmina-femmina ISO B1 fig. 130

T female-female-female ISO B1 fig. 130

T-Verschraubung ISO B1 fig. 130

Té femelle-femelle-femelle ISO B1 fig. 130

Racor a T hembra-hembra-hembra ISO B1 fig. 130

CODICE/CODE	F"	L	L1	PEZZI/PIECES
RZ610014	1/4	50	25	10
RZ610038	3/8	50	25	10
RZ610012	1/2	56	28	10
RZ610034	3/4	66	33	10
RZ610001	1"	76	38	10
RZ610041	1"1/4	90	45	1
RZ610021	1"1/2	100	50	1
RZ610002	2"	116	58	1

RZ 65

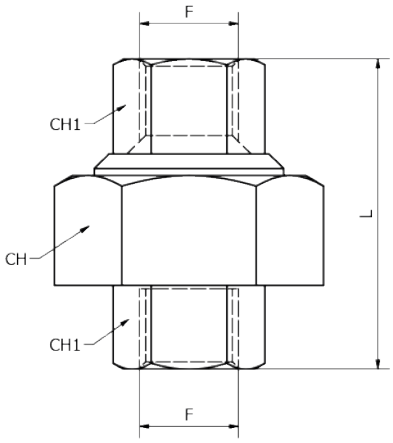

Bocchettone femmina-femmina sede conica ISO U11 fig. 340

Conic pipe union female-female ISO U11 fig. 340

Verlängerung konischer Sitz ISO U11 fig. 340

Racor de unión femelle-femelle conique ISO U11 fig. 340

Raccord union hembra-hembra cónico ISO U11 fig. 340

CODICE/CODE	F"	L	CH	CH1	PEZZI/PIECES
RZ650014	1/4	42	32	18	10
RZ650038	3/8	45	-	-	10
RZ650012	1/2	49	37	25	10
RZ650034	3/4	56	49	33	10
RZ650001	1"	57,5	54	39	10
RZ650041	1"1/4	66	67	46	1
RZ650021	1"1/2	73,5	72	55	1
RZ650002	2"	78	90	65	1

RZ 66K

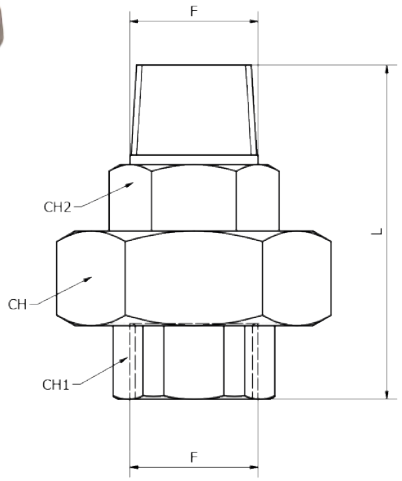

Bocchettone maschio-femmina sede conica ISO U12 fig. 341

Conic pipe union male-female ISO U12 fig. 341

Verlängerung konischer Sitz ISO U12 fig. 341

Racor de unión mâle-femelle conique ISO U12 fig. 341

Raccord union macho-hembra cónico ISO U12 fig. 341

CODICE/CODE	F"	L	CH	CH1	CH2	PEZZI/PIECES
RZ66K0014	1/4	55	-	-	-	10
RZ66K0038	3/8	55	-	-	-	10
RZ66K0012	1/2	67,5	38	25	26	10
RZ66K0034	3/4	72	49	31	31	10
RZ66K0001	1"	80	-	-	-	10
RZ66K0041	1"1/4	91,5	67	47	48	1
RZ66K0021	1"1/2	95	-	-	-	1
RZ66K0002	2"	111	91	69	66	1

RZ 67

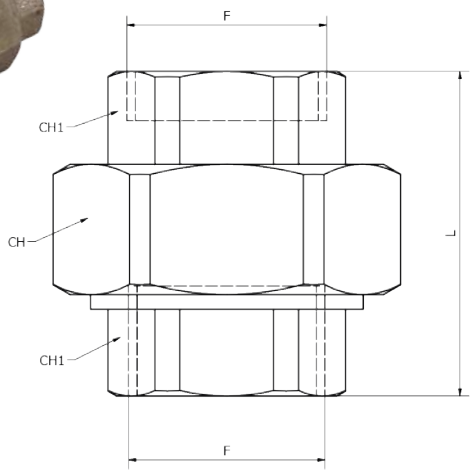

Bocchettone femmina-femmina sede piana ISO U1 fig. 330

Flat pipe union female-female ISO U1 fig. 330

Verlängerung flacher Sitz ISO U1 fig. 330

Racor de unión femelle-femelle plat ISO U1 fig. 330

Raccord union hembra-hembra plano ISO U1 fig. 330

CODICE/CODE	F"	L	CH	CH1	PEZZI/PIECES
RZ670012	1/2	48	-	-	10
RZ670034	3/4	52	-	-	10
RZ670001	1"	56	54	38	10

RZ 68K

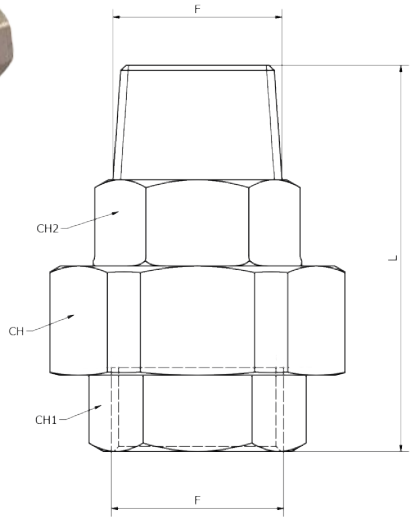

Bocchettone maschio-femmina sede piana ISO U2 fig. 331

Flat pipe union male-female ISO U2 fig. 331

Verlängerung flacher Sitz ISO U2 fig. 331

Racor de unión mâle-femelle plat ISO U2 fig. 331

Raccord union macho-hembra plano ISO U2 fig. 331

CODICE/CODE	F"	L	CH	CH1	CH2	PEZZI/PIECES
RZ68K0012	1/2	66	-	-	-	10
RZ68K0034	3/4	72	-	-	-	10
RZ68K0001	1"	76	53	37	36	10

RZ 69K

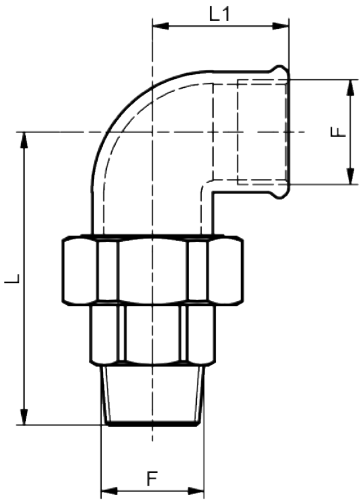

Bocchettone 90° maschio-femmina sede conica ISO UA12 fig. 98

Conic seat male-female bent pipe union ISO UA12 fig. 98

Winkelverlängerung 90° konischer Sitz ISO UA12 fig. 98

Racor de unión 90° mâle-femelle conique ISO UA12 fig. 98

Raccord union 90° macho-hembra cónico ISO UA12 fig. 98

CODICE/CODE	F	L	L1	PEZZI/PIECES
RZ69K0012	1/2	76	28	10
RZ69K0034	3/4	82	33	10
RZ69K0001	1"	94	38	10
RZ69K0041	1"1/4	107	45	1
RZ69K0021	1"1/2	115	50	1
RZ69K0002	2"	128	58	1
RZ69K0022	2"1/2	152	70	1
RZ69K0003	3"	168	78	1

RZ 70

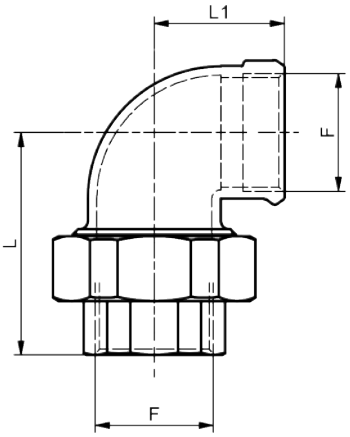

Bocchettone 90° femmina-femmina sede conica ISO UA11 fig. 96

Conic seat male-female Bent pipe union ISO UA11 fig. 96

Winkelverlängerung 90° konischer Sitz UA11 fig. 96

Racor de unión 90° femelle-femelle conique ISO UA11 fig. 96

Raccord union 90° hembra-hembra cónico ISO UA11 fig. 96

CODICE/CODE	F	L	L1	PEZZI/PIECES
RZ700012	1/2	58	28	10
RZ700034	3/4	62	33	10
RZ700001	1"	72	38	10
RZ700041	1"1/4	82	45	1
RZ700021	1"1/2	90	50	1
RZ700002	2"	100	58	1

RZ 71

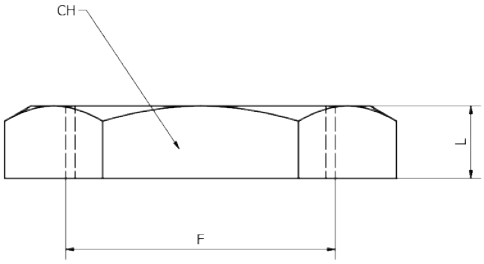

Ghiera fig. 310

Nut fig. 310

Mutter fig. 310

Écrou fig. 310

Tuerca fig. 310

CODICE/CODE	F"	L	CH	PEZZI/PIECES
RZ710012	1/2	8	-	10
RZ710034	3/4	10	37	10
RZ710001	1"	10	47	10
RZ710041	1"1/4	11	54	1
RZ710021	1"1/2	12	61	1
RZ710002	2"	13	-	1

AW

Air Wall - Impianto di distribuzione aria compressa
Air Wall - Compressed air distribution system
Air Wall - System von Druckluftverteilungs
Air Wall - Système de distribution d'air comprimé
Air Wall - Sistema de distribución de aire comprimido

TAL3

pag. 619

TAL6

pag. 620

PC

pag. 620

PCSE

pag. 620

PM01

pag. 621

PM04

pag. 621

PM03

pag. 621

PM02

pag. 622

PM30

pag. 622

PMTT

pag. 622

PM05

pag. 623

PM06

pag. 623

PM22

pag. 623

PM08

pag. 624

PM46

pag. 624

PM99

pag. 624

JGWALLBOX

pag. 625

JG-L-WKS 1/2

pag. 625

MM01

pag. 626

MM05

pag. 626

MM50

pag. 626

PMWB

pag. 627

CM

pag. 627

PM19

pag. 627

TT

pag. 628

SB

pag. 628

Dati tecnici di Air Wall - Impianto di distribuzione aria compressa
Air Wall - Compressed air distribution system technical data
Technischen Daten der Air Wall - System von Druckluftverteilungs
Données techniques des Air Wall - Système de distribution d'air comprimé
Datos técnicos de Air Wall - Sistema de distribución de aire comprimido

• TA L3 - TA L6

DIMENSIONI Dimensions		SPESSORE e TOLLERANZA Tolerance	PRESSIONE DI UTILIZZO Working pressure	PRESSIONE DI SCOPPIO Bursting pressure	CARICO DI ROTTURA Breaking load	PORTATA DELL'ARIA Air flow rate		LUNGHEZZA TUBO Tube length
Ø est. e int. mm		Ø est. mm	bar	bar	MPa	l/min. (7 Bar e 10 Bar)		m
15	13	1.0 mm ±0.1	10	50	180	920	1300	3 - 6
18	16	1.0 mm ±0.1	10	50	180	1400	2000	3 - 6
22	20	1.0 mm ±0.1	10	50	180	2200	3100	3 - 6
28	25	1.5 mm ±0.1	10	50	180	3400	4900	3 - 6

Materiali		Materials		Werkstoffen		Matériels		Materiales	
Corpo:	Alluminio EN-AW 6060	**Body:**	Aluminium EN-AW 6060	**Körper:**	Aluminium EN-AW 6060	**Corps:**	Aluminium EN-AW 6060	**Cuerpo:**	Aluminio EN-AW 6060

• PM01 - PM 04 - PM 03 - PM 02 - PM 30 - PM TT - PM 05 - PM 06 - PM 22 - PM 08 - PM 46 - PM 99

Applicazioni

I raccordi della serie PM sono particolarmente adatti per applicazioni con prodotti liquidi alimentari. Sono comunque altrettanto idonei per aria o gas inerti, e possono essere utilizzati sulle linee di N2 o di CO2 (relizzati secondo le specifiche Brewers and Licensed Retailers Association), di gas misti o per applicazioni pneumatiche o con vuoto.

Applications

The fittings of the PM series are particularly suitable for applications with liquid food products. They are however equally suitable for inert air or gases, and can be used on N2 or CO2 lines (according to Brewers and Licensed Retailers Association specifications), mixed gases or for pneumatic or vacuum applications.

Anwendungen

Die Armaturen der PM-Serie eignen sich besonders für Anwendungen mit flüssigen Lebensmitteln. Sie eignen sich jedoch gleichermaßen für inerte Luft oder Gase und können an N2- oder CO2-Leitungen (gemäß den Anforderungen der Brewers and Licensed Retailers Association), gemischten Gasen oder für pneumatische oder Vakuumanwendungen verwendet werden.

Applications

Les raccords de la série PM conviennent particulièrement aux applications avec des produits alimentaires liquides. Cependant, ils conviennent également à l'air inerte ou aux gaz et peuvent être utilisés sur des conduites de N2 ou de CO2 (selon les spécifications de la Brewers et de la Licensed Retailers Association), des mélanges de gaz ou des applications pneumatiques ou sous vide.

Aplicaciónes

Los accesorios de la serie PM son particularmente adecuados para aplicaciones con productos alimenticios líquidos. Sin embargo, son igualmente adecuados para aire o gases inertes, y se pueden usar en líneas N2 o CO2 (según las especificaciones de la Asociación de Cerveceros y Distribuidores Autorizados), gases mixtos o para aplicaciones neumáticas o de vacío.

Materiali		Materials		Werkstoffen		Matériels		Materiales	
Corpo:	Resina acetalica nera	**Body:**	Black acetal resin	**Körper:**	Schwarzes Acetalharz	**Corps:**	Résine acétal noire	**Cuerpo:**	Resina de acetal negro
O-Ring:	NBR	**O-Ring:**	NBR	**O-Ringe:**	NBR	**O-ring:**	NBR	**Junta tórica:**	NBR

Pressione e temperatura	Pressure and Temperature	Druck und Temperatur	Pression et Température	Presión y Temperatura
-20°C (-4°F)			10 Bar	
+1°C / +23°C (+34°F / +73°F)			10 Bar	
+24°C / +70°C (+74°F / +158°F)			7 Bar	

Diametri e filetti

Diametri da 15 mm a 28 mm - Filettature da 3/8" a 3/4"

Threads and diameters

Diameters from 15 mm to 28 mm - Threads from 3/8" to 3/4"

Durchmesser und Gewinde

Durchmesser von 15 mm bis 28 mm - Gewinde von 3/8" bis 3/4"

Diamètres et filets

Diamètres de 15 mm à 28 mm – Filetages de 3/8" à 3/4"

Diámetros y roscas

Diámetros de 15 mm a 28 mm - Roscas de 3/8" a 3/4"

Coppia di serraggio
Couple de serrage
Torque specifications
Par de apriete
Angaben Drehmoment

Coppia consigliata Nm			**Misura**
Recommended torque Nm	3 Nm	3/8"	Measure
Empfohlenes drehmoment Nm	3 Nm	1/2"	Grösse
Couple de serrage Nm	4 Nm	3/4"	Dimensions
Par aconsejado Nm			Medida

• MM 01 - MM 05 - MM 50 - PM WB

Materiali		Materials		Werkstoffen		Matériels		Materiales	
Corpo:	Ottone CZ121	**Body:**	Brass CZ121	**Körper:**	Messing CZ121	**Corps:**	Laiton CZ121	**Cuerpo:**	Latón CZ121
Tappo:	Nylon 66 nero	**Cap:**	Nylon 66 black	**Kappe:**	Nylon 66 schwarz	**Chapeau:**	Nylon 66 noir	**Tapa:**	Nylon 66 negro
Dado:	Copolimero acetalico nero / Acciaio INOX	**Nut:**	Acetal copolymer black / Stainless steel	**Mutter:**	Schwarzes Acetalcopolymer / Edelstahl	**Écrou:**	Copolymère acétal noir / acier inoxydable	**Tuerca:**	Copolímero de acetal negro / Acero inoxidable
Anello di compressione:	Copolimero acetalico grigio	**Compression ring:**	Acetal copolymer light grey	**Kompressionsring:**	Graues Acetalcopolymer	**Bague de compression:**	Copolymère d'acétal gris	**Anillo de compresion:**	Copolímero de acetal gris
O-Ring:	Nitrile (nero)	**O-Ring:**	Nitrile (black)	**O-Ringe:**	Nitril (schwarz)	**O-ring:**	Nitrile (noir)	**Junta tórica:**	Nitrilo (negro)

Pressione e temperatura	Pressure and Temperature	Druck und Temperatur	Pression et Température	Presión y Temperatura
+1°C / +23°C (+34°F / +73°F)			10 Bar	
+24°C / +70°C (+74°F / +158°F)			7 Bar	

Diametri e filetti
Diametri da 15 mm a 28 mm - Filettature da 1/2" a 1"

Threads and diameters
Diameters from 15 mm to 28 mm - Threads from 1/2" to 1"

Durchmesser und Gewinde
Durchmesser von 15 mm bis 28 mm - Gewinde von 1/2" bis 1 "

Diamètres et filets
Diamètres de 15 mm à 28 mm – Filetages de 1/2" à 1"

Diámetros y roscas
Diámetros de 15 mm a 28 mm - Roscas de 1/2" a 1"

Coppia di serraggio
Coppia consigliata: 10 Nm

Torque specifications
Recommended torque: 10 Nm

Angaben Drehmoment
Empfohlenes drehmoment: 10 Nm

Couple de serrage
Couple de serrage: 10 Nm

Par de apriete
Par aconsejado: 10 Nm

INSTALLAZIONE - Installation - Installation - Installation - Instalación

Le linee degli impianti devono avere sempre una leggera pendenza verso un punto di raccolta e scarico della condensa.
È necessario evitare condizioni che portino a eccessivi disassamenti delle tubazioni.
Bisogna supportare gli accessori e le apparecchiature di un certo peso montati sull'impianto (valvole, flex, filtri ecc…), tramite supporti adeguati, posti a monte e a valle dei medesimi.

Plant lines should always have a slight slope verging on a collection point for condensation discharge.
It is necessary to avoid conditions that could cause excessive piping misalignments.
It is necessary to support heavy accessories and machinery installed on the plant lines (valves, flex, filters and so on), with adequate crutches, upstream and downstream.

Die Leitungen der Anlagen müssen zu einer Kondensatsammel- und -ableitungsstelle immer leicht geneigt sein.
Es ist notwendig, Bedingungen zu vermeiden, die zu übermäßigen Fehlausrichtungen der Rohre führen.
Es ist erforderlich, das Zubehör und die Ausrüstung eines bestimmten am System montierten Gewichts (Ventile, Kabel, Filter usw.) durch geeignete Halterungen vor und nach dem System abzustützen.

Les lignes des systèmes doivent toujours avoir une légère pente vers un point de collecte et de décharge du condensat.
Il est nécessaire d'éviter les conditions pouvant entraîner des désalignements excessifs des tuyaux.
Il faut supporter les accessoires et les équipements d'un certain poids monté sur le système (vannes, fex, flotteurs, etc.), par le biais de supports appropriés, placés en amont et en aval de ceux-ci.

Las líneas de los sistemas siempre deben tener una ligera pendiente hacia el punto de descarga y para la operación de condensación.
Es necesario evitar las condiciones que conducen a desalineaciones excesivas de las tuberías.
Es necesario fijar los accesorios y equipos de un cierto peso montado en el sistema (válvulas, flexos, filtros, etc.), a través de soportes adecuados, colocados arriba y abajo de los mismos.

INSTALLAZIONE - Installation - Installation - Installation - Instalación

Dopo aver controllato lo stato della superficie del tubo (non devono notarsi sensibili rigature, abrasioni, ammaccature che potrebbero provocare perdite), eseguire un **taglio netto e rettilineo** con apposito strumento **(COD.TT0332)** in corrispondenza della misura voluta (vedi Fig.1).

Smussare il taglio appena effettuato con apposito strumento **(COD.SB0001)** in corrispondenza della superficie esterna del tubo ed **eliminare eventuali bave** e/o residui di taglio lungo lo spigolo del diametro interno (vedi Fig.2).

Spingere il tubo fino a fine corsa e tirare il tubo per controllare la tenuta (vedi Fig.3, Fig.4 e Fig.5).

After checking the piping external surface (it should not have appreciable linings, abrasions or dents that can cause leakage), perform **a clean and straight cut** with tool **(COD. TT0332)** at the desired length (Fig. 1).

Smooth the edge of the cut with the tool **(COD.SB0001)** on the pipe external surface and **remove possible burr** and/ or residual material along the edge of the internal diameter (Fig.2).

Push the pipe in all the way and pull the pipe to check tightness (Fig.3, Fig.4 and Fig.5).

Nachdem Sie den Zustand der Rohroberfläche überprüft haben (es dürfen keine Kratzer, Abriebe oder Dellen erkennbar sein, die zu Undichtigkeiten führen könnten), **schneiden Sie mit einem Spezialwerkzeug (COD.TT0332)**, das der gewünschten Größe entspricht (siehe Abb.1), sauber und gerade. .

Glätten Sie den soeben mit einem Spezialwerkzeug (COD. SB0001) an der Außenfläche des Rohrs vorgenommenen Schnitt und **entfernen Sie alle Grate** und / oder Schnittrückstände entlang der Kante des Innendurchmessers (siehe Abb.2).

Schieben Sie das Rohr bis zum Ende und ziehen Sie am Rohr, um die Abdichtung zu überprüfen (siehe Abb.3, Abb.4 und Abb.5).

Après avoir vérifié l'état de la surface du tube (il ne doit y avoir aucune rayure, abrasion ou entaille pouvant causer des fuites), effectuez une **coupe nette et droite** avec un outil spécial **(COD.TT0332)** correspondant à la taille souhaitée (voir Fig.1).

Lissez la coupe que vous venez de faire avec un outil spécial **(COD.SB0001)** en correspondance avec la surface extérieure du tube et **éliminez les bavures** et / ou les résidus de coupe le long du diamètre intérieur (voir Fig.2).

Poussez le tuyau jusqu'au fin de course et tirez-le pour vérifier l'étanchéité (voir Fig.3, Fig.4 et Fig.5).

Después de verificar el estado de la superficie del tubo (no debe tener rasguños, abrasiones y abolladuras notables que podrían causar fugas), haga **un corte limpio y recto** con la herramienta especial **(COD.TT0332)** en correspondencia con el tamaño deseado (ver Fig.1).

Alise el corte recién hecho con una herramienta especial (COD.SB0001) en correspondencia con la superficie externa del tubo y **elimine impurezas y residuos** restantes en el corte a lo largo del borde del diámetro interior (ver Fig.2).

Empuje el tubo hasta el final y tire del tubo para comprobar el sellado (ver Fig.3, Fig.4 y Fig.5).

Fig.1

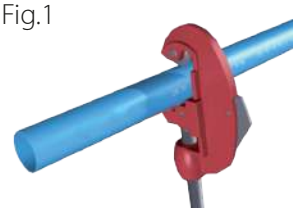

Fig.2

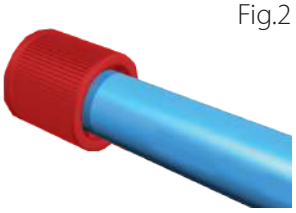

Fig.3

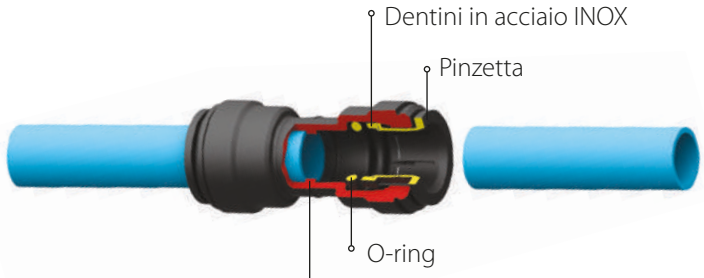

Fig.5

Fig.4

ESEMPIO IMPIANTO - Plant example - Beispiel - Exemple installation de taille - Ejemplo de sistema

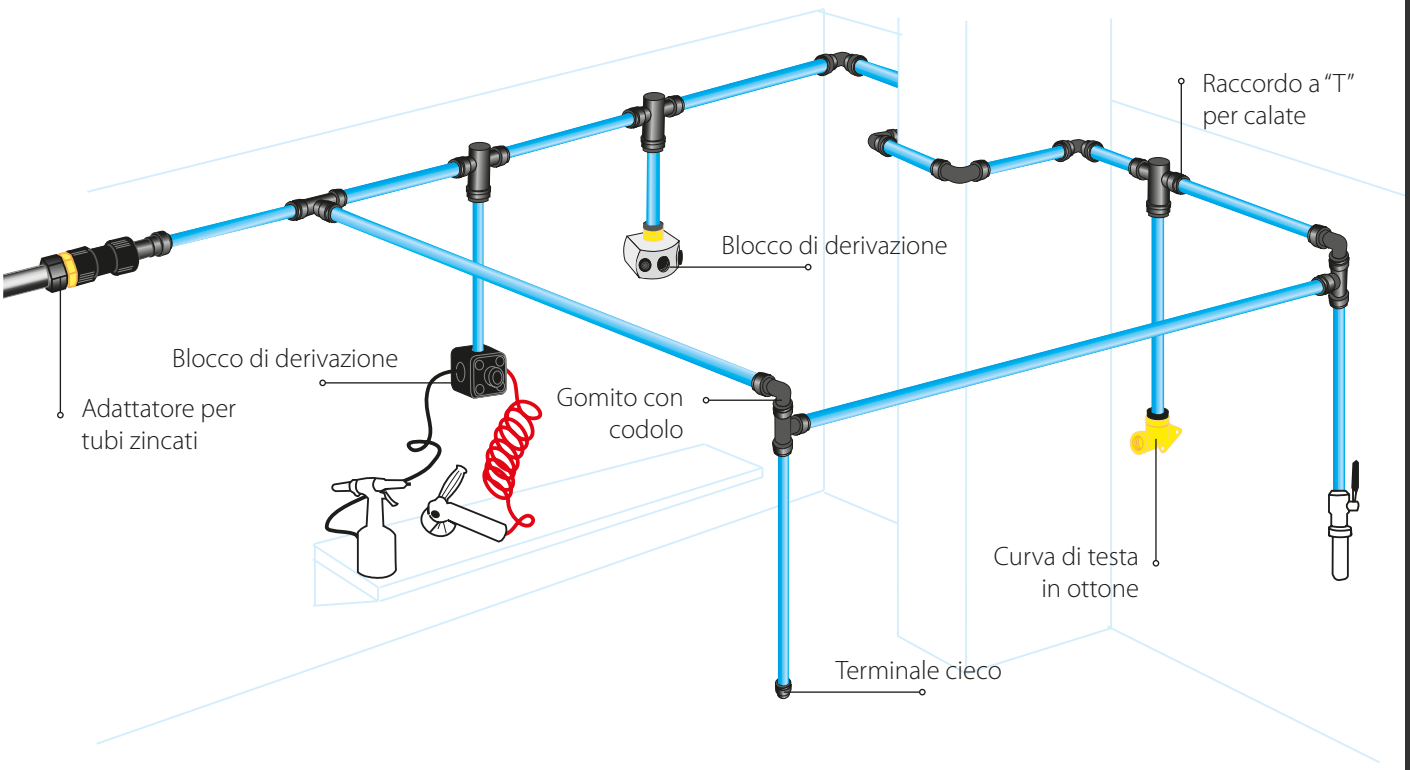

TA L3

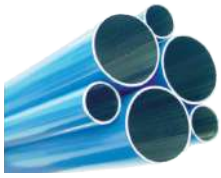

- **Tubo alluminio barra 3m**
- Aluminum tube 3m bar
- Aluminiumrohr 3m Stange
- Barre en aluminium de 3m
- Tubo de aluminio 3m

CODICE Code	DIMENSIONI Dimensions		SPESSORE Thickness	PRESSIONE DI UTILIZZO Working pressure	PRESSIONE DI SCOPPIO Bursting pressure	CARICO DI ROTTURA Breaking load	PORTATA DELL'ARIA Air flow rate		LUNGHEZZA Length
	Ø est. e int. mm		mm	bar	bar	MPa	l/min. (7 Bar e 10 Bar)		m
TA1513L3	15	13	1.0 mm ±0.1	10	50	180	920	1300	3
TA1816L3	18	16	1.0 mm ±0.1	10	50	180	1400	2000	3
TA2220L3	22	20	1.0 mm ±0.1	10	50	180	2200	3100	3
TA2825L3	28	25	1.5 mm ±0.1	10	50	180	3400	4900	3

Colori standard a magazzino
Anodizzazione (elettrocolorazione) azzurra

Color available in stock
Blue anodization (electrocolouring)

Standard Farbe im Lager
Blaue Anodisierung (Elektrofärbung)

Couleurs standard en stock
Anodisation bleue (électrocoloration)

Colores estándar en stock
Anodizado azul (electrocolor)

TA L6

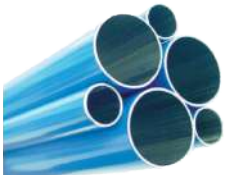

Tubo alluminio barra 6m
Aluminum tube 6m bar
Aluminiumrohr 6m Stange
Barre en aluminium de 6m
Tubo de aluminio 6m

CODICE Code	DIMENSIONI Dimensions		SPESSORE Thickness	PRESSIONE DI UTILIZZO Working pressure	PRESSIONE DI SCOPPIO Bursting pressure	CARICO DI ROTTURA Breaking load	PORTATA DELL'ARIA Air flow rate		LUNGHEZZA Length
	Ø est. e int. mm		mm	bar	bar	MPa	l/min. (7 Bar e 10 Bar)		m
TA1513L6	15	13	1.0 mm ±0.1	10	50	180	920	1300	6
TA1816L6	18	16	1.0 mm ±0.1	10	50	180	1400	2000	6
TA2220L6	22	20	1.0 mm ±0.1	10	50	180	2200	3100	6
TA2825L6	28	25	1.5 mm ±0.1	10	50	180	3400	4900	6

Colori standard a magazzino
Anodizzazione (elettrocolorazione) azzurra

Color available in stock
Blue anodization (electrocolouring)

Standard Farbe im Lager
Blaue Anodisierung (Elektrofärbung)

Couleurs standard en stock
Anodisation bleue (électrocoloration)

Colores estándar en stock
Anodizado azul (electrocolor)

PC

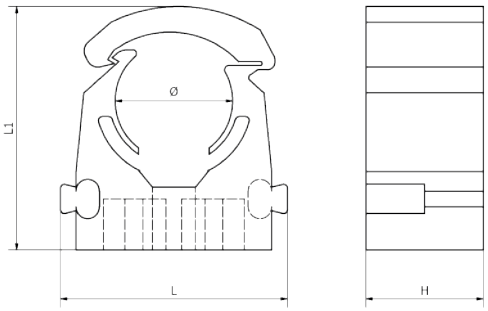

Clip fermatubo
Tube clips
Schlauchklemmen
Clip pour tuyau
Clip para manguera

CODICE/CODE	Ø	H	L	L1	PEZZI/PIECES
PC15E	15	15	30	29,5	1
PC18E	18	15	33	33	1
PC22E	22	15	39,5	38	1
PC28E	28	15	44	47,5	1

PCSE

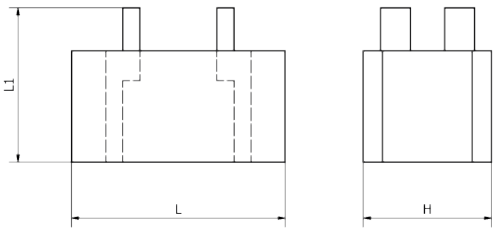

Distanziale
Spacer
Abstandshalter
Espaceur
Espaciador

CODICE/CODE	H	L	L1	PEZZI/PIECES
PCSE	15	25	18	1

PM 01

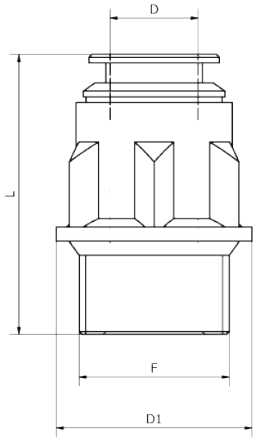

Terminale diritto maschio

Male straight terminal

Gerade Einverschraubungen

Terminal droit mâle

Terminal recto macho

CODICE/CODE	F"	D	D1	L	PEZZI/PIECES
PM011514E	G1/2	15	29,5	41,5	1
PM011516E	G3/4	15	34,5	50	1
PM011814E	G1/2	18	34	58,5	1
PM012216E	G3/4	22	39,5	65	1
PM012818E	G1"	28	50,5	73	1

PM 04

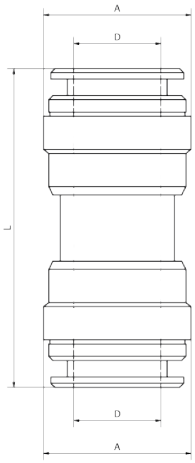

Intermedio diritto

Intermediate straight

Gerade Verbinder

Raccord union double

Racor recto intermedio

CODICE/CODE	D	A	L	PEZZI/PIECES
PM0415E	15	27	65,5	1
PM0418E	18	30	71	1
PM0422E	22	35	77,5	1
PM0428E	28	49	97,5	1

PM 03

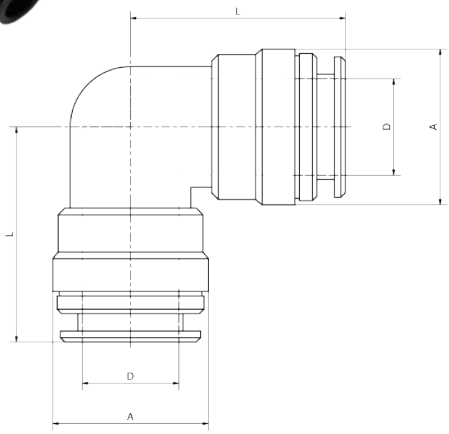

Intermedio a gomito

Elbow intermediate

Winkel Verbinder

Raccord equerre

Racor a L intermedio

CODICE/CODE	D	A	L	PEZZI/PIECES
PM0315E	15	27	37	1
PM0318E	18	31,5	44,5	1
PM0322E	22	35,5	52	1
PM0328E	28	49	65,5	1

PM 02

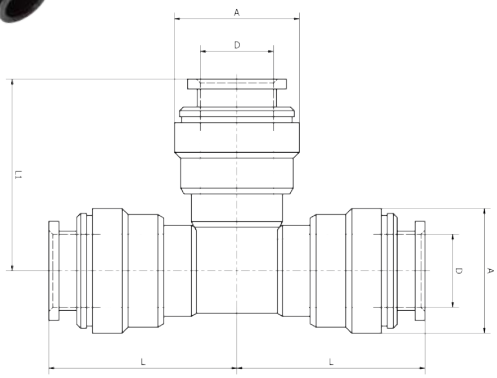

Intermedio a T

T intermediate

T Verbinder

Raccord té

Racor a T intermedio

CODICE/CODE	D	A	L	L1	PEZZI/PIECES
PM0215E	15	27	40,5	37	1
PM0218E	18	31,5	47,5	48,5	1
PM0222E	22	35,5	52	52,5	1
PM0228E	28	49	64,5	66,5	1

PM 30

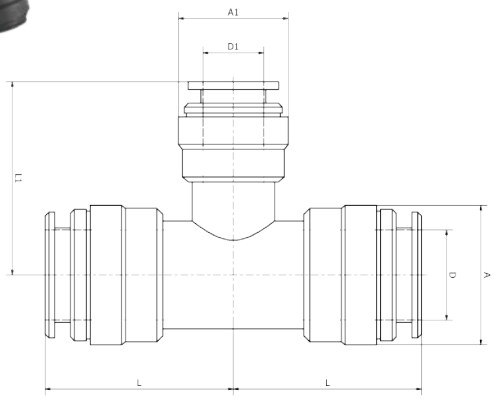

Intermedio a T ridotto

Reduced T intermediate

T Verbinder Reduziert

Raccord té rèduit

Racor a T intermedio reducido

CODICE/CODE	D	D1	A	A1	L	L1	PEZZI/PIECES
PM3018AE	18,5	15,5	31,5	28	46	41,5	1
PM3022AE	22,5	15,5	37	28	48,25	43,5	1

PM TT

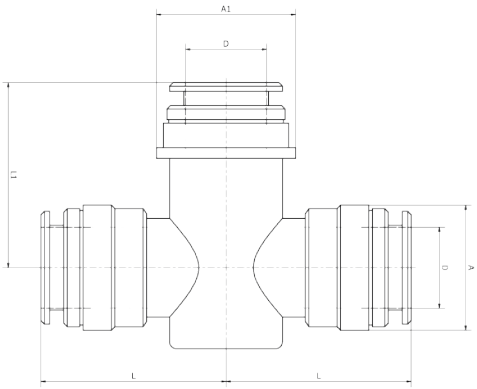

T per calate

Water trap T

Wasserfalle T

Raccord a T

Racor a T

CODICE/CODE	D	A	A1	L	L1	PEZZI/PIECES
PMTT22E	22	36	39,5	53	53	1

PM 05

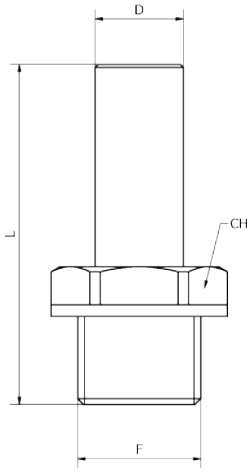

Terminale con codolo

Terminal with plug-in

Einverschraubungen mit Steckanschluss

Terminal avec brancher

Terminal con enchufe

CODICE/CODE	F"	D	L	CH	PEZZI/PIECES
PM051513E	G3/8	15	54	22	1
PM051514E	G1/2	15	58	27	1
PM051814E	G1/2	18	62	27	1
PM052214E	G1/2	22	65	27	1
PM052216E	G3/4	22	69	36	1

PM 06

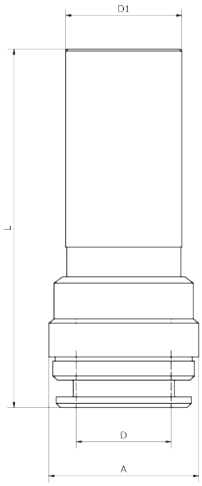

Riduzione con codolo

Reducer with plug-in

Reduziert mit Steckanschluss

Réduction avec brancher

Reducción con enchufe

CODICE/CODE	D	D1	A	L	PEZZI/PIECES
PM061815E	15	18	27	74	1
PM062215E	15	22	27	74,5	1
PM062218E	18	22	31	74	1
PM062815E	15	28	27,5	83	1
PM062822E	22	28	35,5	85	1

PM 22

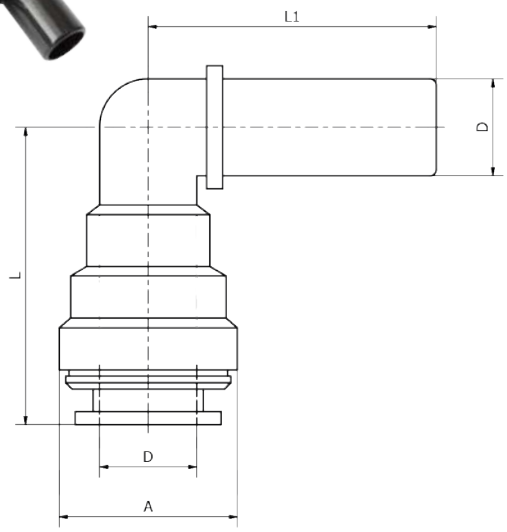

Gomito con codolo

Elbow with plug-in

Winkel mit Steckanschluss

Equerre avec brancher

Racor a L con enchufe

CODICE/CODE	D	A	L	L1	PEZZI/PIECES
PM221515E	15	27	42,5	44,5	1
PM221818E	18	31,5	45	46,5	1
PM222222E	22	35	30,5	49,5	1

PM 08

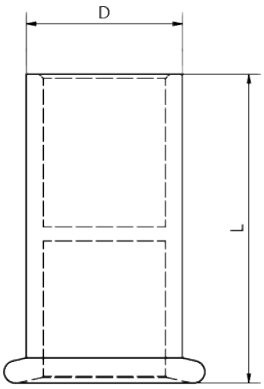

Tappo maschio

Male plug

Stopfen

Bouchon mâle

Tapón macho

CODICE/CODE	D	L	PEZZI/PIECES
PM0815E	15	45	1
PM0818E	18	41,5	1
PM0822E	22		1
PM0828E	28	55,5	1

PM 46

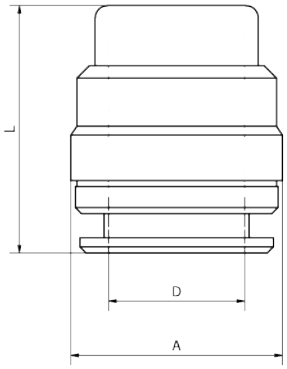

Tappo femmina

Female plug

Stopfen

Bouchon femelle

Tapón hembra

CODICE/CODE	D	A	L	PEZZI/PIECES
PM4615E	15	27	35	1
PM4622E	22	35	51	1

PM 99

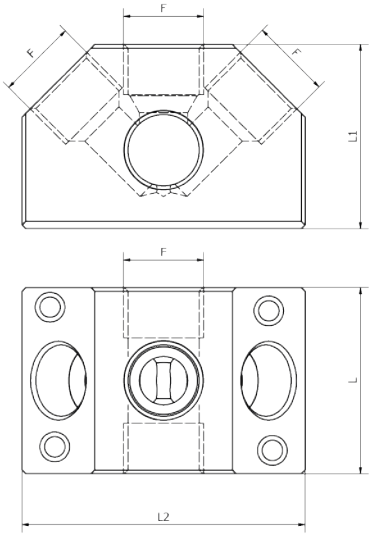

Blocco di derivazione in alluminio a 5 vie

Block junction aluminum 5 ways

Block-Übergang aluminium 5 Wege

Bloc de dérivation en aluminium 5 voies

Bloque de derivación en aluminio 5 vías

CODICE/CODE	F"	L	L1	L2	PEZZI/PIECES
PM990512	G1/2	50	49,5	76	1

JG WALLBOX

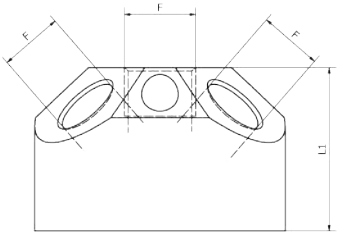

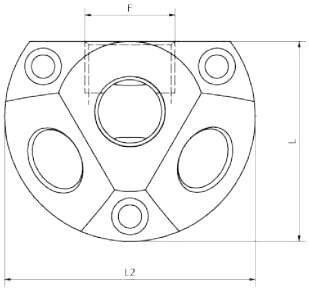

Blocco di derivazione in alluminio a 4 vie

Block junction aluminum 4 ways

Block-Übergang aluminium 4 Wege

Bloc de dérivation en aluminium 4 voies

Bloque de derivación en aluminio 4 vías

CODICE/CODE	F"	L	L1	L2	PEZZI/PIECES
JG WALLBOX3/4	G3/4	60	49	75	1

JG-L-WSK 1/2

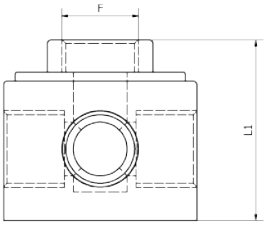

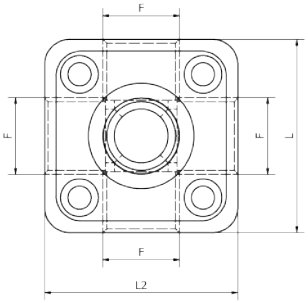

Blocchetto di derivazione 1/2"

Block junction 1/2"

Block-Übergang 1/2"

Bloc de dérivation 1/2"

Bloque de derivación 1/2"

CODICE/CODE	F"	L	L1	L2	PEZZI/PIECES
JG-L-WSK 1/2	G1/2	54	47,5	54	1

MM 01

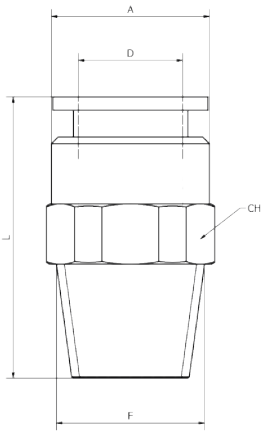

Terminale diritto maschio in ottone

Brass male straight terminal

Messing Gerade Einverschraubungen

Terminal droit mâle en laiton

Terminal recto macho en latón

CODICE/CODE	F"	D	A	L	CH	PEZZI/PIECES
MM011504N	G1/2	15	23,5	42	24	1
MM012206N	G3/4	22	31,5	55	32	1
MM012808N	G1"	28	49	71	50	1

MM 05

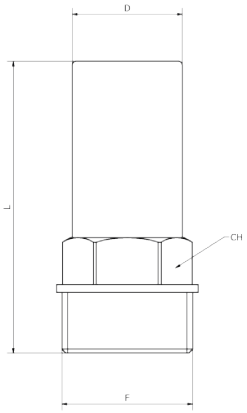

Terminale con codolo maschio in ottone

Brass male straight terminal with plug-in

Messing Gerade Einverschraubungen

Terminal droit mâle avec brancher en laiton

Terminal recto macho con enchufe en latón

CODICE/CODE	F"	D	L	CH	PEZZI/PIECES
MM051504N	G1/2	15	60	15,5	1
MM052206N	G3/4	22	68	22	1
MM052808N	G1"	28	75	28	1

MM 50

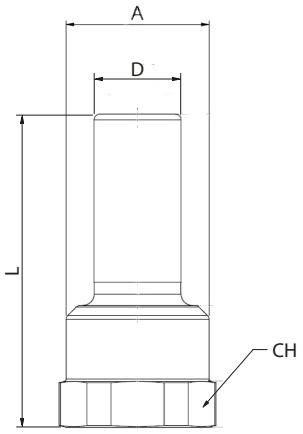

Terminale con codolo femmina in ottone

Brass female straight terminal with plug-in

Messing Gerade Einverschraubungen

Terminal droit femelle avec brancher en laiton

Terminal recto hembra con enchufe en latón

CODICE/CODE	F"	D	A	L	CH	PEZZI/PIECES
MM501514N	G1/2	15	24,6	54	25	1
MM502216N	G3/4	22	-	64,5	32	1

PM WB

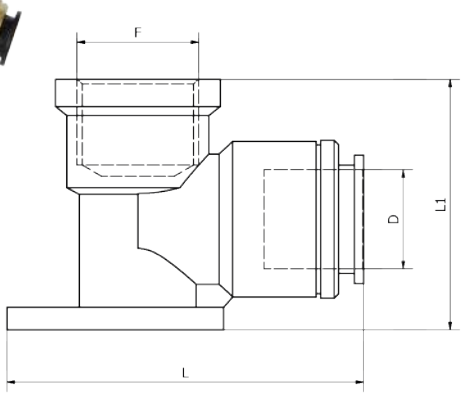

Curva in ottone
Brass elbow joint
Messing Winkel
Coude en laiton
Codo en latón

CODICE/CODE	F"	D	L	L1	PEZZI/PIECES
PM15WB	G1/2	15	66,4	47	1
PM22WB	G3/4	22	79	52	1

CM

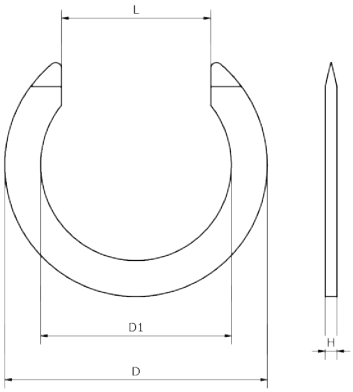

Clip blocca pinzetta
Stopping Clip
Stop-Clip
Clips d'arrêt
Bloqueador

CODICE/CODE	D	D1	L	H	PEZZI/PIECES
CM1815S	24	17	16	3	1
CM1818S					
CM1822S	33	24,5	22,5	1,5	1

PM 19

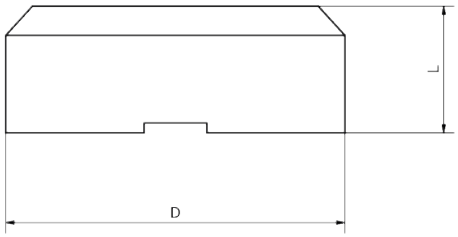

Copricolletto
Collet
Collet
Collet
Collar

CODICE/CODE	D	L	PEZZI/PIECES
PM1915B	27	10	1
PM1918B	31,5	12	1
PM1922B	34	12	1

TT

Tagliatubo Ø 03-32mm rotella in acciaio

Pipe cutter Ø03-32mm steel blade

Rohrschneider Ø03-32mm Stahl-Klinge

Coupe-tube Ø 03-32 mm roue en acier

Tubo cortador Ø 03-32 mm rueda de acero

CODICE/CODE		PEZZI/PIECES
TT0332		1

SB

Sbavatore per lame in acciaio interno ed esterno

Deburring tool inside/outside

Entgraten Werkzeug Innen/Draussen

Ebavureur pour lames en acier internes et externes

Desbarbador para cuchillas de acero internas y externas

CODICE/CODE		PEZZI/PIECES
SB0001		1

AW

Air Wall Professional - Impianto di distribuzione aria compressa
Air Wall Professional - Compressed air distribution system
Air Wall Professional - System von Druckluftverteilungs
Air Wall Professional - Système de distribution d'air comprimé
Air Wall Professional - Sistema de distribución de aire comprimido

TAL4

pag. 644

TAL6

pag. 644

TC

pag. 645

AW02

pag. 645

AW03

pag. 645

AW53

pag. 646

AW45

pag. 646

AW54

pag. 646

AW55

pag. 647

AW55F

pag. 647

AW01R

pag. 648

AW51

pag. 648

AW05

pag. 648

AW06
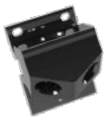
pag. 649

AW63

pag. 649

AW07

pag. 649

AW08

pag. 650

AW09

pag. 650

INSTALLAZIONE E DATI TECNICI - Installation and technical data - Installation und technische daten - Installation et donnees techniques - Instalación y datos técnicos

Le linee devono avere sempre una **leggera pendenza** verso un punto di raccolta e scarico della condensa.
Evitare condizioni che portano a eccessivi **disassamenti** delle tubazioni.
Supportare gli accessori e le apparecchiature di un certo peso montati sull'impianto (valvole, flex, filtri ecc…), tramite supporti adeguati, posti a monte e a valle dei medesimi.

Plant lines should always have a **slight slope verging** on a collection point for condensation discharge.
It is necessary to avoid conditions that could cause excessive piping **misalignments**.
It is necessary to **support** heavy accessories and machinery installed on the plant lines (valves, flex, filters and so on), with adequate crutches, upstream and downstream.

Die Leitungen müssen immer **eine leichte Neigung** zu einer Kondensationssammelstelle haben.
Vermeiden Sie Bedingungen, die zu übermäßigen **Fluchtungsfehlern** der Rohre führen.
Halten Sie das Zubehör und die Ausrüstung mit einem bestimmten Gewicht (Ventile, Kabel, Filter usw.) durch angemessene Stützen, die ihnen vor- und nachgelagert sind.

Les lignes doivent toujours avoir une **légère pente** vers un point de collecte et de décharge du condensat.
Évitez les conditions qui entraînent des **désalignements** excessifs des tuyaux.
Supportez les accessoires et équipements d'un certain poids monté sur le système (vannes, fex, flotteurs, etc.), par le biais de supports appropriés, placés en amont et en aval de ceux-ci.

Las líneas de los sistemas siempre deben tener una **ligera pendiente** hacia el punto de descarga y para la operación de condensación.
Evite las condiciones que conducen a **desalineaciones** excesivas de las tuberías.
Es necesario fijar los accesorios y equipos de un cierto peso montado en el sistema (válvulas, flexos, filtros, etc.), a través de soportes adecuados, colocados arriba y abajo de los mismos.

1

Dopo aver controllato lo stato della superficie del tubo (non devono notarsi sensibili rigature,abrasioni, ammaccature che potrebbero provocare perdite), eseguire un **taglio netto e rettilineo** con apposito strumento **(COD.TT0332)** in corrispondenza della misura voluta.
Il taglio deve essere eseguito il più possibile ad angolo retto (90° rispetto all'asse del tubo).

After checking the piping external surface (it should not have appreciable linings, abrasions or dents that can cause leakage), perform a **clean and straight cut** with tool **(COD.TT0332)** at the desired length.
Cutting must be made as close as possible to 90° angle (90° in relation to the pipe axis).

Nach Überprüfung des Oberflächenzustands der Rohr (spürbare Kratzer, Abriebe dürfen nicht bemerkt werden, Dellen, die Verluste verursachen könnten), Machen Sie einen **sauberen und geraden Schnitt** mit einem speziellen Gerät **(COD. TT0332)** in Übereinstimmung mit dem gewünschte Größe.
Der Schnitt muss möglichst schräg erfolgen gerade (90 ° zur Rohrachse).

Après avoir vérifié l'état de la surface du tuyau (il ne doit pas y avoir de rayures, d'abrasions, de bosses pouvant causer des fuites), effectuez une **coupe nette et droite** avec un outil spécial **(COD.TT0332)** correspondant à la taille souhaitée.
La coupe doit être faite aussi étroitement que possible à angle droit (90 ° par rapport à l'axe du tuyau).

Después de verificar el estado de la superficie del tubo (no debe tener rasguños, abrasiones y abolladuras notables que podrían causar fugas), haga un **corte limpio y recto** con la herramienta especial
(COD.TT0332) en correspondencia con la medida deseada.
El corte debe realizarse tanto como sea posible en ángulo recto (90 ° con respecto al eje del tubo).

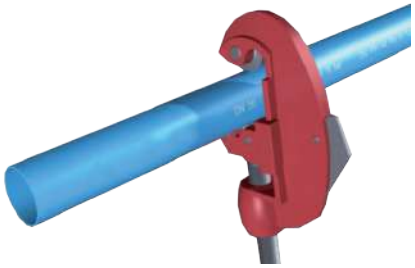

2

Smussare il taglio appena effettuato con apposito strumento **(COD.AW091650)** in corrispondenza della superficie esterna del tubo ed **eliminare eventuali sbavature** e/o residui di taglio lungo lo spigolo del diametro interno.
Eliminare i residui di taglio, polvere, e sfridi eventualmente **presenti all'interno del tubo** è importante al fine di evitare futuri problemi alle apparecchiature pneumatiche.

Smooth the edge of the cut with the tool **(COD.AW091650)** on the pipe external surface and **remove possible burr** and/or residual material along the edge of the internal diameter.
Removing residual material, dust and waste **nested inside the pipe** after the cutting process is important in order to avoid future mechanical malfunctions.

Machen Sie den gerade gemachten Schnitt mit einem speziellen glatt Gerät (COD. AW091650) in Übereinstimmung mit dem äußere Oberfläche des Rohres und **entfernen Sie alle Grate** und / oder Schnittrückstände entlang der Kante der Innendurchmesser.
Entfernen Sie Schnittrückstände, Staub und eventuelle **Abfälle innerhalb der Röhre** ist wichtig zu um zukünftige Geräteprobleme zu vermeiden Pneumatisch.

Lissez la coupe que vous venez de faire avec un outil spécial **(COD.AW091650)** à l'extérieur du tube et éliminez les bavures et / ou **les résidus de coupe le long du diamètre intérieur.**
Eliminez les résidus de coupe, de la poussière et les débris **qui peuvent être présents à l'intérieur du tuyau:** il est important afin d'éviter de futurs problèmes avec l'équipement pneumatique.

Alise el corte que acaba de hacer con una herramienta especial **(COD.AW091650)** en la superficie exterior del tubo y **elimine las impurezas** y/o residuos restantes en el corte a lo largo del borde del diámetro interior.
Es importante eliminar los residuos de corte, el polvo y los desechos que puedan estar **presentes dentro de la tubería** para evitar problemas futuros con los equipos neumáticos.

ESEMPIO IMPIANTO DI MEDIE DIMENSIONI - Medium sized plant example - Beispiel für ein system mitteler grösse - Exemple installation de moyenne taille - Ejemplo de sistema de tamaño medio

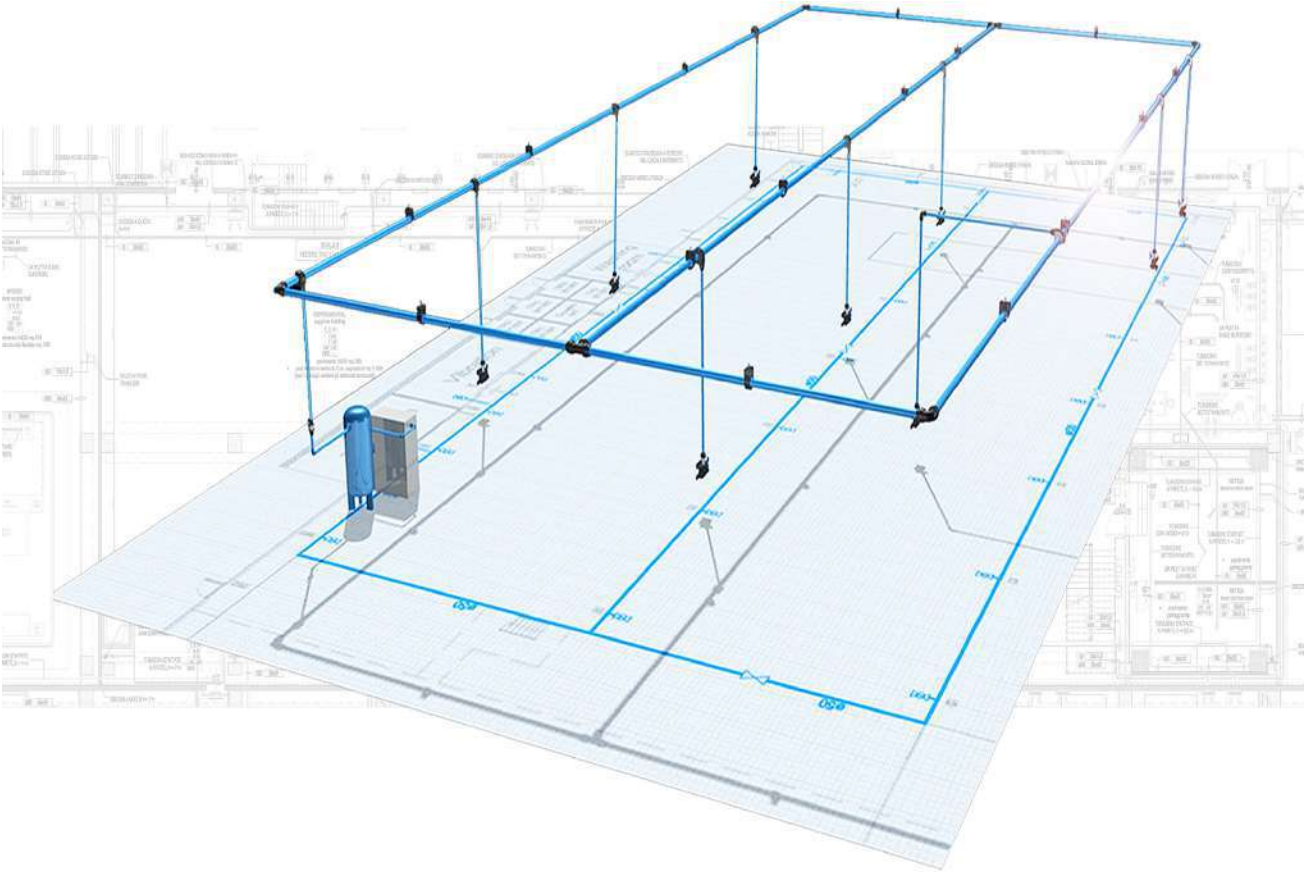

3

Svitare la ghiera esterna facendole compiere almeno mezzo giro in senso antioriario faciliterà l'introduzione del tubo.

Lubrificare il tubo e/o la superficie di contatto della guarnizione O-Ring con lubrificante compatibile alle mescole di gomma utilizzate. Questa operazione faciliterà ulteriormente l'inserimento del tubo.

Unscrew external ring making it turn at least half of a turn counterclockwise will facilitate pipe insertion.

Lubricating pipe and/or O-Ring contact surface with a rubber compounding-compatible lubricant. This operation will further facilitate pipe insertion.

Schrauben Sie den Außenring ab, damit sie mindestens funktionieren Eine halbe Umdrehung gegen den Uhrzeigersinn erleichtert das Einführen der Röhre.

Schmieren Sie das Rohr und / oder die Kontaktfläche des O-Ringdichtung mit Schmiermittel kompatibel mit Gummimischungen verwendet. Diese Operation wird das Einführen des Röhrchens weiter erleichtern.

Dévisser la bague extérieure en la faisant tourner d'au moins un demi-tour dans le sens antihoraire facilitera l'introduction du tube.

Lubrifiez le tuyau et / ou la surface de contact du joint O-ring avec un lubrifiant compatible avec les mélanges de gomme utilisés. Cette opération facilitera davantage l'insertion du tuyau.

Desatornillar el anillo exterior haciendo que gire al menos media vuelta en sentido contrario a las agujas del reloj facilitará la introducción del tubo.

Lubrique la tubería y / o la superficie de contacto de la junta tórica con lubricante compatible para los compuestos de caucho utilizados. Esta operación facilitará aún más la inserción del tubo.

INSTALLAZIONE E DATI TECNICI - Installation and technical data - Installation und technische daten - Installation et donnees techniques - Instalación y datos técnicos

4

Il serraggio va effettuato serrando a mano fino all'arresto e successivamente, con una **chiave a settore di dimensioni adeguate**, ruotare ancora fino ad un massimo di 180°.

Una corretta stretta del raccordo porterà la base della ghiera e posizionasi a metà dell'indicatore di serraggio.

Tightening must be executed by hand until stop is reached and afterwards, with an **adequate measure wrench**, tighten again until reaching another 180° rotation.

Correct tightening of the connection will bring the ring base right in the middle of tightening indicator.

Das Anziehen muss von Hand bis zum Anschlag erfolgen und anschließend mit einem **Sektorschlüssel von ausreichend groß**, wieder drehen bis a maximal 180°.

Das korrekte Anziehen der Verbindung führt zur Basis des Ringmutter und in der Mitte der Anziehanzeige positioniert.

Le serrage doit être effectué manuellement jusqu'à la butée, puis à **nouveau avec une clé de taille appropriée**, faire une nouvelle rotation jusqu'à 180° maximum.

Le serrage correct du raccord amène la base de la bague à se positionner au centre de l'indicateur de serrage.

El ajuste debe realizarse apretando manualmente hasta el tope y luego, con una **llave de tamaño adecuado**, gírelo nuevamente hasta un máximo de 180°.

Un ajuste correcto de la conexión llevará la base de la tuerca (anillo) a posicionarse en el medio del indicador de ajuste o apriete.

TUBO FLESSIBILE - Hose - Flexible schläuche - Tuyau flessible - Tubo flexible

Il tubo flessibile non va **nè tagliato nè sbavato**
Il tubo flessibile non deve in nessun caso subire delle **torsioni**
Il tubo flessibile deve sempre avere una minima **curvatura** e non superare i raggi di curvatura massimi previsti
Evitare il passaggio del tubo flessibile su **spigoli vivi**

The hose must **not be cut nor deburred**
The hose must not, under any circumstances, undergo any kind of **twisting motion**.
The hose must always have minimum **bending** and must not exceed maximum bending radii
Avoid passing the hose on **sharp edges**

Der Schlauch darf **nicht geschnitten oder verschmutzt werden**
Der Schlauch darf unter keinen Umständen **verdreht werden**
Der flexible Schlauch muss immer eine minimale **Krümmung** aufweisen und darf die maximal zu erwartenden Biegeradien nicht überschreiten
Vermeiden Sie es, den Schlauch über scharfe Kanten zu **führen**

Le tuyau flexible ne doit en **aucun cas être coupé ou taché**.
Le tuyau flexible ne doit en aucun cas être **vrillé**.
Le tuyau flexible doit toujours présenter une **courbure** minimale et ne pas dépasser les rayons de courbure maximaux.
Evitez le passage du tuyau flexible sur **des arêtes vives**.

El tubo **no debe cortarse ni torcerse**
Bajo ninguna circunstancia se debe **torcer** el tubo flexible
El tubo flexible siempre debe tener una **curvatura** mínima y no exceder el radio de curvatura máximo esperado.
Evite el paso del tubo sobre **bordes afilados**.

1

I tubi flessibili sono realizzati con materiali in grado di offrire un'ottima **compatibilità con gli olii dei compressori** e sono studiati per garantire minimi ingombri e facilità di installazione.

These flexible hoses are made with material that guarantees optimal **compatibility with compressor oils** and are studied to guarantee minimal overall dimensions and ease of installation.

Flexible Schläuche bestehen aus hochwertigen Materialien Hervorragende **Verträglichkeit mit Ölen von Kompressoren** und sind so ausgelegt, dass sie ein Minimum gewährleisten Abmessungen und einfache Installation.

Les tuyaux flexibles sont fabriqués dans des matériaux offrant une excellente **compatibilité avec les huiles** des compresseurs et sont conçus pour garantir un encombrement minimum et facilité d'installation.

Los tubos flexibles están hechos de materiales que ofrecen una excelente **compatibilidad con los aceites para compresores** y están diseñados para garantizar las mínimas dimensiones y la facilidad de instalación.

2

Il tubo infatti grazie alla presenza di due codoli in alluminio alle sue estremità, **può essere collegato direttamente ai raccordi AIR Wall *Professional*.**

L'installazione segue le stesse indicazioni descritte per collegare i raccordi AIR Wall *Professional* al tubo in alluminio.

This hose, thanks to aluminum shanks on its extremities, **can be directly connected to AIR WALL *Professional* connections.**

Installation follows the same indications to connect aluminum pipes to AIR WALL *Professional* connections.

Die Röhre in der Tat dank der Anwesenheit von zwei Zapfen in Aluminium an seinen Enden **kann angeschlossen werden direkt an die AIR Wall *Professional* Armatur.**

Die Installation folgt den gleichen Angaben wie beschrieben zum Anschluss der AIR Wall *Professional* Armaturen an die Rohrleitung Aluminium.

2. En effet, grâce à la présence de deux bras en aluminium à ses extrémités, **le tuyau peut être raccordé directement aux raccords AIR Wall *Professional*.**

L'installation suit les mêmes indications que pour le raccordement des raccords AIR Wall *Professional* au tuyau en aluminium.

El tubo, gracias a la presencia de dos espigas de aluminio en sus extremos, **se puede conectar directamente a los accesorios AIR Wall *Professional*.**

La instalación sigue las mismas indicaciones descritas para conectar los accesorios de AIR Wall *Professional* al tubo de aluminio.

3

Il tubo flessibile rappresenta la soluzione **ideale per le compensazioni di dilatazione o contrazione** in presenza di:
a. collegamento all'uscita dei compressori
b. variazioni di livello
c. cambiamenti d'asse
d. aggiramento di un ostacolo

Flexible hose is the **ideal solution for dilation and contraction netting** in conditions of:
a. Compressor output connection
b. Level changes
c. Axis variation
d. Obstacle circumvention

Der Schlauch ist die **ideale Lösung für Expansions oder Kontraktionsoffsets** in Anwesenheit von:
a. Anschluss an den Kompressorausgang
b. Niveauänderungen
c. Achswechsel
d. Umgehung eines Hindernisses

Le tuyau flexible représente la solution **idéale pour les compensations de dilatation ou de contraction** en présence de:
a. connexion à la sortie du compresseur
b. changements de niveau
c. changements d'axe
d. contournement d'un obstacle

La manguera flexible es la solución **ideal para la compensación de expansión o contracción** en presencia de:
a. conexión a la salida del compresor
b. cambios de nivel
c. cambios de eje
d. sorteando un obstáculo

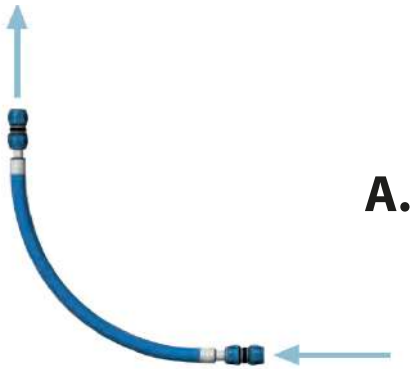

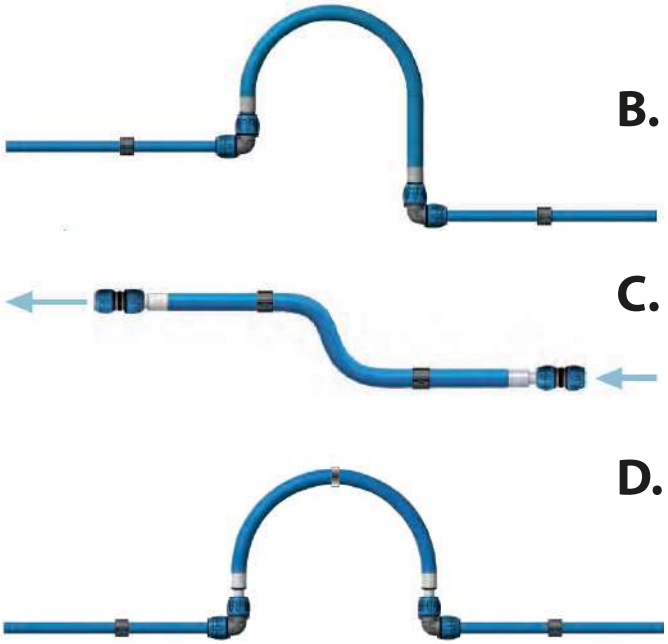

Realizzare la cosiddetta omega collegando il tubo flessibile a due raccordi a gomito a 90°e **MAI a due manicotti allineati sullo stesso piano**.

Make the so-called Omega connecting the flexible hose with two Elbows Angle 90° fittings and **NEVER with two aligned sleeves.**

Stellen Sie das sogenannte Omega her, indem Sie den Schlauch an zwei Armaturen anschließen 90 ° - Bogen und **NIE zwei Ärmel in einer Ebene.**

Réaliser le soi-disant oméga en raccordant le tuyau flexible à deux raccords coudés à 90 ° et **JAMAIS à deux manchons alignés sur le même plan.**

Realice la curvatura conectando el tubo flexible a dos accesorios de codo de 90 ° y **NUNCA a dos manguitos alineados en el mismo plano.**

La omega va sempre orientata verso l'alto in modo da **evitare formazioni di condensa nella tubazione**.

Omega must be oriented upwards in order to **avoid condensation build-up inside the pipes.**

Das Omega muss immer nach oben gerichtet sein, **um Formationen zu vermeiden Kondensation in der Rohrleitung.**

L'oméga doit toujours être dirigé vers le haut pour **éviter la condensation dans la tuyauterie.**

La curvatura debe apuntar siempre hacia arriba para **evitar la condensación en la tubería.**

It is encouraged the making of **one fixed point in the flexible hose** with a clamp between the extremities of the aforementioned hose.

It is suggested to **hold in place the aluminum pipes with appropriate clips** in close proximity to the elbows connected to the flexible hose.

SISTEMI DI STAFFAGGIO - Holding systems - Halterungssysteme - Systèmes de fixation - Sistemas de apoyo

Lo staffaggio del tubo in alluminio deve essere effettuato utilizzando gli appositi fermatubo progettati per permettere al tubo lo **scorrimento in caso di eventuali dilatazioni o contrazioni**.

Pipe holding must be executed utilizing the appropriate clips designed to let the pipe **slide in case of any dilations or contractions.**

Die Klemmung des Aluminiumrohres muss mit **Hilfe der speziellen Rohrschellen erfolgen, die Gleitrohr bei Ausdehnung oder Zusammenziehung.**

L'agrafage des tuyaux en aluminium doit être effectué à l'aide des colliers spéciaux conçus pour permettre au **tuyau de glisser en cas de dilatation ou de contraction.**

La sujeción de la tubería de aluminio se debe realizar utilizando los clips especiales diseñados para permitir que la tubería **se deslice en caso de expansión o contracción.**

1

Utilizzare un **cacciavite** per aprire il fermatubo sollevando la linguetta a livello della chiusura.

Use a **screwdriver** to open the flap lifting the lid aligned with the closure.

Verwenden Sie einen **Schraubendreher**, um die Schlauchklemme zu öffnen Heben Sie die Lasche in Höhe des Verschlusses an.

Utilisez un **tournevis** pour ouvrir le collier de serrage en soulevant la languette au niveau de la fermeture.

Use un **destornillador** para abrir la abrazadera del tubo levantando la pestaña al nivel del cierre.

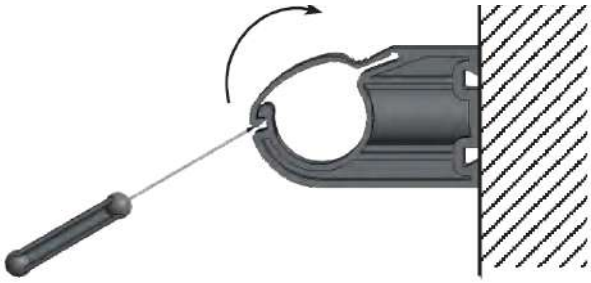

2

Tutti i fermatubo sono dotati all'interno delle proprie confezioni di un **dado esagonale M8** da inserire, avvalendosi di una **barra filettata**, nell'apposita sede predisposta all'interno del supporto.
È inoltre possibile utilizzare viti autofilettanti con tassello ad espansione nel caso di fissaggio su muratura e calcestruzzo. (Fig.1)

Inside the package all the clips have a **hexagonal nut M8** to be inserted, using a threaded rod, inside the special seat inside the support.
It is possible to use self-tapping screws with screw anchors if holding on masonry or concrete holding is required. (Fig.1)

Alle Schlauchschellen sind in sich selbst montiert Packungen mit einer **Sechskantmutter M8** zum Einsetzen, mit einer Gewindestange in den entsprechenden Sitz im Inneren der Unterstützung vorbereitet.
Es ist auch möglich, selbstschneidende Schrauben mit Dübel zu verwenden Erweiterung bei Befestigung auf Mauerwerk e Beton. (Fig.1)

Tous les colliers de tuyauterie sont munis d'un **écrou hexagonal M8** à l'intérieur de leur emballage à insérer, avec une barre coudée, dans le siège prévu à cet effet à l'intérieur du support.
Il est également possible d'utiliser des vis auto taraudeuses à soufflet de dilatation dans le cas d'un assemblage sur de la maçonnerie et sur le béton. (Fig.1)

Todas las abrazaderas están equipadas con una **tuerca interna M8 hexagonal** para ser insertada, utilizando una barra roscada, en el asiento especial provisto dentro del soporte.
También es posible usar tornillos auto-roscantes con tapón de expansión en el caso de la fijación en mampostería y/o un soporte. (Fig.1)

Fig.1

Fig.2

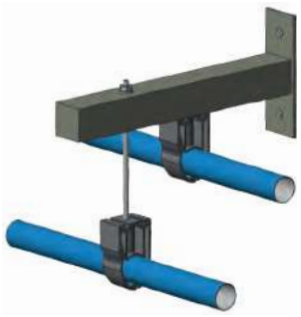

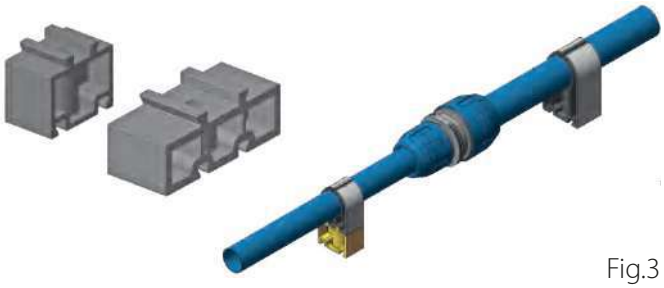

Fig.3

3

Con l'ausilio della stessa barra filettata e del relativo controdado è possibile **fissare il fermatubo a qualsiasi sistema di staffaggio. (Fig.2)**

With the same threaded rod and related locking nut it is possible to **fix the clip to any kind of holding. (Fig.2)**

Mit Hilfe der gleichen Gewindestange und der dazugehörigen Kontermutter, an der Sie **die Schlauchklemme befestigen können ein beliebiges Spannsystem. (Fig.2)**

À l'aide de la même barre coudée et du contre-écrou correspondant, il est possible **de fixer le collier de serrage sur n'importe quel système de fixation. (Fig.2)**

Con la ayuda de la misma barra roscada y la contratuerca, es posible **fijar la abrazadera del tubo a cualquier sistema de sujeción. (Fig.2)**

4

In caso di necessità sono disponibili i **distanziali per fermatubo** da fissare alla base dello stesso (vedi Fig.3).

If required, **clip spacers** are available to be fixed below the same. (Fig.3)

Bei Bedarf sind Abstandshalter erhältlich für Schlauchschelle an der **Basis derselben befestigen** (Fig.3).

En cas de besoin, les entretoises pour le collier de sont disponibles **serrage** pour la fixation à la base de
celui-ci (Fig.3).

En caso de necesidad, los espaciadores están disponibles para 4 clips de tubo que se fijarán a la base del mismo (Fig.3).

CONSIGLI PER IL CORRETTO STAFFAGGIO DEI TUBI - Advice for a correct holding installation - Empfehlungen für die richtige verriegelung - Conseils pour le correcte fixage de tuyautarie - Recomendaciones para la fijación correcta de los tubos

La **spaziatura dei supporti** viene effettuata secondo delle tabelle standard realizzate in funzione del diametro, della temperatura e del peso del fluido trasportato.
Per una corretta installazione e spaziatura dei supporti per i vari diametri di tubo, si suggerisce di staffare i fermatubo come indicato in **tabella**.

Support spacing is done following standard tables made in relation to the diameter, temperature and specific weight of the fluid carried.
In order to install the supports correctly, in relation to the pipe diameter chosen, it is advised to secure the clips like showed on the **table** below.

Der **Abstand der Stützen** richtet sich nach den Standardtabellen, die nach dem Durchmesser der Stützen erstellt wurden Temperatur und Gewicht der transportierten Flüssigkeit.
Für eine korrekte Installation und Beabstandung der Halterungen für die verschiedenen Rohrdurchmesser wird empfohlen, die Rohrschellen wie folgt zu befestigen in der **Tabelle** angegeben.

L'espacement des supports est effectué conformément aux tableaux standard établis selon le diamètre, la température et le poids du fluide transporté. Pour une installation et un espacement corrects des supports pour les différents diamètres de tuyaux, il est conseillé de fixer les colliers de tuyaux comme indiqué dans le **tableau.**

La **separación de los soportes** se efectúa de acuerdo a las tablas estándar realizadas en función de su diámetro, temperatura y peso del fluido transportado.
Para una correcta instalación y espaciado de los soportes para los diversos diámetros de tubo, se sugiere sujetar los clips de tubería como viene indicado en la **tabla**.

Diameter mm	Spacing expressed in meters depending on the temperature D max (m) < 20°C	30°C	40°C
16	2	2	1,5
20	2,5	2	1,5
25	3	2,5	2
32	3,5	3	2,5
40	4	3,5	3
50	3,5	3	2,5
63	3,5	3	2,5
80	3,5	3	2,5
110	3,5	3	2,5

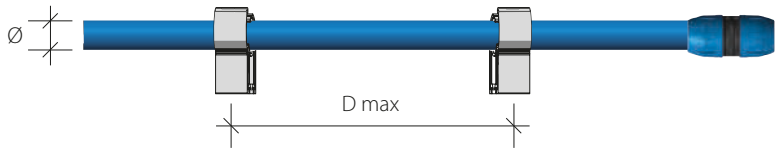

I supporti scorrevoli non devono essere posti **a contatto di raccordi o altri accessori** al fine di non bloccare lo scorrimento del tubo. Nel caso di tubazioni orizzontali o verticali installate ad un'altezza compresa tra 0 e 250 cm dal suolo si consiglia di **raddoppiare la quantità di supporti** al fine di assicurare un ottimo vincolo della tubazione alla struttura.

Sliding support must not be fixed in **contact with connections or other accessories** in order to let the pipe slide freely. In the case of horizonal or vertical piping installed at a height between 0 to 250cm above the ground, it is advised to **redouble the number of supports** in order to ensure an optimal placement of the piping to the structure.

Die Gleitstützen dürfen nicht mit **Beschlägen oder anderem Zubehör in Kontakt** gebracht werden, um das Gleiten nicht zu blockieren der Röhre. Bei waagerechten oder senkrechten Rohren, die in einer Höhe zwischen 0 und 250 cm über dem Boden verlegt werden, empfiehlt sich eine **Verdoppelung die Anzahl der Stützen**, um eine hervorragende Beschränkung des Rohres auf die Struktur zu gewährleisten.

Les supports coulissants ne doivent pas être mis **en contact avec des raccords ou autres accessoires** afin de ne pas obstruer l'écoulement du tuyau. Dans le cas de tuyaux horizontaux ou verticaux installés à une hauteur comprise entre 0 et 250 cm du sol, on conseille de **doubler la quantité de supports** afin de garantir une excellente contrainte du tuyau à la structure.

Los soportes, que son corredizos, no deben colocarse en **contacto con los conectores, racores u otros accesorios**, para no bloquear el flujo del tubo. En el caso de tuberías horizontales o verticales instaladas a una altura entre 0 y 250 cm desde el suelo, se recomienda **doblar la cantidad de soportes** para garantizar una óptima fijación del tubo a la estructura.

DERIVAZIONI RAPIDE - Easy branches - Schnelle ableitungen - Branchements rapides - Toma de bifurcación

Le prese di derivazione sono state progettate per permettere all'utilizzatore finale di realizzare una rapida derivazione (**calata**) senza la necessità di tagliare il tubo portante.

Grazie al particolare disegno del componente, inoltre, la presa d'aria per la calata è posta al di sopra del livello di formazione di condensa garantendo così un'**ottima qualità dell'aria** nelle calate.

Branch boxes have been engineered to allow the final user to make a fast branch (**drop branch**) without the necessity to cut the main pipe.
Thanks to the special component design, the drop branch vent is positioned above of the condensation forming level ensuring an **optimum air quality** inside the branches.

Die Abzweigdosen wurden so konzipiert, dass der Endverbraucher eine schnelle Ableitung vornehmen kann (**abgesenkt**) ohne das Standrohr abschneiden zu müssen.
Dank der besonderen Konstruktion des Bauteils liegt zudem der Lufteinlass für den Abstieg oberhalb des Trainingsniveaus kondensat und sorgt so für eine **hervorragende luftqualität in den abseilen.**

Les branchements des tuyaux ont été conçus pour permettre à l'utilisateur final de réaliser une dérivation rapide (**descente**) sans avoir à couper le tube du poteau.
De plus, grâce à la conception particulière du composant, l'entrée d'air pour la descente est placée au-dessus du niveau de formation de condensation, assurant ainsi une **excellente qualité de l'air** dans la descente en rappel.

Las tomas de bifurcación se han diseñado para permitir que el usuario final realice una derivación rápida (**conector que hace de ladrón**) sin tener que cortar el tubo a utilizar.
Además, gracias al diseño particular del componente, la entrada de aire para el ladrón se coloca por encima del nivel de formación de la condensación, garantizando una **excelente calidad del aire** en la conexión.

1

Posizionare la derivazione secondo le esigenze applicative.

Put the branch box on the desired position

Positionieren Sie den Abzweig nach Bedarf Anwendung.

Positionnez le branchement en fonction des besoins de l'application.

Posicionar el bifurcador de acuerdo a los requisitos de la aplicación.

2

Ruotare la derivazione di 180° riposizionandola in prossimità dei segni di riferimento precedentemente tracciati. (Fig.1)

Rotate the branch box 180° positioning again in proximity of the reference point chosen beforehand. (Fig.1)

Drehen Sie den Zweig um 180 °, indem Sie ihn neu positionieren Nähe der Referenzmarken zuvor verfolgt. (Fig.1)

Faites pivoter la branche de 180 ° en la repositionnant à proximité des marques de référence précédemment tracées. (Fig.1)

Girar el bifurcador en 180 ° reposicionándolo cerca de las marcas de referencia previamente trazadas. (Fig.1)

3

Forare il tubo servendosi della dima guida per effettuare la foratura e, in seguito, sbavare il foro praticato in precedenza. (Fig.2)

Drill the pipe using the template put on the branch box to execute the drilling and, afterwards deburr the hole. (Fig.2)

Bohren Sie das Rohr mit der Führungsschablone für bohren und dann entgraten vorher. (Fig.2)

Percez le tube à l'aide du gabarit de guidage pour percer puis ébavurez le trou fait précédemment. (Fig.2)

Perforar el tubo utilizando el utensilio posicionándolo en la guía para así poder taladrar y luego limpiar de impurezas el orificio realizado anteriormente. (Fig.2)

4

Fissare la presa di derivazione allineando nuovamente le tacche di riferimento ai segni realizzati. **Serrare** con una chiave a brugola il perno con una forza massima di 6 Nm. (Fig.3)

Secure the branch box aligning again reference marks to the signs just carried out. **Tighten** the pin with a hex key applying a maximum force of 6Nm. (Fig.3)

Sichern Sie die Abgangshülse, indem Sie sie erneut ausrichten Referenzkerben für die angebrachten Schilder. **Verwenden** Sie einen Inbusschlüssel, um den Stift mit einer Kraft festzuziehen maximal 6 Nm. (Fig.3)

Fixez le branchement en alignant à nouveau les encoches de référence sur les marques faites. **Serrez** la goupille avec une force maximale de 6 Nm avec une clé Allen. (Fig.3)

Fijar la toma de bifurcación alineando las muescas de referencia nuevamente con las marcas realizadas. **Apretar** con una llave Allen el pasador utilizando una fuerza máxima de 6 Nm. (Fig.3)

Fig.1

Fig.2

Fig.3

DIMENSIONAMENTO DI UN IMPIANTO - Plant sizing - Abmessung einer pflanze - Dimensionnement d'un système - Dimensión de una implantación

Gli impianti devono essere dimensionati considerando la **massima portata d'aria** necessaria alla **pressione massima di esercizio**.
Occorre pertanto conoscere dettagliatamente i dati caratteristici di ogni attrezzatura relativamente al consumo di aria, comunemente espresso in Normal litri al minuto (Nl/min) ed il **valore ottimale o minimo per il suo corretto funzionamento**.
La configurazione delle reti principali di distribuzione in un impianto ad aria compressa può essere effettuata in due modi: tramite linea unica monodirezionale, (dal compressore al punto di utilizzo più distante), oppure **ad anello**. Quest'ultima è senza dubbio la più consigliabile e ha il vantaggio che, trattandosi di un circuito chiuso, viene consentito un **maggior equilibrio di portata ai punti di utilizzo**, e si rende inoltre possibile il sezionamento di parti di impianto oggetto di eventuali modifiche o manutenzioni, senza dover arrestare totalmente l'utilizzo dell'aria compressa e quindi fermare l'impianto.

Plants have to be realized considering **maximum air flow** needed to reach **maximum working pressure.**
It is compulsory to know, down into the details, the technical data of every accessory concerning air usage, commonly expressed in Nl/min and **optimal or minimal value for correct functioning.**
Main air distribution lines configuration can be realized in two ways: Unidirectional single line (from compressor to farthest utilization point) or **ring-shaped line.** The latter is without a doubt the most recommended. Being a closed circuit, a **better flow rate balance to the utilization points** can be reached and it is also possible to execute sectioning of the plant for maintenance or modification, without necessarily stopping the entire plant.

Die Systeme müssen unter Berücksichtigung des **maximalen Luftstroms** dimensioniert werden, der für den maximalen Druck von erforderlich ist Übung.
Es ist daher erforderlich, die Kenndaten der einzelnen Geräte in Bezug auf den Verbrauch von detailliert zu kennen Luft, üblicherweise ausgedrückt in Normalliter pro Minute (Nl / min) und dem optimalen oder **minimalen Wert für ihre Richtigkeit Betrieb.**
Die Konfiguration der Hauptverteilungsnetze in einem Druckluftsystem kann auf zwei Arten erfolgen:
über eine einfach gerichtete einzelne Leitung (vom Kompressor zum entferntesten Einsatzort) oder **als Ring**. Letztere es ist zweifellos das ratsamste und hat den Vorteil, dass als geschlossener Kreislauf ein größerer zulässig ist **Volumenstrombilanz an den Einsatzorten**, und es ist auch möglich, Anlagenteile zu unterteilen, die Gegenstand von irgendwelchen sind Umbauten oder Wartungen, ohne den Druckluftbetrieb vollständig einstellen und dann die Anlage stoppen zu müssen.

Les systèmes doivent être dimensionnés en tenant compte du **débit d'air maximal** requis pour la pression de service maximale.
Il est donc nécessaire de connaître en détail les caractéristiques de chaque équipement en matière de consommation d'air, communément exprimées en Normal litres par minute (Nl / min), **ainsi que la valeur optimale ou minimale pour un fonctionnement correct.**
on des réseaux de distribution principaux dans un système à air comprimé peut être réalisée de deux manières: via une ligne simple unidirectionnelle (du compresseur au point d'utilisation le plus éloigné) ou **en anneau.** Ce dernier est sans aucun doute le plus conseillé et présente l'avantage qu'en tant que circuit fermé, un **plus grand équilibre des débits est autorisé aux points d'utilisation**, et il est également possible de sectionner des parties de la centrale sous réserve de modifications ou de maintenance éventuelles, sans avoir à arrêter complètement l'utilisation de l'air comprimé et donc à arrêter le système.

Los sistemas de implantación deben dimensionarse considerando **el flujo de aire máximo** requerido para la presión máxima ejercida o necesitada.
Por lo tanto, es necesario conocer en detalle los datos característicos de cada sistema con respecto a su consumo de aire, comúnmente expresados en litros normales por minuto (Nl/min) y **su valor óptimo o mínimo para su correcto funcionamiento.**
La configuración de las principales redes de distribución en un sistema de aire comprimido se puede llevar a cabo de dos maneras: a través de una sola línea que va en una sola dirección unidireccional, (desde el compresor hasta el punto de uso más distante), o en **forma de anillo**. Este último es, sin duda, el más recomendable y tiene la ventaja de que, al ser un circuito cerrado, se permite un **mayor equilibrio de flujo en los puntos de uso**, y también es posible seccionar partes del sistema sujeto a un posible mantenimiento o modificaciones, sin tener que parar completamente el uso del aire comprimido y por lo tanto detener el sistema.

Il punto più lontano dal compressore (A) è il punto B.
Ipotizzando una lunghezza totale dell'impianto di 90 metri, il punto più lontano si otterrà calcolando: 90/2 = 45 m

The farther point from compressor (A) is point B.
Guessing a total plant length amounting to 90m, farther point is calculated as follows: 90/2=45m

Der am weitesten vom Kompressor (A) entfernte Punkt ist Punkt B.
Unter der Annahme einer Gesamtlänge der Anlage von 90 Metern ergibt sich der weiteste Punkt aus der Berechnung: 90/2 = 45 m

Le point le plus loin du compresseur (A) est le point B.
En supposant une longueur totale de l'installation de 90 mètres, le point le plus loin sera obtenu en calculant: 90/2 = 45 m

El punto más alejado del compresor (A) es el punto B.
Suponiendo una longitud total de la implantación de un sistema de 90 metros, el punto más lejano se obtendrá calculando: 90/2 = 45 m

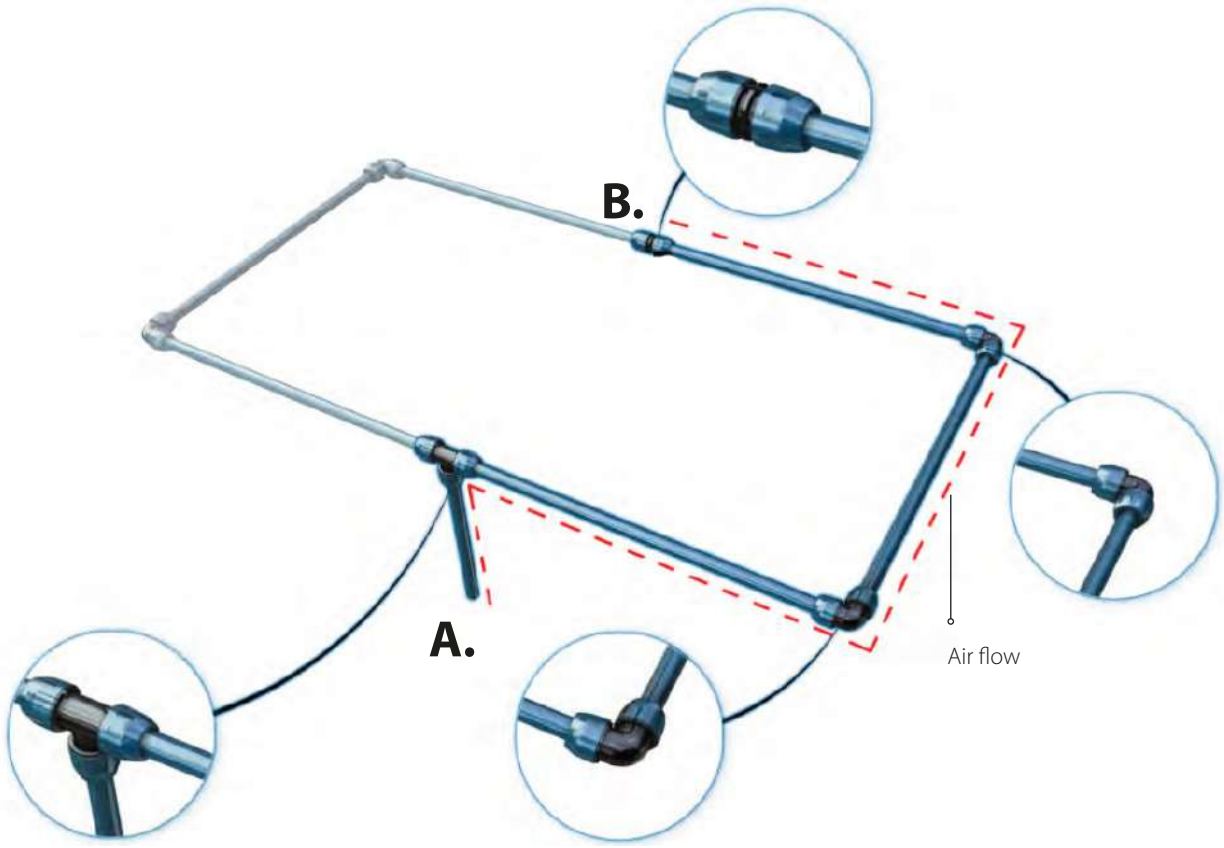

LUNGHEZZE EQUIVALENTI E SELEZIONE DEL DIAMETRO - Equivalent lenghts and selecting diameter - Äquivalente längen und durchmesserauswahl - Longueurs équivalentes et sélection des diamètres - Longitudes equivalentes y selección de diámetros

Ogni raccordo impiegato sull'impianto implica per la sua specifica geometria interna, un certo grado di rallentamento dell'aria.
La tabella sottostante indica la **corrispondenza in metri equivalenti di tubo per ogni raccordo**.
La lunghezza equivalente totale che risulterà dalla somma dei raccordi andrà poi aggiunta alla lunghezza media del tubo utilizzato.
Per consentire il **corretto dimensionamento dell'impianto**, sono riportati nella tabella sottostante, per ogni tipo di raccordo e principali accessori, la lunghezza in metri di tubo equivalente da aggiungere nel calcolo.

Every connection used in the plant implies, due to its specific internal shaping, a certain grade of air slowdown.
Table below shows **matching in equivalent meters of pipe for every connection.**
Total equivalent length resulting from summing up all the connection will be added to the medium length of the utilized pipe.
To ensure the **correct plant sizing,** in the table below are indicated, for every type of connection and main accessory, length in meters of equivalent pipe to add to the total sum.

Jede im System verwendete Armatur impliziert aufgrund ihrer spezifischen Innengeometrie eine gewisse Verlangsamung Luft.
Die nachstehende Tabelle zeigt **die Entsprechung in äquivalenten Metern Rohrleitung für jede Verbindung.**
Die sich aus der Summe der Fittings ergebende äquivalente Gesamtlänge wird dann zur durchschnittlichen Rohrlänge addiert verwendet.
Um die korrekte **Dimensionierung des Systems zu ermöglichen,** sind sie für jeden Typ in der folgenden Tabelle aufgeführt Armatur und Hauptzubehör, die Länge des äquivalenten Rohrs in Metern, die in die Berechnung einbezogen werden.

Chaque raccord utilisé sur le système implique un certain degré de ralentissement de l'air en raison de sa géométrie interne spécifique.
Le tableau ci-dessous indique la **correspondance en mètres équivalents de tuyau pour chaque raccordement.**
La longueur totale équivalente résultant de la somme des raccords sera ensuite ajoutée à la longueur moyenne du tuyau utilisé.
Pour permettre un **dimensionnement correct du système**, le tableau ci-dessous indique, pour chaque type de raccord et d'accessoire principal, la longueur en mètres de tuyau équivalent à ajouter au calcul.

Cada accesorio utilizado en el sistema implica por su específica geometría interna, un cierto grado de desaceleración del aire.
La siguiente tabla indica la **correspondencia en metros equivalentes de tubo para cada racor o conexión.**
La longitud equivalente total que resultará de la suma de los racores se agregará a la longitud media del tubo utilizado.
Para permitir el **dimensionamiento correcto del sistema,** la tabla siguiente muestra, para cada tipo de accesorio y accesorios principales, la longitud en metros de tubo equivalente que se agregará en el cálculo.

Diametro mm	SLEEVES m	ELBOWS A 90° m	ELBOWS A 45° m	T m	T REDUCED m	REDUCTION m	NIPPLE m	JUNCTION m	APPLIQUE m
16	0,1	0,7	-	0,1	-	-	0,1	-	0,8
20	0,2	1,2	1	0,2	1,8	-	0,2	-	1,2
25	0,2	1,5	1,2	0,3	2,4	0,5	0,2	1,8	1,5
32	0,3	2	1,3	0,3	3	0,6	0,3	2,4	-
40	0,3	2,4	1,6	0,4	4	0,7	0,3	3	-
50	0,4	3	2	0,4	1,3	1	0,4	4	-
63	0,5	3,5	2,5	0,5	4,5	1,5	0,5	4,5	-
80	0,7	4,8	-	0,7	5,5	2	0,7	5,5	-
110	0,8	6	-	0,8	6,5	2,5	-	6,5	-

Conoscendo la **pressione di esercizio** , la **portata necessaria** e lo **sviluppo della linea dal compressore al punto di prelievo di aria più lontano** e considerando l'apporto in metri delle lunghezze equivalenti, saremo in grado di procedere al dimensionamento corretto dell'impianto. Se la portata istantanea richiesta è uguale o inferiore a quella prodotta dal compressore e l'anello è di sviluppo lineare inferiore a quello consigliato utilizzando un determinato diametro di tubo, **la caduta di pressione non supererà il 5%**. Consigliamo di utilizzare tubazioni maggiorate per possibili futuri ampliamenti e per evitare gli effetti negativi dovuti a un eccessiva velocità dell'aria compressa all'interno.

Knowing **working pressure**, **necessary flow rate** and **line development from compressor to farther utilization point** and considering meter intake from equivalent lengths, we'll be able to size correctly the plant.
If the instant flow rate requested is equal or inferior to flow rate produced by the compressor and the ring-shaped plant has linear development inferior to advised sizing using a predetermined pipe diameter, **pressure drop will not exceed 5%.** It is advised to utilize increased size piping for possible future extensions and to avoid negative effects due to an excessive compressed air speed inside the line.

Kenntnis des **Arbeitsdrucks**, der **erforderlichen Durchflussmenge** und des **Verlaufs der Leitung vom Kompressor bis zum Punkt.** Wenn wir weiter entfernte Luft nehmen und den Beitrag in Metern äquivalenter Länge berücksichtigen, können wir fortfahren auf die richtige Dimensionierung des Systems. Wenn der erforderliche momentane Durchfluss gleich oder geringer als der vom Kompressor erzeugte ist und der Ring eine lineare Entwicklung aufweist Bei Verwendung eines vorgegebenen Rohrdurchmessers, der unter dem empfohlenen Wert liegt, **darf der Druckverlust 5% nicht überschreiten.** Wir empfehlen die Verwendung größerer Rohre für mögliche zukünftige Erweiterungen und um die negativen Auswirkungen durch a zu vermeiden zu hohe Druckluftgeschwindigkeit im Inneren.

En connaissant la **pression de fonctionnement,** le **débit requis** et le **développement de la ligne du compresseur au point d'extraction d'air le plus éloigné**, et en considérant la contribution en mètres de longueurs équivalentes, on peut procéder au dimensionnement correct de l'installation. Le point le plus éloigné du compresseur (A) est le point B. En supposant une longueur totale de l'installation de 90 mètres, le point le plus éloigné sera obtenu en calculant: 90/2 = 45 m Si le débit instantané requis est égal ou inférieur à celui produit par le compresseur et la bague a un développement linéaire inférieur à celui recommandé en utilisant un diamètre de tuyau donné, **la chute de pression ne dépassera pas le 5%.** On recommande d'utiliser des tuyaux plus gros pour de futures expansions et pour éviter les effets négatifs dus à une vitesse d'air comprimé excessive à l'intérieur.

Conociendo la **presión ejercida**, el **caudal requerido para el desarrollo de la línea desde el compresor hasta el punto más alejado de la extracción de aire** y considerando la aportación en metros de la longitud equivalente, podremos proceder al dimensionamiento correcto de la implantación del sistema. Si el flujo instantáneo requerido es igual o menor que el producido por el compresor, y el Anillo tiene un desarrollo lineal inferior al recomendado utilizando un determinado diámetro de tubo, **la caída de presión no excederá del 5%.** Recomendamos utilizar tuberías más grandes para posibles ampliaciones o expansiones futuras y para evitar efectos negativos debido a una excesiva velocidad del aire comprimido en su interior.

Nm³/h	Nl / min	Distance between compressor and use farther away								
		25 m	50 m	100 m	150 m	200 m	300 m	400 m	500 m	1000 m
36	600	Ø16	Ø16	Ø20	Ø20	Ø25	Ø25	Ø25	Ø25	Ø32
54	900	Ø16	Ø20	Ø20	Ø25	Ø25	Ø25	Ø32	Ø32	Ø40
72	1200	Ø20	Ø25	Ø25	Ø25	Ø32	Ø32	Ø32	Ø32	Ø40
105	1750	Ø25	Ø25	Ø32	Ø32	Ø32	Ø40	Ø40	Ø40	Ø50
150	2500	Ø25	Ø32	Ø32	Ø32	Ø40	Ø40	Ø40	Ø50	Ø50
210	3500	Ø32	Ø32	Ø40	Ø40	Ø40	Ø50	Ø50	Ø50	Ø63
270	4500	Ø32	Ø32	Ø40	Ø40	Ø50	Ø50	Ø50	Ø50	Ø63
360	6000	Ø40	Ø40	Ø40	Ø50	Ø50	Ø50	Ø63	Ø63	Ø63
510	8500	Ø40	Ø40	Ø50	Ø50	Ø50	Ø63	Ø63	Ø63	Ø80
720	12000	Ø50	Ø50	Ø50	Ø63	Ø63	Ø63	Ø80	Ø80	Ø80
1080	18000	Ø50	Ø63	Ø63	Ø63	Ø80	Ø80	Ø80	Ø80	
1260	21000	Ø63	Ø63	Ø63	Ø80	Ø80	Ø80	Ø80		
1860	31000	Ø63	Ø80	Ø80	Ø80	Ø80				
2700	45000	Ø80	Ø80	Ø80						
6000	100000	Ø80	Ø110	Ø110						
8100	135000	Ø110	Ø110							

TAL4

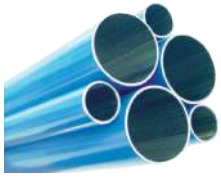

Tubo alluminio barra 4m
Aluminum tube 4m bar
Aluminiumrohr 4m Stange
Barre en aluminium de 4m
Tubo de aluminio 4m

CODICE Code	DIMENSIONI Dimensions		SPESSORE Thickness	PRESSIONE DI UTILIZZO Working pressure	LUNGHEZZA Length
	Ø est. e int. mm		mm	bar	m
TA0016L4	16	14	1,0 mm	16	4
TA0020L4	20	17,4	1,3 mm	16	4
TA0025L4	25	22,2	1,4 mm	16	4
TA0032L4	32	29	1,5 mm	16	4
TA0040L4	40	36,4	1,8 mm	16	4
TA0050L4	50	46	2 mm	16	4
TA0063L4	63	59	2 mm	16	4

Materiali		Materials		Werkstoffen		Matériels		Materiales	
Corpo:	Alluminio EN-AW 6060	**Body:**	Aluminium EN-AW 6060	**Körper:**	Aluminium EN-AW 6060	**Corps:**	Aluminium EN-AW 6060	**Cuerpo:**	Aluminio EN-AW 6060

Colori standard a magazzino
Anodizzazione (elettrocolorazione) azzurra

Color available in stock
Blue anodization (electrocolouring)

Standard Farbe im Lager
Blaue Anodisierung (Elektrofärbung)

Couleurs standard en stock
Anodisation bleue (électrocoloration)

Colores estándar en stock
Anodizado azul (electrocolor)

TAL6

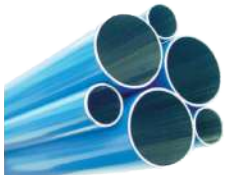

Tubo alluminio barra 6m
Aluminum tube 6m bar
Aluminiumrohr 6m Stange
Barre en aluminium de 6m
Tubo de aluminio 6m

CODICE Code	DIMENSIONI Dimensions		SPESSORE Thickness	PRESSIONE DI UTILIZZO Working pressure	LUNGHEZZA Length
	Ø est. e int. mm		mm	bar	m
TA0020L6	20	17,4	1,3 mm	16	6
TA0025L6	25	22,2	1,4 mm	16	6
TA0032L6	32	29	1,5 mm	16	6
TA0040L6	40	36,4	1,8 mm	16	6
TA0050L6	50	46	2 mm	16	6
TA0063L6	63	59	2 mm	16	6

Materiali		Materials		Werkstoffen		Matériels		Materiales	
Corpo:	Alluminio EN-AW 6060	**Body:**	Aluminium EN-AW 6060	**Körper:**	Aluminium EN-AW 6060	**Corps:**	Aluminium EN-AW 6060	**Cuerpo:**	Aluminio EN-AW 6060

Colori standard a magazzino
Anodizzazione (elettrocolorazione) azzurra

Color available in stock
Blue anodization (electrocolouring)

Standard Farbe im Lager
Blaue Anodisierung (Elektrofärbung)

Couleurs standard en stock
Anodisation bleue (électrocoloration)

Colores estándar en stock
Anodizado azul (electrocolor)

TC

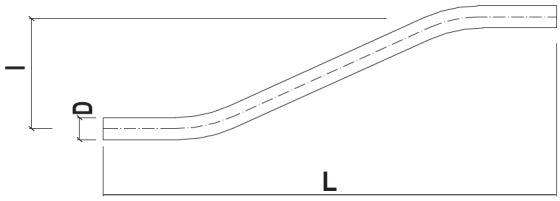

Doppia curva blu in alluminio

Double blue curve in aluminum

Schlauchklemmen Doppelte blaue Kurve aus Aluminium

Double courbe bleue en aluminium

Doble curva azul en aluminio

CODICE/CODE	D	I	L	PEZZI/PIECES
TC0016	16	120	400	1
TC0020	20	150	430	1
TC0025	25	180	460	1

AW 02

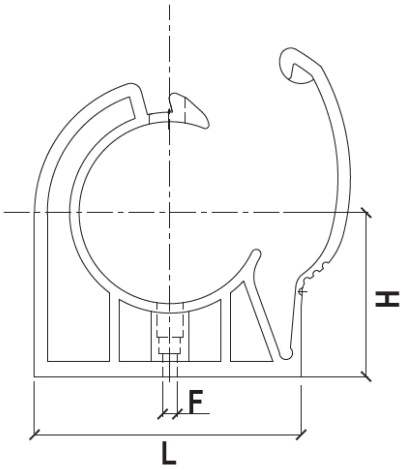

Clip fermatubo

Tube clips

Schlauchklemmen

Clip pour tuyau

Clip para manguera

CODICE/CODE	D	H	F	L	PEZZI/PIECES
AW020016	16	35	9	31	10
AW020020	20	35	9	31	10
AW020025	25	35	9	38	10
AW020032	32	35	9	49	10
AW020040	40	70	9	60	10
AW020050	50	70	9	75	10
AW020063	63	70	9	94	10

AW 03

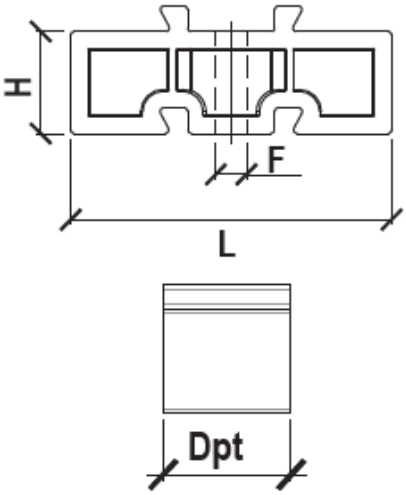

Distanziale

Spacer

Abstandshalter

Espaceur

Espaciador

CODICE/CODE	D	H	F	Dpt	L	PEZZI/PIECES
AW032032	20 - 32	35	9	30	49	10
AW034063	40 - 63	30	9	40	94	10

AW 53

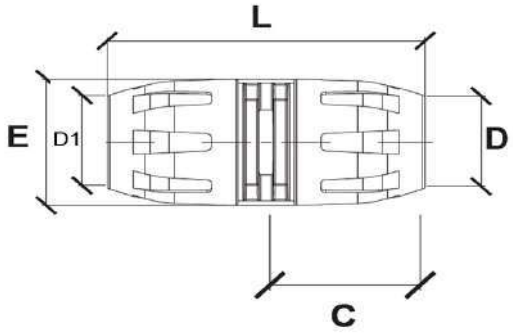

Intermedio diritto

Intermediate straight

Gerade Verbinder

Raccord union double

Racor recto intermedio

CODICE/CODE	D	D1	E	C	L	PEZZI/PIECES
AW530016	16	16	37	38	81	1
AW530020	20	20	45	48	98	1
AW530025	25	25	51	52	106	1
AW530032	32	32	61	62	124	1
AW530040	40	40	75	70	142	1
AW530050	50	50	87	79	161	1
AW530063	63	63	108	80,5	170	1
AW532520	22	25	-	-	-	1
AW533225	25	32	-	-	-	1
AW534025	25	40	-	-	-	1
AW534032	32	40	-	-	-	1
AW535040	40	50	-	-	-	1

AW 45

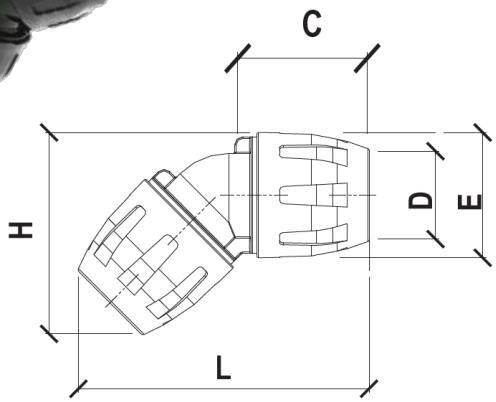

Intermedio a gomito 45°

Elbow 45° intermediate

Winkel Verbinder 45°

Raccord equerre 45°

Racor 45° intermedio

CODICE/CODE	D	H	E	C	L	PEZZI/PIECES
AW450020	20	72	45	48	104	1
AW450025	25	81	51	52	115	1
AW450032	32	97	61	62	137	1
AW450040	40	115	75	70	160	1
AW450050	50	134	87	79	185	1
AW450063	63	140	108	80,5	210	1

AW 54

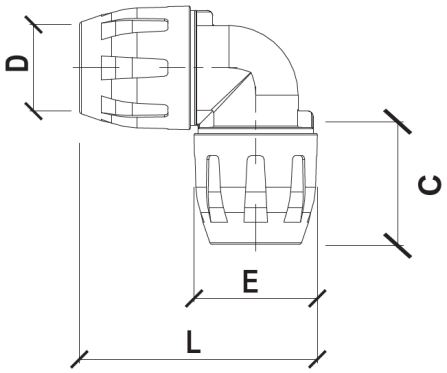

Intermedio a gomito

Elbow intermediate

Winkel Verbinder

Raccord equerre

Racor a L intermedio

CODICE/CODE	D	E	C	L	PEZZI/PIECES
AW540016	16	37	38	72	1
AW540020	20	45	48	86	1
AW540025	25	51	52	95	1
AW540032	32	61	62	122	1
AW540040	40	75	70	130	1
AW540050	50	87	79	152	1
AW540063	63	108	80,5	165	1

AW 55

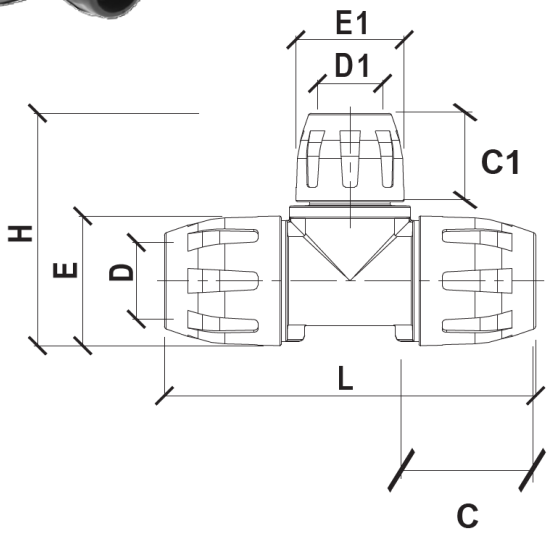

Intermedio a T

T intermediate

T Verbinder

Raccord té

Racor a T intermedio

CODICE/CODE	D	D1	E	E1	H	C	C1	L	PEZZI/PIECES
AW550016	16	16	37	37	73	38	38	109	1
AW550020	20	20	45	45	86	48	48	127	1
AW550025	25	25	51	51	95	52	52	140	1
AW550032	32	32	61	61	122	62	62	170	1
AW550040	40	40	75	75	130	70	70	185	1
AW550050	50	50	87	87	152	79	79	216	1
AW550063	63	63	108	108	180	80,5	80,5	235	1
AW552016	20	16	45	37	80	48	38	127	1
AW552516	25	16	51	45	88	52	38	140	1
AW552520	25	20	51	37	98	52	48	140	1
AW553220	32	20	61	45	111	62	48	170	1
AW553225	32	25	61	51	113	62	52	170	1
AW554020	40	20	75	51	-	70	48	185	1
AW554025	40	25	75	51	128	70	52	185	1
AW554032	40	32	75	51	131	70	62	185	1
AW555020	50	20	87	61	-	79	48	216	1
AW555025	50	25	87	61	-	79	52	216	1
AW555032	50	32	87	61	147	79	62	216	1
AW555040	50	40	87	61	150	79	70	216	1
AW556320	63	20	108	75	-	80,5	48	235	1
AW556332	63	32	108	75	-	80,5	62	235	1
AW556340	63	40	108	87	160	80,5	70	235	1
AW556350	63	50	108	87	168	80,5	79	235	1

AW 55F

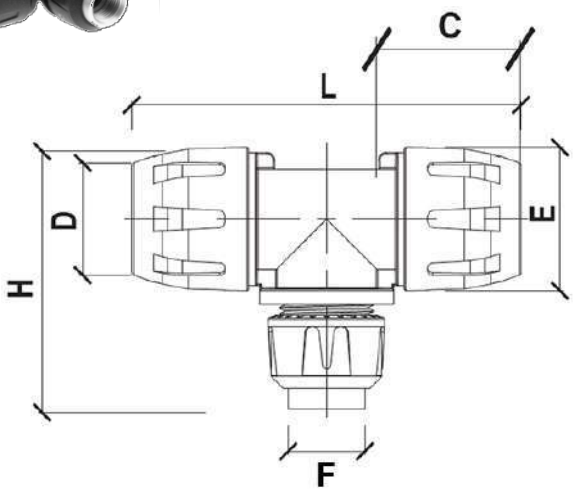

T per calate

Water trap T

Wasserfalle T

Raccord a T

Racor a T

CODICE/CODE	D	F"	E	H	C	L	PEZZI/PIECES
AW55F1220	20	1/2	45	75	48	127	1
AW55F1225	25	1/2	51	80	52	140	1

AW 01R

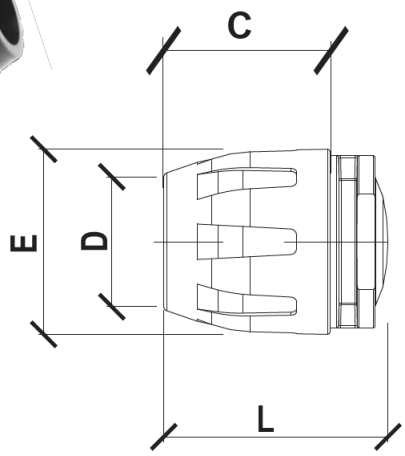

Tappo femmina

Female plug

Stopfen

Bouchon femelle

Tapón hembra

CODICE/CODE	D	E	C	L	PEZZI/PIECES
AW010016R	16	37	38	50	1
AW010020R	20	45	48	54	1
AW010025R	25	51	52	60	1
AW010032R	32	61	62	71	1
AW010040R	40	75	70	78	1
AW010050R	50	87	79	85	1
AW010063R	63	108	80,5	90	1

AW 51

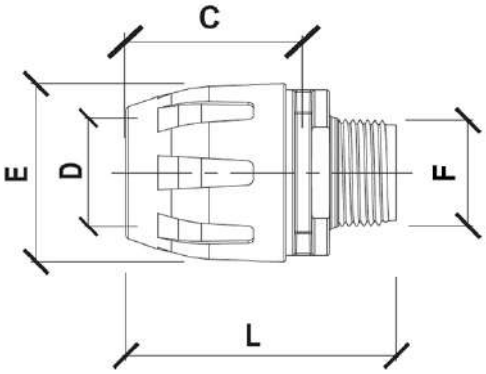

Terminale diritto maschio

Male straight terminal

Gerade Einverschraubungen

Terminal droit mâle

Terminal recto macho

CODICE/CODE	D	F"	E	C	L	PEZZI/PIECES
AW511216	16	1/2	37	38	64	1
AW511220	20	1/2	45	48	68	1
AW513420	20	3/4	45	48	68	1
AW511225	25	1/2	51	52	71	1
AW513425	25	3/4	51	52	73	1
AW510125	25	1"	51	52	76	1
AW510132	32	1"	61	62	85	1
AW514132	32	1"1/4	61	62	87	1
AW510140	40	1"	75	70	96	1
AW514140	40	1"1/4	75	70	97	1
AW512140	40	1"1/2	75	70	98	1
AW512150	50	1"1/2	87	79	108	1
AW510250	50	2"	87	79	111	1
AW510263	63	2"	108	80,5	115	1

AW 05

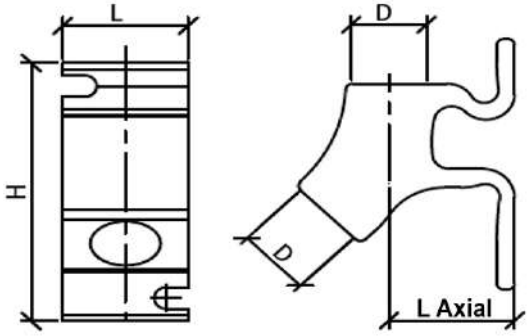

Applique mono, filettata femmina 1/2"

Mono applique, threaded 1/2 " female

Monoapplikation mit 1/2 " Innengewinde

Applique mono, fileté 1/2 " femelle

Mono aplique, roscado 1/2 " hembra

CODICE/CODE	D	H	L Axial	L	PEZZI/PIECES
AW050012	1/2	78	35	34	1

AW 06

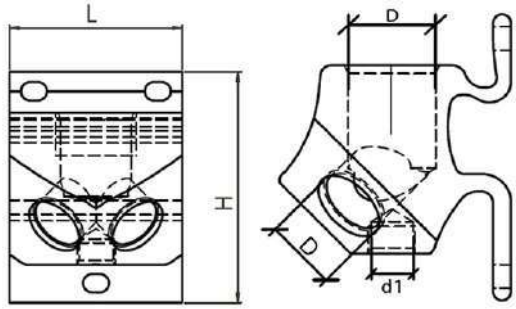

Applique a due vie, filettata femmina + scarico da 1/4" (cieco)

Two-way wall lamp, female threaded + 1/4 "drain (blind)

Zweiwege-Wandleuchte, Innengewinde + 1/4 "Abfluss (blind)

Applique à deux voies, fileté femelle + drain 1/4 "(aveugle)

Lámpara de pared de dos vías, rosca hembra + 1/4 "de drenaje (ciego)

CODICE/CODE	ØD	d1	H	L	PEZZI/PIECES
AW060012	1/2	1/4	80	60	1
AW063412	3/4	1/4	80	60	1

AW 63

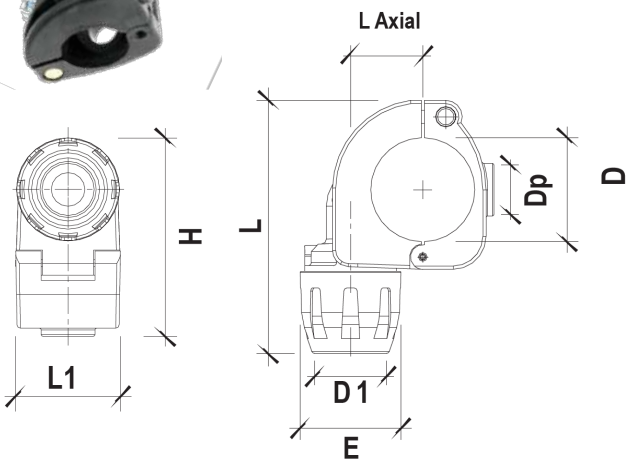

Presa di derivazione rapida

Quick branching socket

Schnellverzweigungssockel

Prise de branchement rapide

Zócalo de bifurcación rápida

CODICE/CODE	D	D1	E	Dp	H	L	L1	LAxial	PEZZI/PIECES
AW632516	25	16	37	16	69,5	113	52	25	1
AW632520	25	20	45	16	69,5	113	52	25	1
AW633216	32	16	37	16	71	113	52	25	1
AW633220	32	20	45	16	71	113	52	25	1
AW634016	40	16	37	20	84	125	52	30	1
AW634020	40	20	45	20	84	125	52	30	1
AW634025	40	25	51	20	84	125	52	30	1
AW635016	50	16	37	20	115	145	60	44	1
AW635020	50	20	45	20	115	145	60	44	1
AW635025	50	25	51	20	115	145	60	44	1
AW636320	63	20	45	20	115	145	60	44	1
AW636325	63	25	51	20	115	145	60	44	1
AW636332	63	32	61	20	115	148	60	44	1

AW 07

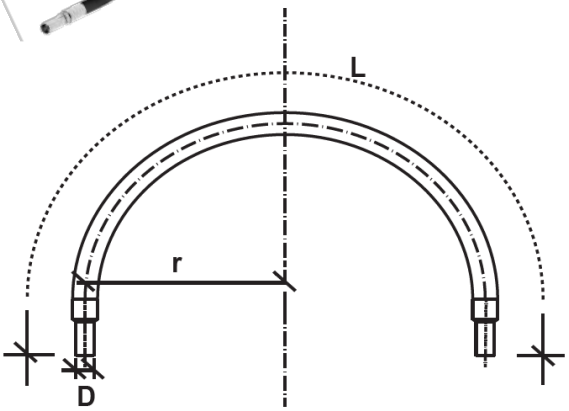

Compensatore di dilatazione, tubo flessibile

Expansion expansion joint, flexible hose

Dehnungsfuge, flexibler Schlauch

Joint de dilatation, tuyau flexible

Expansión junta de expansión, manguera flexible.

CODICE/CODE	D	r min	r max	MISALIGNMENT	L	PEZZI/PIECES
AW070020	20	15	20	±100	800	1
AW070025	25	18	25	±140	820	1
AW070032	32	23	32	±180	960	1
AW070040	40	29	38	±180	1200	1
AW070050	50	36	47	±220	1430	1
AW070063	63	45	59	±240	1650	1

AW 08

Chiavi per raccordi
Keys for fittings
Schlüssel für Beschläge
Clés pour raccords
Llaves para herrajes

CODICE/CODE	D	PEZZI/PIECES
AW080020	Ø 20	1
AW080025	Ø 25	1
AW080032	Ø 32	1
AW080040	Ø 40	1
AW080050	Ø 50	1
AW080063	Ø 63	1

AW 09

Sbavatore per lame in acciaio interno ed esterno
Deburring tool inside/outside
Entgraten Werkzeug Innen/Draussen
Ebavureur pour lames en acier internes et externes
Desbarbador para cuchillas de acero internas y externas

CODICE/CODE	D	PEZZI/PIECES
AW091650	16 - 50	1

Ancoraggi per microcilindri ISO6432
Accessories for ISO6432 microcylinder
Zubehör für ISO6432 MikroZylinder
Accessoires pour ISO6432 microvérins
Accesorios para cilindros ISO6432

AN

AN40C

pag. 652

AN50C

pag. 652

AN16C

pag. 653

AN60C

pag. 653

AN71C

pag. 654

AN70X

pag. 654

AN80C

pag. 655

AN80X

pag. 655

AN05C

pag. 656

Dati tecnici di ancoraggi per microcilindri ISO6432

Accessories for ISO6432 microcylinder technical data

Technischen Daten der Zubehör für ISO6432 MikroZylinder

Données techniques des accessoires pour ISO6432 microvérins

Datos técnicos de accesorios para cilindros ISO6432

Codice - Code - Code - Code - Código	Materiali - Materials - Werkstoffen - Matériels - Materiales
AN-L	**Alluminio** - Aluminium - Aluminium - Aluminium - Aluminio
AN-C	**Acciaio** - Steel - Stahl - Acier - Acero
AN-X	**Acciaio INOX** - Stainless Steel - Edelstahl - Acier inoxydable - Acero inoxidable

	Descrizione - Description - Beschreibung - Description - Descripción	Materiali - Materials - Werkstoffen - Matériels - Materiales
1	**Forcella** - Rod fork end - Gabelkopf - Chape de tige - Horquilla	AN-C / AN-X
2	**Testa a snodo** - Swivel ball joint - Gelenkauge - Oeilleton à rotule - Rótula	AN-C / AN-X
3	**Dado per stelo** - Nut - Kolbenstangenmutter - Écrou pour tige de piston - Tuerca para vástago	AN-C
4	**Dado testata** - Nut for cover - Kolbenstangenmutter - Écrou de fixation du vérin - Tuerca para tapas	AN-C
5	**Piedino (MS3)** - Low-rise pedestal (MS3) - Fußbestigung (MS3) - Equerre de fixation (MS3) - Pata (MS3)	AN-C
6	**Cerniera (MP3)** - Hinge (MP3) - Schwnkflansch (MP3) - Chape de fixation (MP3) - Charnela (MP3)	AN-C
7	**Flangia (MF8)** - Flange (MF8) - Flansch (MF8) - Bride (MF8) - Brida (MF8)	AN-C

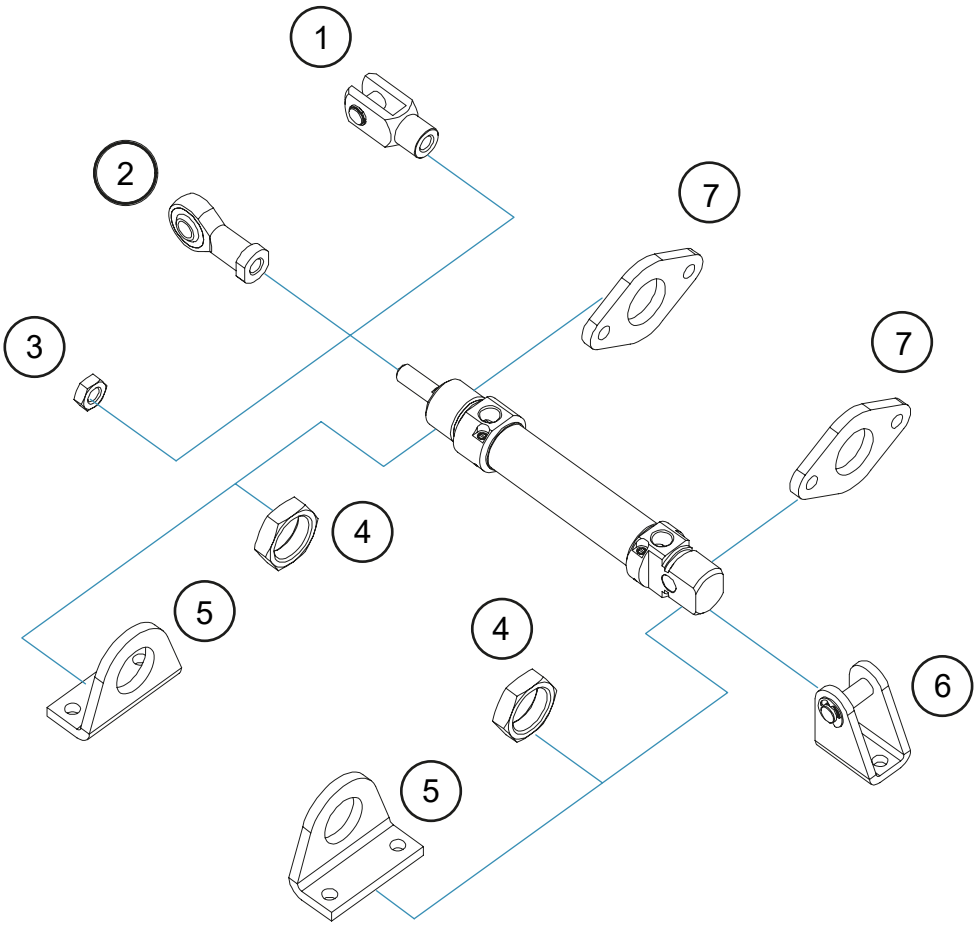

AN 40C

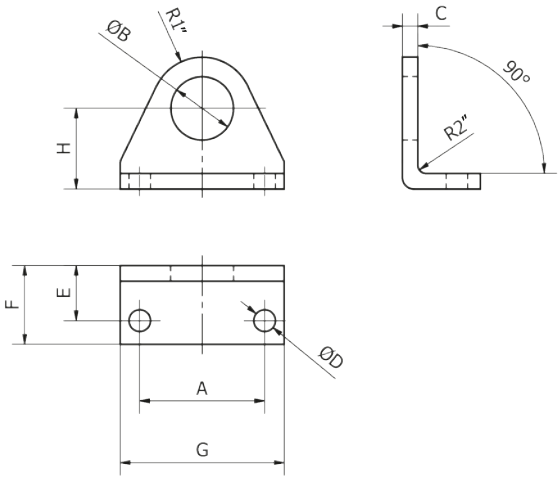

Piedino (MS3)
Low-rise pedestal (MS3)
Fußbefestigung (MS3)
Equerre de fixation (MS3)
Pata (MS3)

Corpo in acciaio zincato
Zinc coated steel body

CODICE/CODE	Ø mm	A	ØB	C	ØD	E	F	G	H	R1	R2	PEZZI/PIECES
AN40C0810	Ø 08 - 10	25	12	3	4,5	11	16	35	16	10	1,5	1
AN40C1216	Ø 12 - 16	32	16,1	4	5,5	14	20	42	20	13	2	1
AN40C2025	Ø 20 - 25	40	22,1	5	6,6	17	25	54	25	20	2,5	1

AN 50C

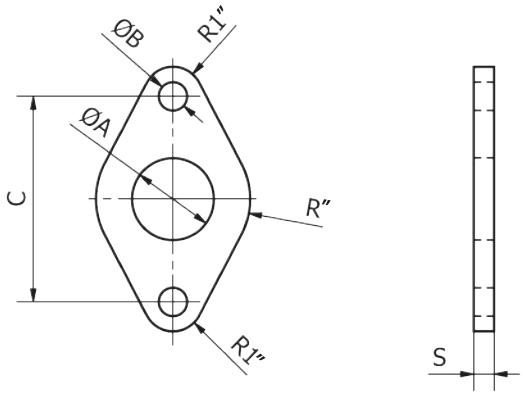

Flangia (MF8)
Flange (MF8)
Flansch (MF8)
Bride (MF8)
Brida (MF8)

Corpo in acciaio zincato
Zinc coated steel body

CODICE/CODE	Ø mm	A	ØB	C	R	R1	S	PEZZI/PIECES
AN50C0810	Ø 08 - 10	12	4,5	30	11	5	3	1
AN50C1216	Ø 12 - 16	16	5,5	40	15	6	4	1
AN50C2025	Ø 20 - 25	22	6,5	50	20	8	5	1

AN 16C

Cerniera (MP3)
Hinge (MP3)
Schwenkflansch(MP3)
Chape de fixation (MP3)
Charnela (MP3)

Corpo in acciaio zincato
Zinc coated steel body

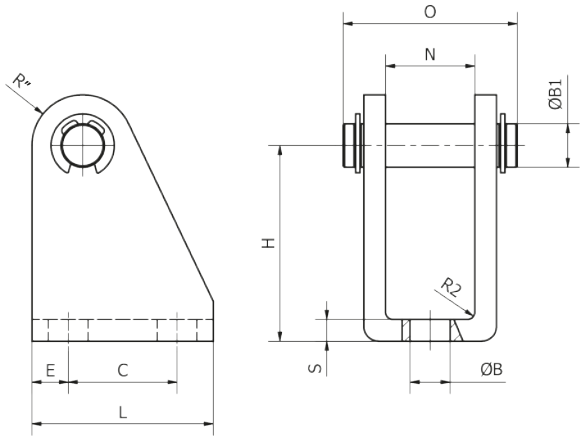

CODICE/CODE	Ø mm	L	H	B1	S	E	C	N	B	O	R	R2	PEZZI/PIECES
AN16C0810	Ø 08 - 10	22	24	4	2,5	4,75	12,5	8,1	4,5	18	5	1,5	1
AN16C1216	Ø 12 - 16	25	27	6	3	5	15	12,1	5,5	24	7	1,5	1
AN16C2025	Ø 20 - 25	32	30	8	4	6	20	16,1	6,6	31	10	2	1

AN 60C

Giunto autoallineante
Self-aligning rod
Ausgleichkupplung
Compensateur d'alignement
Compensador de alineamiento

Corpo in acciaio zincato e perno brunito
Zinc coated steel body and pin blanked

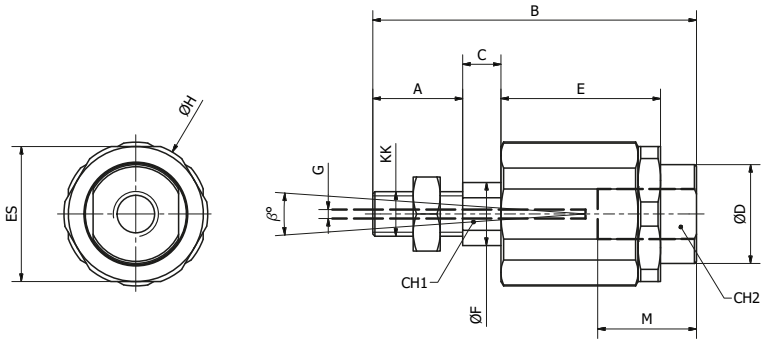

CODICE/CODE	KK	B	A	C	E	ØF	ØD	ØH	ES	G	M	CH1	CH2	β°	PEZZI/PIECES
AN60C0601	M6x1	35	10	2,5	17,5	6	8,5	14,5	13	1	12,5	5	7	6	1
AN60C0812	M8x1,25	57	20	5	26	8	12,5	19	17	2	16	7	11	8	1
AN60C1012	M10x1,25	71,5	20	7,5	35	14	22	32	30	2	22	12	19	8	1

AN 71C

Forcella con clip
Yoke with locable pin
Gabelkopf mit Sicherungsclip
Chape de tige avec clip de sécurité
Horquilla con clip

Corpo in acciaio zincato
Zinc coated steel body

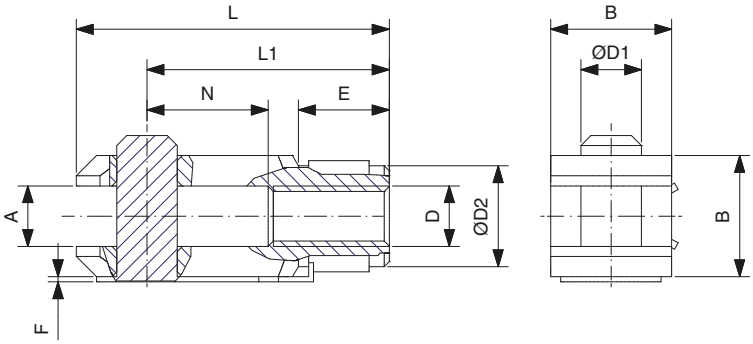

CODICE/CODE	ØD	A	F	L1	N	E	B	D1	D2	L	PEZZI/PIECES
AN71C0004	M4x0,7	4	0,5	16	8	6	8	4	8	21	1
AN71C0005	M5x0,8	-	0,5	-	-	-	-	-	-	-	1
AN71C0006	M6x1	6	0,5	24	12	9	12	6	10	31	1
AN71C0008	M8x1,25	8	0,5	32	16	12	16	8	14	42	1
AN71C1012	M10x1,25	10	0,5	40	20	15	20	10	18	52	1

AN 70X

Forcella con perno
Yoke with pin
Gabelkopf mit Lagerbolzen
Chape de tige avec pivot
Horquilla con pivote

Corpo in acciaio INOX AISI304
304 stainless steel body

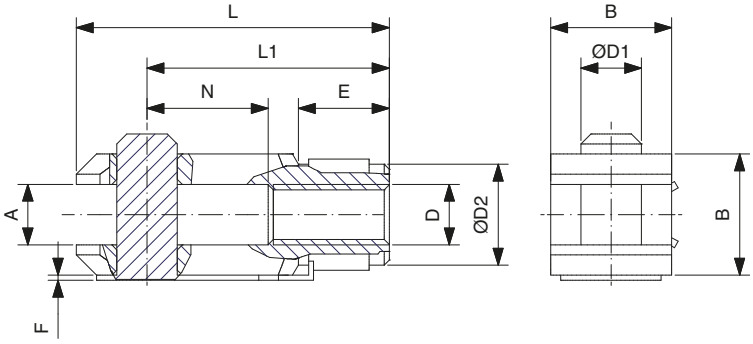

CODICE/CODE	ØD	A	B	D1	S	N	L1	L	E	D2	PEZZI/PIECES
AN70X0004	M4x0,7	4	8	4	12,5	8	16	21,5	5,5	8	1
AN70X0006	M6x1	6	12	6	17	12	24	31	9	10	1
AN70X0008	M8x1,25	8	16	8	21	16	32	42	12	14	1
AN70X1012	M10x1,25	10	20	10	25	20	40	52	15	18	1

AN 80C

Testa a snodo
Rod ends with articulated head
Gelenkkopf
Oeilleton à rotule
Rótula

Corpo in acciaio zincato e boccola in bronzo sinterizzato
Zinc coated steel body and sintered bronze bush

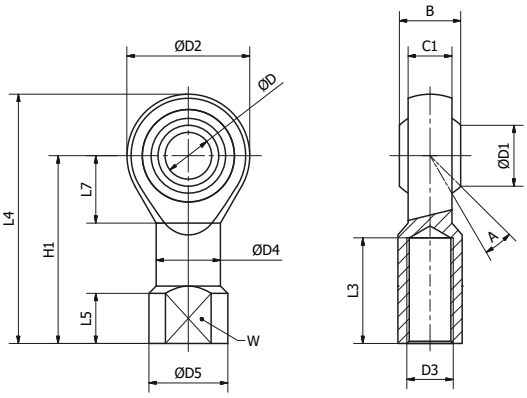

CODICE/CODE	D3	W	L3	A	ØD	ØD1	C1	B	ØD4	ØD5	L5	L7	H1	L4	ØD2	PEZZI/PIECES
AN80C0407	M4x0,7	9	10	13°	5	7,7	6	8	9	11	4	10	27	36	18	1
AN80C0601	M6x1	11	12	13°	6	8,9	6,75	9	10	13	5	11	30	40	20	1
AN80C0812	M8x1,25	14	16	14°	8	10,4	9	12	12.5	16	5	13	36	48	24	1
AN80C1012	M10x1,25	17	20	13°	10	12,9	10.5	14	15	19	6,5	15	43	57	28	1

AN 80X

Testa a snodo
Rod ends with articulated head
Gelenkkopf
Oeilleton à rotule
Rótula

Corpo in acciaio INOX e boccola in bronzo sinterizzato
Stainless steel body and sintered bronze bush

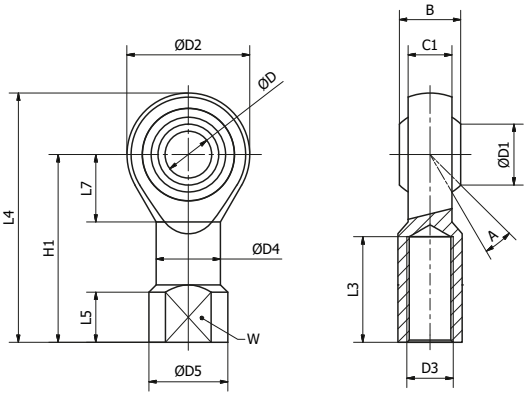

CODICE/CODE	D3	W	L3	A	ØD	ØD1	C1	B	ØD4	ØD5	L5	L7	H1	L4	ØD2	PEZZI/PIECES
AN80X0407	M4x0,7	9	10	13°	5	7,7	6	8	9	11	4	10	27	36	18	1
AN80X0601	M6x1	11	12	13°	6	8,9	6,75	9	10	13	5	11	30	40	20	1
AN80X0812	M8x1,25	14	16	14°	8	10,4	9	12	12,5	16	5	13	36	48	24	1
AN80X1012	M10x1,25	17	20	13°	10	12,9	10.5	14	15	19	6,5	15	43	57	28	1

AN 05C

Dado per steli

Nut for rods

Kolbenstangenmutter

Écrou pour tige de piston

Tuerca para vástago

Corpo in acciaio zincato

Zinc coated steel body

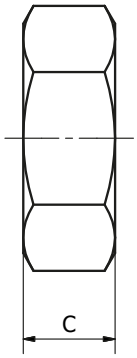

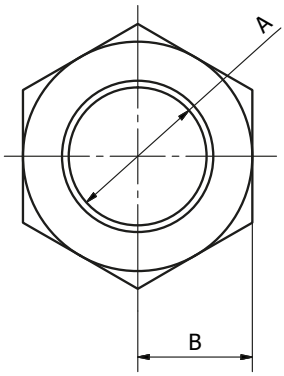

CODICE/CODE	A	B	C	PEZZI/PIECES
AN05C0810	M4x0,7	7	3,2	1
AN05C1216	M6x1	10	4	1
AN05C0020	M8x1,25	13	5	1
AN05C0025	M10x1,25	17	6	1

AN

Ancoraggi per cilindri ISO15552
Cylinder accessories ISO15552
Zubehör für ISO15552 Zylinder
Accessoires pour vérins ISO15552
Accesorios para cilindros ISO15552

AN41C-V

pag. 659

AN51C-V

pag. 659

AN10L

pag. 660

AN10L-P

pag. 660

AN10C-V

pag. 661

AN10X-V

pag. 661

AN11L-V

pag. 662

AN11C-V

pag. 662

AN12L

pag. 663

AN12L-V

pag. 663

AN12X-V

pag. 664

AN30L

pag. 664

AN30X

pag. 665

AN13L-V

pag. 665

AN13C-V

pag. 666

AN31C

pag. 666

AN01C

pag. 667

AN01X

pag. 667

AN02C

pag. 668

AN20C

pag. 668

AN20X

pag. 669

AN21C-V

pag. 669

AN03C

pag. 670

AN60C

pag. 670

AN71C

pag. 671

AN70X

pag. 671

AN80C

pag. 672

AN80X

pag. 672

AN05C

pag. 673

Dati tecnici di ancoraggi per microcilindri ISO15552
Accessories for ISO15552 microcylinder technical data
Technischen Daten der Zubehör für ISO15552 MikroZylinder
Données techniques des accessoires pour ISO15552 microvérins
Datos técnicos de accesorios para cilindros ISO15552

Codice - Code - Code - Code - Código	**Materiali** - Materials - Werkstoffen - Matériels - Materiales
AN-L	**Alluminio** - Aluminium - Aluminium - Aluminium - Aluminio
AN-C	**Acciaio** - Steel - Stahl - Acier - Acero
AN-X	**Acciaio INOX** - Stainless Steel - Edelstahl - Acier inoxydable - Acero inoxidable

	Descrizione - Description - Beschreibung - Description - Descripción	Materiali - Materials - Werkstoffen - Matériels - Materiales
1	**Supporto per cerniera intermedia** - Counter bracket for centre - Gegenlager für Mittelschwenklagertrunnion (each) - Support pour tourillon mâle - Suporte para charnela intermedia	AN-C
2	**Cerniera oscillante anteriore-posteriore** - Centre trunnion - Mittelschwenklager - Chape de fixation lamata avant/arrière - Charnela lamata delantera/trasera	AN-C
3	**Flangia (MF8)** - Flange (MF8) - Flansch (MF8) - Bride (MF8) - Brida (MF8)	AN-C / AN-X
4	**Forcella** - Rod fork end - Gabelkopf - Chape de tige - Horquilla	AN-C / AN-X
5	**Testa a snodo** - Swivel ball joint - Gelenkauge - Oeilleton à rotule - Rótula	AN-C / AN-X
6	**Dado per aste** - Nut - Kolbenstangenmutter - Noix pour les enchères - Tuerca para subastas	AN-C / AN-X
7	**Piedino basso** - Footmount - Schwenklager - Equerre de fixation - Pata	AN-C / AN-X
8	**Cerniera intermedia per cilindri profilati** - Intermediate trunnion (profile) - Mittelschwenklager - Tourillon mâle (profils) (MT4) - Charnela intermedia (perfiles) (MT4)	AN-C
9	**Cerniera maschio snodata** - Male trunnion ball-joint - Schwenklager sphärisch - Tenon avec tête articulée - Charnela macho estrecha con rótula	AN-L / AN-C
10	**Cerniera femmina stretta per snodo sferico AB6** - Narrow female trunnion - Schmale Schwenkgabel - Chape de fixation - Charnela hembra con pivote	AN-L / AN-C
11	**Cerniera femmina** - Female trunnion - Schwenkgabel - Chape de fixation - Charnela hembra con pivote	AN-L / AN-C
12	**Cerniera maschio** - Male trunnion - Schwenkgelenk - Tenon à rotule - Charnela macho	AN-L
13	**Perno per cerniera femmina** - Pin for female trunnion - Lagerbolzen für Schwenkgabel Axe pour chape de fixation - Perno para charnela hembra	AN-C / AN-X
14	**Articolazione a squadra** - Square Joint - Lagerbock - Tenon avec palier - Articulación a escuadra	AN-L / AN-X
15	**Perno per cerniera snodata AA6** - Pin antirotation for narrow female trunnion - Lagerbolzen für schmale Schwenkgabel - Axe pour chape étroit de fixation et joint sphérique - Perno para charnela estrecha hembra y articulación esférica	AN-C
16	**Articolazione a squadra con testina snodata DIN 648 K** - 90° male trunnion bracket with swivel ball joi - Schwenkgelenk 90° sphärisch - Tenon avec tête articulée selon DIN 648K - Articulación a escuadra con rótula DIN 648K	AN-C
17	**Giunto autoallineante** - Self-aligning rod - Ausgleichkupplung - Compensateur d'alignement - Compensador de alineamiento	AN-C

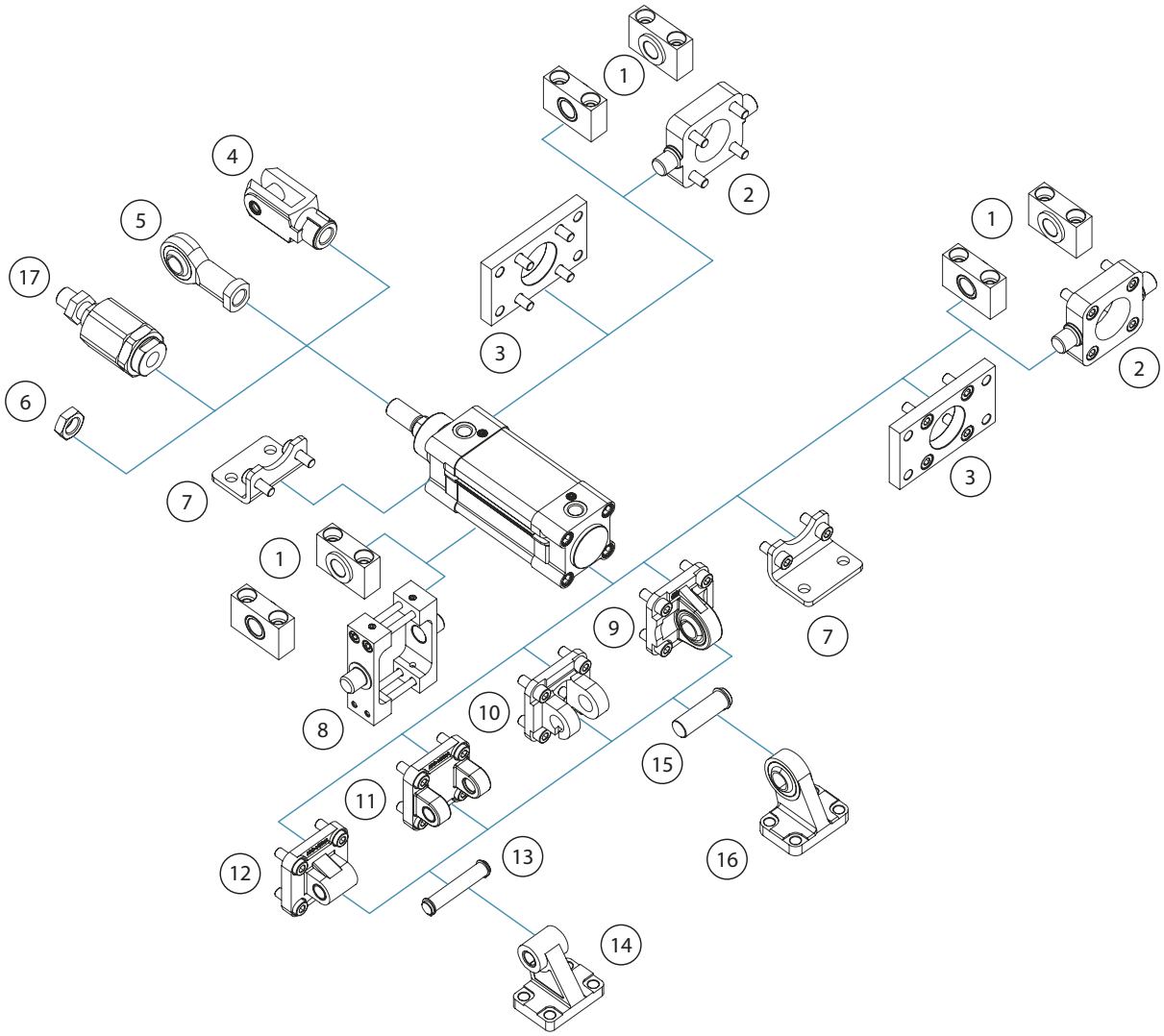

AN 41C-V

Piedino basso con viti (MS1)

Low-rise pedestal with screws (MS1)

Fußbefestigung mit Schrauben (MS1)

Equerre de fixation avec vis (MS1)

Pata con tornillos (MS1)

Corpo in acciaio zincato
Zinc coated steel body
Fornito completo di 2 viti DIN912
Equipped with 2 DIN912 screws

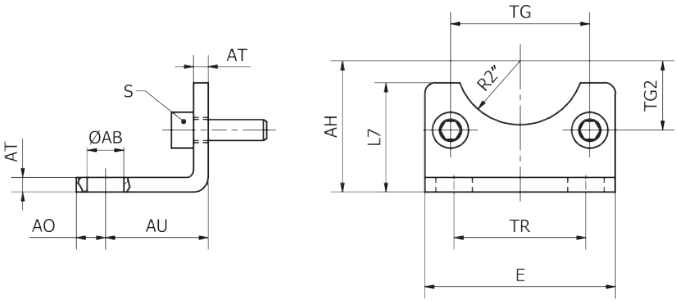

CODICE/CODE	Ø	TG	TG2	AH	R2	ØAB	AO	AU	TR	AT	S	L7	E	PEZZI/PIECES
AN41C0032V	Ø 32	32,5	16,25	32	15	7	11	24	32	4	M6x16	30	45	1
AN41C0040V	Ø 40	38	19	36	17,5	10	8	28	36	4	M6x16	30	52	1
AN41C0050V	Ø 50	46,5	23,25	45	20	10	15	32	45	5	M8x20	36	65	1
AN41C0063V	Ø 63	56,5	28,25	50	22,5	10	13	32	50	5	M8x20	35	75	1
AN41C0080V	Ø 80	72	36	63	22,5	12	14	41	63	6	M10x20	47	95	1
AN41C0100V	Ø 100	89	44.5	71	27,5	14,5	16	41	75	6	M10x20	53	115	1
AN41C0125V	Ø 125	110	55	90	30	16,5	25	45	90	8	M12x25	70	140	1
AN41C0160V	Ø 160	140	70	115	32,5	18,5	15	60	115	10	M16x30	100	180	1
AN41C0200V	Ø 200	175	87,5	135	37,5	24	30	70	135	12	M16x30	109	220	1

AN 51C-V

Flangia con viti (MF1-MF2)

Flange with screws (MF1-MF2)

Flansch mit Schrauben (MF1-MF2)

Bride avec vis (MF1-MF2)

Brida con tornillos (MF1-MF2)

Corpo in acciaio zincato
Zinc coated steel body
Fornito completo di 4 viti DIN7984
Equipped with 4 DIN7984 screws

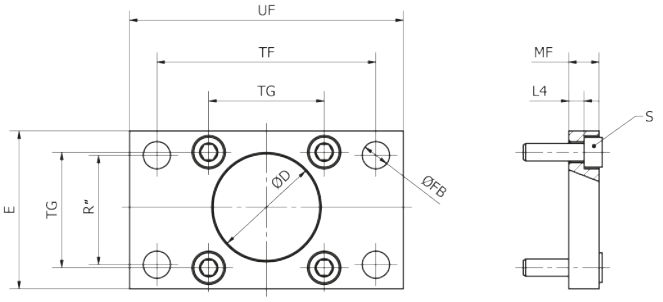

CODICE/CODE	Ø mm	TG	ØD	ØFB	R	TF	L4	S	UF	E	MF	PEZZI/PIECES
AN51C0032V	Ø 32	32,5	30	7	32	64	5	M6x20	80	45	10	1
AN51C0040V	Ø 40	38	35	9	36	72	5	M6x20	90	52	10	1
AN51C0050V	Ø 50	46,5	40	9	45	90	6,5	M8x20	110	65	12	1
AN51C0063V	Ø 63	56,5	45	9	50	100	6,5	M8x20	120	75	12	1
AN51C0080V	Ø 80	72	45	12	63	126	9	M10x25	150	95	16	1
AN51C0100V	Ø 100	89	55	14	75	150	9	M10x25	170	115	16	1
AN51C0125V	Ø 125	100	60	16	90	180	10,5	M12x25	205	140	20	1
AN51C0160V	Ø 160	125	65	18	115	230	9,5	M16x25	260	180	20	1
AN51C0200V	Ø 200	160	75	22	135	270	12,5	M16x25	300	220	25	1
AN51C0250V	Ø 250	220	90	33	165	330	14,5	M20x30	400	285	25	1

AN 10L

Cerniera femmina senza viti (MP2)

Female hinge without screws (MP2)

Schwenkflansch ohne Schrauben (MP2)

Chape de fixation sans vis (MP2)

Charnela hembra sin tornillos (MP2)

Corpo in alluminio pressofuso e bussole in acciaio e PTFE
Die casted aluminium body and steel and PTFE bush

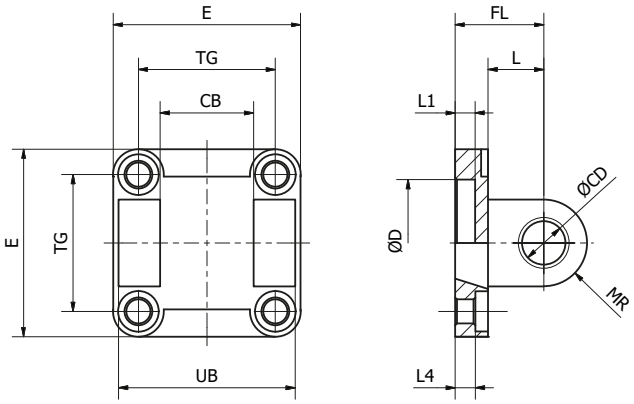

CODICE/CODE	Ø mm	TG	CB	UB	ØCB	FL	L	ØD	L1	L4	S	MR	E	PEZZI/PIECES
AN10L0032	Ø 32	32,5	26	45	10	22	13	30	5	5,5	M6x20	10	45	1
AN10L0040	Ø 40	38	28	52	12	25	16	35	5	5,5	M6x20	12	52	1
AN10L0050	Ø 50	46,5	32	60	12	27	16	40	5	6,5	M8x20	12	65	1
AN10L0063	Ø 63	56,5	40	70	16	32	21	45	5	6,5	M8x20	16	75	1
AN10L0080	Ø 80	72	50	90	16	36	22	45	5	10	M10x25	16	95	1
AN10L0100	Ø 100	89	60	110	20	41	27	55	5	10	M10x25	20	115	1

AN 10L-P

Cerniera femmina con perno e viti (MP2)

Female hinge with screws and pin (MP2)

Schwenkflansch mit Schrauben und Lagerbolzen (MP2)

Chape de fixation avec pivot et vis (MP2)

Charnela hembra con pivote y tornillos (MP2)

Corpo in alluminio pressofuso e bussole in acciaio e PTFE
Die casted aluminium body and steel and PTFE bush
Fornito completo di 4 viti DIN912 e di perno in acciaio zincato
Equipped with 4 DIN912 screws and a zinck coated steel pin

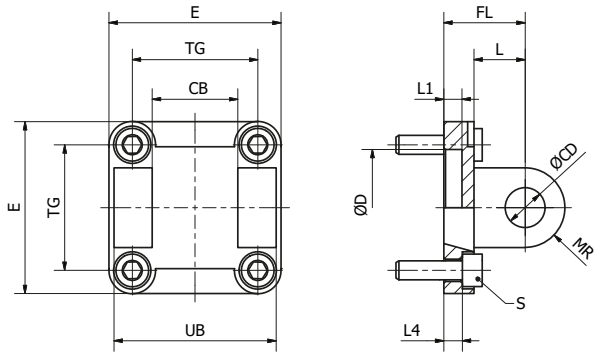

CODICE/CODE	Ø mm	TG	CB	UB	ØCB	FL	L	ØD	L1	L4	S	MR	E	PEZZI/PIECES
AN10L0032P	Ø 32	32,5	26	45	10	22	13	30	5	5,5	M6x20	10	45	1
AN10L0040P	Ø 40	38	28	52	12	25	16	35	5	5,5	M6x20	12	52	1
AN10L0050P	Ø 50	46,5	32	60	12	27	16	40	5	6,5	M8x20	12	65	1
AN10L0063P	Ø 63	56,5	40	70	16	32	21	45	5	6,5	M8x20	16	75	1
AN10L0080P	Ø 80	72	50	90	16	36	22	45	5	10	M10x25	16	95	1
AN10L0100P	Ø 100	89	60	110	20	41	27	55	5	10	M10x25	20	115	1
AN10L0125P	Ø 125	110	70	130	25	50	30	60	7	10	M12x25	25	140	1
AN10L0160P	Ø 160	140	90	170	30	55	35	65	7	10	M16x30	25	180	1
AN10L0200P	Ø 200	175	90	170	30	60	35	75	7	11	M16x30	25	220	1
AN10L0250P	Ø 250	220	110	220	40	70	45	90	-	11	M20x35	40	270	1

AN 10C-V

Cerniera femmina con viti (MP2)
Female hinge with screws (MP2)
Schwenkflansch mit Schrauben (MP2)
Chape de fixation avec vis (MP2)
Charnela hembra con tornillos (MP2)

Corpo in acciaio zincato
Zinc coated steel body
Fornito completo di 4 viti DIN912
Equipped with 4 DIN912 screws

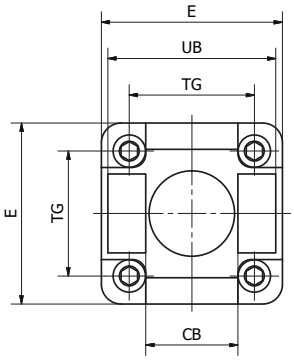

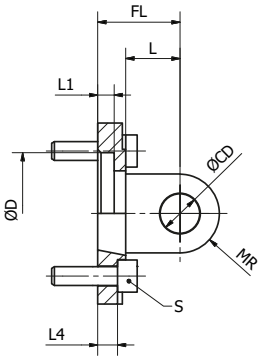

CODICE/CODE	Ø mm	TG	CB	UB	ØCD	FL	L	ØD	L1	L4	S	MR	E	PEZZI/PIECES
AN10C0032V	Ø 32	32,5	26	45	10	22	14	30	5	5,5	M6x20	10	45	1
AN10C0040V	Ø 40	38	28	52	12	25	17	35	5	5,5	M6x20	12	55	1
AN10C0050V	Ø 50	46,5	32	60	12	27	17	40	5	6,5	M8x20	12	65	1
AN10C0063V	Ø 63	56,5	40	70	16	32	22	45	5	6,5	M8x20	15	75	1
AN10C0080V	Ø 80	72	50	90	16	36	23	45	-	10	M10x25	15	95	1
AN10C0100V	Ø 100	89	60	110	20	41	28	55	-	10	M10x25	20	115	1
AN10C0125V	Ø 125	110	70	130	25	50	34	60	-	10	M12x25	25	140	1

AN 10X-V

Cerniera femmina con viti (MP2)
Female hinge with screws (MP2)
Schwenkflansch mit Schrauben (MP2)
Chape de fixation avec vis (MP2)
Charnela hembra con tornillos (MP2)

Corpo in acciaio INOX AISI304 (su richiesta INOX AISI316)
304 stainless steel body (on demand INOX AISI316)
Fornito completo di 4 viti DIN912
Equipped with 4 DIN912 screws

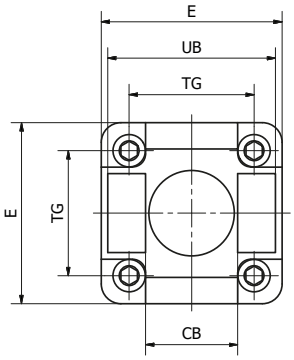

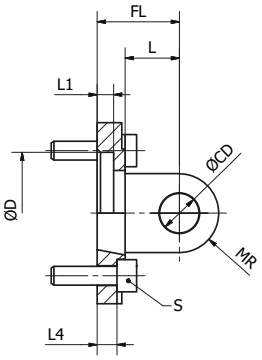

CODICE/CODE	Ø mm	TG	CB	UB	ØCD	FL	L	ØD	L1	L4	S	MR	E	PEZZI/PIECES
AN10X0032V	Ø 32	32,5	26	45	10	22	13	30	5	5,5	M6x20	10	45	1
AN10X0040V	Ø 40	38	28	52	12	25	16	35	5	5,5	M6x20	12	52	1
AN10X0050V	Ø 50	46,5	32	60	12	27	16	40	5	6,5	M8x20	12	65	1
AN10X0063V	Ø 63	56,5	40	70	16	32	21	45	5	6,5	M8x20	16	75	1
AN10X0080V	Ø 80	72	50	90	16	36	22	45	5	10	M10x25	16	95	1
AN10X0100V	Ø 100	89	60	110	20	41	27	55	5	10	M10x25	20	115	1
AN10X0125V	Ø 125	110	70	130	25	50	30	60	7	10	M12x25	25	140	1

AN 11L-V

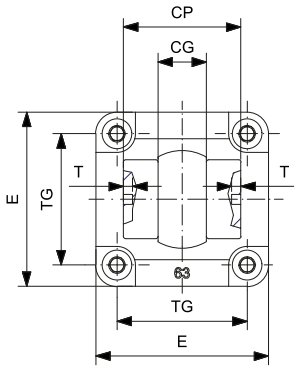

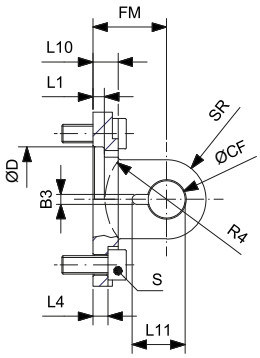

Cerniera femmina stretta con viti (AB6)

Narrow female hinge with screws (AB6)

Schmale Schwenkflansch (AB6)

Chape étroit de fixation avec vis (AB6)

Charnela estrecha hembra con tornillos (AB6)

Corpo in alluminio pressofuso
Die casted aluminium body
Fornito completo di 4 viti DIN912
Equipped with 4 DIN912 screws

CODICE/CODE	Ø mm	E	CP	CG	TG	FM	L1	L10	L4	ØD	ØCF	T	B3	L11	SR	R4	S	PEZZI/PIECES
AN11L0032V	Ø 32	45	34	14	32,5	22	5	9	5,5	30	10	3	3,3	16,5	9,5	17	M6x20	1
AN11L0040V	Ø 40	52	40	16	38	25	5	9	5,5	35	12	4	4,3	18	12	20	M6x20	1
AN11L0050V	Ø 50	65	45	21	46,5	27	5	11	6,5	40	16	4	4,3	23	14	22	M8x20	1
AN11L0063V	Ø 63	75	51	21	56,5	32	5	11	6,5	45	16	4	4,3	23	17	25	M8x20	1
AN11L0080V	Ø 80	95	65	25	72	36	5	14	10	45	20	4	4,3	27	21	30	M10x25	1

AN 11C-V

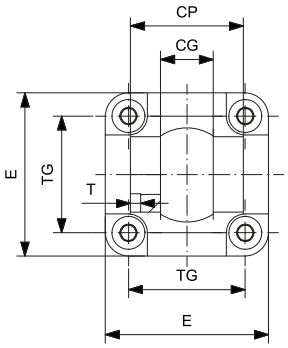

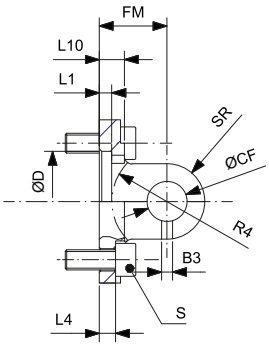

Cerniera femmina stretta per snodo sferico con viti (AB6)

Narrow female hinge with screws (AB6)

Enge Schwenkflansch mit Schrauben (AB6)

Chape étroit de fixation pour joint sphérique, avec vis (AB6)

Charnela estrecha hembra para junta esférica, con tornillos (AB6)

Corpo in acciaio verniciato
Painted steel body
Fornito completo di 4 viti DIN912
Equipped with 4 DIN912 screws

CODICE/CODE	Ø mm	E	CP	CG	TG	FM	L1	L10	L4	ØD	ØCF	T	B3	SR	R4	S	PEZZI/PIECES
AN11C0032V	Ø 32	45	34	14	32,5	22	5	8	5,5	30	10	3	3,3	10	17	M6x20	1
AN11C0040V	Ø 40	55	40	16	38	25	5	8	5,5	35	12	4	4,3	12	20	M6x20	1
AN11C0050V	Ø 50	65	45	21	46,5	27	5	10	6,5	40	16	4	4,3	15	22	M8x20	1
AN11C0063V	Ø 63	75	51	21	56,5	32	5	10	6,5	45	16	4	4,3	15	25	M8x20	1

AN 12L

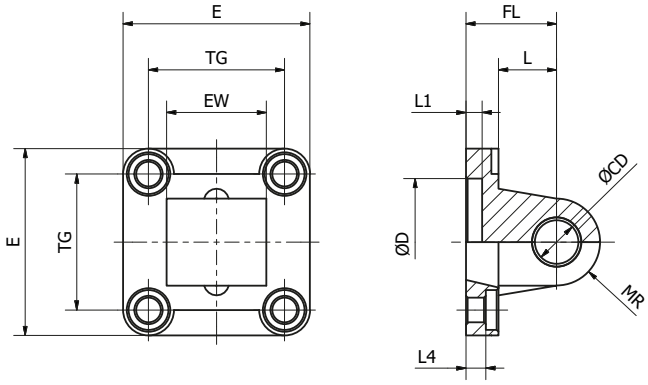

Cerniera maschio senza viti (MP4)

Male hinge without screws (MP4)

Schwenkflansch ohne Schrauben (MP4)

Tenon à rotule sin vis (MP4)

Charnela macho sin tornillos (MP4)

Corpo in alluminio pressofuso e bussole in acciaio e PTFE
Die casted aluminium body and steel and PTFE bush

CODICE/CODE	Ø mm	TG	EW	ØCD	FL	L	ØD	L1	L4	S	MR	E	PEZZI/PIECES
AN12L0032	Ø 32	32,5	26	10	22	13	30	5	5,5	M6x20	10	45	1
AN12L0040	Ø 40	38	28	12	25	16	35	5	5,5	M6x20	12	52	1
AN12L0050	Ø 50	46,5	32	12	27	16	40	5	6,5	M8x20	12	65	1
AN12L0063	Ø 63	56,5	40	16	32	21	45	5	6,5	M8x20	16	75	1
AN12L0080	Ø 80	72	50	16	36	22	45	5	10	M10x25	16	95	1
AN12L0100	Ø 100	89	60	20	41	27	55	5	10	M10x25	20	115	1
AN12L0125	Ø 125	110	70	25	50	30	60	7	10	M12x25	25	140	1
AN12L0160	Ø 160	140	90	30	55	35	65	7	10	M16x30	25	180	1
AN12L0200	Ø 200	175	90	30	60	35	75	7	11	M16x30	25	220	1

AN 12L-V

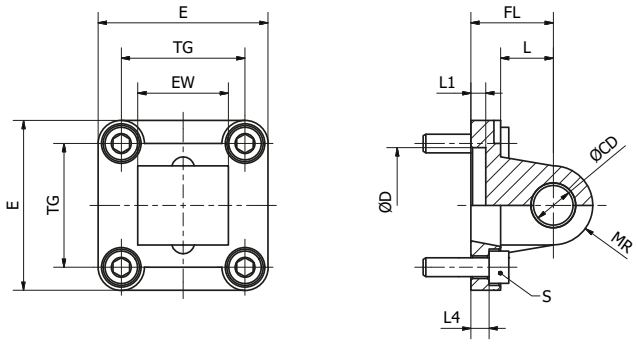

Cerniera maschio con viti (MP4)

Male hinge with screws (MP4)

Schwenkflansch mit Schrauben (MP4)

Tenon à rotule avec vis (MP4)

Charnela macho con tornillos (MP4)

Corpo in alluminio pressofuso e bussole in acciaio e PTFE
Die casted aluminium body and steel and PTFE bush
Fornito completo di 4 viti DIN912
Equipped with 4 DIN912 screws

CODICE/CODE	Ø mm	TG	EW	ØCD	FL	L	ØD	L1	L4	S	MR	E	PEZZI/PIECES
AN12L0020V	Ø 20	22	16	8	20	12	12	4.5	3	M5x16	8	36	1
AN12L0025V	Ø 25	26	16	8	20	12	12	4.5	3	M5x16	8	39,5	1
AN12L0032V	Ø 32	32,5	26	10	22	13	30	5	5,5	M6x20	10	45	1
AN12L0040V	Ø 40	38	28	12	25	16	35	5	5,5	M6x20	12	52	1
AN12L0050V	Ø 50	46,5	32	12	27	16	40	5	6,5	M8x20	12	65	1
AN12L0063V	Ø 63	56,5	40	16	32	21	45	5	6,5	M8x20	16	75	1
AN12L0080V	Ø 80	72	50	16	36	22	45	5	10	M10x25	16	95	1
AN12L0100V	Ø 100	89	60	20	41	27	55	5	10	M10x25	20	115	1
AN12L0125V	Ø 125	110	70	25	50	30	60	7	10	M12x25	25	140	1
AN12L0160V	Ø 160	140	90	30	55	35	65	7	10	M16x30	25	180	1
AN12L0200V	Ø 200	175	90	30	60	35	75	7	11	M16x30	25	220	1

AN 12X-V

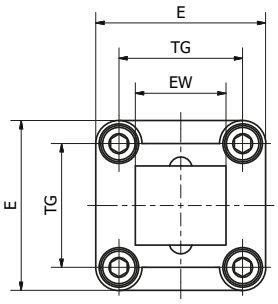

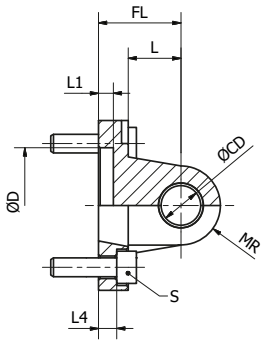

Cerniera maschio con viti (MP4)

Male hinge with screws (MP4)

Schwenkflansch mit Schrauben (MP4)

Tenon à rotule avec vis (MP4)

Charnela macho con tornillos (MP4)

Corpo in acciaio INOX AISI304 (su richiesta INOX AISI316)
304 stainless steel body (on demand INOX AISI316)
Fornito completo di 4 viti DIN912
Equipped with 4 DIN912 screws

CODICE/CODE	Ø mm	TG	EW	ØCD	FL	L	ØD	L1	L4	S	MR	E	PEZZI/PIECES
AN12X0032V	Ø 32	32,5	26	10	22	13	30	5	5,5	M6x20	10	45	1
AN12X0040V	Ø 40	38	28	12	25	16	35	5	5,5	M6x20	12	52	1
AN12X0050V	Ø 50	46,5	32	12	27	16	40	5	6,5	M8x20	12	65	1
AN12X0063V	Ø 63	56,5	40	16	32	21	45	5	6,5	M8x20	16	75	1
AN12X0080V	Ø 80	72	50	16	36	22	45	5	10	M10x25	16	95	1
AN12X0100V	Ø 100	89	60	20	41	27	55	5	10	M10x25	20	115	1
AN12X0125V	Ø 125	110	70	25	50	30	60	7	10	M12x25	25	140	1

AN 30L

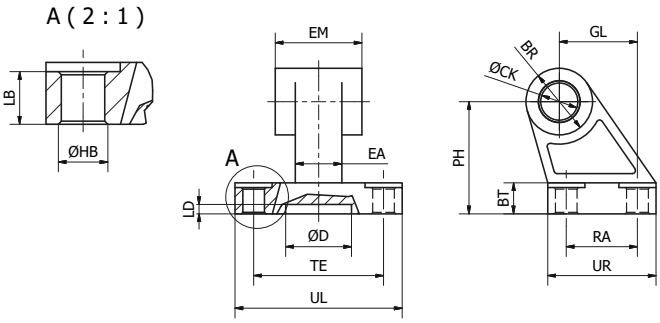

Articolazione a squadra (AB7)

Square Joint (AB7)

Lagerbock (AB7)

Tenon avec palier (AB7)

Articulación a escuadra (AB7)

Corpo in alluminio pressofuso
Die casted aluminium body

CODICE/CODE	Ø mm	ØCK	EM	BR	PH	GL	ØHB	LB	BT	TE	RA	ØD	LD	UL	UR	EA	PEZZI/PIECES
AN30L0032	Ø 32	10	26	10	32	21	6,6	6,4	8	38	18	21	3	51	31	10	1
AN30L0040	Ø 40	12	28	11	36	24	6,6	8,4	10	41	22	21	3	54	35	15	1
AN30L0050	Ø 50	12	32	13	45	33	9	10,4	12	50	30	21	3	65	45	16	1
AN30L0063	Ø 63	16	40	15	50	37	9	12,4	14	52	35	21	3	67	50	16	1
AN30L0080	Ø 80	16	50	15	63	47	11	11,5	14	66	40	21	3	86	60	20	1
AN30L0100	Ø 100	20	60	19	71	55	11	14,5	17	76	50	11	3	96	70	20	1
AN30L0125	Ø 125	25	70	22,5	90	70	14	16,8	20	94	60	21	3	124	90	30	1
AN30L0160	Ø 160	30	90	31,5	115	97	14	21	25	118	88	31	5	156	126	36	1
AN30L0200	Ø 200	30	90	31,5	135	105	18	26	30	122	90	31	5	162	130	40	1

AN 30X

Articolazione a squadra (AB7)

Square Joint (AB7)

Lagerbock (AB7)

Tenon avec palier (AB7)

Articulación a escuadra (AB7)

Corpo in acciaio INOX304 (su richiesta INOX AISI316)
304 stainless steel body (on demand INOX AISI316)

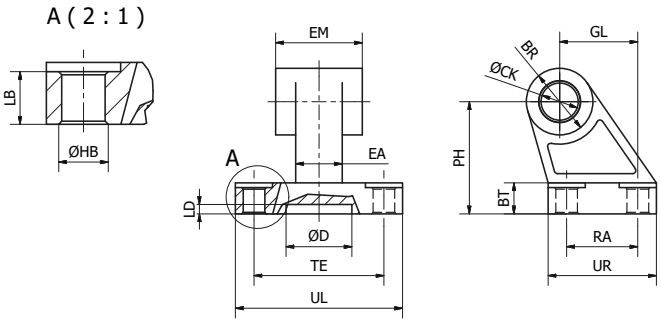

CODICE/CODE	Ø mm	ØCK	EM	BR	PH	GL	ØHB	LB	BT	TE	RA	ØD	LD	UL	UR	EA	PEZZI/PIECES
AN30X0032	Ø 32	10	26	10	32	21	6,6	6,4	8	38	18	21	3	51	31	10	1
AN30X0040	Ø 40	12	28	11	36	24	6,6	8,4	10	41	22	21	3	54	35	12	1
AN30X0050	Ø 50	12	32	13	45	33	9	10,4	12	50	30	21	3	65	40	16	1
AN30X0063	Ø 63	16	40	15	50	37	9	10,4	12	52	35	21	3	67	50	16	1
AN30X0080	Ø 80	16	50	15	63	47	11	11,5	14	66	40	21	3	86	60	20	1
AN30X0100	Ø 100	20	60	19	71	55	11	14,5	15	76	50	11	3	96	70	20	1

AN 13L-V

Cerniera maschio snodata con viti (MP6)

Male hinge ball-joint with screws (MP6)

Schwenkflansch sphärisch mit gelenkkopf und Schrauben (MP6)

Tenon avec tête articulée et vis (MP6)

Charnela macho estrecha con rótula y tornillos (MP6)

Corpo in alluminio pressofuso e snodo sferico in acciaio e bronzo
Die casted aluminium body and steel and bronze spherical bearing
Fornito completo di 4 viti DIN912
Equipped with 4 DIN912 screws

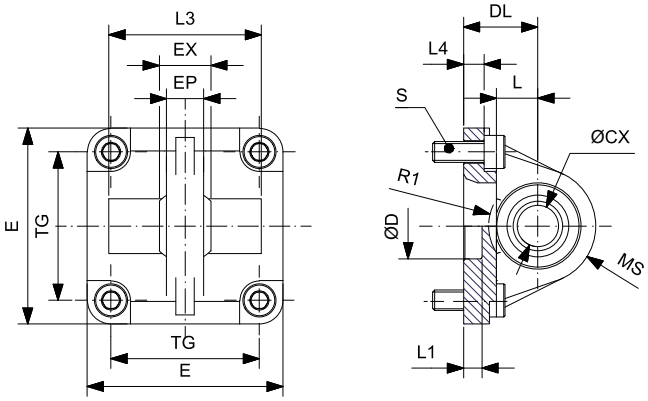

CODICE/CODE	Ø mm	TG	ØCX	DL	L	EX	EP	S	L4	ØD	L1	E	MS	L3	R1	PEZZI/PIECES
AN13L0032V	Ø 32	32,5	10	22	12	14	10,5	M6x20	5,5	30	7	45	16	-	-	1
AN13L0040V	Ø 40	38	12	25	15	16	12	M6x20	5,5	35	7	52	18	-	-	1
AN13L0050V	Ø 50	46,5	16	27	15	21	15	M8x20	6,5	40	7	65	21	51	19	1
AN13L0063V	Ø 63	56,5	16	32	20	21	15	M8x20	6,5	45	7	75	23	-	-	1
AN13L0080V	Ø 80	72	20	36	20	25	18	M10x25	10	45	9	95	28	74	24	1
AN13L0100V	Ø 100	89	20	41	25	25	18	M10x25	10	55	9	115	30	140	32	1
AN13L0125V	Ø 125	110	30	50	30	37	25	M12x25	10	60	9	140	40	-	-	1
AN13L0160V	Ø 160	140	35	55	35	43	30	M16x30	10	65	7	180	44	-	-	1
AN13L0200V	Ø 200	175	35	60	35	43	30	M16x30	11	75	7	220	47	220	48	1

AN 13C-V

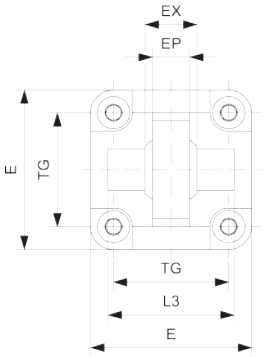

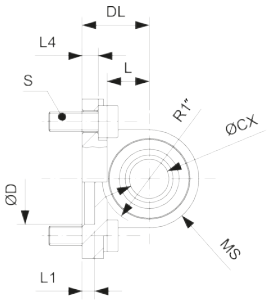

Cerniera maschio snodata con viti (MP6)

Male hinge ball-joint with screws (MP6)

Schwenkflansch mit gelenkkopf und Schrauben (MP6)

Tenon avec tête articulée et vis(MP6)

Charnela macho estrecha con rótula y tornillos (MP6)

Corpo in acciaio verniciato
Painted steel body
Fornito completo di 4 viti DIN912
Equipped with 4 DIN912 screws

CODICE/CODE	Ø mm	TG	EP	DL	Ø CX	MS	ØD	E	L4	L1	L3	R1	EX	S	L	PEZZI/PIECES
AN13C0032V	Ø 32	32,5	10,5	22	10	15	30	45	5,5	5	-	-	14	M6x20	14	1
AN13C0040V	Ø 40	38	12	25	12	18	35	55	5,5	5	-	-	16	M6x20	17	1
AN13C0050V	Ø 50	46,5	15	27	16	20	40	65	6,5	5	51	19	21	M8x20	17	1
AN13C0063V	Ø 63	56,5	15	32	16	23	45	75	6,5	5	-	-	21	M8x20	22	1

AN 31C

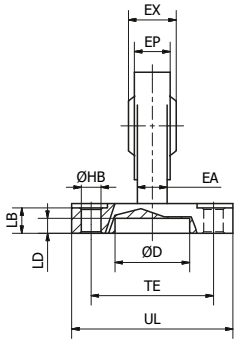

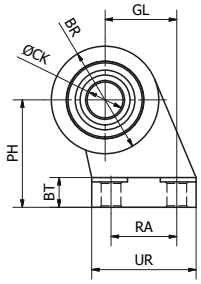

Articolazione a squadra con testa snodata DIN 648K

Squadre joint with articulated head DIN 648K

Schwenkflansch mit gelenkkopf DIN 648K

Tenon avec tête articulée selon DIN 648K

Articulación a escuadra con rótula DIN 648K

Corpo in acciaio verniciato
Painted steel body

CODICE/CODE	Ø	ØHB	RA	UR	GL	BT	PH	TE	UL	BR	EP	ØCK	LB	ØD	LD	EA	EX	PEZZI/PIECES
AN31C0032	Ø 32	6,6	18	31	21	10	32	38	51	15	10,5	10	8,5	20	5	8,5	14	1
AN31C0040	Ø 40	6,6	22	35	24	10	36	41	54	18	12	12	8,5	25	5	10	16	1
AN31C0050	Ø 50	9	30	45	33	12	45	50	65	20	15	16	10,5	30	5	13,5	21	1
AN31C0063	Ø 63	9	35	50	37	12	50	52	67	23	15	16	10,5	35	5	13,5	21	1

AN 01C

Perno per cerniera femmina (AA4)

Pin for female hinge (AA4)

Lagerbolzen für Schwenkflansch (AA4)

Axe pour chape de fixation (AA4)

Perno para charnela hembra (AA4)

Corpo in acciaio zincato
Zinc coated steel body

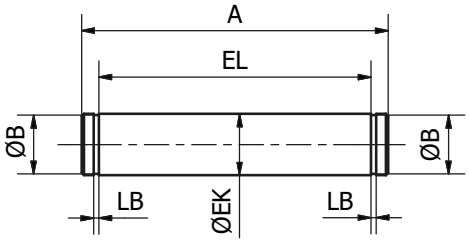

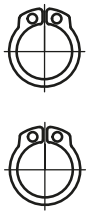

CODICE/CODE	Ø mm	ØEK	EL	ØB	LB	A	PEZZI/PIECES
AN01C0032	Ø 32	10	46	9,6	1,1	53	1
AN01C0040	Ø 40	12	53	11,5	1,1	60	1
AN01C0050	Ø 50	12	61	11,5	1,1	68	1
AN01C0063	Ø 63	16	71	15,2	1,1	78	1
AN01C0080	Ø 80	16	91	15,2	1,1	98	1
AN01C0100	Ø 100	20	111	19	1,3	118	1
AN01C0125	Ø 125	25	132	23,9	1,3	139	1
AN01C1620	Ø 160 - Ø 200	30	172	28,6	1,6	180	1
AN01C0250	Ø 250	40	202	37,5	1,85	214	1
AN01C0320	Ø 320	45	222	42,5	1,85	234	1

AN 01X

Perno per cerniera femmina (AA4)

Pin for female hinge (AA4)

Lagerbolzen für Schwenkflansch (AA4)

Axe pour chape de fixation (AA4)

Perno para charnela hembra (AA4)

Corpo in acciaio INOX AISI304
304 stainless steel body

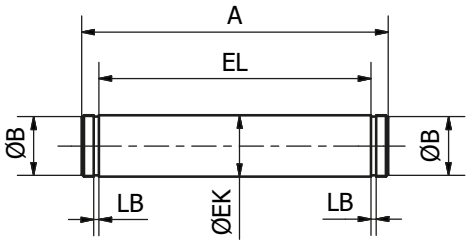

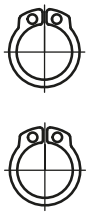

CODICE/CODE	Ø mm	ØEK	EL	ØB	LB	A	PEZZI/PIECES
AN01X0032	Ø 32	10	46	9,6	1,1	53	1
AN01X0040	Ø 40	12	53	11,5	1,1	60	1
AN01X0050	Ø 50	12	61	11,5	1,1	68	1
AN01X0063	Ø 63	16	71	15,2	1,1	78	1
AN01X0080	Ø 80	16	91	15,2	1,1	98	1
AN01X0100	Ø 100	20	111	19	1,3	118	1
AN01X0125	Ø 125	25	132	23,9	1,3	139	1
AN01X1620	Ø 160 - Ø 200	30	172	28,6	1,6	180	1

AN 02C

Perno per cerniera femmina stretta e snodo sferico (AA6)

Pin for narrow female hinge and spherical head (AA6)

Lagerbolzen für Enge Schwenkflansch und Gelenkkopf (AA6)

Axe pour chape étroit de fixation et joint sphérique (AA6)

Perno para charnela estrecha hembra y articulación esférica (AA6)

Corpo in acciaio zincato
Zinc coated steel body

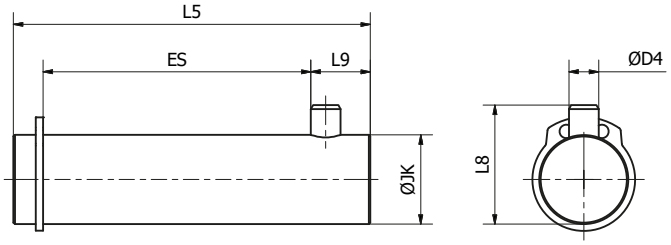

CODICE/CODE	Ø mm	ØD4	L8	ØJK	L5	L9	ES	PEZZI/PIECES
AN02C0032	Ø 32	3	14	10	41	6,5	30,5	1
AN02C0040	Ø 40	4	16	12	48	8	36	1
AN02C0050	Ø 50	4	20	16	54	8	41	1
AN02C0063	Ø 63	4	20	16	60	8	47	1
AN02C0080	Ø 80	4	24	20	75	8	61	1
AN02C0100	Ø 100	4	24	20	85	8	91	1

AN 20C

Cerniera intermedia (tiranti) (MT4)

Itemediate hinge (tie rods) (MT4)

Mittelschwenkflansch (zapfen)(MT4)

Charniere intermediaire (tirants) (MT4)

Charnela intermedia (tirantes) (MT4)

Corpo in acciaio zincato
Zinc coated steel body

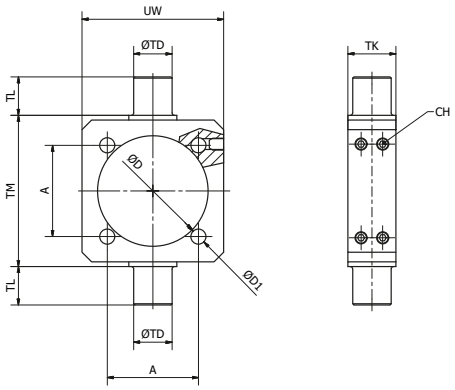

CODICE/CODE	Ø mm	A	TM	TL	TK	Ø TD	ØD	ØD1	UW	CH	PEZZI/PIECES
AN20C0032	Ø 32	32,5	50	12	15	12	37	6,25	46	2,5	1
AN20C0040	Ø 40	38	63	16	20	16	46	6,25	59	2,5	1
AN20C0050	Ø 50	46,5	75	16	20	16	56	8,25	69	3	1
AN20C0063	Ø 63	56,5	90	20	25	20	69	8,25	84	3	1
AN20C0080	Ø 80	72	110	20	25	20	87	10,25	102	4	1
AN20C0100	Ø 100	89	132	25	30	25	107	10,25	125	4	1
AN20C0125	Ø 125	110	160	25	32	25	134	12,25	155	5	1

AN 20X

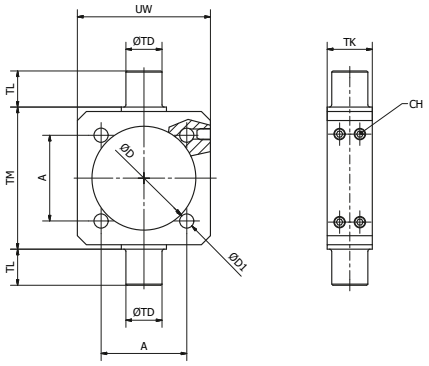

Cerniera intermedia (tiranti) (MT4)

Itemediate hinge (tie rods) (MT4)

Mittelschwenkflansch (zapfen)(MT4)

Charniere intermediaire (tirants) (MT4)

Charnela intermedia (tirantes) (MT4)

Corpo in acciaio INOX AISI304 (su richiesta INOX AISI316)
304 stainless steel body (on demand INOX AISI316)

CODICE/CODE	Ø mm	A	TM	TL	TK	Ø TD	ØD	ØD1	UW	CH	PEZZI/PIECES
AN20X0032	Ø 32	32,5	50	12	15	12	37	6,25	46	2,5	1
AN20X0040	Ø 40	38	63	16	20	16	46	6,25	59	2,5	1
AN20X0050	Ø 50	46,5	75	16	20	16	56	8,25	69	3	1
AN20X0063	Ø 63	56,5	90	20	25	20	69	8,25	84	3	1
AN20X0080	Ø 80	72	110	20	25	20	87	10,25	102	4	1
AN20X0100	Ø 100	89	132	25	30	25	107	10,25	125	4	1

AN 21C-V

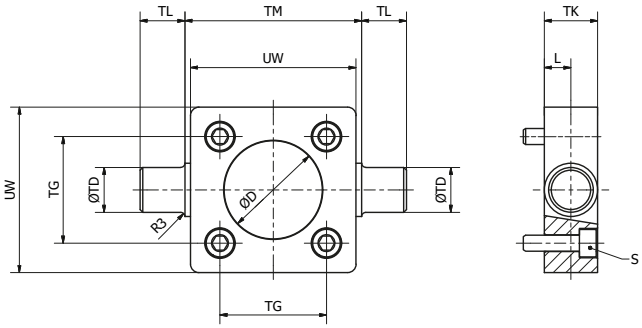

Cerniera anteriore/posteriore lamata con viti (MT5-MT6)

Front/rear hinge with screws (MT5-MT6)

Var/Hinter Schwenkflansch mit Schrauben (MT5-MT6)

Chape de fixation lamata avant/arrière avec vis (MT5-MT6)

Charnela lamata delantera/trasera con tornillos (MT5-MT6)

Corpo in acciaio zincato
Zinc coated steel body
Fornito completo di 4 viti DIN912
Equipped with 4 DIN912 screws

CODICE/CODE	Ø mm	TG	UW	TM	TL	ØTD	ØD	TK	R3	L	S	PEZZI/PIECES
AN21C0032V	Ø 32	32,5	46	50	12	12	30	14	1	6,5	M6x20	1
AN21C0040V	Ø 40	38	59	63	16	16	35	9	1,5	9	M6x25	1
AN21C0050V	Ø 50	46,5	69	75	16	16	40	19	1,6	9	M8x25	1
AN21C0080V	Ø 80	72	102	110	20	20	45	24	1,6	11,5	M10x30	1
AN21C0100V	Ø 100	89	125	132	25	25	55	29	2	14	M10x35	1
AN21C0125V	Ø 125	110	150	160	25	25	60	30	2	15	M12x35	1

AN 03C

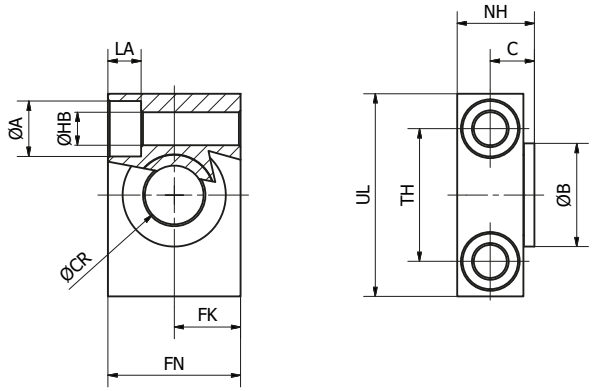

Supporto per cerniera intermedia (AT4)

Support for intermediate hinge (AT4)

Gegenlager für Mittelschwenkflansch (AT4)

Support pour tourillon mâle (AT4)

Suporte para charnela intermedia (AT4)

Corpo in acciaio zincato e bussole in bronzo
Zinc coated steel body and bronze bushes

CODICE/CODE	Ø mm	Ø CR	FN	FK	ØHB	ØA	LA	TH	C	UL	NH	ØB	PEZZI/PIECES
AN03C0032	Ø 32	12	30	15	6,6	11	7	32	10,5	46	18	22	1
AN03C4050	Ø 40 - 50	16	36	18	9	15	9	36	12	55	21	28	1
AN03C6380	Ø 63 - 80	20	40	20	11	18	11	42	13	65	23	32	1
AN03C1012	Ø 100 - 120	25	50	25	14	20	13	50	16	75	28,5	39	1

AN 60C

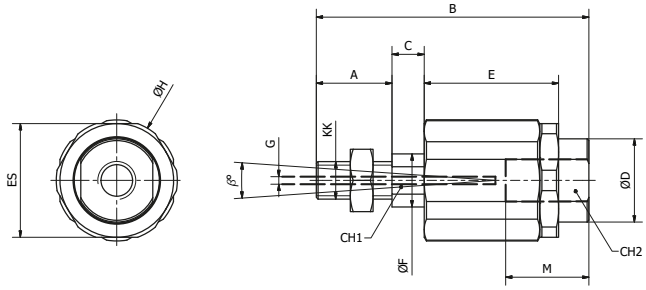

Giunto autoallineante

Self-aligning rod

Ausgleichkupplung

Compensateur d'alignement

Compensador de alineamiento

Corpo in acciaio zincato e perno brunito
Zinc coated steel body and pin blanked

CODICE/CODE	KK	B	A	C	E	ØF	ØD	ØH	ES	G	M	CH1	CH2	β°	PEZZI/PIECES
AN60C1212	M12x1,25	75,5	24	7,5	35	14	22	32	30	2	22	12	19	8	1
AN60C1615	M16x1,5	104	32	10	53	22	32	45	41	2	30	20	27	6	1
AN60C2015	M20x1,5	119	40	10	53	22	32	45	41	2	37	20	27	6	1
AN60C2702	M27x2	147	54	10	60	32	57	70	65	2	48	24	54	8	1
AN60C3602	M36x2	190	72	15,5	77	39	57	75	70	2	68	32	54	8	1

AN 71C

Forcella con clip
Yoke with locable pin
Gabelkopf mit Sicherungsclip
Chape de tige avec clip de sécurité
Horquilla con clip

Corpo in acciaio zincato
Zinc coated steel body

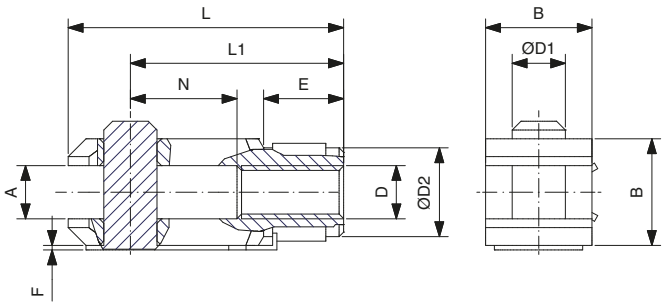

CODICE/CODE	ØD	A	F	L1	N	E	B	D1	D2	L	PEZZI/PIECES
AN71C1212	M12x1,25	12	0,5	48	24	18	24	12	20	62	1
AN71C1615	M16x1,5	16	1	64	32	24	32	16	26	83	1
AN71C2015	M20x1,5	20	1	80	40	30	40	20	34	105	1

AN 70X

Forcella con perno
Yoke with pin
Gabelkopf mit Lagerbolzen
Chape de tige avec pivot
Horquilla con pivote

Corpo in acciaio INOX AISI304
304 stainless steel body

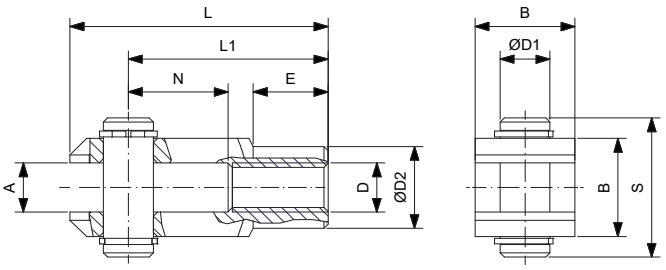

CODICE/CODE	ØD	A	B	ØD1	S	N	L1	L	E	ØD2	PEZZI/PIECES
					ISO						
AN70X1012	M10x1,25	10	20	10	25	20	40	52	15	18	1
AN70X1615	M16x1,5	16	32	16	39	32	64	83	24	26	1
AN70X2015	M20x1,5	20	40	20	48	40	80	105	30	34	1
					DIN						
AN70X1015	M10x1,5	10	20	10	25	20	40	52	15	18	1
AN70X1217	M12x1,75	12	24	12	30	24	48	62	18	20	1
AN70X1602	M16x2	16	32	16	39	32	64	83	24	26	1

AN 80C

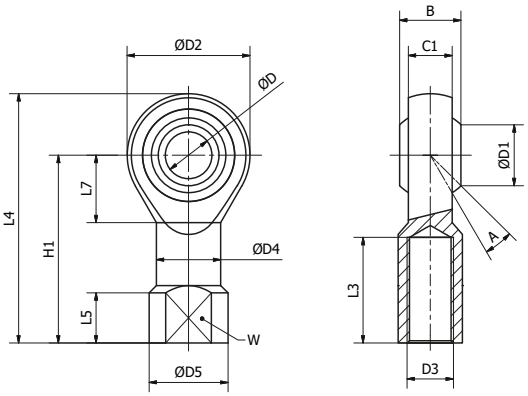

Testa a snodo

Rod ends with articulated head

Gelenkkopf

Oeilleton à rotule

Rótula

Corpo in acciaio zincato e boccola in bronzo sinterizzato
Zinc coated steel body and sintered bronze bush

CODICE/CODE	D3	W	L3	A	ØD	ØD1	C1	B	ØD4	ØD5	L5	L7	H1	L4	ØD2	PEZZI/PIECES
AN80C1212	M12x1,25	19	22	13°	12	15,4	12	16	17,5	22	6,5	17	50	66	32	1
AN80C1615	M16x1,5	22	28	15°	16	19,3	15	21	22	27	8	23	64	85	42	1
AN80C2015	M20x1,5	30	33	14°	20	24,3	18	25	27,5	34	10	27	77	102	50	1
AN80C2702	M27x2	41	51	17°	30	34,8	25	37	40	50	15	36	110	145	70	1
AN80C3602	M36x2	50	56	19°	35	37,7	28	43	46	58	17	41	125	165	80	1
AN80C4202	M42x2	55	60	16°	40	45,1	33	49	53	65	19	45	142	187	91	1
AN80C4802	M48x2	65	65	14°	50	56,6	45	60	65	75	23	58	162	218	117	1

AN 80X

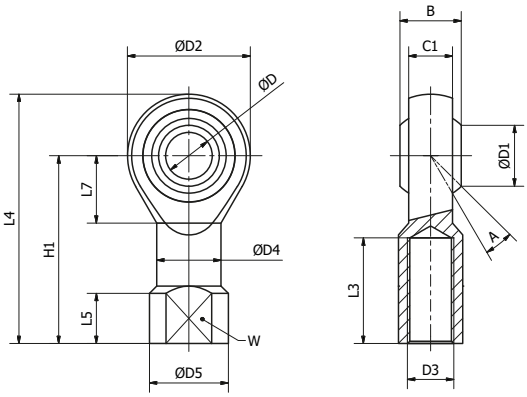

Testa a snodo

Rod ends with articulated head

Gelenkkopf

Oeilleton à rotule

Rótula

Corpo in acciaio INOX e boccola in bronzo sinterizzato
Stainless steel body and sintered bronze bush

CODICE/CODE	D3	W	L3	A	ØD	ØD1	C1	B	ØD4	ØD5	L5	L7	H1	L4	ØD2	PEZZI/PIECES
AN80X1212	M12x1,25	19	22	13°	12	15,4	12	16	17,5	22	6.5	17	50	66	32	1
AN80X2015	M20x1,5	30	33	14°	20	24,3	18	25	27,5	34	10	27	77	102	50	1

AN 05C

Dado per steli
Nut for rods
Kolbenstangenmutter
Écrou pour tige de piston
Tuerca para vástago

Corpo in acciaio zincato
Zinc coated steel body

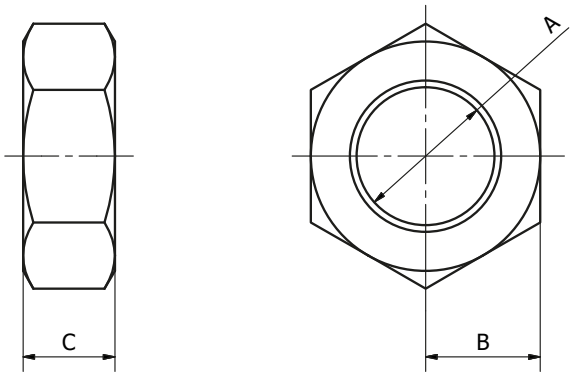

CODICE/CODE	A	B	C	PEZZI/PIECES
AN05C0025	M10x1,25	17	6	1
AN05C4012	M12x1,25	19	7	1
AN05C0050	M16x1,5	24	8	1
AN05C8010	M20x1,5	30	9	1

AN

Ancoraggi per cilindri fuori norma
Accessories for cylinder out of standard
Zubehör für Zylinder ausser standard
Accessoires pour vérins hors norme
Accesorios para cilindros fuera de norma

AN43C

pag. 675

AN42C-V

pag. 675

AN15C

pag. 676

AN14C

pag. 676

AN04C

pag. 677

AN60C

pag. 677

AN71C

pag. 678

AN70X

pag. 678

AN80C

pag. 679

AN05C

pag. 679

Dati tecnici di ancoraggi per cilindri fuori norma

Accessories for cylinder out of standard technical data

Technischen Daten der Zubehör für Zylinder ausser standard

Données techniques des accessoires pour vérins hors norme

Datos técnicos de los accesorios para cilindros fuera de norma

Codice - Code - Code - Code - Código	Materiali - Materials - Werkstoffen - Matériels - Materiales
AN-L	**Alluminio** - Aluminium - Aluminium - Aluminium - Aluminio
AN-C	**Acciaio** - Steel - Stahl - Acier - Acero
AN-X	**Acciaio INOX** - Stainless Steel - Edelstahl - Acier inoxydable - Acero inoxidable

	Descrizione - Description - Beschreibung - Description - Descripción	Materiali - Materials - Werkstoffen - Matériels - Materiales
1	**Forcella** - Rod fork end - Gabelkopf - Chape de tige - Horquilla	AN-C / AN-X
2	**Testa a snodo** - Swivel ball joint - Gelenkauge - Oeilleton à rotule - Rótula	AN-C
6	**Dado per aste** - Nut - Kolbenstangenmutter - Noix pour les enchères - Tuerca para subastas	AN-C
4	**Ghiera** - Slotted nut - Kreuzlockmutter - Écrou - Tuerca	AN-C / AN-X
5	**Cerniera (MP3)** - Hinge (MP3) - Schwnkflansch (MP3) - Chape de fixation (MP3) - Charnela (MP3)	AN-C
6	**Piedino (MS3)** - Low-rise pedestal (MS3) - Fußbestigung (MS3) - Equerre de fixation (MS3) - Pata (MS3)	AN-C

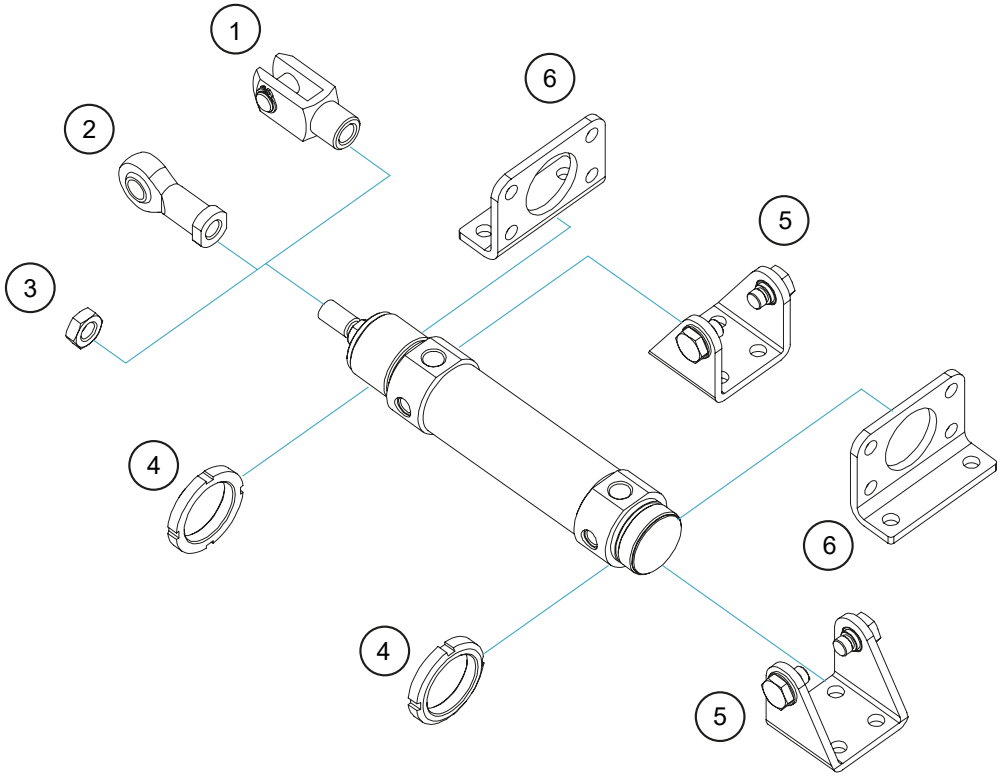

AN 43C

Piedino
Low-rise pedestal
Fußbefestigung
Equerre de fixation
Pata

Corpo in acciaio zincato
Zinc coated steel body

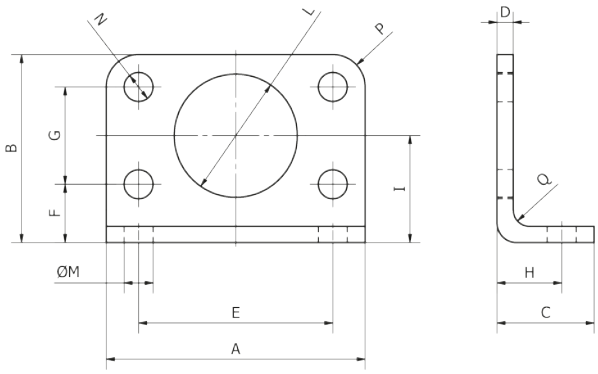

CODICE/CODE	Ø mm	A	B	C	D	E	F	G	H	I	ØL	ØM	ØN	P	Q	PEZZI/PIECES
AN43C0032	Ø 32	66	49	21	4	52	14	28	14	28	30	7	7	7	4	1
AN43C0040	Ø 40	80	58	30	5	62	18	30	20	33	38	9	9	10	5	1
AN43C0050	Ø 50	90	70	30	6	70	20	40	20	40	45	9	9	10	6	1
AN43C0063	Ø 63	96	80	30	6	76	20	50	20	45	45	9	9	10	6	1

AN 42C-V

Piedino con viti
Low-rise pedestal with screws
Schwenkflasch mit Schrauben
Equerre de fixation avec vis
Pata con tornillos

Corpo in acciaio zincato
Zinc coated steel body
Fornito completo di 4 viti DIN912
Equipped with 2 DIN912 screws

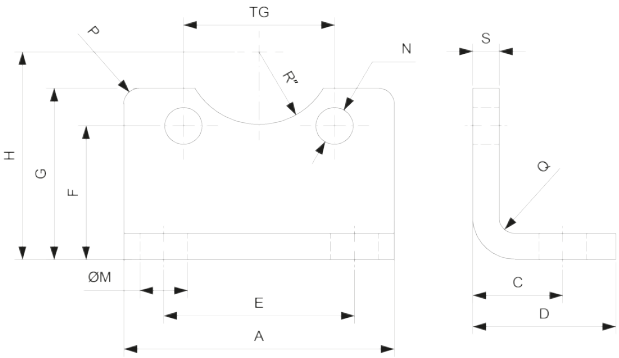

CODICE/CODE	Ø mm	D	C	ØM	E	A	S	G	H	F	R	TG	ØN	P	Q	PEZZI/PIECES
AN42C0032V	Ø 32	16	7,5	7	18	32	4	22	25	16	10	19	5	2	2	1
AN42C0040V	Ø 40	16	7	7	27	40	4	23	28	16	11,5	23,5	6	2	2	1
AN42C0050V	Ø 50	17	10	9	36	51	5	33	40	17	14	28,5	7	3	3	1
AN42C0063V	Ø 63	19	10	9	45	61	5	38	47	19	17,5	35,5	9	4	3	1

AN 15C

Cerniera
Hinge
Schwenkflansch
Chape de fixation
Charnela

Corpo e perni in acciaio zincato e boccole in ottone
Zinc coated steel body and pivots and brass bushes

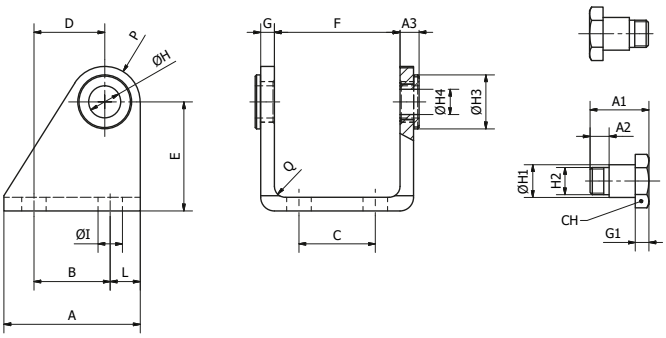

CODICE/CODE	Ø	A	A1	A2	A3	B	C	D	E	F	G	G1	ØH	ØH1	H2	ØH3	ØH4	CH	ØI	L	P	Q	PEZZI/PIECES
AN15C0040	Ø 40	50	21,6	7	7	30	28	27	40	46,1	5	5	15	12	M10x1	20	12	17	9	10	13	5	1
AN15C0050	Ø 50	54	26,6	9	8,5	34	36	30	45	57,1	6	6	18	14	M12x1,5	23	14	19	9	10	14	6	1
AN15C0063	Ø 63	65	31,5	13	8,5	35	42	34	50	70,1	6	6	20	16	M14x1,5	23	16	19	9	15	16	6	1

AN 14C

Cerniera
Hinge
Schwenkflansch
Chape de fixation
Charnela

Corpo in acciaio zincato
Zinc coated steel body

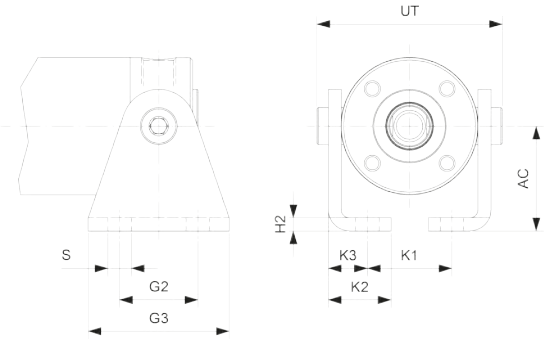

CODICE/CODE	Ø mm	ØS	G2	G3	H2	K1	K2	K3	AC	UT	PEZZI/PIECES
AN14C0032	Ø 32	7	20	35	4	15,5	20	13	25	47	1
AN14C0040	Ø 40	7	28	42	4	23,5	20	13	28	57	1
AN14C0050	Ø 50	9	30	54	5	32,3	24	15	40	71	1
AN14C0063	Ø 63	9	40	64	5	40,5	26,5	17.5	47	84	1

AN 04C

Coppia di perni
Pin pair
Paar Lagerbolzen
Paire de pivots
Par de pivotes

Corpo in acciaio zincato
Zinc coated steel body

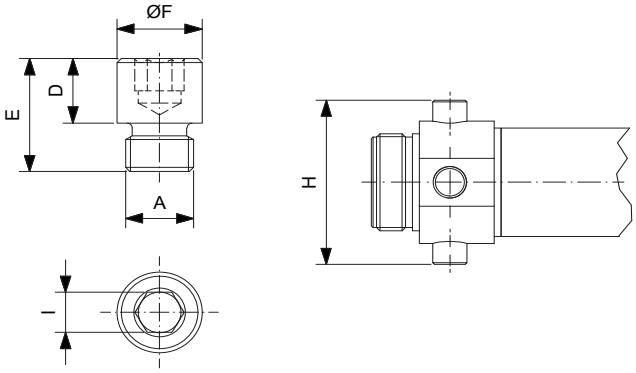

CODICE/CODE	Ø mm	A	D	E	ØF	I	H	PEZZI/PIECES
AN04C0040	Ø 40	M10x1	9.5	16,5	12	6	61	1
AN04C0050	Ø 50	M1x1.5	11	20	14	6	75	1
AN04C0063	Ø 63	M14x1.5	13	22	16	8	92	1

AN 60C

Giunto autoallineante
Self-aligning rod
Ausgleichkupplung
Compensateur d'alignement
Compensador de alineamiento

Corpo in acciaio zincato e perno brunito
Zinc coated steel body and pin blanked

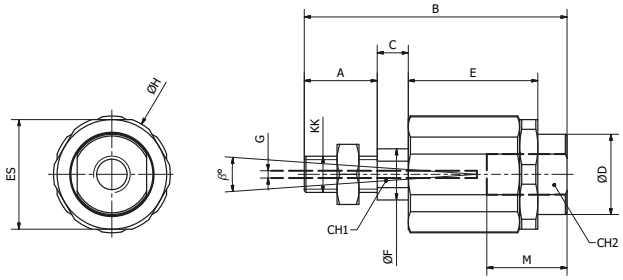

CODICE/CODE	KK	B	A	C	E	ØF	ØD	ØH	ES	G	M	CH1	CH2	β°	PEZZI/PIECES
AN60C1015	M10x1,5	71,5	20	7,5	35	14	22	32	30	2	22	12	19	8	1
AN60C1217	M12x1,75	75,5	24	7,5	35	14	22	32	30	2	22	12	20	9	1

AN 71C

Forcella con clip
Yoke with locable pin
Gabelkopf mit Sicherungsclip
Chape de tige avec clip de sécurité
Horquilla con clip

Corpo in acciaio zincato
Zinc coated steel body

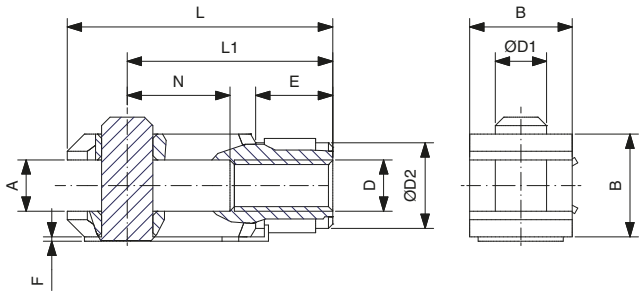

CODICE/CODE	ØD	A	F	L1	N	E	B	D1	D2	L	PEZZI/PIECES
AN71C1015	M10x1,5	10	0,5	40	20	15	20	10	18	52	1
AN71C1217	M12x1,75	12	0,5	48	24	18	24	12	20	62	1
AN71C1602	M16x2	16	1	64	32	24	32	16	26	83	1

AN 70X

Forcella con perno
Yoke with pin
Gabelkopf mit Lagerbolzen
Chape de tige avec pivot
Horquilla con pivote

Corpo in acciaio INOX AISI304
304 stainless steel body

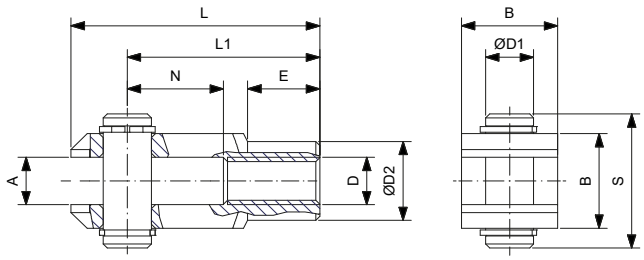

CODICE/CODE	ØD	A	B	ØD1	S	N	L1	L	E	ØD2	PEZZI/PIECES
AN70X1015	M10x1,5	10	20	10	25	20	40	52	15	18	1
AN70X1217	M12x1,75	12	24	12	30	24	48	62	18	20	1
AN70X1602	M16x2	16	32	16	39	32	64	83	24	26	1

AN 80C

Testa a snodo

Rod ends with articulated head

Gelenkkopf

Oeilleton à rotule

Rótula

Corpo in acciaio zincato e boccola in bronzo sinterizzato
Zinc coated steel body and sintered bronze bush

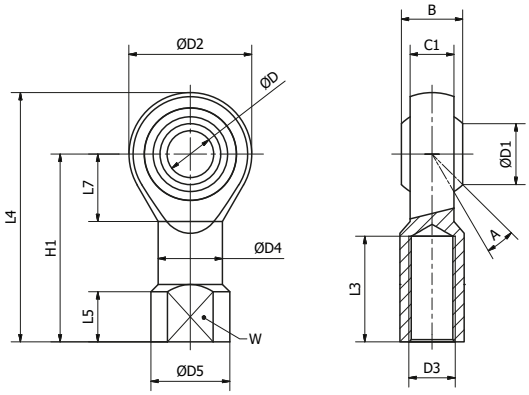

CODICE/CODE	D3	W	L3	A	ØD	ØD1	C1	B	ØD4	ØD5	L5	L7	H1	L4	ØD2	PEZZI/PIECES
AN80C1015	M10x1,5	17	20	13°	10	12,9	10,5	14	15	19	6,5	15	43	57	28	1
AN80C1217	M12x1,75	19	22	13°	12	15,4	12	16	17,5	22	6,5	17	50	66	32	1
AN80C1602	M16x2	22	28	15°	16	19,3	15	21	2	27	8	23	64	85	42	1

AN 05C

Dado per steli

Nut for rods

Kolbenstangenmutter

Ecrou pour tige

Tuerca para vástago

Corpo in acciaio zincato
Zinc coated steel body

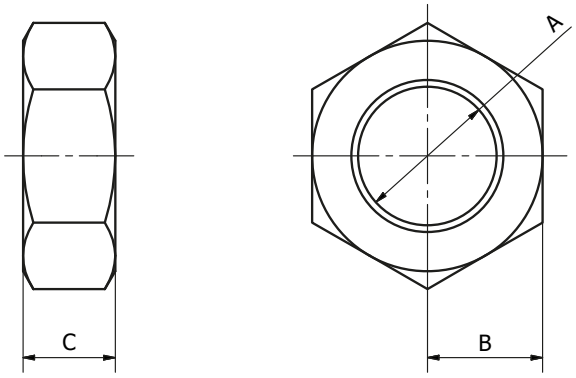

CODICE/CODE	A	B	C	PEZZI/PIECES
AN05C0032	M10x1,5	17	6	1
AN05C4017	M12x1,75	19	7	1
AN05C5063	M16x2	24	8	1

CONDIZIONI DI VENDITA

Premessa I contratti di vendita stipulati da Konfit Italia s.r.l. a socio unico (di seguito denominata "Azienda") sono regolati dalle presenti condizioni generali di contratto, salvo deroghe risultanti da esplicito accordo scritto ed espressamente approvate per iscritto dall'Azienda. Le presenti condizioni generali di vendita si intendono integralmente lette ed accettate dal compratore con il conferimento dell'ordine di acquisto.

Prezzi I prezzi si ritengono validi solo dopo nostra conferma scritta. La merce è venduta ai prezzi del listino in vigore al momento del conferimento dell'ordine.

Ordini Gli ordini o gli impegni assunti dai rappresentanti, agenti o altri ausiliari dell'Azienda non hanno in alcun modo potere di vincolare l'Azienda medesima; ne consegue che tutti gli ordini effettuati dai predetti rappresentanti, agenti e ausiliari acquistano validità ed efficacia solo con la conferma scritta dell'Azienda e l'approvazione scritta dell'Ufficio commerciale dell'Azienda. Qualsiasi modifica dell'ordine sarà valida solo previa conferma scritta ed approvazione scritta dell'Ufficio commerciale dell'Azienda. Gli ordini verranno evasi solo per confezioni complete.

Spedizioni La merce normalmente viaggia in Porto Assegnato, quindi a rischio e pericolo del Cliente. Non si risponde degli eventuali ritardi, avarie o ammanchi verificatisi durante il viaggio. Le indicazioni del Committente in ordine al mezzo di spedizione hanno valore di semplice raccomandazione e verranno seguite al limite delle possibilità operative; in caso contrario verrà utilizzato il mezzo disponibile al momento senza alcun avviso.

Consegna Eventuali ritardi dovuti a problemi di fabbricazione compresa mancanza di materie prime, avarie di macchinari, scioperi o forza maggiore non danno alcun diritto al Committente di ritardare i pagamenti, annullare l'ordine confermato o reclamare danni di qualsiasi natura.

Illustrazioni Gli articoli nelle forme e colori riportati nei cataloghi sono solo rappresentativi e non vincolanti la produzione alla fedele esecuzione. Konfit Italia s.r.l. si riserva il diritto di apportare modifiche di natura tecnica, estetica e commerciale senza alcun obbligo di preavviso.

Reclami Non si accettano reclami trascorsi 8 giorni lavorativi dalla data di ricevimento della merce. I reclami devono essere effettuati per iscritto e recapitati presso la nostra sede.

Resi Non si accettano resi senza la previa autorizzazione scritta dell'Azienda. La merce deve essere resa nelle medesime condizioni in cui il compratore l'aveva ricevuta.

Responsabilità Eventuali articoli con difetti di fabbricazione da noi riconosciuti verranno gratuitamente sostituiti dopo aver ricevuto di ritorno il pezzo contestato. Non verranno riconosciuti altri indennizzi né rimborsi spese per le conseguenze derivanti dall'impiego, installazioni e sostituzioni di nostri materiali.

Pagamenti La condizione di pagamento è quella indicata in fattura. Trascorse le scadenze convenute, senza alcun avviso, verranno calcolati gli interessi di mora, secondo il tasso vigente. Eventuali spese bancarie verranno addebitate al cliente.

Controversie Il foro competente è sempre e solo quello di Brescia.

GLI ORDINI VERRANNO EVASI SOLO PER CONFEZIONI COMPLETE

Solo nel caso di messa in opera di prodotti non conformi dell'Azienda e di danni a persone o a cose involontariamente causati da questi, essa incaricherà la propria Compagnia d'Assicurazione di procedere a norma di polizza. Per aprire il sinistro con la Compagnia d'Assicurazione, l'Azienda deve ricevere denuncia del sinistro entro 10 giorni dall'evento, pena il mancato risarcimento, e tutti i dati dello stesso su apposito questionario con allegati documenti e campioni necessari per la gestione della pratica di risarcimento, entro termine di 30 gg.
Nessun rimborso sarà riconosciuto al Cliente prima che l'Azienda abbia verificato la causa del reclamo e/o del danno.
Nel caso in cui siano necessari o richiesti dei test di laboratorio per la verifica, ricerca, definizione della non conformità di un reso/reclamo/sinistro, ove la stessa non risultasse imputabile a responsabilità dell'Azienda, i costi sostenuti saranno addebitati al richiedente.

TERMS AND CONDITIONS OF SALES

Introduction These Terms and Conditions of Sale apply to the purchase of all products sold by Konfit ITALIA s.r.l. a socio unico ("Company"). No term or condition over than the following shall be binding on the Company unless hereafter made in writing and signed by the Company's authorized representative. The issuance of orders by Buyer implies full acceptance of the Terms and Conditions.

Prices Prices shall be considered valid only after having obtained written confirmation. The goods will be sold according to the price list in effect when the order was received.

Orders By no means orders or commitments made by the representatives, agents or partners have power to bind the Company; it follows that all the orders made by the above-mentioned representatives, agents and partners will be valid and effective only if accompanied by written confirmation by the Company and the Sales Office of the Company. Cancellation or modifications of all or part of any order are subject to the Company Office's prior written consent in each instance. Orders will be fulfilled only in whole packages.

Shipping The ordered goods, under normal conditions, will be sent ex works (exw). The Company is not liable for any delays, damages or shortage occurring during the transport. Customer's specifications regarding the means of transport are considered as a mere recommendation, therefore any indication will be carried out within the realms of possibility; otherwise, the Company reserves the right to use the means of transport available at the moment without any warning.

Delivery Seller shall not be liable for delay in delivery or failure to manufacture due to lack of raw materials, mechanical failure, strikes or force majeure of any kind. Non of the above-mentioned causes gives the Buyer the right to delay payments, to cancel the confirmed order or to claim damages of any kind.

Illustrations Item's shape and colour listed in the catalogue are illustrative and non-binding. Konfit ITALIA s.r.l. retains the right to make any technical, aesthetic or commercial modifications, without giving any prior notice.

Claims Claims are accepted within 8 working days after orders have been delivered. Complaints and must be delivered to the Company's offices in written form.

Returned items No returns are accepted without prior written permission of the Company. Goods must be returned in the same conditions as they were received.

Liability Any manufacturing defect acknowledged by the Company will cause the supply of new products without incurring additional costs, after having received the defective item. No further compensations nor refunds will be acknowledged for anything resulting from the use, installation and substitution of our materials.

Payment The payment terms are those indicated on the invoice. Once the time limit has expired, interest on late payment will be calculated at the current rate without giving any prior notice.
Bank charges, if any, will be charged to the customer.

Dispute resolution The Court having sole jurisdiction is The Court of Brescia.

ORDERS WILL BE FULFILLED ONLY IN WHOLE PACKAGES

Exclusively in the event of implementation of non-conforming products and damage to objects or persons the insurance company shall proceed in accordance with the related policy.
The Company must receive complaint within 10 days after the event in order to open a claim with the insurance company, otherwise there will be no compensation. All the accident data must be written on proper questionnaire in conjunction with the necessary annexes and the samples required for the compensation practices, within a period of 30 days.
No refund will be granted to the customer until the Company has verified the cause of the claim/damage.
In the event that laboratory tests are required for purposes of verification, investigation, non-conformity attestation of a return/claim/accident, not directly attributable to the Company, all the costs will be charged to the applicant.

VERKAUFSBEDINGUNGEN

Einleitung Die Geschäftsbedingungen von Konfit Italia s.r.l. a socio unico (im Folgenden als "Unternehmen" bezeichnet) unterliegen diesen Allgemeinen, mit Ausnahme von Ausnahmen, die sich aus einer ausdrücklichen schriftlichen Vereinbarung ergeben und von der Gesellschaft ausdrücklich schriftlich genehmigt wurden. Diese allgemeinen Verkaufsbedingungen verstehen sich als gelesen und akzeptiert vom Käufer mit der Erteilung der Bestellung.

Preise Preise gelten erst nach unserer schriftlichen Bestätigung als gültig. Die Waren werden zu den Preisen der zum Zeitpunkt der Bestellung gültigen Preisliste verkauft.

Aufträge Die Aufträge oder Zusagen der Vertreter oder Erfüllungsgehilfen der Gesellschaft sind in keiner Weise bindend für die Gesellschaft selbst; Daraus folgt, dass alle Bestellungen der genannten Vertreter, Vertreter und Erfüllungsgehilfen erst mit der schriftlichen Bestätigung der Gesellschaft und der schriftlichen Zustimmung der Verkaufsstelle der Gesellschaft Gültigkeit und Wirksamkeit erlangen. Jede Änderung der Bestellung ist nur nach schriftlicher Bestätigung und schriftlicher Zustimmung des Verkaufsbüros der Gesellschaft gültig. Bestellungen werden nur für komplette Pakete bearbeitet.

Sendungen Die Ware reist normalerweise in freight collect , also auf Gefahr des Kunden. Wir sind nicht verantwortlich für Verzögerungen, Ausfälle oder Engpässe, die während der Reise aufgetreten sind. Die Angaben des Kunden zu den Liefermitteln haben den Wert einer einfachen Empfehlung und werden an der Grenze der Einsatzmöglichkeiten eingehalten; Andernfalls werden die momentan verfügbaren Kurier ohne Vorwarnung verwendet.

Lieferung Verzögerungen aufgrund von Fertigungsproblemen wie Rohstoffmangel, Maschinenausfällen, Streiks oder höherer Gewalt berechtigen den Auftraggeber nicht, Zahlungen zu verzögern, die bestätigte Bestellung zu stornieren oder Schadensersatzansprüche irgendwelcher Art zu erheben.

Abbildung Die Artikel in den Formen und Farben, die in den Katalogen gezeigt werden, sind nur repräsentativ und binden die Produktion nicht an die treue Ausführung. Konfit Italia s.r.l. behält sich das Recht vor, technische, ästhetische und kommerzielle Änderungen ohne vorherige Ankündigung vorzunehmen.

Reklamationen Wir akzeptieren keine Reklamationen nach 8 Arbeitstagen ab dem Tag des Eingangs der Ware. Beanstandungen müssen schriftlich erfolgen und in unserem Büro abgegeben werden.

Rücksendungen Wir akzeptieren keine Rücksendungen ohne vorherige schriftliche Zustimmung des Unternehmens. Die Ware muss in demselben Zustand zurückgegeben werden, in dem der Käufer sie erhalten hat.

Haftung Von uns anerkannte Gegenstände mit Fabrikationsfehlern werden nach Erhalt des beanstandeten Teils kostenlos ersetzt. Für die Folgen, die sich aus der Verwendung, Installation und dem Austausch unserer Materialien ergeben, werden keine weiteren Aufwendungen oder Ersatzkosten geltend gemacht.

Zahlungen Die Zahlungsbedingung ist die auf der Rechnung angegebene. Nach Ablauf der vereinbarten Fristen werden die Verzugszinsen ohne Inverzugsetzung nach dem aktuellen Kurs berechnet. Alle Bangebühren werden dem Kunden in Rechnung gestellt.

Streitigkeiten Die Gerichtsbarkeit ist immer und nur die von Brescia.

DIE BESTELLUNGEN WERDEN NUR FÜR KOMPLETTE PAKETE VERSENDET

Nur im Falle der Umsetzung von nicht konformen Produkten der Gesellschaft und Schäden an Personen oder Sachen, die unfreiwillig von ihnen verursacht werden, wird sie ihre Versicherungsgesellschaft anweisen, gemäß der Richtlinie vorzugehen. Um die Forderung bei der Versicherungsgesellschaft zu eröffnen, muss das Unternehmen innerhalb von 10 Tagen nach dem Ereignis einen Schadenersatz erhalten, und alle Daten auf dem entsprechenden Fragebogen mit Anhang Dokumenten und Proben für die Verwaltung der Ausgleichsverfahren innerhalb von 30 Tagen.
Dem Kunden wird keine Rückerstattung gewährt, bevor das Unternehmen die Ursache für den Anspruch und / oder den Schaden überprüft hat.

CONDITIONS DE VENTE

Prémisse Les contractes de vente stipulés par Konfit Italia S.r.l a socio unico (en suite appelé "Entreprise") sont réglés de présentes conditions générales de contracte, sauf pour les dérogations qui résultent dans un accord écrit explicit e qui sont expressément approuvées par écrit par l'Entreprise. Les conditions générales de vente se considèrent lises intégralement et acceptées par l'acheteur avec la remise de l'ordre d'achat.

Prix Les prix se considèrent valides seulement en suite à notre confirmation écrite. Les marchandises sont vendues aux prix catalogue en vigueur au moment de la commande.

Ordres Les ordres ou les engagements pris par les représentants, les agents ou autres auxiliaires de l'Entreprise n'ont aucun pouvoir de lier l'Entreprise ; de là il s'ensuit que tous les ordres effectués par les représentants, agents ou auxiliaires dudit acquièrent valeur et efficacité seulement au moyen d'une confirmation écrite de l'Entreprise et d'une approbation écrite par le Bureau Commerciale de l'Entreprise. Chaque modification de l'ordre sera valide seulement après confirmation et approbation écrite par le Bureau Commerciale de l'Entreprise. Les ordres seront servis seulement pour emballages complets.

Expéditions Les marchandises voyagent normalement port dû, donc au risque et péril de l'Acheteur. On n'est pas responsable d'éventuels retards, pannes ou défauts qui se peuvent vérifier pendant le voyage. Les indications du Client qui concernent le moyen d'expédition ont simplement la valeur de recommandation et seront suivies dans la mesure de la possibilité opérative ; au contraire on fera utilisation du moyen disponible au moment sans aucun avis.

Livraison Eventuels retards dus à problèmes de fabrication comprise la faute de matières premières, pannes de machineries, grèves ou force majeure ne donnent aucun droit au Client de retarder les payements, annuler l'ordre confirmé ou demander des dommages et intérêts de n'import quelle nature.

Illustrations Les articles dans les formes et les couleurs reportés dans les catalogues sont seulement représentatifs et ils ne lient pas la production à l'exécution fidèle. Konfit Italia s.r.l. se réserve le droit de apporter modifications de nature technique, esthétique et commerciale sans aucun obligation de préavis.

Réclamations Aucune réclamation concernant ne pourra être prise en compte passé un délai de 8 jours de la réception des marchandises. Les réclamations doivent être effectuées par écrit et envoyées chez notre poste.

Restitutions Aucun restitution est acceptée sans l'autorisation écrite prévoyante de l'Entreprise. Les marchandises doivent être restituées dans les mêmes conditions dans lesquelles l'acheteur les avait reçues.

Responsabilité Eventuels articles avec défauts de fabrication par nous reconnus seront substitués en suite à la réception du pièce contesté. Aucune indemnisation ou remboursement dépense seront reconnus pour les conséquences qui viennent de l'utilisation, les installations et les substitutions de nos matériels.

Payements La condition de payement est celle qui est indiquée dans la facture. Au moment de l'échéance convenue, sans aucun avis, les intérêts moratoires seront calculés par rapport aux taux. Le client sera débité d'éventuelles frais bancaires.

Controverses juridiques Le tribunal compétent est toujours et seulement celui de Brescia.

LES ORDRES SERONT SERVIS SEULEMENT POUR EMBALLAGES COMPLETS

Seulement dans le cas de mise en œuvre de produits pas conformes de l'Entreprise et de dommages à personnes ou choses involontairement causés par ces produits, elle chargera sa Compagnie d'Assurances d'agir selon les règles de police. Pour ouvrir le dossier sinistre avec la Compagnie d'Assurances et pour éviter la faute de dédommagement, l'Entreprise doit recevoir dénonciation de sinistre dans 10 jours de l'événement et tous les données du même sur un approprié questionnaire avec documents et échantillons nécessaires annexés pour gérer le dossier de dédommagement, dans le délais de 30 jours.
Aucun dédommagement sera reconnu au Client avant la vérification par l'Entreprise de la cause de la réclamation et/ou du dommage.
Au cas où des test seraient nécessaires ou demandés par le laboratoire pour la vérification, la recherche et la définition de non-conformité d'une restitution/réclamation/sinistre, ou quand celle ne résulterait imputable à la responsabilité de l'Entreprise, le demandeur sera débité des dépenses soutenues.

CONDICIONES DE VENTA

Preámbulo Los contratos de ventas celebrados por Konfit ITALIA s.r.l. a socio unico (en lo sucesivo, "Empresa") están reglamentados por las siguientes condiciones generales de contrato, salvo las derogaciones que resulten de un explícito acuerdo escrito, y estén expresamente aprobadas por escrito por la Empresa. Las presentes condiciones generales de venta se considerará aceptadas por el comprador por el mero hecho del pedido que ha realizado.

Precios Los precios se consideran válidos solo después de nuestra confirmación expresa por escrito. Los artículos se venden al precios de la lista vigente en el momento de la efectuación del pedido.

Pedidos Los pedidos o los compromisos adquisidos por los representantes, agentes u otros auxiliares de la Empresa no obligan de ninguna manera la Empresa; por lo tanto, todos los pedidos realizados por dichos representantes, agentes y auxiliares, solo surten efecto después confirmación escrita por la Empresa y aprobación escrita por la Oficina de Ventas de la Empresa. Cualquier modificación solo será válida previa confirmación escrita y aprobación escrita por la Oficina de Ventas de la Empresa. Los pedidos serán procesados solo para paquetes completos.

Envíos Una vez efectuada la entrega, todos los riesgos relacionados al material vendido son del comprador. A falta de instrucciones particulares, la expedición se efectúa siempre a cargo del comprador con el medio que consideremos más oportuno. Extravíos, retrasos y daños del material durante la expedición no pueden ser imputados a la Empresa.

Entrega Cualquier retraso por problemas de fabricación, incluyiendo falta de material, averías de maquinarias, huelgas o casos de fuerza mayor no dan derecho al cliente a retrasar los pagos, a cancelar el pedido confirmado o a reclamar daños de cualquier naturaleza.

Imágenes Los artículos en las formas y los colores representados en el catálogo solo son ilustrativos y la producción no está vinculada a una fiel reproduccíon. Konfit ITALIA s.r.l. se reserva el derecho de efectuar modificaciónes técnicas, estéticas y comerciales sin obligación de preaviso.

Reclamaciones El cliente, a partir de la recepción del producto, dispondrá de un plazo de 8 días hábiles para enviar una reclamación escrita a nuestra sede.

Devoluciones Ninguna devolución será aceptada sin consentimiento por escrito de la empresa. Los productos deben ser devueltos en las mismas condiciones en que el cliente los recibió.

Responsabilidad En caso de artículos con defectos de fabricación reconocidos por nosotros, estos serán reemplezados gratuitamente al recibir del producto original. No se efectuarán reembolsos o indemnizaciones por las consecuencias derivadas del uso, instalaciones y sostituciones de nuestro material.

Condiciones de pago La condición de pago está indicada en la factura. Despuès de los terminos acordados, sin aviso previo, se calcularán los intereses de demora, de acuerdo con la tarifa vigente. Cualquier comisiones serán cargada al cliente.

Conflictos El fuero competente es siempre y solo Brescia.

LOS PEDIDOS SERÁN PROCESADOS SOLO PARA PAQUETES COMPLETOS

Solo en caso de puesta en funcionamento de productos no conformes de la Empresa y en caso de daños causados involuntariamente por estos a las personas o a los bienes, la Empresa contactará su Compañia de Seguros para que proceda de acuerdo con la cobertura de la poliza. Para abrir un siniestro con la Compañia de Seguros, se debe denunciar el accidente a la Empresa dentro de 10 días posteriores a la lesión, de lo contrario la falta de pago de la indemnización, y, dentro de 30 días, todos los datos de lo mismo en un cuestionario adecuato adjuntando documentos y muestras necesarios para la gestión de la práctica de compensación.
No se realizará ningún reembolso antes de que la Empresa haya verificado la causa de la reclamación o del daño.
Cuando se necesiten o se requieran pruebas de laboratorio para la verificación, la investigación, la definición de no conformidad de una devolución, de una reclamación, de un siniestro de los que no se puede considerarse responsable a la Empresa, los gastos serán a cargo del solicitante.

KONFIT ITALIA S.R.L. a socio unico
Sede Legale/Registered office: Via San Nicola da Tolentino, 50 - 25065 Lumezzane (BS) Italy
Uffici e magazzino/Offices and Warehouse: Via Cagnaghe, 10/Q - 25065 Lumezzane (BS) Italy
Sede produttiva/Production site: Via San Nicola da Tolentino, 50 - 25065 Lumezzane (BS) Italy
Tel. 030.8972167 – **P.IVA e C.F.** 03579170980
Codice SDI: CZR6GUY
www.konfit.it - **e-mail:** info@konfit.it